KÄRCHER

ケルヒャー 窓用バキュームクリーナー
WV 50
取扱説明書

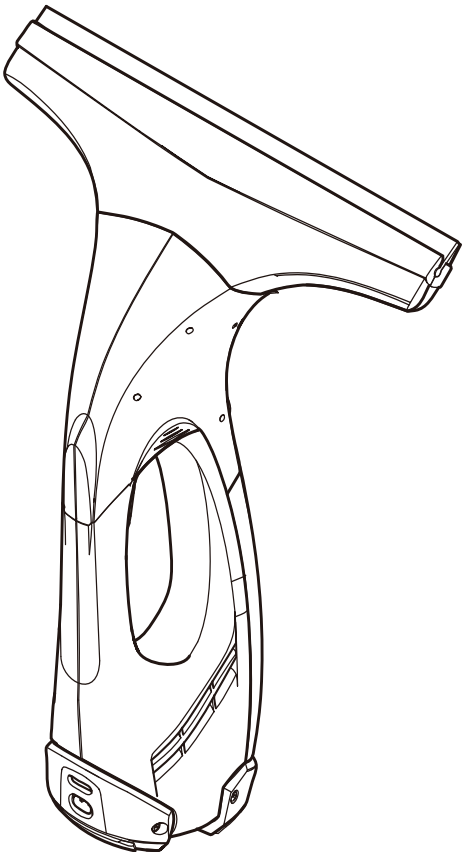

※本商品の内蔵バッテリーは交換できません。
バッテリー寿命が尽きると作業時間が著しく短くなります。その際はバッテリーを取り出し所定の廃棄方法に準じ処理した後、本体を廃棄してください。

※この商品は業務用ではありません。

※この商品は組み立てが必要です。

※保証書が 19 ～ 20 ページに添付されています。

この度は、ケルヒャー製品をお買い上げいただき誠にありがとうございました。
ご使用の前に取扱説明書をよくお読みいただき、正しく安全にご使用ください。
お読みになられた後は、本書をすぐに取り出せる場所に保管してください。

WV 50 / 201401
5.965-182.0

●もくじ

１．	安全上の注意	３～６
２．	洗浄剤について	７
３．	各部名称	８
４．	組み立てましょう	９
５．	動かしましょう	９～11
６．	洗浄が終わったら	11～12
７．	インジケーターランプの点灯とバッテリーの状態	13
８．	故障かな？と思ったら	14
９．	仕様	14
１０．	オプションアクセサリー	15
１１．	補修用部品	16
１２．	アフターサービス・保証について	17
１３．	リチウムイオン電池の廃棄について	18
	保証書	19～20

1．安全上の注意

◎ご使用の前に必ずお読みください。

絵表示について

この取扱説明書と製品への表示では、あなたや他の人々への危害や財産への損害を未然に防止するために、いろいろな絵表示で注意事項を説明をしています。
内容をよく理解してから本文をお読みください。

警告　この表示を無視し、誤った取扱いをすると、「死亡または重傷を負う可能性が想定される内容」を示しています。

注意　この表示を無視し、誤った取扱いをすると、「傷害を負う可能性または物的損害が発生する可能性が想定される内容」を示しています。

この記号は「してはいけないこと（禁止）」を示します。

この記号は「必ず実行してほしいこと」を示します。

注意

洗浄は自己責任にて行うこと

万一洗浄対象物に損傷、破損、変色などが生じた場合、もしくは正しく操作をせずにケガを負った場合、当社では一切の責任を負いません。

⚠ ご使用時の警告

正しく使用すること

故障・発火・火災、感電・ケガの原因となります。

子供には触らせないこと
充電端子に触れないこと
高温の場所で使用しないこと
引火性ガスの発生する場所で使用しないこと
溶剤などを使用しないこと
人体に向けて使用しないこと
強い衝撃を与えないこと
直射日光や火気に近づけないこと
分解・改造禁止

■修理はケルヒャージャパン本社修理センターに依頼すること
修理部品は一切供給しておりません。万一個人で修理を行って発生した不具合・事故に関しては一切の責任を負いません。

■ケルヒャー純正部品以外の、機械の性能や機能に適さない部品を使用しないでください。

汚染された可能性のある場所を洗浄する場合はマスクなどの適切な防護具を身につけること

⚠ 電気に関する警告

充電アダプターは正しく使用すること

火災・感電・発熱・故障の原因となります。

ぬれた手で充電器を触らないこと
本体・充電器に水をかけないこと
充電端子やその他の接続端子に触れないこと
充電アダプターに異常がある場合は使用しないこと

交流 100V のコンセントを単独で使用すること

⚠ バッテリーに関する警告

バッテリーの取扱いは注意すること

故障発熱・発火・火災の原因となります。

金属片をバッテリーや充電アダプターの端子に接触させないこと
専用充電アダプター以外で充電しないこと
バッテリーに異常がある場合は絶対に使用しないこと
バッテリーを普通のゴミと一緒に捨てないこと
■リチウムイオン電池のリサイクルにご協力ください。
液が漏れているバッテリーは使用しないこと
■万一漏れた液が目に入った場合は、水で洗い流し、すぐに医師の診察を受けてください。

バッテリー容量が少なくなった場合は早めに充電すること
■使用中にバッテリー容量が少なくなるとインジケーターランプがゆっくり点滅し、その後スイッチが切れます。
そのまま放置したり、再度スイッチを入れたりすると過放電によりバッテリーの劣化や故障の原因となりますので、必ず再度充電を行い、充電完了後使用を再開してください。
■寿命が近づくと使用時間が短くなります。

ご使用時の注意

正しく使用すること

故障の原因となります。

洗浄水、水、汚水以外の物を吸い込まないこと
排気口に水や異物を入れないこと
凍結する場所には保管しないこと

洗浄剤に関する注意

洗浄剤は正しく使用すること

ケルヒャー純正窓用洗浄剤のご使用をおすすめします
■純正窓用洗浄剤以外を使用して生じた不具合に関しては対応いたしません。
洗浄前に事前テストを行うこと
■洗浄対象物の状態を確認するために洗浄テストを行ってください。
　事前テストを行わずに使用した場合、塗装面や素材が損傷する場合があります。
洗浄剤は高温・火気を避け、冷暗所に保管すること
洗浄剤は凍結しない場所に保管すること

2．ケルヒャー専用洗浄剤のご案内（別売り）

洗浄剤をお使いの場合は、ケルヒャー専用洗浄剤のご使用をおすすめします。

名称	窓ガラス用洗浄剤（4 個入）
注文番号	6.295-302.0
用途	窓ガラスの洗浄用
成分	プロピレングリコールモノメチルエーテル（１５％）、 イソプロピルアルコール（１５％）
液性	弱酸性
内容量	２０ｍｌ /1 個

使用方法

● 洗浄剤 1 個に対し、約 250ml の水で希釈して使用してください。
スプレーボトルに希釈した洗浄剤を入れて使用します。

使用上の注意

⚠ 警告	■吸入飲用不可：人体に害があるので飲まない、吸引しないこと ■保護手袋を使用すること ■子供の手の届くところに置かないこと

⚠ 注意	■用途以外には使用しないこと ■取扱説明書をよく読んで使用すること ■高温、火気を避け、冷暗所に保管すること

応急処置

■飲み込んだ場合は、口の中をすすぎ、大量の水を飲んでください。
症状のある場合は医師の診断を受けてください。
■吸いこんだ場合は、新鮮な空気を吸ってください。
症状のある場合は医師の診断を受けてください。
■目に入った場合は、流水で１５分以上目を洗ってください。
■皮膚に付いた場合は、ぬるま湯で洗い流してください。

保管および廃棄方法

■湿度、直射日光や高温、凍結を避けて保管してください。

輸入業者
ケルヒャー ジャパン株式会社
宮城県黒川郡大和町松坂平３－２
ＴＥＬ：０２２－３４４－３１４０

包装について　プラ：ボトル ／ 紙：台紙

3．各部名称

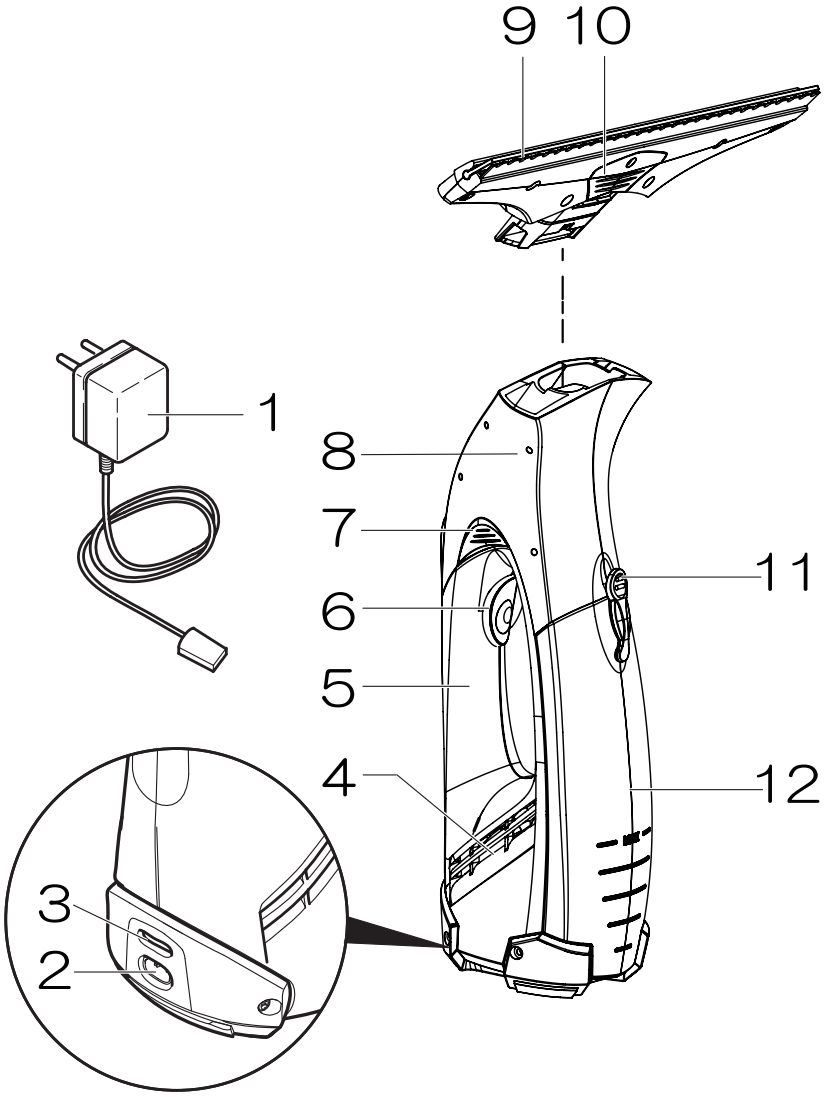

1．充電アダプター＊
2．充電接続口
3．インジケーターランプ
　充電中　→ 赤く点滅
　充電完了 → 赤く点灯
4．排気口
5．ハンドル
6．スイッチ
7．モーターヘッドボタン
8．モーターヘッド
9．ワイパーヘッド
１０．ワイパーヘッドレバー
１１．汚水タンクキャップ
１２．汚水タンク

＊取扱説明書の絵と実物の形状が異なる場合がありますが、仕様は同じです。

4．組み立てましょう

1 本体にワイパーヘッドを取り付けます。
「カチ」と音がするまで押し込んでください。

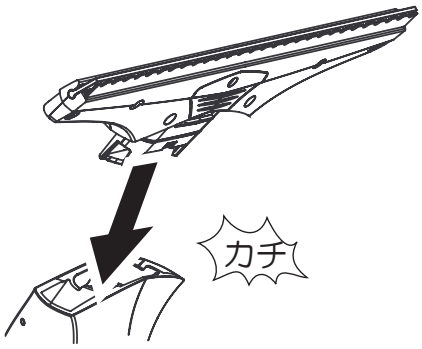

2 コンセントに充電アダプターをしっかり差し込み、バッテリー接続口にプラグを差し込んで充電を開始してください。

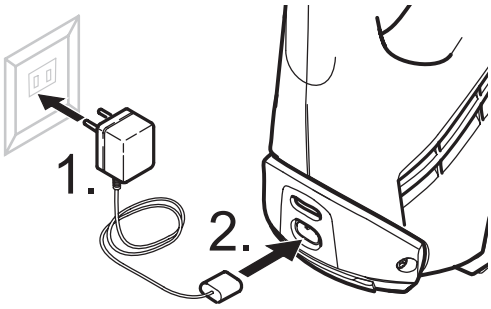

インジケーターランプの状態

充電中 → 赤く点滅
充電完了 → 赤く点灯

充電が完了したら、充電アダプターをコンセントから抜くことをお勧めします。

5．動かしましょう

1 窓に窓ガラス用洗浄剤を均一に吹きかけます。

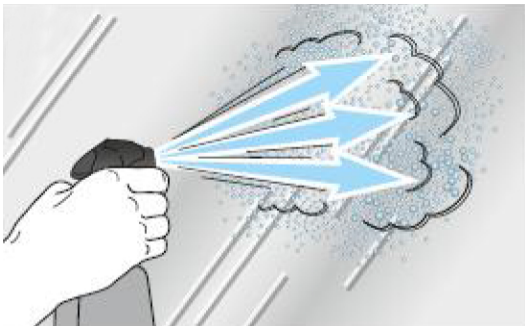

※窓ガラス用洗浄剤はパッケージに含まれておりません。

■軽い汚れの場合は、水だけでも大丈夫です。
■洗浄剤をお使いの場合は、ケルヒャー専用洗浄剤のご使用をおすすめします。（P7 参照）

⚠注意 人体に向けて洗浄水を吹きかけないこと
目、粘膜に付着した場合、炎症を生じる場合があります。

2 汚れた部分をクロス等でこすり、汚れを浮かせます。

※クロスはパッケージに含まれておりません。

5．動かしましょう

3 スイッチを押し、電源を入れます。

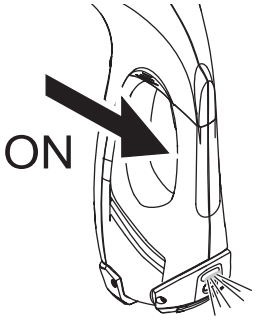

インジケーターランプが赤く点灯します。

注意

■使用中にバッテリー容量が少なくなるとインジケーターランプがゆっくり点滅しその後電源が切れ約60秒後に消灯します。そのまま放置したり、再度スイッチを入れたりすると過放電によりバッテリーの劣化や故障の原因となりますので、必ず再度充電を行い、充電完了後使用を再開してください。

■作業を中断する場合や移動する場合には、毎回スイッチを入り切りするとバッテリーが長持ちします。

4 本体を窓の上から下に動かしながら、汚水を吸い取ります。

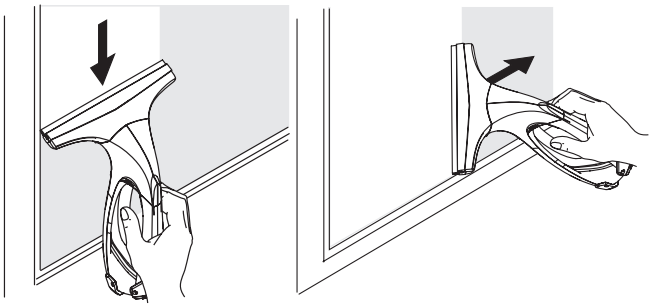

最後にガラスの下端にゴムワイパーをあて、端から端に動かしながら汚れを吸い取ってください。
端に残った水滴は乾いた布などで拭き取ってください。

注意

汚水タンクを水平より上に傾けた状態で５秒以上使用しないでください。汚水がタンクに吸い取られず、排気口部分から噴き出す場合があります。

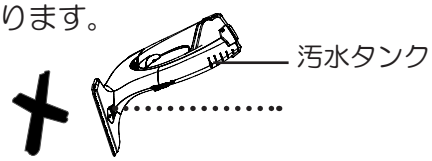

■ガラス表面に拭きムラが生じる場合
ガラス表面に十分な水分がない場合、拭きムラが生じる場合があります。
ガラス表面に水もしくは洗浄水をスプレーした後、再度吸引を行ってください。

■清掃中にガラスを擦る異音が生じる場合
本体とガラス表面の角度を変えてみてください（本体ハンドル部分とガラス面を平行にすると最も効果的に 汚水を回収できます）。

■拭き取り面に白い跡が残る場合
ガラス面に洗剤が残り白い跡が残る場合があります。
水をスプレーし、再度吸引を行ってください。

注意

汚水タンクの「MAX」ラインまで汚水がたまった場合はいったんスイッチを切り、汚水を捨ててください。汚水がたまった状態で使用を続けた場合、汚水がもれ出し故障につながります。

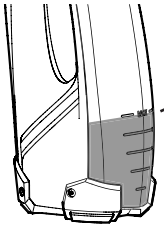

5 汚水を捨てる際はいったんスイッチを切り、汚水タンクキャップを開けてください。

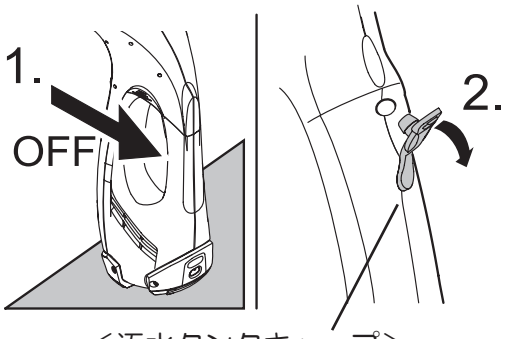

＜汚水タンクキャップ＞
矢印の方向に引っ張ってください。

※汚水タンクキャップは強く引っ張ると外れます。
強く引っ張りすぎないようご注意ください。
タンクから外れてしまった場合は押し込んで元通り取り付けてください。

6 汚水タンクにたまった汚水を捨て、キャップを閉めてください。

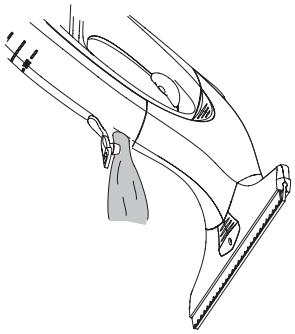

1 スイッチを押し、電源を切ります。

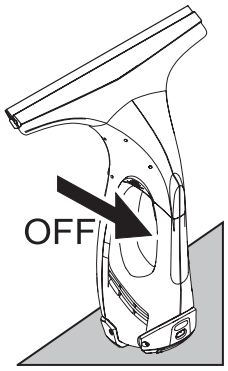

2 ワイパーヘッドレバーを上に押し上げながら、ワイパーヘッドを取り外し水洗いしてください。

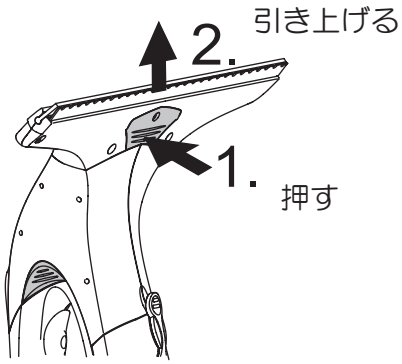

◇拭き取り跡が残る際はゴムワイパーのメンテナンスを行ってください。

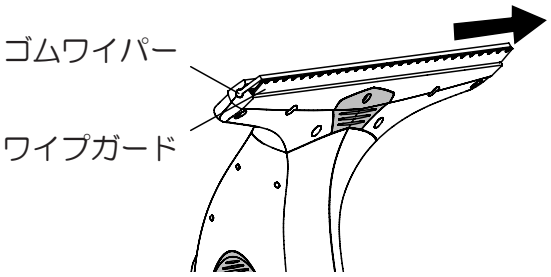

①ゴムワイパーを横へスライドさせ引き抜いてください。
②ゴムワイパーを水洗いしてください。
③ゴムワイパーを元に戻してください。

◆ゴムワイパーは両面使えます。片面が傷んできた場合は、裏側を使用してください。
◆ゴムワイパー手前のワイプガードが磨耗した際は、交換用のワイパーヘッドをご購入ください。

6．洗浄が終わったら

3 モーターヘッドボタンを押してモーターヘッドを取り外し、水洗いしてください。

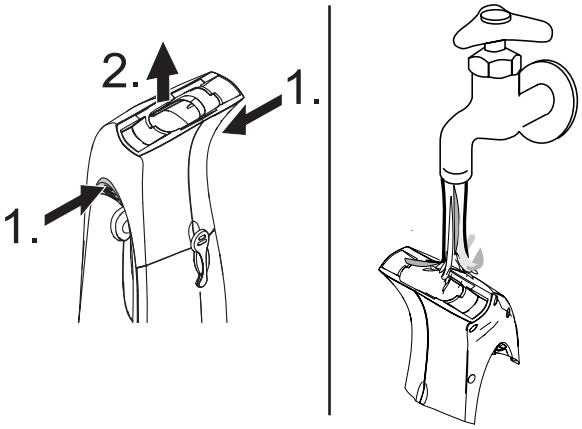

4 汚水タンクを外し、タンクの中を水洗いしてください。

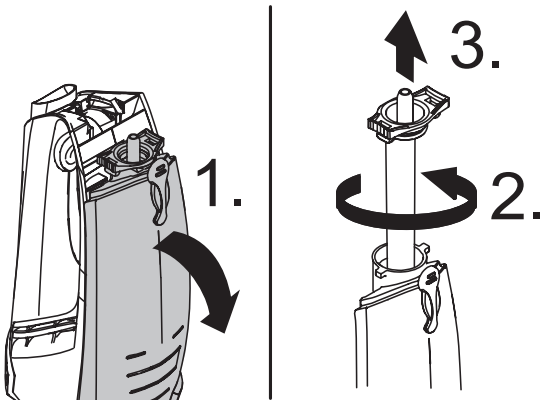

①タンクを手前に引き、本体から外します。
②ロックを左側に回してキャップを取り外します。

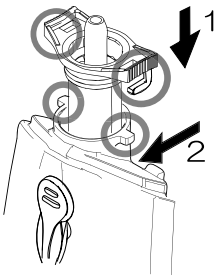

キャップを元に戻す際は両側のロックがつまみとしっかり噛み合うように戻してください。
両側のロックがつまみと噛み合ってない場合、モーターヘッドを取り付けられません。

5 完全に乾いた後組み立て、凍結しない湿気のない部屋に立てて保管してください。

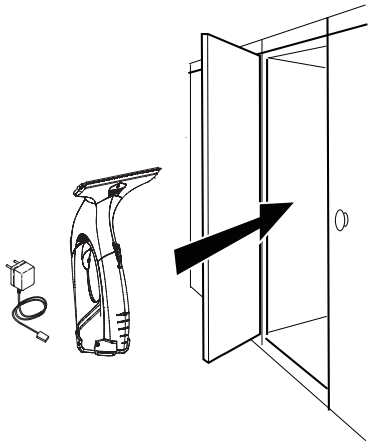

長期間保管した後使用する場合は、ご使用前に充電してください。

7．インジケーターランプの点灯とバッテリーの状態

<table>
<tr><th colspan="3">ランプの状態</th><th>バッテリーの状態</th></tr>
<tr><td rowspan="3">充電中</td><td rowspan="2">点滅</td><td>充電・電源インジケーターが
点滅している
（約 1 秒ごとに点滅）</td><td>充電中</td></tr>
<tr><td>充電・電源インジケーターが
点灯していない、または
早い速度で点滅している
（約 0.125 秒ごとに 60 秒間点滅）</td><td>バッテリーの不具合、または過放電です。充電プラグを数回抜き差しして改善しない場合は、販売店、またはケルヒャー ジャパンカスタマーサービスセンターにお問合せください。</td></tr>
<tr><td>点灯</td><td>充電・電源インジケーターが
点灯している</td><td>充電完了</td></tr>
<tr><td rowspan="3">使用中</td><td rowspan="2">点滅</td><td>充電・電源インジケーターが
ゆっくり点滅している
（約 1.5 秒点灯し、約 0.25 秒消灯）</td><td>バッテリー容量が少なくなっています。
バッテリーを充電してください。</td></tr>
<tr><td>充電・電源インジケーターが
点灯していない、
または早い速度で点滅している
（約 0.25 秒点灯し、約 1.5 秒消灯）</td><td>バッテリー容量がなくなっています。
バッテリーを充電してください。</td></tr>
<tr><td>点灯</td><td>充電・電源インジケーターが
点灯している</td><td>バッテリー残量は充分です。</td></tr>
</table>

8. 故障かな？と思ったら

本体が動かない （音がしない・ 音がしていても吸わない）	充電・電源インジケーターが点灯していない、又はゆっくり点滅している	バッテリーを充電してください。
	充電・電源インジケーターが早い速度で点滅している	販売店、又はケルヒャー ジャパン カスタマーサービスセンターにお問い合わせください。
拭き取り跡が残る	ゴムワイパーを掃除してください。	
	ゴムワイパーを引き抜き、反対面を使用してください。	
	ゴムワイパーを交換してください。	
	洗浄剤の塗布量を調整してください。 ※洗浄剤は中性洗剤をご使用ください。洗浄剤によっては、拭き跡が残ることがあります。（泡状の洗剤などを使用した場合）	
水もれがする	汚水タンクを空にしてください。	

9. 仕様

WV 50	
充電器	4.0V/600 m A
バッテリー	3.6V/1.1AH
使用電池	リチウムイオン
使用時間（満充電時）	約 20 分
充電時間	約 3 時間
清掃幅	280 mm
汚水タンク容量	100 ｃｃ
長さ×幅×高さ	130 × 90 × 355 mm
質量	700 ｇ

※外観・仕様は、開発・改良により予告なく変更する場合があります。

10. オプション アクセサリー

アクセサリーは販売店もしくはケルヒャー カスタマーサービスセンターでお買い求めください

窓ガラス用洗浄剤
（4 個入）
注文番号：6.295-302.0

JAN コード：4039784342033

ウエストバッグ
注文番号：2.633-006.0

JAN コード：4039784576810

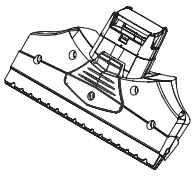

ワイパーヘッド（小）
注文番号：2.633-002.0
※ゴムワイパーも含まれます。

JAN コード：4039784518926

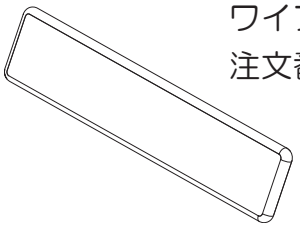

ワイプパッド 2 枚組
注文番号:2.633-100.0

JAN コード：4039784379725

延長ポール
注文番号:2.633-007.0

JAN コード：4039784815988

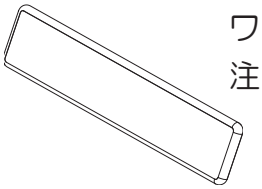

延長ポール用
ワイプパッド 2 枚組
注文番号：2.633-109.0

JAN コード：4039784849402

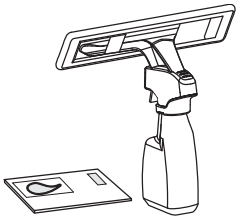

スプレーボトルセット
注文番号:2.633-114.0

JAN コード：4039784948259

１１．補修用部品

補修用部品のご注文はケルヒャーカスタマーサービスセンターへお問い合わせください

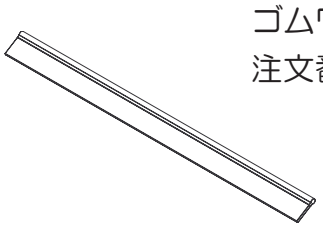 ゴムワイパー 注文番号：2.633-005.0 JAN コード：4039784518735	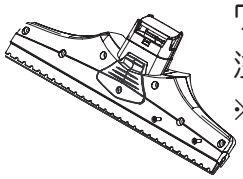 ワイパーヘッド 注文番号：4.633-043.0 ※ゴムワイパーも含まれます。 JAN コード：4039784423701
 汚水タンク 注文番号：4.633-031.0 JAN コード：4039784345768 汚水タンクキャップ 注文番号:5.633-012.0 JAN コード：4039784345782	充電アダプター 注文番号：6.654-260.0 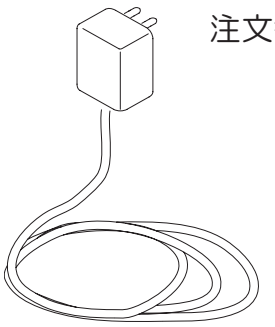 JAN コード：4039784416888

１２．アフターサービス・保証について

１．保証書が 19 ～ 20 ページに添付されています。大切に保管してください。
２．保証書の保証内容、保証規定をよくお読みください。
３．保証書は、お買い上げ販売店で必要事項を記入したものをお受け取りください。
４．保証期間は保証書に記載されています。
５．保証期間終了後の修理につきましては販売店もしくは下記ケルヒャーカスタマーサービスセンターまでお問い合わせください。

製品に関するお問合せ

ケルヒャー カスタマーサービスセンター

０１２０- ６０- ３１４０

受付日　：月曜日～金曜日（祝日、当社休日を除く）
受付時間：午前９時～１２時、午後１時～５時

修理品送り先

〒 981-3408　宮城県黒川郡大和町松坂平３ - ２

ケルヒャー ジャパン株式会社
本社修理センター　宛

※修理品をお送りいただく際には、20 ページの保証書に故障状況をご記入の上、必ず同梱してください。

１３．リチウムイオン電池の廃棄について

リチウムイオン電池のリサイクルにご協力ください

リチウムイオン電池の寿命が近づくと、使用時間が短くなります[※1]。寿命が近づくと使用時間が短くなります。その際は、下記手順を参照しリチウムイオン電池を取り出し、リサイクルボックスを設置している最寄のリサイクル協力店（電気量販店など）、または特定の回収窓口へお持ちください[※2]。
ご不明な点がございましたら、ケルヒャー カスタマーサービスセンターまでお問い合わせください。

※１：使用状況により寿命は異なります。
※２：リチウムイオン電池は、修理・交換できません。

Li-ion

＜リチウムイオン電池取り出し手順＞

警告
■必ず電池を使い切った状態で作業を行うこと
■電池を直射日光、高温、火の当たる場所に放置しないこと
■ショートさせないよう十分ご注意ください

注意
■電池は廃棄する時のみ取り外すこと
一度取り外すと修復できません。

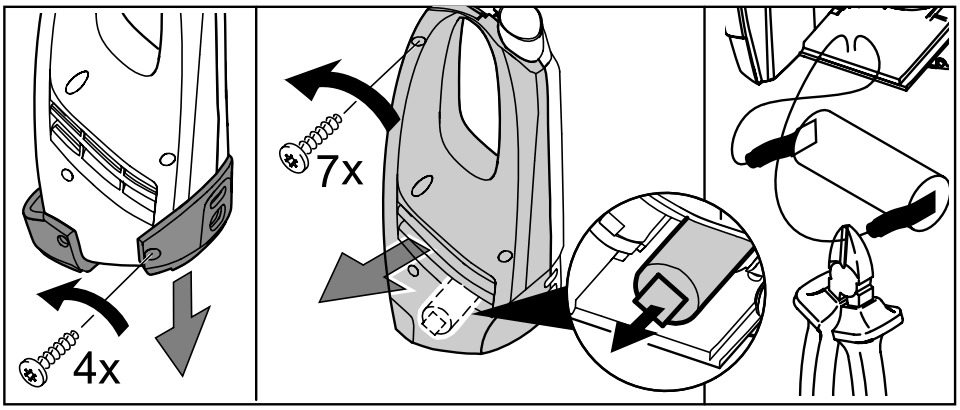

1．電源が切れていることを確認してください。
2．ネジ４本を外し、本体下部のカバーを外します。
3．モーターヘッドを外し、本体側面のネジを７箇所外してください。
4．側面のカバーを外し、電池を取り出してください。両端のケーブルをニッパーで切り離してください。

警告
ケーブルは短く切り、ケーブルの端が金属や本体に触れないようにすること。
ショートし、爆発、火災の原因になります。

最寄りのリサイクル協力店について

最寄の協力店については、有限責任中間法人 JBRC ホームページをご参照ください。
http://www.jbrc.com

保 証 書

お買い上げいただいたケルヒャー商品に万一不具合が生じた場合には、この保証規定に従い補償いたします。
この保証書によって保証書を発行している者（保証責任者）およびそれ以外の事業者に対するお客さまの法律上の権利を制限するものではありません。

■保証の内容

お買い上げいただきました商品を構成する純正部品に材料または製造上の不具合が起きた場合
ケルヒャージャパン株式会社本社修理センターで無料修理をいたします
（この無料修理を保証修理といいます）。
保証修理は部品の交換あるいは補修により行います。
また、取り外した不具合部品は弊社所有といたします。
保証修理を受けられる期間は新品を購入した日から１年間とします。

■保証できない事項

●修理の際の輸送費用

●次に示すものに起因すると判定される故障は、保証修理いたしません。

- 取扱説明書の指示に反する使用
- 保守整備の不備または間違い
- 弊社が提示している仕様の限界を超える使用
- 弊社が認めていない改造
- 純正部品および指定する油脂類以外の使用
- ご使用者の不注意による故障（凍結、落下などによる損傷・破損など）
- 業務で使用した場合

●次に示すものは保証修理いたしません。

- 経年変化により発生した不具合

  プラスチックカバーなどの自然退色、電源コード、Oリングの劣化、部材劣化に伴う性能低下など
- 使用に際し品質、機能上影響のない感覚的現象（音、振動など）
- 台風、水害、雪害などの天災による不具合
- 薬品、塩害などに起因する不具合

●次に示すものの費用は負担いたしません。

- 消耗品（Oリング、バッテリーおよびその他、これらに類する消耗品）
- お買い上げ販売店以外での修理
- 点検、清掃、調整、および定期点検整備
- この保証書に示す条件以外の費用補修など
- 本機を使用できなかったことによる不便さおよび損失など（休業損失、商業損失など）
- 洗浄対象物に損傷、破損、変色などが生じた場合
- 正しく操作をせずにケガを負った場合

●出張修理はいたしません。
修理はお買い求めいただいた販売店へご依頼ください。

■保証の適用
この保証は日本国内で使用される弊社商品のみに適用いたします。
海外へ持ち出す場合は、その時点で保証が抹消されます。

■保証修理の受け方
保証修理をお受けになる場合は、下記保証書の各項目にご記入いただき、お買い上げいただいた際のレシート／納品書を添付の上、保証修理をお申しつけください。
製造番号は、商品の裏側もしくは後部に貼られている銀色のラベルに記載されています。

■保証修理の申し込み方法
ご購入の際に受領されたレシートあるいは納品書と下記保証書を添付の上、お買い上げいただいた販売店にお持ちいただくか、またはケルヒャー ジャパン株式会社本社修理センターまでお送りください。
ご不明な点がございましたらケルヒャーカスタマーサービスセンターまでご連絡ください。
お客さまにご記入いただいた保証書の内容は、保証期間内のサービス活動およびその後の安全点検活動のために利用させていただく場合がございますので、ご了承ください。

WV 50	保証期間：1 年	製造番号：
お買い上げ日　：　平成　　年　　月　　日		
お客様	お名前： ご住所： 電話：（　　）　　－	
販売店	店名： 住所： 電話：（　　）　　－	
（故障状況）		

ケルヒャー ジャパン株式会社
本　　社：〒981-3408　宮城県黒川郡大和町松坂平３丁目２番　TEL：(022) 344 － 3140

東日本営業グループ　TEL：(048) 710 － 8770
西日本営業グループ　TEL：(072) 650 － 1397
九州営業グループ　TEL：(092) 934 － 2828

ホームページアドレス　http://www.karcher.co.jp