Pompe haute pression
330MX

La pompe à plongeur haute pression de type 330MX offre un débit max. pression de service maximale de 3 000 bar et un Débit nominal de 57,5 l/min.

Les pompes à piston haute pression de la série MX fournissent des pressions de travail allant jusqu'à 3 000 bar. Ainsi, les pompes de la série MX conviennent parfaitement aux travaux tels que le sectionnement, la décomposition, l'enlèvement de couches et le décapage.

Conçues en soupape centrale, ces pompes à piston plongeur présentent des rendements volumétriques élevés même à des hautes pressions. Les pistons plongeurs en métaux durs utilisés sont extrêmement stables et ils assurent une longue durée de vie et, par conséquent, des frais d'entretien moindres. De plus, ils sont insensibles aux chocs de températures. Le guidage du piston plongeur assure une longue durée de vie du système d'étanchéité. Le système de retenue d'eau utilisé empêche les fuites, permet une bonne résistance des joints à haute pression et agit contre la pénétration d'air.

© WOMA GmbH

Sous réserve de modifications !

Caractéristiques techniques	
Poids total env.	883 kg
Raccord de précompression	IG 2" (FEMELLE)
Raccord de pression avec bride	9/16“ UNF-LH
Raccords d’eau de refroidissement	IG ½“
Régime du vilebrequin max. min.	426 1/min en fonction des paramètres d’exploitation
Arbre d’entraînement	Diamètre de 70 mm k6, Clavette selon DIN 6885 feuille 1, A20 x 12 x 100
Couple moyen sur l'arbre d'entraînement max.	1278 Nm
Moment d’inertie J	0,114 kgm²
Moment d’inertie GD²	4,45 Nm²
Précompression du produit min. max. Amplitude de pression autorisée pendant l’utilisation max.	1,5 bar 5,0 bar ± 2,0 bar (l’installation ne peut à aucun moment chuter sous une valeur de 0,5 bar.)
Température du produit min. max.	+5 °C +30 °C (températures plus élevées sur demande)
Admission de produit requise min.	1,5 fois le débit nominal de la pompe, en fonction du kit de changement.
Niveau de pression acoustique émise conformément à la norme DIN EN ISO 11200	>80 dB(A)
Quantité de remplissage d’huile de l’extrémité de la transmission env.	30 l
Viscosité de l’huile ISO VG conformément à la norme DIN 51517-2 ou -3	320 mm²/s
Pression d’huile pour la lubrification sous pression	1,5 - 5,0 bar
Pression d’huile sur la soupape de décharge (réglage)	5,0 bar
Finesse du filtre à huile	0,025 mm
Température de l’huile max. Valeur de consigne	80 °C 60 - 70 °C
Échangeur de chaleur, besoin en eau de refroidissement env.	10 - 20 l/min
Échangeur de chaleur, température de l’eau de refroidissement min. max.	+5 °C +45 °C
Échangeur de chaleur, pression de l’eau de refroidissement min. max.	1,5 bar 10 bar

Variantes de performances

Vitesse de rotation de l'arbre d'entraînement		**Vitesse de rotation de la manivelle**	P18		P20		P22	
1 500 [tr/min]	(1 800) [tr/min]		3 000 bar		2.500 bar		2.100 bar	
Transmission		**[tr/min]**	**[kW]**	**[l/min]**	**[kW]**	**[l/min]**	**[kW]**	**[l/min]**
	4,23	426	187	37	200	46,5	209	57,5
4,23		355	156	31	166	39	174	48

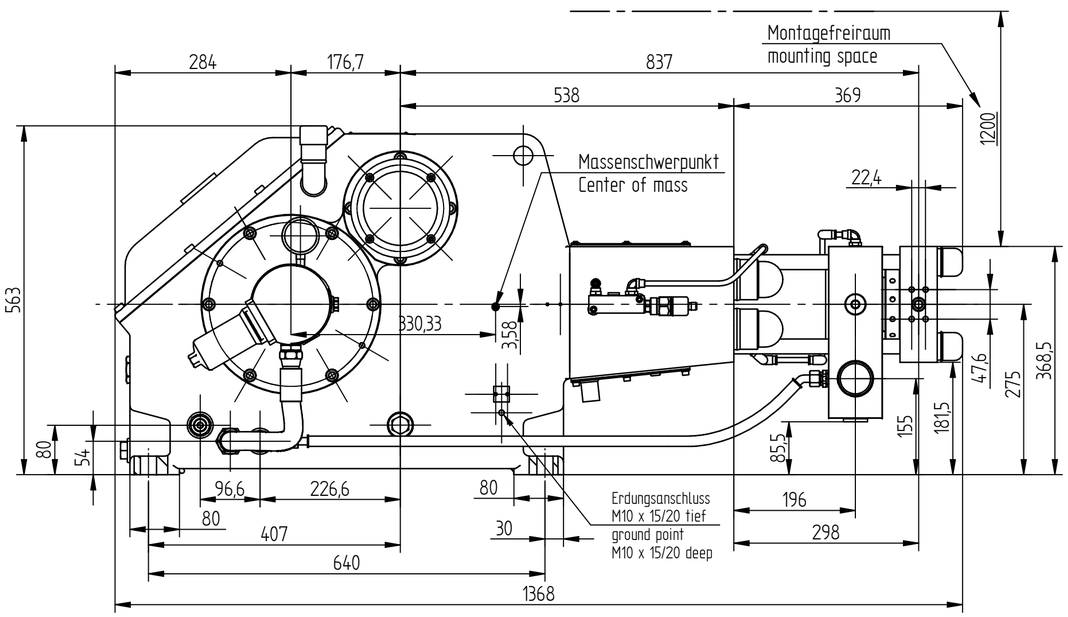

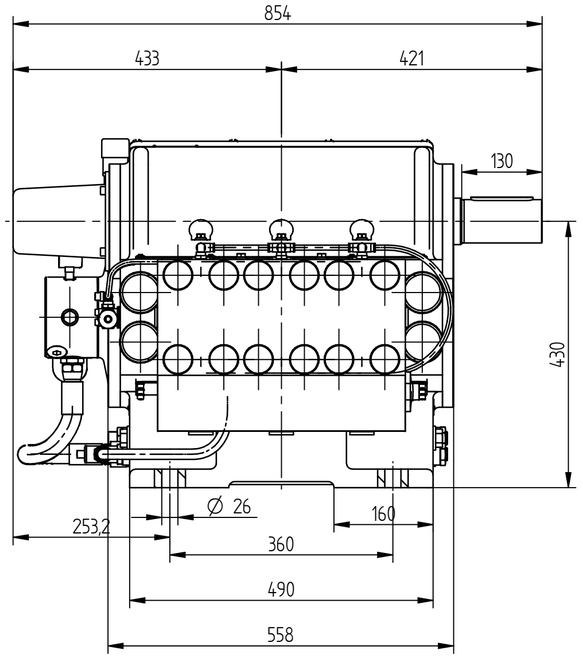

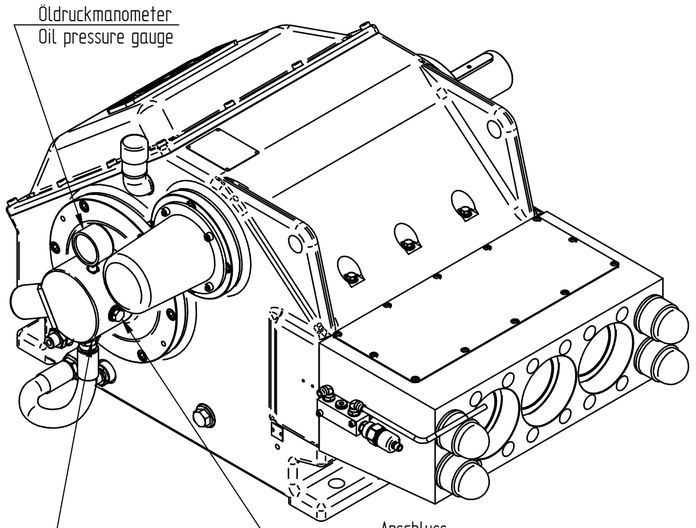

Anschluss
Öldrucksensor oder -schalter
IG 1/2 x 14 tief
Connection
Oil pressure sensor or switch
IG 1/2 x 14 deep

Anschluss
Öltemperatursensor oder -schalter
IG 1/2 x 22 tief unter Verwendung von Reduzierhülsen 9.878-278.0.
Tauchhülsenlänge: 25-35 mm
Connection
Oil temperature sensor or switch
IG 1/2 x 22 deep using Reducing sleeves 9.878-278.0.
Thermowell length: 25-35 mm

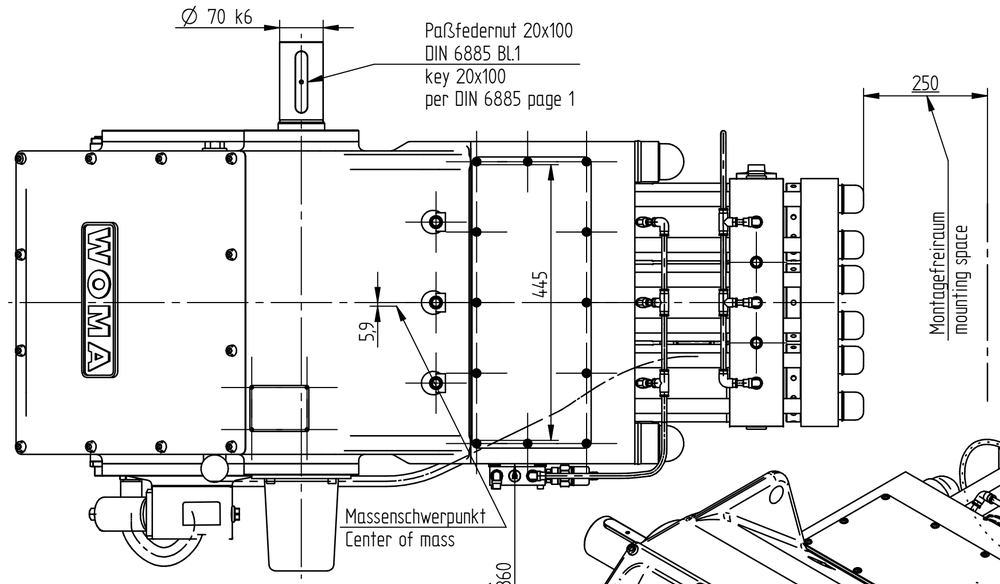

möglichst direkt und ohne (!)
Verbindungen zu anderen Rücklaufen drucklos abführen,
z.B. in den Tank
opt. Ohne Sperrwasserüberwachung
ebenfalls drucklos abführen
as directly as possible and without (!)
connections to other discharge unpressurised returns,
e.g. into the tank
opt. Without sealing water monitoring
also discharge without pressure

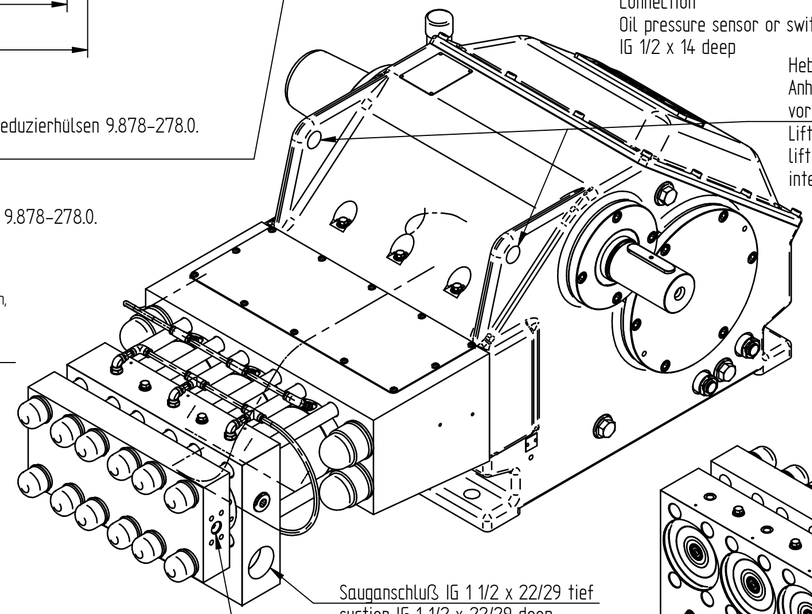

Sauganschluß IG 1 1/2 x 22/29 tief
suction IG 1 1/2 x 22/29 deep

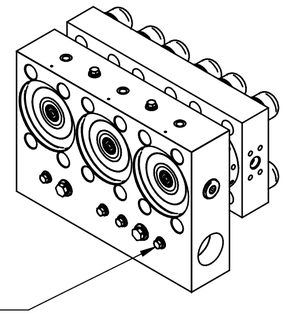

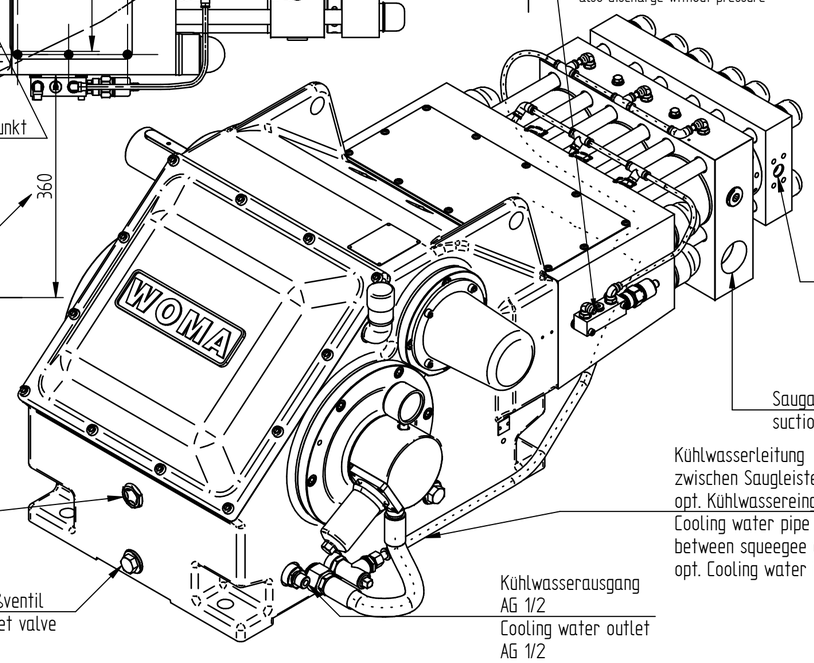

Flanschbild für WOMA
Hochdruckflansche und Ventiltechnik
Ø20 H7 x 12 tief
4x M10 x 15/20 tief
Flange pattern for WOMA
High pressure flanges and valve technology
Ø20 H7 x 12 deep
4x M10 x 15/20 deep

Anschluss Wasservordruck IG 1/4 x 12 tief:
Drucksensor oder -schalter
Temperatursensor oder -schalter
Tauchhülsenlänge: 25 - 55 mm
Connection for water inlet pressure IG 1/4 x 12 deep:
Pressure sensor or switch
Temperature sensor or switch
Thermowell length: 25 - 55 mm

Sauganschluß IG 2 x 30/50 tief
suction IG 2 x 30/50 deep

Ölfüllung: ca. 30l
Gewicht: ca. 887 kg netto
Alle Maße in mm
Gewinde "M" nach DIN 13 / ISO 261
Gewinde "G" nach DIN ISO 228/1

Oil filling: approx. 30l
Weight: approx. 887 kg net
All dimensions in mm
Thread "M" according to DIN 13 / ISO 261
Thread "G" according to DIN ISO 228/1

Ölstandschauglas
oil sight glass

Ölablaßventil
oil outlet valve

Kühlwasserleitung
zwischen Saugleiste und Kühlschlange
opt. Kühlwassereingang AG 1/2
Cooling water pipe
between squeegee and cooling coil
opt. Cooling water inlet AG 1/2

Kühlwasserausgang
AG 1/2
Cooling water outlet
AG 1/2

887 kg

Maße werden besonders geprüft
especially checked dimensions

Erstmusterprüfung
first sample examination ☐
Bescheinigung EN 10204
certification EN 10204 ☐

Werkstoff / *material / substance*	Allgemeintoleranzen / *general tolerances*	Projection E	Oberfläche / *surface*	WOMA Kärcher Group
	DIN ISO 2768-mK	dimensions in mm	EN ISO 1302	
Halbzeug / *semi finished product*	Tolerierung / *toleration* DIN EN ISO 8015		Material-Nr. / *material no.*	9.744-337.0
			Benennung / *description*	Massblatt Pumpe 330 – 400 MX Dimension sheet pump 330 – 400 MX

Werkstoffbez. / *mat. designation* ☐ geprüft *checked*	document	number	type	version	status	scale	sheet	of
Schweißtechn. / *welding techn.* ☐	5941452-0	5941452	DRK	00	PN	1:7	1	1

Ausgabedatum *date of issue*	*Gezeichnet drawn by*	Technische Referenz *technical reference*	Genehmigt *approved by*	Änderung / *Engineering change* index	Anzahl / *count*	number	ersetzt / *replaces* Datum / *date*	index
	DE881314	DE881314	DE881314	0	0	2212703		

The reproduction, distribution and utilization of this document as well as the communication of its contents to others without explicit authorization is prohibited. Offenders will be held liable for the payment of damages.
All rights reserved in the event of the grant of a patent, utility model or design. Copyright © WOMA GmbH. Schutzvermerk ISO 16016 beachten.

A2