KÄRCHER

MC 250
Implements

Svenska	3
Suomi	26
Norsk	50
Dansk	73
Eesti	96
Latviešu	119
Lietuviškai	142
Русский	165
Українська	190
Polski	215

Register your product
www.kaercher.com/welcome

001

59692230 (05/21)

Innehåll

1 Påbyggnadsredskap från fabrik 3
1.1 Påbyggnadsredskap för sopbehållare 3
1.1.1 Demontera sopbehållare..... 3
2.0.1 Montera skräpbehållare 6
2.0.2 Töm sopbehållaren 6
2.0.3 EU-försäkran om överensstämmelse..... 7
2.0.4 Hydraulventil, nöddrift 7
2.1 Öppna/stänga låset..... 8
2.2 Påbyggnadsredskap sopsystem med två borstar (från fabrik)..... 8
2.2.1 Redskapsvy sopsystem med två borstar 8
2.2.2 Krav för demontering/montering 8
2.2.3 Demontera påbyggnadssopsystemet med två borstar..... 8
2.2.4 Montera påbyggnadssopsystemet med två borstar. 9
2.2.5 Tilldelning sopmaskin med sopsystem med två borstar..... 10
2.2.6 Skötselarbeten tvåborstsystem..... 10
2.2.7 Ställa in sopspegel..... 11
2.2.8 Förvaring..... 11
2.3 Påbyggnadsredskap sopsystem med tre borstar (från fabrik)..... 11
2.3.1 Redskapsvy sopsystem med tre borstar..... 11
2.3.2 Krav för demontering/montering 11
2.3.3 Demontera sopsystemet med tre borstar..... 11
2.3.4 Montera sopsystemet med tre borstar 13
2.3.5 Tilldelning sopmaskin med sopsystem med tre borstar..... 14
2.3.6 Användning som ogräsborste 14
2.3.7 Transportsäkring 14
2.3.8 Underhållsarbeten 15
2.3.9 Ställa in sopspegel..... 15
2.3.10 Förvaring..... 16
2.4 Sopning..... 16
2.4.1 Symboler på displayen vid sopning 16
2.4.2 Korsningsfunktion 16
2.4.3 Påbyggnadssats för ljudisolering (tillval från fabrik). 16
2.4.4 Fyll färskvattentanken/återvinningsvattentanken..... 16
2.4.5 Arbetar med spolvatten..... 17
2.4.6 Vattencirkulationssystem/återvinningsdrift..... 18
2.4.7 Sopa 18
2.4.8 Pedal för borstens anliggningstryck..... 18
2.4.9 Kontrollera sopbehållarens nivå..... 18
2.5 Skötsel och underhåll 19
2.5.1 Rengör sugmunnen och sugsystemet 19
2.5.2 Töm smutsvatten/återvinningsvatten 19
2.5.3 Rengör återvinningssystemet 19
2.5.4 Rengöra fläkten 20
2.5.5 Rengöra sopbehållaren 20
2.5.6 Rengör fordonet..... 20
2.6 Frontlyft..... 20
2.6.1 Avsedd användning 20
2.6.2 Montera frontlyft..... 20
2.6.3 Demontera frontlyft 21
2.7 Påbyggnadssats påbyggnadsram..... 22
2.8 Påbyggnadsredskap högtryckstvätt (från fabrik)..... 22
2.8.1 Symboler på displayen under sopning..... 22
2.8.2 Avsedd användning 22
2.8.3 Säkerhetsinformation..... 23
2.8.4 Manövrering..... 23
2.8.5 Skötsel och underhåll 23
2.8.6 Hjälp vid störningar 24
2.8.7 Tekniska data..... 24
2.8.8 Försäkran om inbyggnad 24
2.9 Påbyggnadsredskap handsugslang (från fabrik) 25
2.9.1 Arbeta med handsugslangen 25

1 Påbyggnadsredskap från fabrik

1.1 Påbyggnadsredskap för sopbehållare

Påbyggnadsredskapet sopbehållare kan endast användas tillsammans med ett sopsystem med borstar eller skrubbsystem från Kärcher. Dessa påbyggnadsredskap beskrivs efter kapitlet.

1.1.1 Demontera sopbehållare

Skräpbehållaren kan endast demonteras och läggas ner om påbyggnadssatsen stöd (tillval) används. Beskrivningen görs med hjälp av påbyggnadssatsen stöd.

⚠ ***FARA***

Risk för skador på grund av skräpbehållaren

Håll tillräckligt avstånd från skräpbehållaren och stöden vid demontering/montering.

Håll tillräckligt med avstånd till riskområdet och sluta omedelbart att sänka ned / höja skräpbehållaren om någon beträder riskområdet.

Säkra den upphöjda skräpbehållaren med säkringsstöden när du arbetar under den.

Demontera endast skräpbehållaren när den är helt tömd.

OBSERVERA

Risk för personskador och materiella skador

Ställ sopbehållaren endast på plana och jämna ytor.

1. Töm skräpbehållaren innan du demonterar den. Se kapitlet ”Tömma skräpbehållaren”.

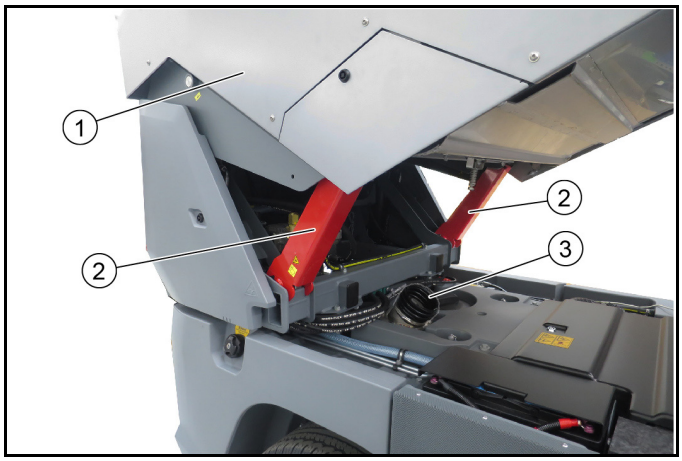

Bild: Skräpbehållaren säkrad

① Skräpbehållare
② Säkringsstöd
③ Tätningsmuff

2. Höj skräpbehållaren tills säkringsstöden kan fällas framåt. Se kapitlet ”Tömma skräpbehållaren”.
3. Sänk skräpbehållaren på säkringsstöden.

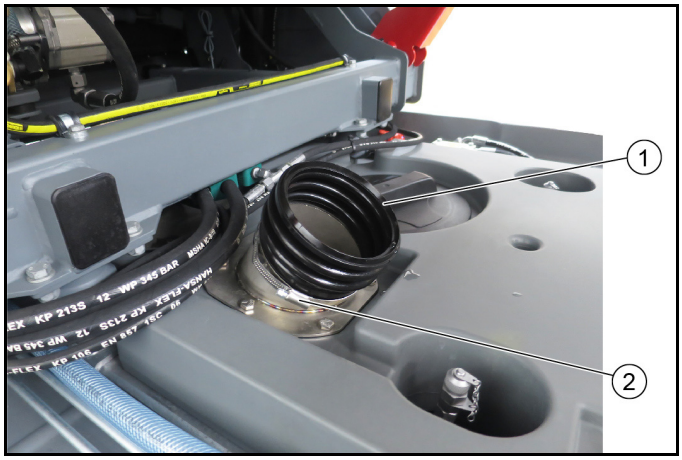

① Tätningsmuff

② Slangklämma

4. Ta bort tätningsmuffen. För att göra detta, öppna slangklämman (SW 7) och dra av tätningsmuffen.

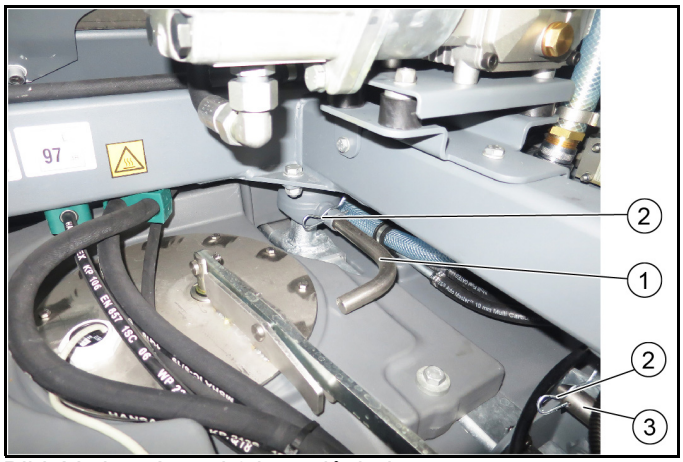

Bild: Variant A med 2 korta låsbultar

① Främre låsbult, kort
② Fjädersprint
③ Bakre låsbult, kort

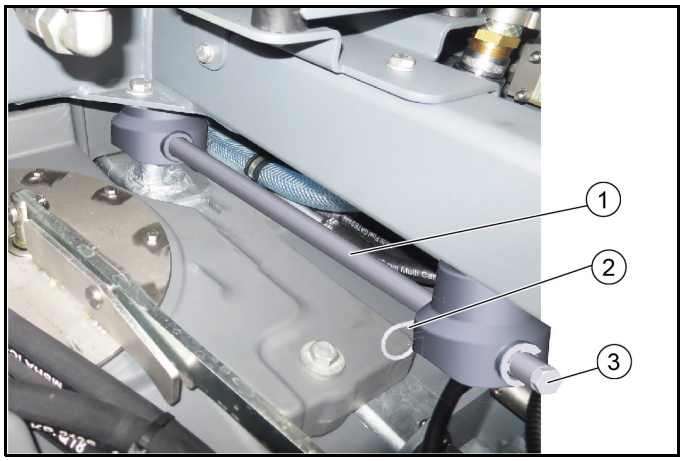

Bild: Variant B med lång låsbult

① Låsbult, lång
② Fjädersprint
③ Sexkantsskruv

5. **Variant A:** Dra ut de främre korta låsbultarna (vänster och höger), dra först ut fjädersprinten.
6. **Variant B:** Dra ut den långa låsbulten (vänster och höger) helt, dra först ut fjädersprinten.
   a Använd en glidhammare för att dra ut den
   b För att göra detta, skruva ut sexkantskruven och skruva in glidhammaren i befintlig gänga.
7. Höj upp skräpbehållaren lite och fäll tillbaka säkringsstöden till förvaringsläget.
8. Sänk ned skräpbehållaren helt.
9. Gör hydrauliken trycklös, se kapitel ”Hydraulisk tryckavlastning”.

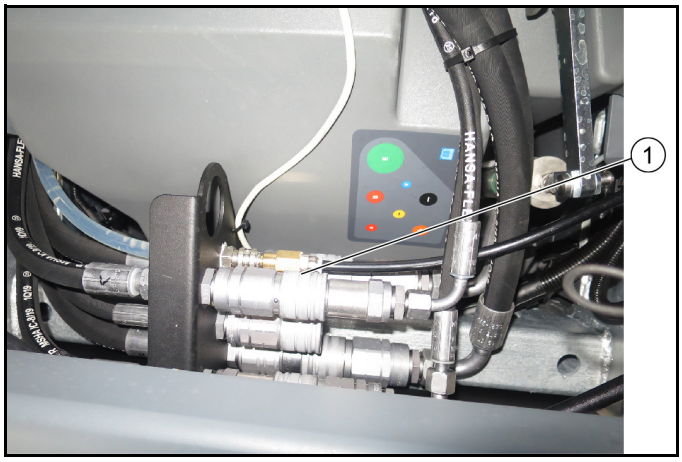

① Hydraulanslutningar bak

10. Koppla bort skräpbehållarens hydraulslangar från hydraulanslutningarna.

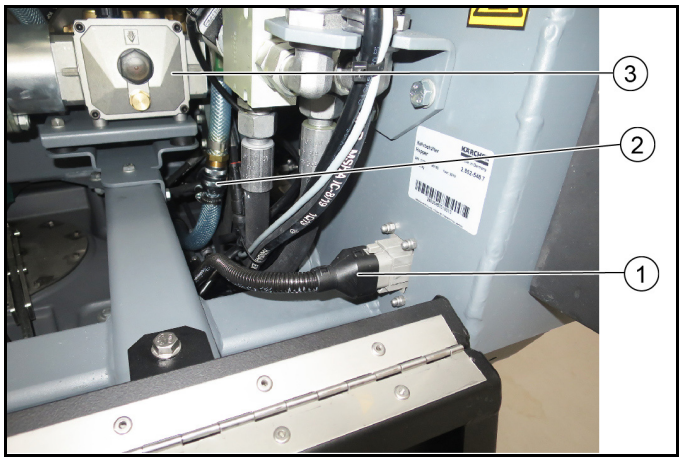

① Kontakt för strömförsörjning
② Vattenanslutning för högtryckstvätt (tillval)
③ Högtryckstvätt (tillval)

11. Dra ut strömkontakten.
12. Koppla bort backkameran (om sådan finns).
13. För högtryckstvätt (tillval): Koppla bort vattenanslutningen.
14. Sväng sidokåporna (vänster och höger) utåt.

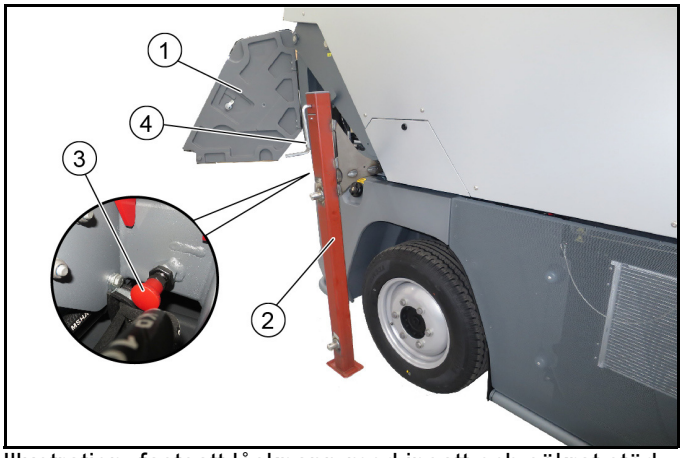

Illustration: fastsatt låsknapp med insatt och säkrat stöd

① Bakre sidokåpa
② Bakre stöd
③ Låsknapp (4x)
④ Vev

15. **Obs**: Innan stödet skjuts in måste alla 4 låsknappar (ingår i påbyggnadssatsen ”Stöd”) till vänster fram och bak samt till höger fram och bak på skräpbehållare fästas,

justeras och säkras med låsmuttrar. Se ”Montera låsknappar” i slutet av detta kapitel.

16. Skjut in de bakre stöden (vänster och höger) så långt det går. För att skjuta in, dra ut den röda låsknappen samtidigt. Släpp låsknappen för att låsa. Låsbulten griper in i stödens hål vid låsning. Kontrollera att stöden är ordentligt låsta.
17. Fäst och säkra de främre stöden enligt beskrivningen för de bakre stöden.

Hänvisning

De främre stöden är markerade och passar bara på motsvarande sida.

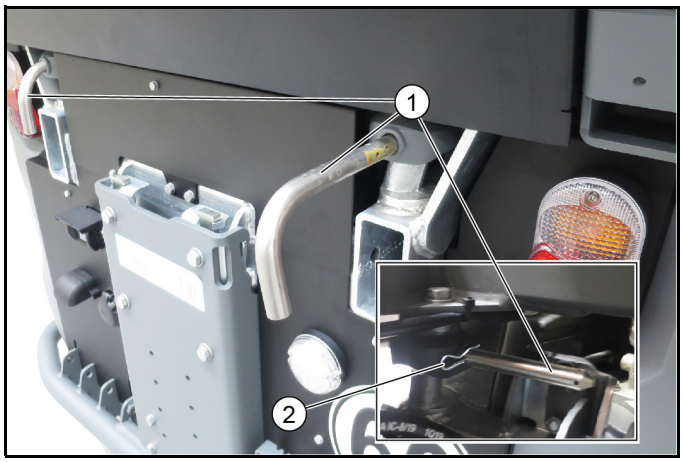

Bild: Variant A med 2 korta låsbultar

① Bakre låsbult, kort
② Fjädersprint

Bild: Variant B med lång låsbult

① Låsbult, lång
② Sexkantsskruv

18. **Med variant A:** Veva upp de bakre stöden tills de bakre låsbultarna kan dras ut.
19. För att dra ut fjädersprinten, öppna först bakluckan på skräpbehållaren. Bakluckan finns i två olika utföranden.
    a Variant 1: Bakluckan kan öppnas med en fyrkantsnyckel.
    b Variant 2: Bakluckan är en skruvad plåt, ta antingen bort de fyra skruvarna eller dra ut fjädersprinten genom sidoöppningen.
20. Dra ut fjädersprinten.
21. Dra ut vänster och höger kort låsbult.
22. **Med variant B:** Kontrollera om den långa låsbulten redan har dragits ut helt, om så är fallet krävs inga ytterligare åtgärder.

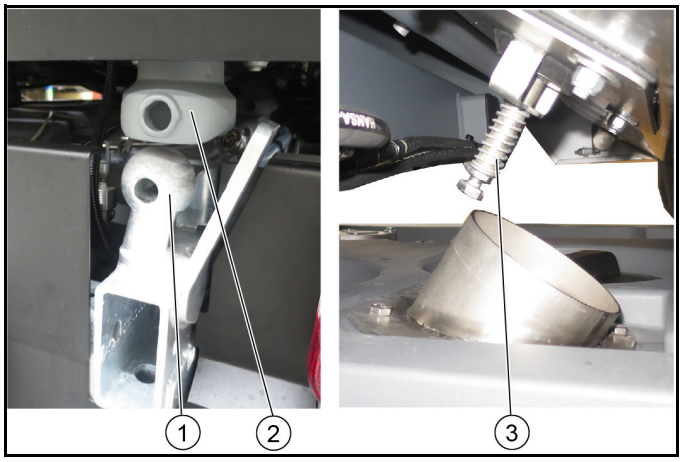

① Kulskålar
② Skräpbehållare
③ Ventil för återvinningsvatten

23. Veva upp stöden växelvis fram och bak (vänster och höger):
    a tills skräpbehållaren är synlig över kulskålarna.
    b tills ventilen för återvinningsvatten är synlig.
    c Se till att skräpbehållaren inte trycker mot hytten på framsidan.
24. Skräpbehållaren står nu självständigt på stöden.

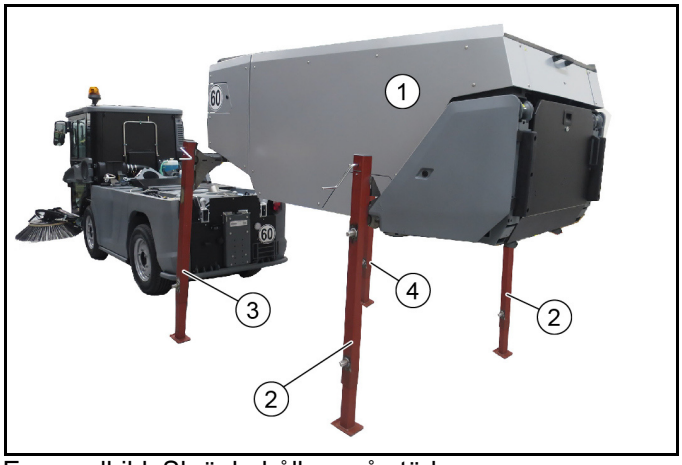

Exempelbild: Skräpbehållare på stöd

① Skräpbehållare
② Bakre stöd (2x)

Hänvisning

Stöden är identiska

③ Främre stöd vänster

Hänvisning

Stödet är markerat för vänster

④ Främre stöd till höger

Hänvisning

Support är markerat för höger

25. Kör försiktigt bort fordonet från sopbehållaren.

Montera låsknappar (4x)

Låsknapparna 6.321–295.0 är en del av påbyggnadssatsen ”Stöd”

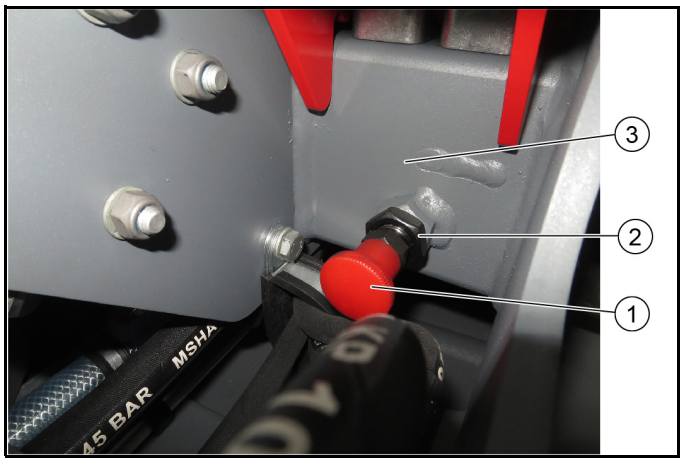

① Låsknapp
② Låsmutter
③ Skräpbehållarens ram för att sätta i stödet

- Skruva in låsknappen i gängan på den svetsade muttern på ramen och justera:
  a Om inställningen är korrekt släpper bulten på den tryckta låsknappen spåret för stöden.
  b Fäst med låsmuttern.

2.0.1 Montera skräpbehållare

⚠ ***FARA***

Risk för skador på grund av skräpbehållaren

Håll tillräckligt avstånd från skräpbehållaren och stöden vid demontering/montering.
Håll tillräckligt med avstånd till riskområdet och sluta omedelbart att sänka ned / höja skräpbehållaren om någon beträder riskområdet.
Säkra den upphöjda skräpbehållaren med säkringsstöden när du arbetar under den.

OBSERVERA

Risk för personskador och materiella skador

Montera skräpbehållaren endast på plana och jämna ytor.
Kontrollera vid montering att kulskålar och låsbultar sitter korrekt.
Om det behövs, ordna hjälp från av en andra person (instruktör) när du monterar skräpbehållaren.

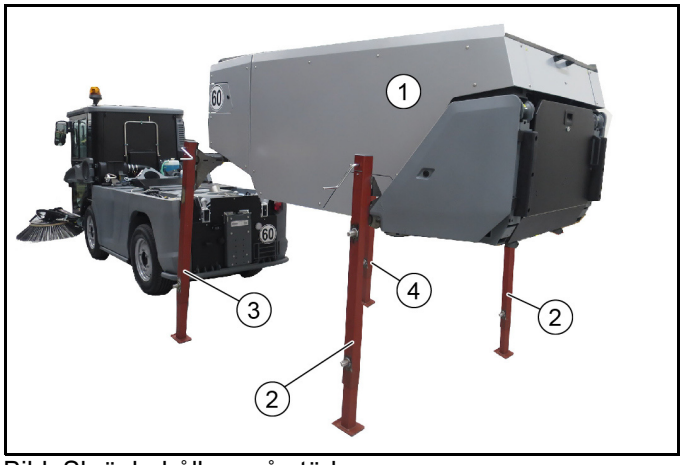

Bild: Skräpbehållare på stöd

① Skräpbehållare
② Bakre stöd (2x)
③ Främre stöd vänster
④ Främre stöd till höger

Skräpbehållaren monteras på fordonet i omvänd ordning mot demontering, varför illustrationen utelämnas här.

1. Kör försiktigt in fordonet under skräpbehållaren.
   a Vänster och höger sidopaneler måste vara öppna.
2. Sänk skräpbehållaren med vevarna på stöden tills skräpbehållaren sitter ordentligt på plats i de fyra kulskålarna. Kalla vid behov in en andra person.

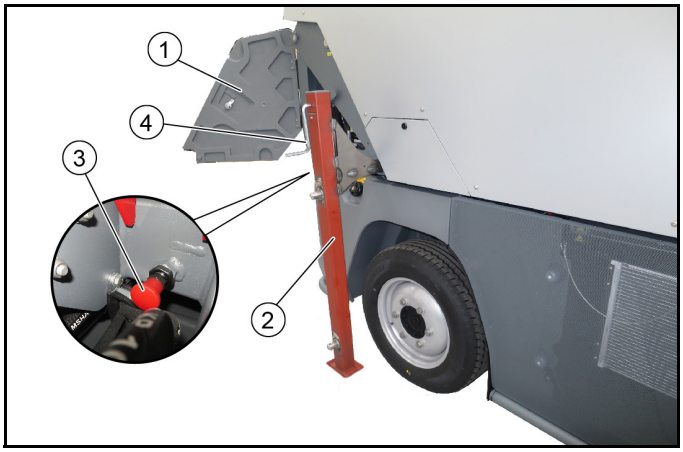

① Sidokåpa
② Stöd
③ Låsknapp
④ Vev

3. Dra i låsknappen och lossa stödens lås, dra ut stöden (4x).
4. Sätt i de bakre låsbultarna (vänster och höger) och säkra med fjädersprintar.
5. Gör hydrauliken trycklös, se kapitel ”Hydraulisk tryckavlastning”.
6. Anslut skräpbehållarens hydraulslangar (iaktta färgerna).
7. Anslut strömkontakten.
8. För högtryckstvätt (tillval): Anslut vattenanslutningen.
9. Lyft skräpbehållaren och säkra den med säkringsstöd.
10. Montera tätningsmuffen.
11. Sätt i de främre låsbultarna (vänster och höger) och säkra med fjädersprintar.
12. Sänk ned skräpbehållaren helt. Fäll först in säkringsstöden.
13. Skräpbehållaren är nu monterad på fordonet.
14. Välj motsvarande program >Sopning< på displayen.

2.0.2 Töm sopbehållaren

⚠ ***FÖRSIKTIGHET***

Risk för vältning

Töm skräpbehållaren endast på fast underlag.
Iaktta säkerhetsavståndet när du tömmer i lutningar och på ramper.

⚠ ***FÖRSIKTIGHET***

Fara på grund av ivägrullning

För körriktningsspaken för tömning i neutralläge.
Aktivera parkeringsbromsen.

⚠ ***FÖRSIKTIGHET***

Risk för personskador

Stäng av sugfläkten innan du tömmer skräpbehållaren.

⚠ ***FÖRSIKTIGHET***

Risk för personskador

Se till att inga personer eller djur befinner sig i skräpbehållarens svängningsområde under tömningen.

⚠ ***FÖRSIKTIGHET***

Klämrisk

Ta aldrig i stängerna i tömningsmekaniken.

⚠ ***FÖRSIKTIGHET***

Fara för brand

Vid tömning, se till att det inte finns något brandfarligt material (t.ex. löv ...) i tömningsområdet.

① Töm sopbehållaren
② Påbyggnadssats handsugslang (tillval)

1. Om en påbyggnadssats handsugslang är monterad på fordonet, fäll den åt sidan och säkra den innan den töms. Se kapitlet ”Påbyggnadsredskap handsugslang”.
2. Kör fordonet till tömningsläget i långsam transportläge.
3. Stanna fordonet.
4. Sätt körriktningsspaken i neutralläget (mellanläget).
5. Tillkoppla hydraulsystemet (PTO).

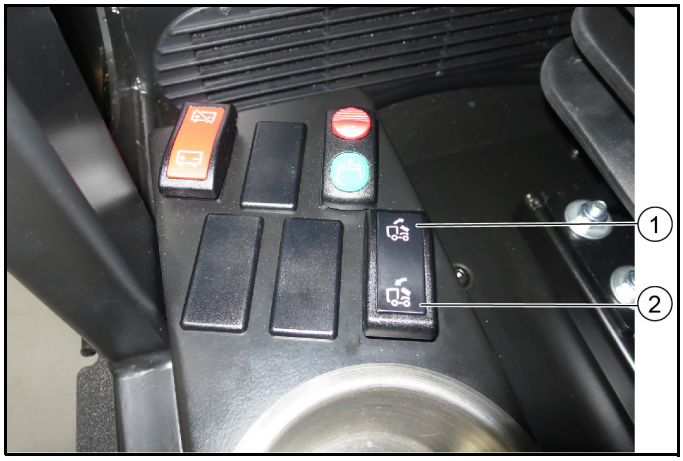

① Omkopplingsläge lyft/töm sopbehållaren
② Omkopplingsläge sänk sopbehållaren

6. Använd omkopplaren.
7. Töm skräpbehållaren.

   Information

   Lyft alltid sopbehållaren ända till slutläget.
   Rengör från smuts med en smutsskrapa (tillval) och vatten vid behov. Se kapitlet ”Rengöra sopbehållaren”

Tekniska data

Volym skräpbehållare (brutto)	l (m^3)	2500 (2,5)

2.0.3 EU-försäkran om överensstämmelse

Härmed förklarar vi att nedan angiven maskin genom sin utformning och konstruktionstyp samt i det utförande som marknadsförs av oss uppfyller gällande grundläggande säkerhets- och hälsokrav i EU-direktivet. Denna försäkran upphör att gälla om maskinen ändras utan att detta har godkänts av oss.
Produkt: Sopmaskin
Typ: PF-E (MC 250)

Gällande EU-direktiv
2006/42/EG (+2009/127/EG)
2014/30/EU
2000/14/EG

Tillämpade harmoniserade standarder
EN 13019
CISPR 12

Tillämpad konformitetsbedömningsprocedur
2000/14/EG: Bilaga V

Ljudeffektsnivå dB(A)
MC 250 Euro 6
Uppmätt: 106
Garanterad: 108
99 *mit optionalem Anbausatz Schalldämmung (ab Werk)
MC 250 Stufe V
Uppmätt: 105
Garanterad: 108
99 *mit optionalem Anbausatz Schalldämmung (ab Werk)
Undertecknarna agerar på uppdrag av och med ledningens godkännande.

H. Jenner
Chairman of the Board of Management

i.V. S. Reiser
Director Regulatory Affairs & Certification

Dokumentationsbefullmäktigad:
S. Reiser
Alfred Kärcher SE & Co. KG
Alfred-Kärcher-Str. 28 - 40
D-71364 Winnenden (Germany)
Tfn: +49 7195 14-0
Fax: +49 7195 14-2212
Winnenden, 2020/01/01

2.0.4 Hydraulventil, nöddrift

Nöddriften krävs för följande aktiviteter:

- Höj/sänk skräpbehållaren om redskapets hydraulik inte fungerar, t.ex. på grund av motorfel.

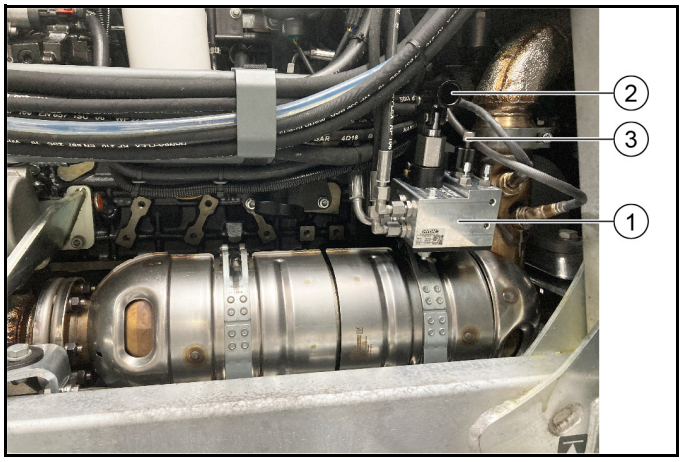

① Hydraulventil, nöddrift
② Handpump
③ Räfflad skruv

1. När motorn är avstängd: Vrid den räfflade skruven till rätt läge, skräpbehållaren kan höjas eller sänkas.
2. Manövrera handpumpen med handröret, detta sitter i lådan under passagerarsätet.
3. Innan du börjar arbeta i motorrummet, säkra den upphöjda skräpbehållaren med de röda säkringsstöden (på lyftcylindrarna) till vänster och höger.

2.1 Öppna/stänga låset

Låset används för att säkra påbyggnadsredskap (t.ex. sopsystem, frontlyft). De sitter till vänster och höger i området framför framhjulet och har en gul spak.

⚠ ***FÖRSIKTIGHET***

Risk för olycksfall

Kontrollera att förreglingen är korrekt inställd för varje ny påbyggnad.

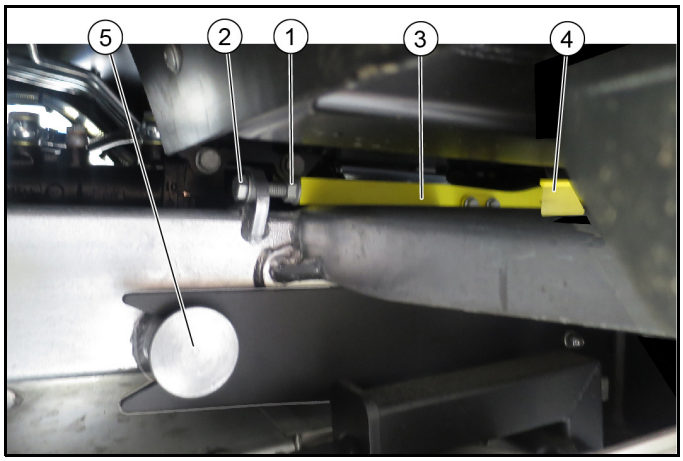

① Låsmutter
② Skruv
③ Låsspak, gul
④ Handtag
⑤ Fästpunkt fordon/påbyggnadsaggregat

1. **Öppna låset**
   a Lossa låsmuttern.
   b Lossa skruven på vänster och höger låsspak ca 1 cm. Låset är upplåst.
   c Lyft låsspaken med sidohandtaget och tryck sedan tillbaka det. Påbyggnadsredskapet kan tas bort.
2. **Stänga låset**
   a För in påbyggnadsredskapets fästarm så långt det går.
   b För låsspaken framåt.
   c Dra åt skruven och kontrollera att påbyggnadsredskapet sitter säkert.
   d Dra åt låsmuttern.

2.2 Påbyggnadsredskap sopsystem med två borstar (från fabrik)

2.2.1 Redskapsvy sopsystem med två borstar

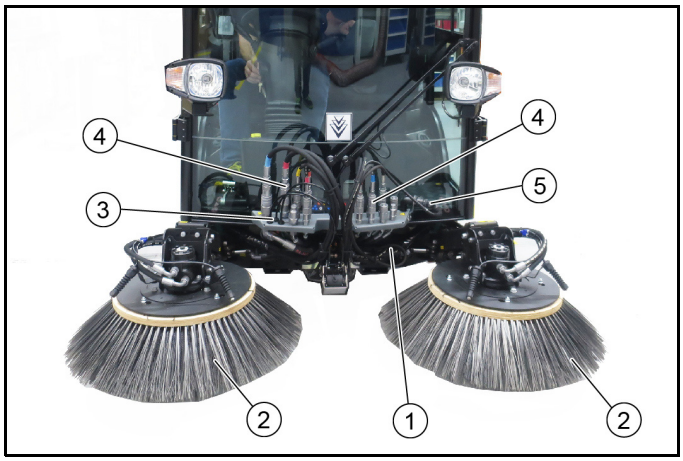

Bild: Sopsystem monterat

① Sopsystem med två borstar med sugmun
② Sidborstar
③ Vattenanslutning
④ Hydraulanslutning
⑤ Strömförsörjning påbyggnadsredskap

2.2.2 Krav för demontering/montering

För att montera/demontera sopsystemet behövs en bytesvagn.

Hänvisning

Valfritt tillbehör, best.nr 2.852-862.0

1 Parkera fordonet på en jämn yta.
2 Vid demontering/montering på fordonet måste borstsystemet ligga på bytesvagnen. Använd en lyftvagn vid demontering/montering.
3 Motsvarande program >Sopa< måste väljas på displayen.

2.2.3 Demontera påbyggnadssopsystemet med två borstar

Demonteringen av sopsystemet beskrivs med tillvalet växlarvagn.

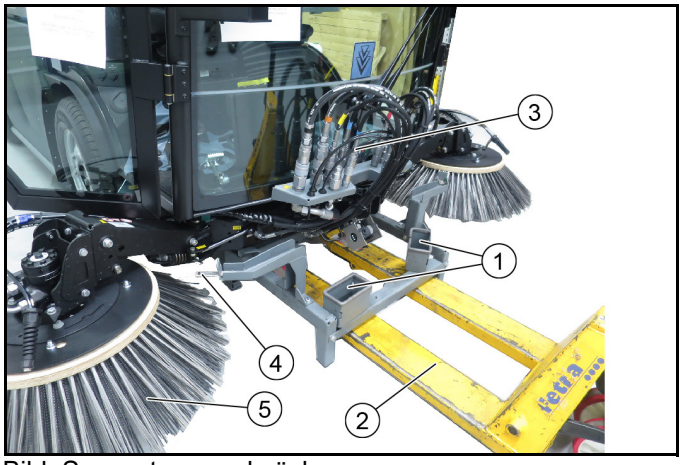

Bild: Sopsystem med växlarvagn

① Fäste för hydrauliska slangkopplingar på växlarvagnen
② Palltruck
③ Hydrauliska slangkopplingar på fordonet
④ Sidoborstfäste
⑤ Sidborstar

1. Stanna fordonet på jämnt, fast underlag och säkra så att det inte rullar i väg.
2. Flytta växlarvagnen med palltrucken på plats under fordonet.
3. Flytta sidoborsten individuellt i sidoborstfästet och sänk den till rätt läge.
4. Gör främre hydrauliken trycklös. Se kapitlet ”Göra hydrauliken trycklös”.
5. Dra av hydraulslangarna, vattenanslutningarna och strömförsörjningen och förvara dem i fästet på växlarvagnen.
6. Lossa sugslangen vid sugmunnen (slangklämman).
7. Öppna låsen (vänster och höger). Se kapitlet ”Öppna/stänga lås”.
8. Kör ut växlarvagnen med sopsystem med sugmun.
9. Lyft och säkra skräpbehållaren.

① Axelsprint (säkring)
② Hållare med sugslang
③ Vattenanslutningar

10. Lossa säkringen på hållaren.
11. Lossa båda vattenanslutningarna.
12. Dra ut hållaren med den monterade sugslangen uppåt.
13. Förvara sopsystemet på en säker och torr plats.

2.2.4 Montera påbyggnadssopsystemet med två borstar

Monteringen av sopsystemet beskrivs med tillvalet växlarvagn. Motsvarande program >Sopning< måste väljas på displayen.

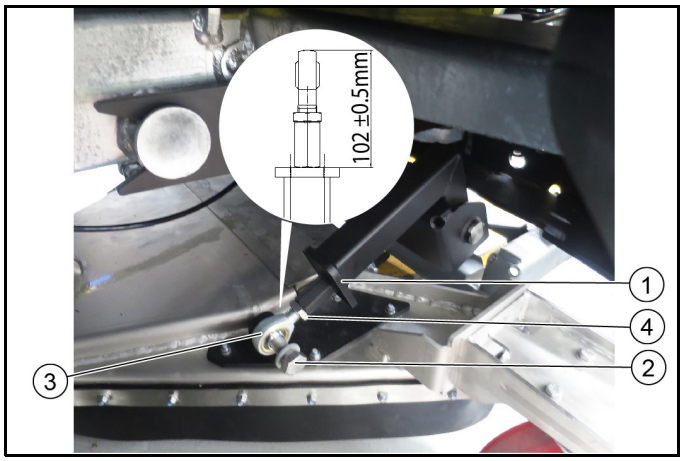

① Balkanslutning
② Skruv
③ Ögonbultar
④ Låsmutter

1. När du installerar sugmunstycket för första gången, fäst sugmunstycket i sopsystemet genom att fästa balkanslutningen i sugmunstycket (vänster/höger) och justera det (102 ± 0,5 mm).

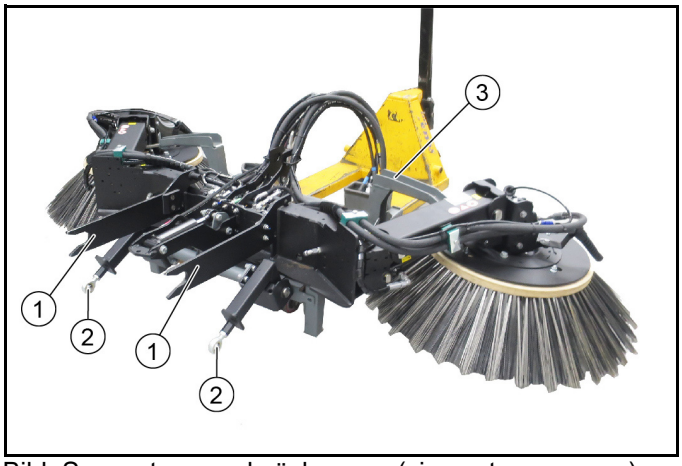

Bild: Sopsystem med växlarvagn (visas utan sugmun)

① Fästarm
② Balkanslutning fordon till sugmunn
③ Växlarvagn

Sopsystemet monteras på fordonet i omvänd ordning mot demontering, varför illustrationen delvis utelämnas här.

2. Stanna fordonet på jämnt, fast underlag och säkra så att det inte rullar i väg.
3. Välj motsvarande program >Sopning< på displayen.
4. Öppna låsen (vänster och höger). Se kapitlet ”Öppna/stänga lås”.
5. Använd en palltruck för att placera växlarvagnen med sopsystemet på det (och med sugmunstycket monterad) i fordonet.

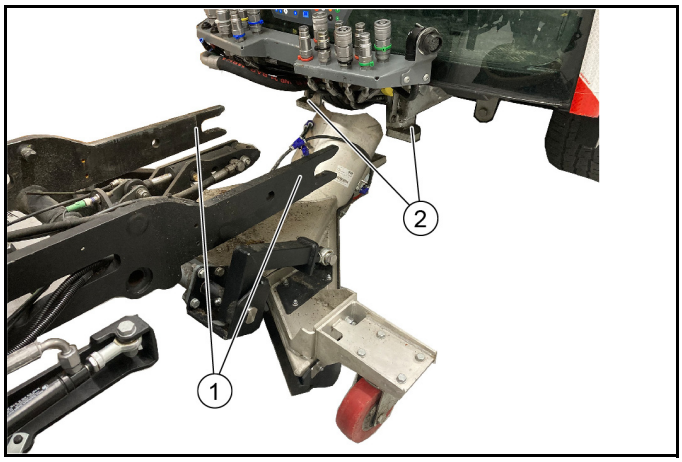

① Fästarm
② Fäste på fordonet

6. Flytta fästarmarna (vänster/höger) i det avsedda fästet på fordonet så långt det går. Kontrollera att de sitter rätt innan de låses.
7. Stäng låset (skruven) och fixera på så sätt påbyggnadsredskapet.
8. Höj och säkra skräpbehållaren.
9. För båda vattenanslutningarna uppåt.
10. För hållaren med den monterade sugslangen ned till sugmunnen och lås den.
11. Fäst sugslangen vid sugmunnen (slangklämman).
12. Gör främre hydrauliken trycklös. Se kapitlet ”Göra hydrauliken trycklös”.

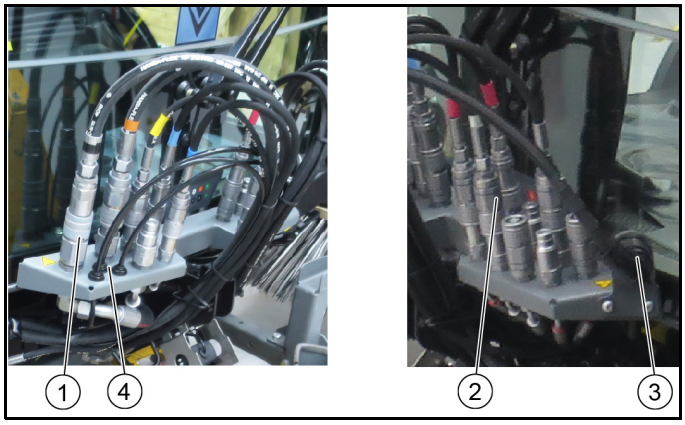

① Hydraulanslutningar höger
② Hydraulanslutningar vänster
③ Strömförsörjning
④ Vattenanslutningar

13. Anslut hydraulslangarna; iaktta deras anslutningsfärger.
14. Anslut (koppla in) vattenslangar.
15. Koppla in kontakten på borstsystemets elektriska anslutning i strömförsörjningen.
16. Höj sidoborsten separat och kör ut den.
17. Kör ut växlarvagnen.
18. Sänk ned skräpbehållaren helt.

2.2.5 Tilldelning sopmaskin med sopsystem med två borstar

Hänvisning

Indikeringen på brytarna lyser när brytarna är aktiverade.

① **Styrspak vänster**
Variant 1
– Styrspak framåt: Sänk ned båda borstarmarna och slå på sopborstarna
– Styrspak bakåt: Höj båda borstarmarna och slå av sopborstarna
– Styrspak åt vänster/höger: Sväng vänster borstarm
Variant 2
– Styrspak framåt: Sänk ned vänster borstarm och slå på sopborstarna
– Styrspak bakåt: Höj båda borstarmarna och slå av sopborstarna
– Styrspak åt vänster/höger: Sväng vänster borstarm

○

2 **Styrspak höger**
Variant 1
– Styrspak framåt: Sänk ned båda borstarmarna och slå på sopborstarna
– Styrspak bakåt: Höj båda borstarmarna och slå av sopborstarna
– Styrspak åt vänster/höger: Sväng höger borstarm
Variant 2
– Styrspak framåt: Sänk ned höger borstarm och slå på sopborstarna
– Styrspak bakåt: Höj höger borstarm och slå av sidoborstarna
– Styrspak åt vänster/höger: Sväng höger borstarm

③ Lyfta/sänka sugmun

Hänvisning

Tryck på knappen i mer än 2 sekunder, sugmunnen är i flytläge

④ Hydraulsystem på/av
⑤ Knappen är inte tilldelad
⑥ Höger lutningsknapp för borsthuvud (tillval)

Hänvisning

Lutningen justeras sedan med höger joystick

⑦ Vattencirkulationssystem på/av (återvinningsvatten)

Hänvisning

Håll in längre än 2 sekunder, dosering av återvinningsvatten inställbar

⑧ Sugfläkt på/av
⑨ Funktion ECO
Tillkopplar hela arbetsprogrammet.
PTO (sidborstar, sugfläkt), färskvatten, vattencirkulation (återvinningsvatten)
⑩ Färskvattenpump på/av

(A) Val varvtal sopborste, vänster och höger gemensamt
(B) Knappen är inte tilldelad
(C) Motorvarvtal
Tryck för att ställa in värdena

Hänvisning

Sugeffekten beror på det inställda motorvarvtalet.

- 1400 r/min lätt skräp
- 1550 r/min normal nedsmutsning
- 1700 r/min kraftig, tung nedsmutsning

(D) Används ej
(E) Knapp, avlastning av vänster och höger sidborste
(F) Sparaknapp
Tryck för att spara de inställda värdena eller programmen
(G) Vridreglage
Tryck för att ändra de inställda värdena

2.2.6 Skötselarbeten tvåborstsystem

1 Smörjpunkterna (smörjnipplarna) är märkta.
Smörj dem dagligen med vanligt multifunktionsfett.
2 Undersök om det finns snören och band som har fastnat hos sopborstarna och ta bort om det behövs.
3 Håll hydraulanslutningarna rena och kontrollera tätheten varje vecka.
4 Undersök om sopborstarna uppvisar slitage eller är skadade och byt om det behövs.

2.2.7 Ställa in sopspegel

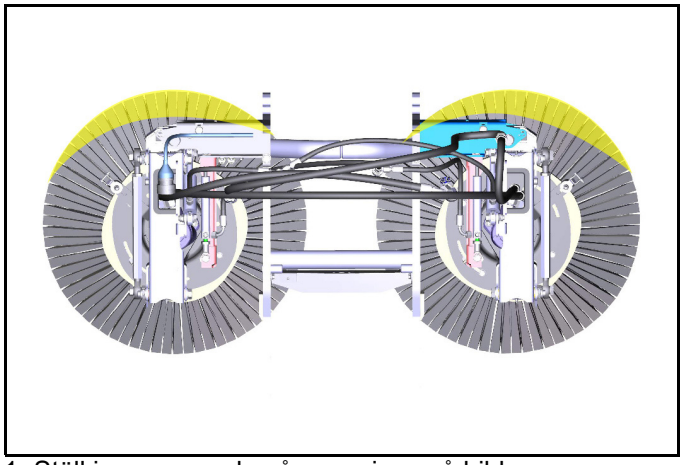

1. Ställ in sopspegeln så som visas på bilden.
   Vänster: Kl. 09:00–14:00
   Höger: Kl. 10:00–15:00

Ställa in sidolutning

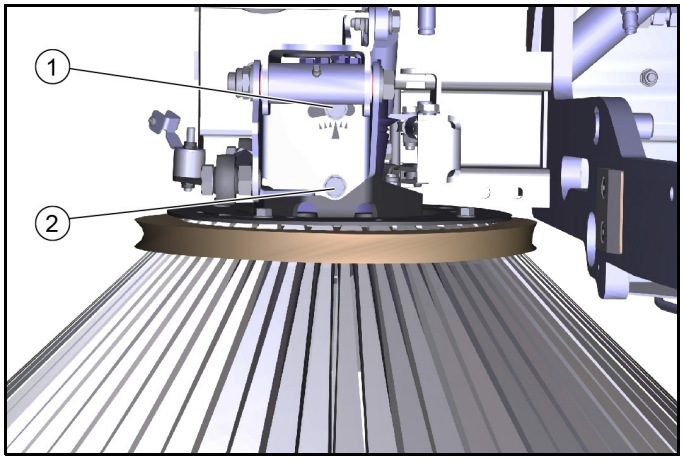

① Skruv 1
② Skruv 2

2. Lossa skruvarna.
3. Ställ in sidolutningen över vridpunkten hos skruv 1.
4. Dra åt skruvarna.

Ställa in huvudlutning framåt

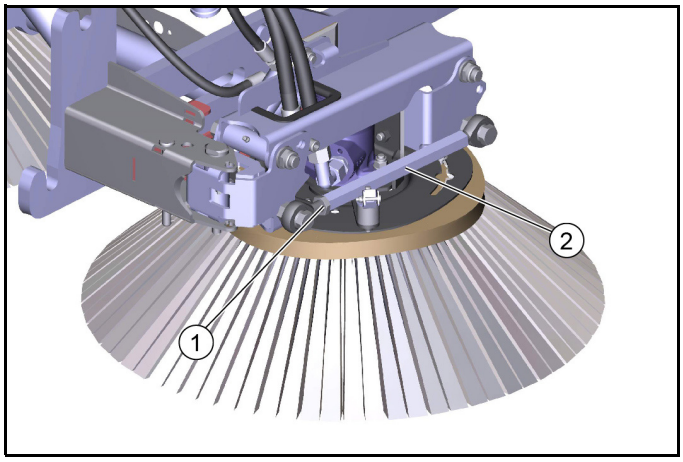

① Låsmutter
② Sexkant

5. Lossa låsmuttern.
6. Ställ in huvudlutningen över sexkanten.
7. Dra åt låsmuttern.

Ställa in borstanliggningstryck

8. Borstsystemet har en hydraulisk borstavlastning.

2.2.8 Förvaring

⚠ ***VARNING***

Risk för personskador och materialskador

Ta hänsyn till maskinens vikt.

OBSERVERA

Skaderisk

Förvara påbyggnadssatsen på en skyddad, jämn och torr plats. Var noga med att sopborstarna är avlastade.

1. Förvara sopsystemet som demonterats från fordonet på bytesvagnen.
2. Vid montering på fordonet är det viktigt att sopborstarna är avlastade.

2.3 Påbyggnadsredskap sopsystem med tre borstar (från fabrik)

2.3.1 Redskapsvy sopsystem med tre borstar

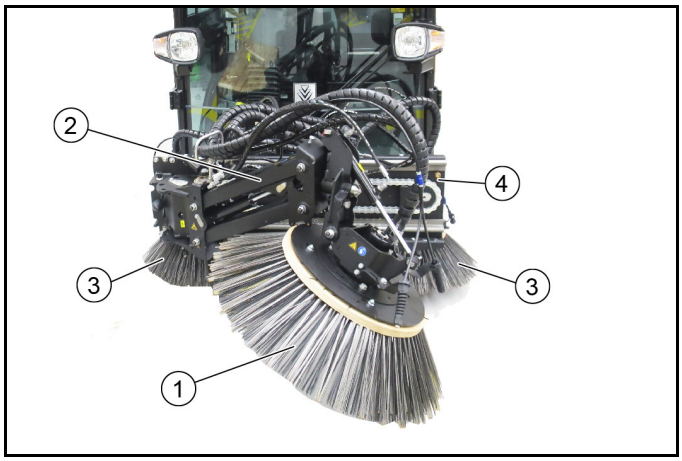

① Frontborste
② Frontborstarm
③ Sidoborste (sopsystem med två borstar)
④ Linjärenhet (släde)

2.3.2 Krav för demontering/montering

För att montera/demontera sopsystemet behövs en bytesvagn.

Hänvisning

Valfritt tillbehör, best.nr 2.852-862.0

1 Parkera fordonet på en jämn yta.
2 Vid demontering/montering på fordonet måste borstsystemet ligga på bytesvagnen. Använd en lyftvagn vid demontering/montering.
3 Motsvarande program >Sopa< måste väljas på displayen.

2.3.3 Demontera sopsystemet med tre borstar

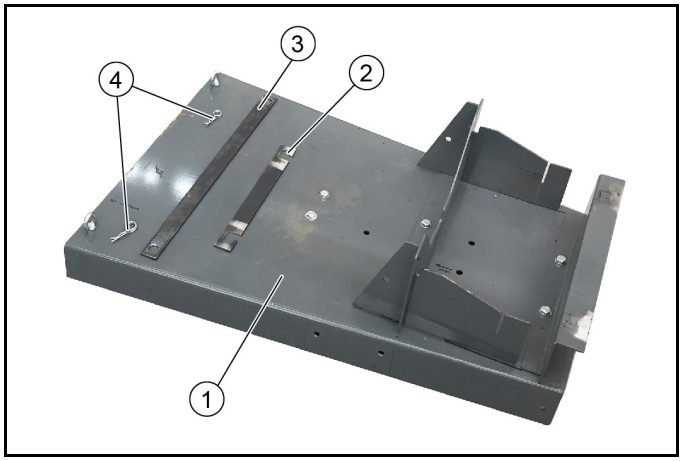

① Växlarvagn 2.852-862.0

② Låsplåt kort
③ Låsplåt lång
④ Låsklämma (2x)

1. Demontera sopsystemet med tre borstar med tillvalet växlarvagn.
2. Stanna fordonet på jämnt, fast underlag och säkra så att det inte rullar i väg.

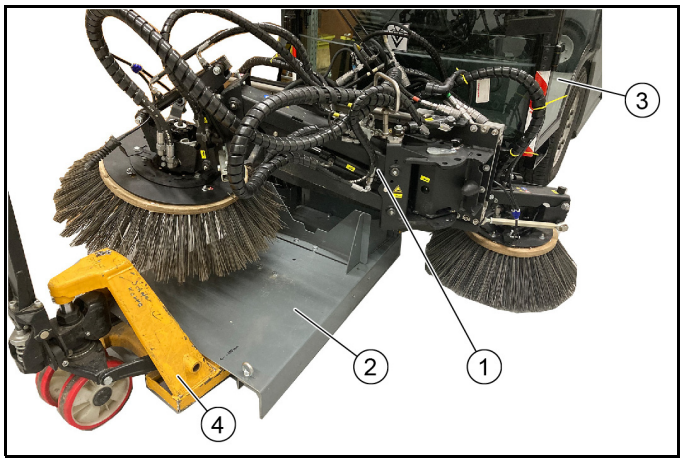

① Sopsystem med tre borstar
② Växlarvagn
③ MC 250
④ Palltruck

3. Flytta växlarvagnen med palltrucken på plats under fordonet.
4. Flytta sidoborsten individuellt i sidoborstfästet och sänk den till rätt läge.

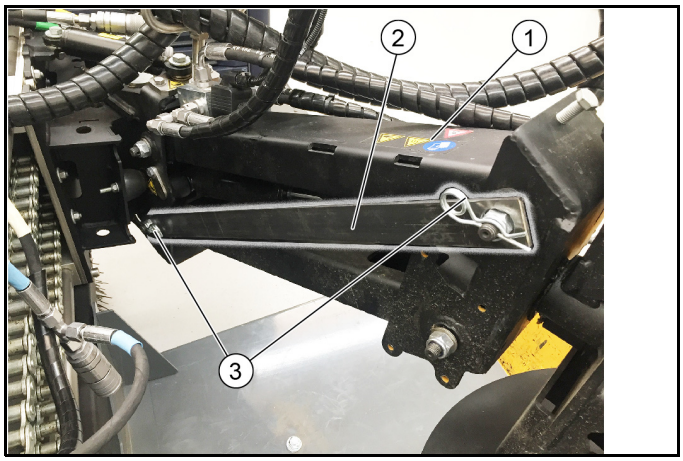

① Borstarm frontborste
② Låsplåt lång
③ Låsklämma

5. Säkra frontborstens borstarm med låsplåt och låsklämma.

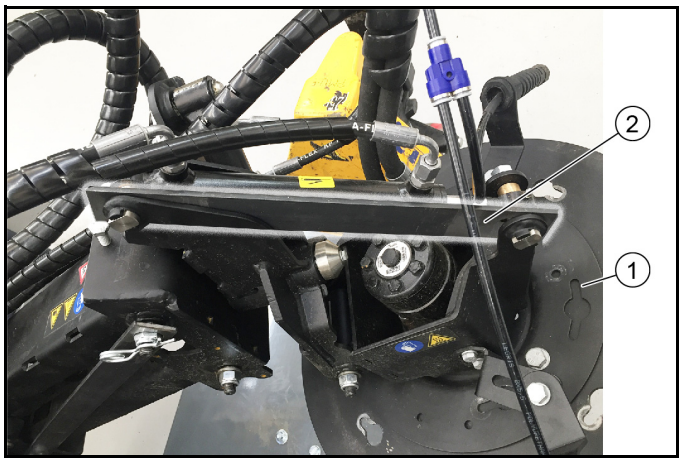

① Frontborste
② Låsplåt kort

6. Säkra frontborsten med en låsplåt.
7. Gör främre hydrauliken trycklös. Se kapitlet ”Göra hydrauliken trycklös”.
8. Dra av hydraulslangarna, vattenanslutningarna och strömförsörjningen och förvara dem i fästet på växlarvagnen.
9. Lossa sugslangen vid sugmunnen (slangklämman).
10. Öppna låsen (vänster och höger). Se kapitlet ”Öppna/stänga lås”.
11. Kör ut sopsystemet med tre borstar.
12. Lyft och säka skräpbehållaren.

① Axelsprint (säkring)
② Hållare med sugslang
③ Vattenanslutningar

13. Lossa säkringen på hållaren.
14. Lossa båda vattenanslutningarna.
15. Dra ut hållaren med den monterade sugslangen uppåt.
16. Förvara sopsystemet på en säker och torr plats.

2.3.4 Montera sopsystemet med tre borstar

1. Montera sopsystemet med tillvalet växlingsvagn. Motsvarande program >Sopning< måste väljas på fordonets display.

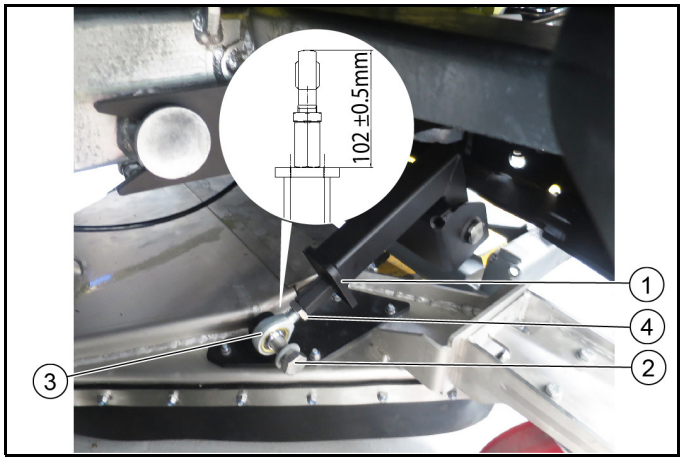

① Balkanslutning
② Skruv
③ Ögonbultar
④ Låsmutter

2. När du installerar sugmunstycket för första gången, fäst sugmunstycket i sopsystemet genom att fästa balkanslutningen i sugmunstycket (vänster/höger) och justera det (102 ± 0,5 mm).

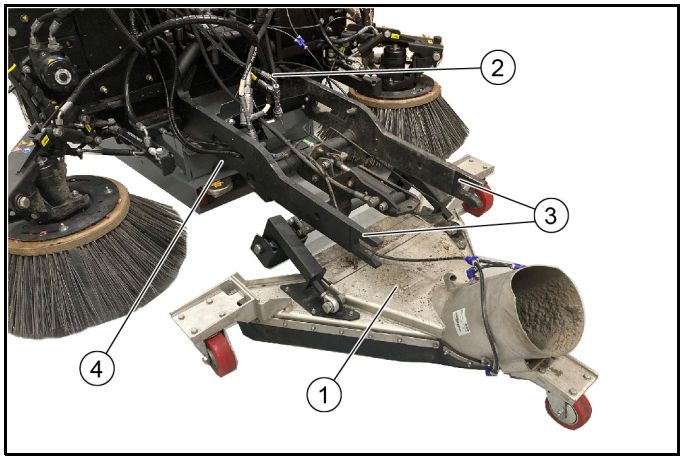

① Sugmun
② Sopsystem med tre borstar
③ Fästarm
④ Växlarvagn

3. Stanna fordonet på jämnt, fast underlag och säkra så att det inte rullar i väg.
4. Välj motsvarande program >Sopning< på fordonets display.
5. Öppna låsen (vänster och höger). Se kapitlet ”Öppna/stänga lås”.
6. Använd en palltruck för att placera växlarvagnen med sopsystemet på det (och med sugmunstycket monterad) i fordonet.

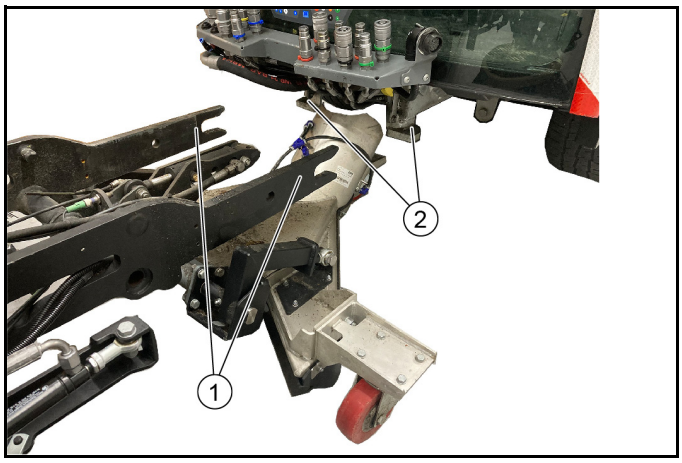

① Fästarm
② Fäste på fordonet

7. Flytta fästarmarna (vänster/höger) i det avsedda fästet på fordonet så långt det går. Kontrollera att de sitter rätt innan de låses.
8. Stäng låset (skruven) och fixera på så sätt påbyggnadsredskapet.
9. Höj och säkra skräpbehållaren.
10. För båda vattenanslutningarna uppåt.
11. För hållaren med den monterade sugslangen ned till sugmunnen och lås den.
12. Fäst sugslangen vid sugmunnen (slangklämman).
13. Gör främre hydrauliken trycklös. Se kapitlet ”Göra hydrauliken trycklös”.

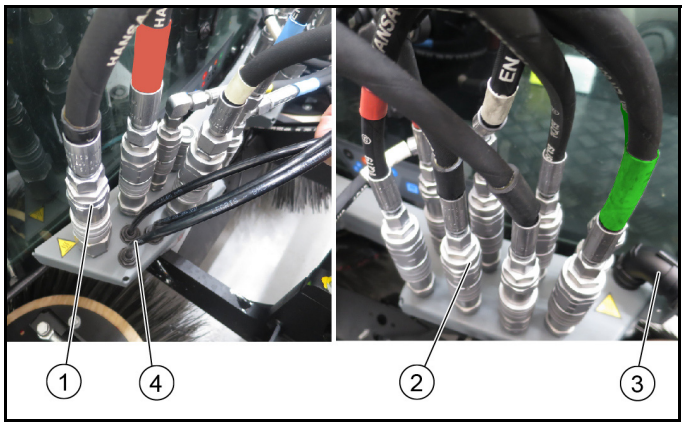

① Hydraulanslutningar höger
② Hydraulanslutningar vänster
③ Strömförsörjning
④ Vattenanslutningar

14. Anslut hydraulslangarna; iaktta deras anslutningsfärger.
15. Anslut (koppla in) vattenslangar.
16. Koppla in kontakten på borstsystemets elektriska anslutning i strömförsörjningen.
17. Lossa båda låsplåtarna på frontborstarmen och frontborsten.
18. Höj sidoborsten separat och kör ut den.
19. Kör ut växlarvagnen.
20. Sänk ned skräpbehållaren helt.

2.3.5 Tilldelning sopmaskin med sopsystem med tre borstar

Hänvisning

Indikeringen på brytarna lyser när brytarna är aktiverade.

① Styrspak vänster, för manövrering av den tredje borsten (framborsten)
– Styrspak framåt: Tredje borsten sänks och startas

Hänvisning

Vid kraftig nedsmutsning ska anläggningstrycket ökas

– Styrspak bakåt: Tredje borsten lyfts och stängs av
– Styrspak åt vänster/höger: Tredje borsten rör sig åt vänster/höger

② Höger styrspak, för manövrering av sopborstarna
– Styrspak framåt: Sänk borstarmarna tillsammans och slå på sopborstarna
– Styrspak bakåt: Sänk borstarmarna tillsammans och slå av sidoborstarna
– Styrspak åt vänster/höger: Sväng borstarmarna tillsammans

③ Lyfta/sänka sugmun

Hänvisning

Tryck på knappen i mer än 2 sekunder, sugmunnen är i flytläge

④ Hydraulsystem på/av
⑤ Rotationsomkoppling för tredje borsten
⑥ Om aktiverad: Lutningsjustering av tredje borsten med höger joystick
⑦ Vattencirkulationssystem på/av (återvinningsvatten)

Hänvisning

Håll in längre än 2 sekunder, dosering av återvinningsvatten inställbar

⑧ Sugfläkt på/av
⑨ Funktion ECO
⑩ Vattenpump på/av

(A) Val varvtal tredje borste (framborste)
(B) Val varvtal sopborste
(C) Motorvarvtal
Tryck för att ställa in värdena

Hänvisning

Sugeffekten beror på det inställda motorvarvtalet.

- 1400 r/min lätt skräp
- 1550 r/min normal nedsmutsning
- 1700 r/min kraftig, tung nedsmutsning
- 2000 r/min kraftig, tung nedsmutsning (ogräsborste)

(D) Avlasta kvast
(E) Avlasta tredje borste (framborste)
(F) Sparaknapp
Tryck för att spara de inställda värdena eller programmen
(G) Vridreglage
Tryck för att ändra de inställda värdena

2.3.6 Användning som ogräsborste

Vid användning som ogräsborste ska frontborstens position säkras i önskat läge.
Tre positioner är möjliga.

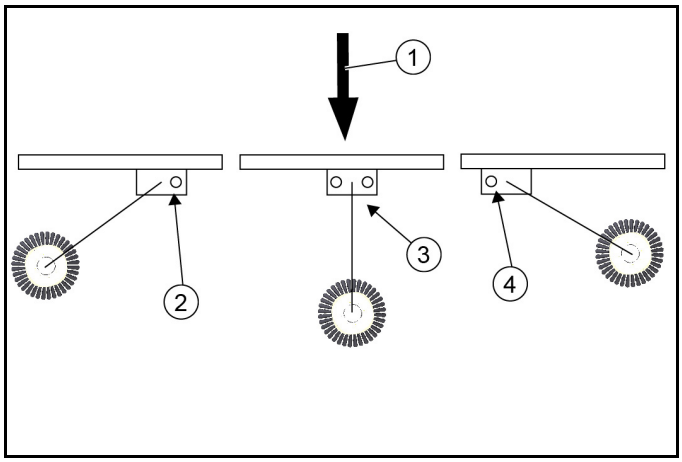

① Körriktning
② Position höger
③ Position fram
④ Position vänster

1. Säkra önskad arbetsposition med bultar och fjädersprintar. Se kapitel *2.3.7 Transportsäkring*.
2. Tryck på knappen för ändring av rotationsriktning när du arbetar i position vänster.

2.3.7 Transportsäkring

Vid körning på allmänna vägar (transportfärder) måste frontborsten vara säkrad.

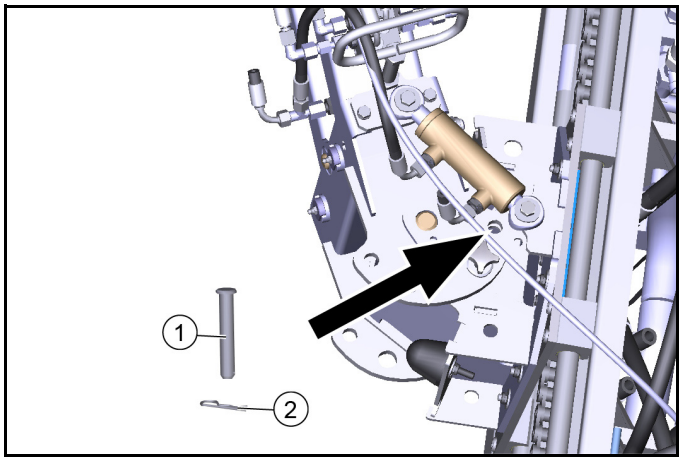

① Bult
② Fjädersprint

1. Kör frontborstens slid helt åt vänster.
2. Säkra frontborstens läge med bult och fjädersprint.

2.3.8 Underhållsarbeten

Mer information finns i bruksanvisningen för fordonet.

Underhåll och skötsel av sopenheten

1 Undersök om det finns snören och band som har fastnat i framborsten och sopborsten och ta bort om det behövs.
2 Håll hydraulanslutningarna rena och kontrollera tätheten varje vecka.
3 Undersök om framborsten och sopborsten uppvisar slitage eller är skadade och byt om det behövs.

Underhåll och skötsel av lager-/linjärenheten

⚠ ***FÖRSIKTIGHET***

Fel eller risk för skada

Lagerenheterna är självsmörjande torra lager och får aldrig smörjas med smörjmedel.
Bromsrengöringsmedel, smörjmedel eller andra rengöringsmedel kan angripa och förstöra lagerfolien. Kontrollera om lagerfolien är sliten eller skadad och byt vid behov.

1 Smörjpunkterna (smörjnipplarna) är märkta.
Smörj dem dagligen med vanligt multifunktionsfett.
2 Rengör hela linjärenheten endast med vatten eller lut.
Rengöring med högtryckstvätt är tillåtet.

Underhåll och skötsel av kedjan

OBSERVERA

Information om smörjning av kedjan

Kontrollera vid smörjning av kedjan att smörjmedel inte hamnar på linjärenhetens skenor. Om detta händer av misstag ska de rengöras så att de är fria från fett före driftsättning.
Använd aldrig betsvätskor eller syror för att rengöra kedjan.

1 Inspektera kedjan minst en gång i månaden. Inspektionen inkluderar rengöring, spänning av kedjedrivningen och smörjning.
2 Kedjorna kan rengöras med trasor eller borstar. Envis smuts kan lossas med petroleum eller petroleumeter. Applicera nytt, lämpligt korrosionsskydd omedelbart efter användning av fettupplösande media.
3 Kedjedrivningen får endast spännas av Kärcher Service.
4 Regelbunden smörjning förlänger livslängden. Smörj kedjan med smörjmedel VP8 FoodPlus Spray från IWIS. Observera att smörjmedlet måste komma in i kedjeleden. Detta innebär att det dels måste komma mellan skyddsvalsen och bussningen, men också mellan de inre och yttre fästelementen för att nå bultarna och bussningen.
5 Om du konstaterar att smörjningen är bristfällig, som visar sig i ökat buller, kärvande leder eller korrosion i lederna rekommenderar vi följande procedur.
Rengör kedjan med olja med mycket låg viskositet. Detta spolar korrosion, gammalt smörjmedel och annan smuts från leden. När kedjan har rengjorts smörjer du den med ett lämpligt smörjmedel enligt beskrivningen ovan.

2.3.9 Ställa in sopspegel

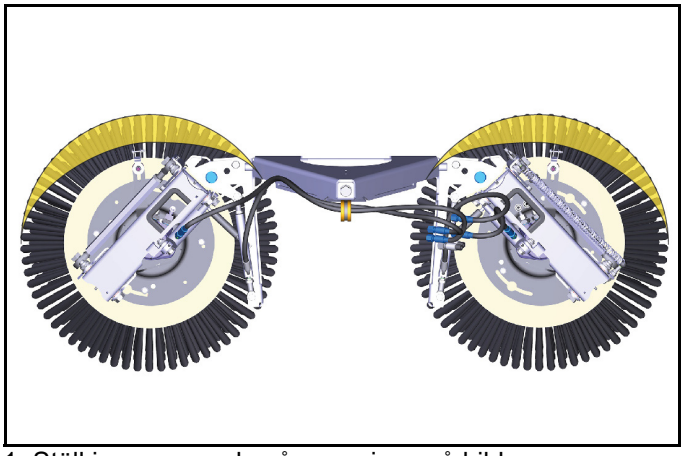

1. Ställ in sopspegeln så som visas på bilden.
Vänster: Kl. 09.00 - kl. 14.00
Höger: Kl. 10.00 - kl. 15.00

Ställa in sidolutning

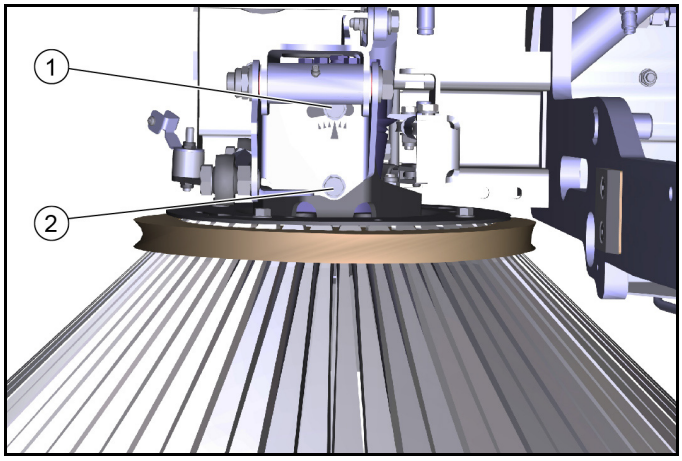

① Skruv 1
② Skruv 2

2. Lossa skruvarna.
3. Ställ in sidolutningen över vridpunkten hos skruv 1.
4. Dra åt skruvarna.

Ställa in huvudlutning framåt

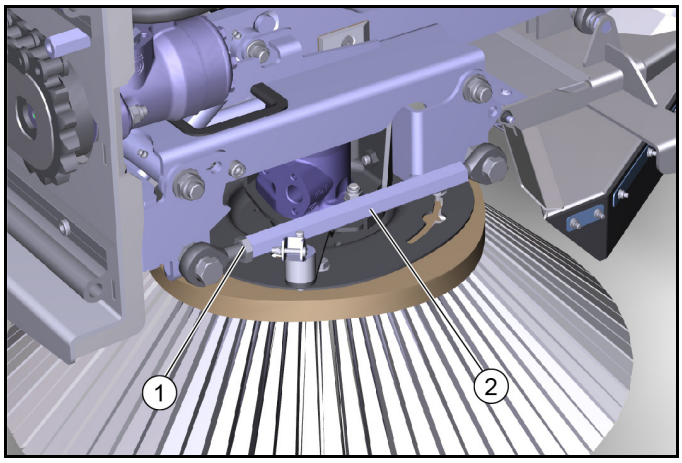

① Låsmutter
② Sexkant

5. Lossa låsmuttern.
6. Ställ in huvudlutningen över sexkanten.
7. Dra åt låsmuttern.

Ställa in borstanliggningstryck

8. Borstsystemet har en hydraulisk justering av borstanliggningstrycket.

2.3.10 Förvaring

⚠ ***VARNING***

Risk för personskador och materialskador

Ta hänsyn till maskinens vikt.

OBSERVERA

Skaderisk

Förvara påbyggnadssatsen på en skyddad, jämn och torr plats. Var noga med att sopborstarna är avlastade.

1. Förvara sopsystemet som demonterats från fordonet på bytesvagnen.
2. Vid montering på fordonet är det viktigt att sopborstarna är avlastade.

2.4 Sopning

2.4.1 Symboler på displayen vid sopning

Följande symboler och varningsindikeringar kan visas på displayen vid sopning.

	Sugmunnen är nere (nedsänkt)
	Sugmunskamera aktiverad
	Låg återvinningsvattennivå
	Skräpbehållaren/plattformen kan inte användas
	Skräpbehållaren är upphöjd
	Korsningsfunktion aktiv

	Varning, för låg återvinningsvattennivå – slå inte på vattencirkulationsfunktionen (återvinningsvatten)
	Varning, skräpbehållaren är upphöjd
	Varning, locket på skräpbehållaren är öppet

2.4.2 Korsningsfunktion

Fordonet har en korsningsfunktion. Med denna kan sopsystemet och sugmunnen höjas med en knapptryckning, borstarnas rotation och vattentillförseln kan stängas av. Och sedan aktiveras allt igen.

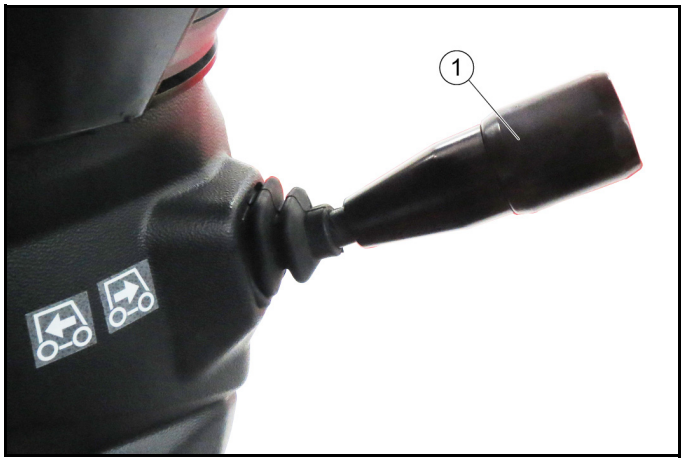

① Valkontakt för körriktning

1. Tryck körriktningsväljaren i axelns riktning.
   a Korsningsfunktionen aktiveras och en indikator tänds på displayen.
2. Tryck på körriktningsomkopplaren igen.
   a Korsningsfunktionen inaktiveras och indikatorn på displayen släcks.
   b Borstarna vänder igen, sugmunnen sänks och vattentillförseln fungerar igen.
   c Rengöringsarbetet fortsätter med de tidigare inställda värdena.

2.4.3 Påbyggnadssats för ljudisolering (tillval från fabrik)

Om en ljudisoleringssats är installerad från fabrik kan den identifieras på den extra dekalen 99 dB(A) på baksidan av skräpbehållaren.

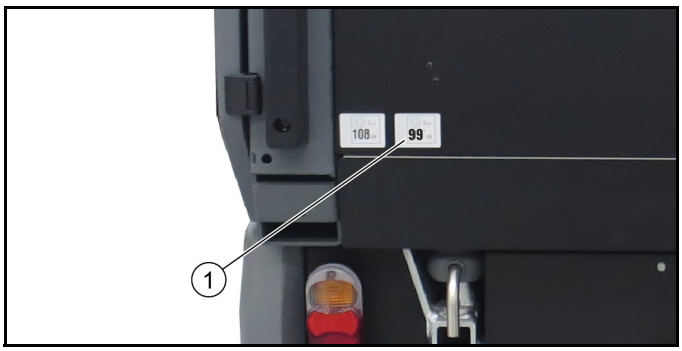

① Dekal 99dB(A)

1. Ljudisoleringen på 99 dB(A) uppnås när motorvarvtalet är inställt på 1400 r/min.

2.4.4 Fyll färskvattentanken/ återvinningsvattentanken

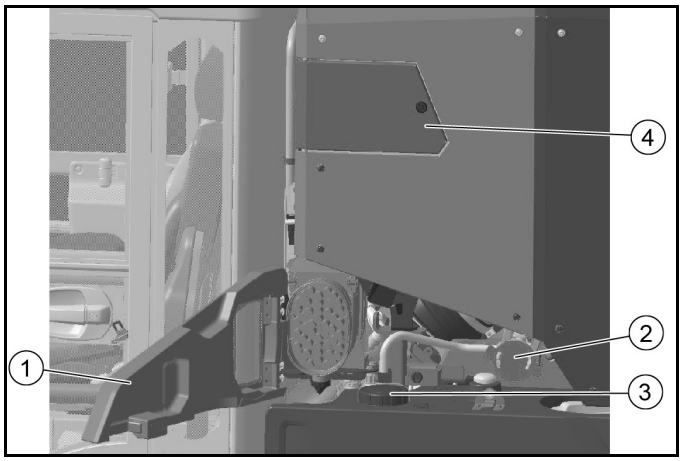

① Sidopanel vänster

② Påfyllningsstuts med lock
③ Lock färskvattentank
④ Lucka handsugslang/spillskydd

Hänvisning

Den öppnade luckan på handsugslangen fungerar som spillskydd vid påfyllning

1. Sväng vänster sidopanel utåt.
2. Ta bort locket från påfyllningsstutsen och fäst en lämplig vattenförsörjningsslang.
3. Skruva bort locket från färskvattentank.
4. Öppna luckan till handsugslangen

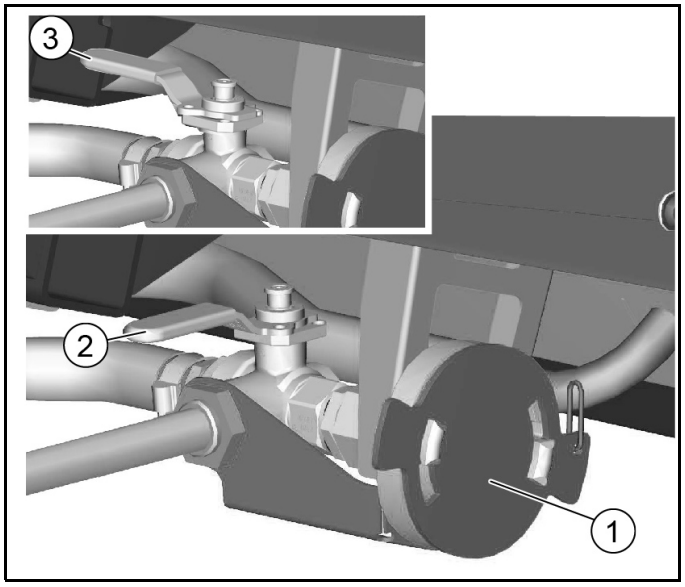

① Påfyllningsstuts med lock
② Placering väljarventil för påfyllning av återvinningsvattentanken
③ Placering väljarventil för påfyllning av färskvattentanken

5. Välj placering av väljarventil på motsvarande sätt. Fyll färskvattentanken eller återvinningsvattentanken.
   a Max. volym för färskvattentank: 190 liter
   b Max. volym för återvinningsvattentank: 445 liter
6. Sätt tillbaka locket efter påfyllning.

2.4.5 Arbetar med spolvatten

- **Arbeta med färskvatten**

Doseringsknapparna för spolvattnet sitter bredvid ratten.

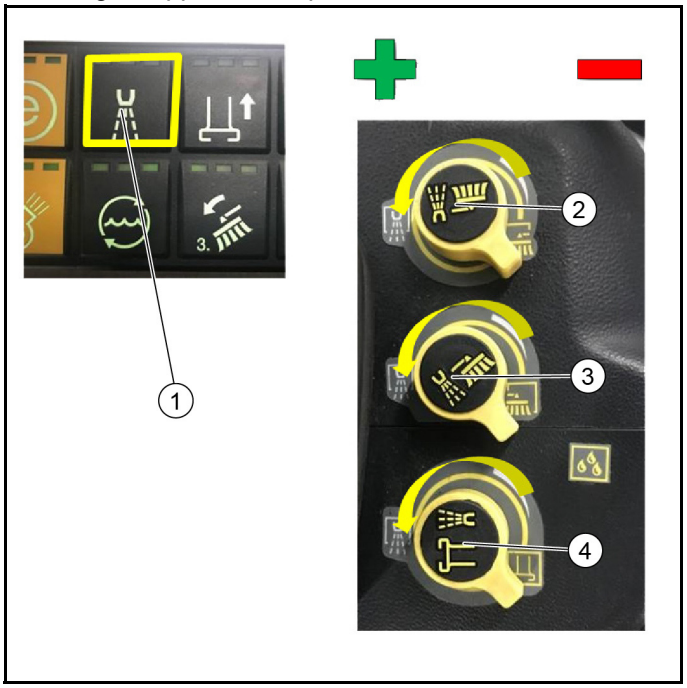

① Kontakt för färskvattenpump
② Doseringsknapp spolvatten vänster sidborste
③ Doseringsknapp spolvatten höger sidborste
④ Doseringsknapp spolvatten sugmun

(1)Slå på färskvattenpumpen med kontakten på kontrollpanelen på armstödet.

(2)Vrid motsvarande doseringsknappar för att dosera mängden vatten.
Större vattenvolym: Vrid moturs.
Mindre vattenvolym: Vrid medurs.

- **Arbeta med återvunnet vatten**

① Kontakt för återvinningsvattenpump
② Sparaknapp
③ Vridreglage

(1)Slå på återvinningsvattenpumpen med kontakten på kontrollpanelen på armstödet. Håll intryckt i minst 2 sekunder.

(2)Använd vridreglaget på kontrollpanelen för att ställa in önskad mängd vatten efter mängden skräp (se följande diagram).

Information: Mängden vatten måste alltid anpassas till mängden smuts. För stora mängder vatten leder till läckage i redskapets frånluft och kan påverka maskinmiljön

(3)Bekräfta genom att trycka på sparaknappen.

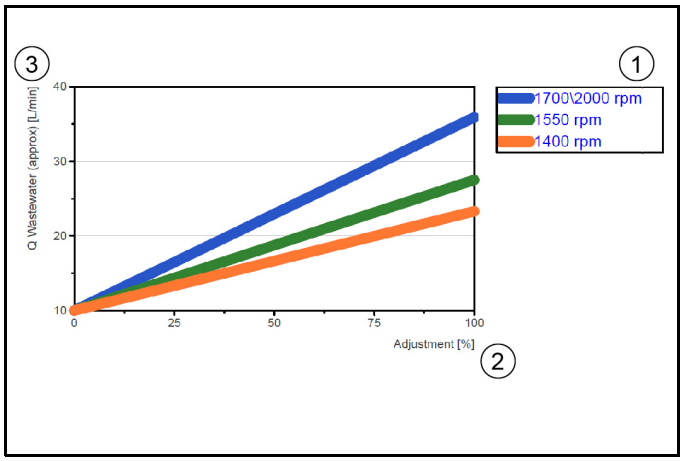

① Fordonets inställda motorvarvtal
② Effekt i %
– effekten i % visas som en stapel på displayen.
③ Effekt i liter/min

2.4.6 Vattencirkulationssystem/återvinningsdrift

I återvinningsdrift cirkuleras det påfyllda vattnet i smutsvattentanken/skräpbehållaren.
Det transporteras till sugmunnen via en centrifugalpump.
Detta återvinningsvatten sugs omedelbart in i sugmunnen, rengörs av sidofilter och återförs till smutsvattentanken/skräpbehållaren via ventilen.

Hänvisning

Systemet har en bristsensor som indikerar att det finns för lite cirkulerande vatten. När gränsvärdet uppnås stängs pumpen av (lysdioden i mittkonsolen slocknar).
I det här fallet kan färskvatten tillföras cirkulationen igen via vattenmunstyckena i sugmunnen.

2.4.7 Sopa

Manövreringen av och tilldelningen för manöverkonsolen finns i kapitlen om sopsystemet med två borstar eller sopsystemet med tre borstar.

2.4.8 Pedal för borstens anliggningstryck

① Pedal för borstens anliggningstryck

Tryck kort på pedalen: Borstens hela anliggningstryck och förhöjt borstvarvtal för starka nedsmutsningar.

Håll pedalen nedtryckt: Sugmunnen förblir nere när man backar, skräpet sugs upp även när man backar.

2.4.9 Kontrollera sopbehållarens nivå

Kontrollera sopbehållarens nivå då och då.

- Töm sopbehållaren vid vanliga sopor när behållaren är nästan full, senast när sugkraften minskar och smuts stannar kvar.
- Vid tunga sopor kan en indikering på displayen tändas som indikerar att sopbehållaren är full (viktmätning) även om sopbehållaren inte är fylld.

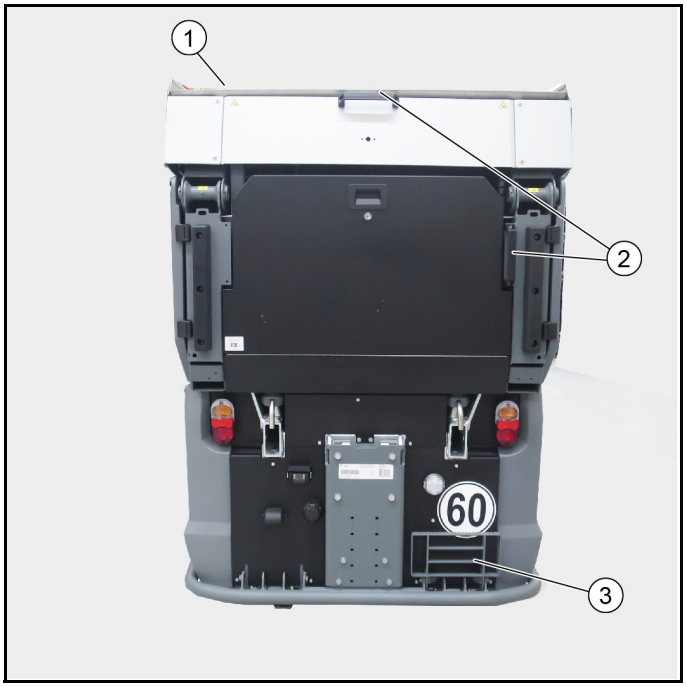

① Lock sopbehållare
② Handtag
③ Steghjälp, fällbar

1. Lyft sopbehållaren tills sopbehållarens lock öppnas.
2. Använd steghjälp och handtag för att kontrollera påfyllningsnivån.

2.5 Skötsel och underhåll

2.5.1 Rengör sugmunnen och sugsystemet

Spola sugsystemet med vatten dagligen efter avslutat arbete.

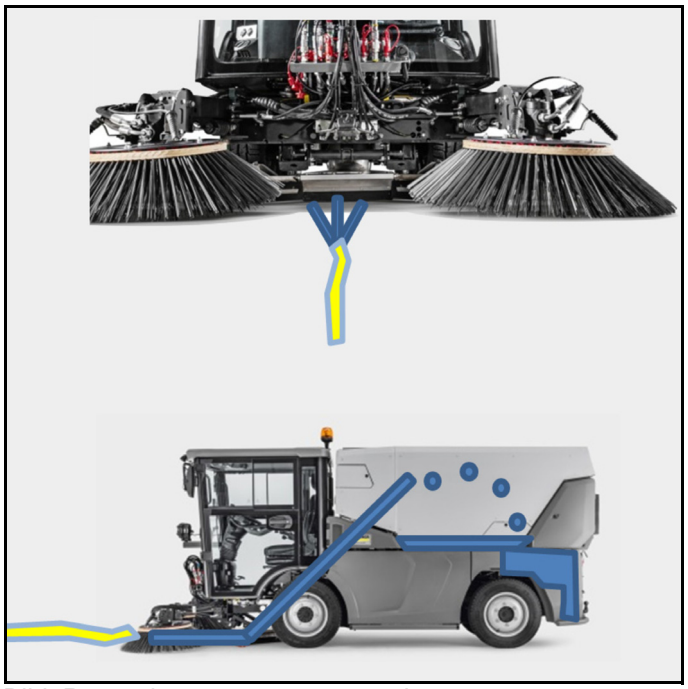

Bild: Rengöring av sugmunnen och sugsystemet

1. Stäng av fordonet.
2. Slå på arbetshydrauliken.
3. Slå på ECO-läge.
4. Välj motorvarvtal 1550 r/min.
5. Lyft sidborsten.
6. Placera vattenstrålen i sugmunsområdet i ca 3 minuter. Sugmunnen och sugsystemet sköljs och rengörs.
7. Smutsvattnet samlas i sopbehållaren. Töm ut smutsvattnet vid behov. Se kapitel ”Tömma smutsvatten/återvinningsvatten”.

2.5.2 Töm smutsvatten/återvinningsvatten

Töm ut smutsvattnet resp. återvinningsvattnet endast i ett lämpligt område.

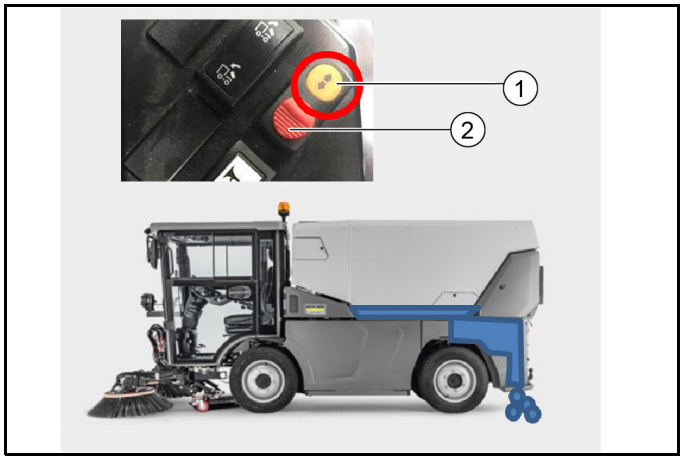

① Kontakt för att tömma återvinningsvatten
② Säkring

1. Parkera fordonet i ett lämpligt utrymme för tömning.
2. Slå på fordonet.
3. Använd kontakten ”Töm återvinningsvatten”. För att göra detta, tryck på säkringen och manövrera knappen. Ventilen för årervinningsvatten öppnas.
   a Kontakten finns på sidopanelen.
4. Töm smutsvatten resp. återvinningsvatten.
   a Lämna ventilen för återvinningsvatten öppen under längre stilleståndsperioder.
5. Använd säkringen för att undvika oavsiktlig aktivering av kontakten (när du går in/ut).

2.5.3 Rengör återvinningssystemet

Rengör återvinningssystemet med vatten varje dag efter avslutat arbete.

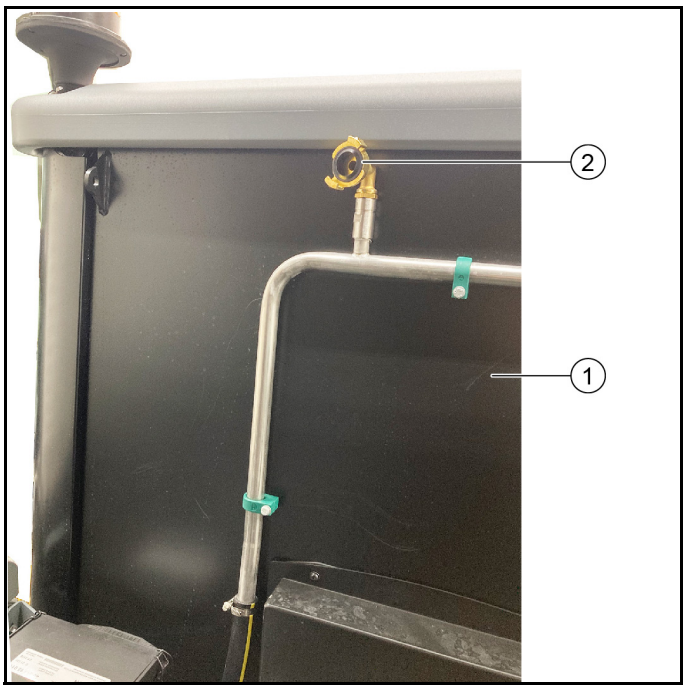

① Förarhytt
② Vattenanslutning (GEKA)

1. Hitta en lämplig parkeringsplats och parkera fordonet.
2. Stäng av sopsystemet.
3. Öppna återvinningsvattentanken och töm ut vattnet i tanken.
4. Höj skräpbehållaren för bättre åtkomst.
5. Anslut vattenslangen till vattenanslutningen och anslut den till hushållsvattnet.
6. Sätt på vattnet.
   a Systemet spolas parallellt i båda riktningarna.
   b Rekommenderad spolningstid är 5–10 minuter.
   c Så snart klart vatten kommer ut ur sugmunnen och återvinningsvattentanken vid avloppet kan systemrengöringen avslutas.
7. Information: För att undvika störningar får vattenanslutningen (GEKA) inte stängas.

2.5.4 Rengöra fläkten

Om påbyggnadssatsen fläktrengöring (2.852-587.0) är monterad kan den användas för rengöring.

① Anslutning för fläktrengöring

(1)Ta bort C-kopplingens blindlock vid anslutningen för fläktrengöringen.

(2)Anslut en vattenslang och anslut den till hushållsvattennätet. En adapter från GEKA till C-koppling krävs för detta (ingår inte i leveransen).

(3)Välj ett motorvarvtal på 1400 r/min.

(4)Slå på kraftuttaget och fläkten (helst med skräpbehållaren stängd).

(5)Öppna vattentillflödet.

(6)Kör fläkten tills önskat resultat (cirka 3–5 minuter) uppnås.

(7)Sätt tillbaka blindlocket.

2.5.5 Rengöra sopbehållaren

Rengör sopbehållaren endast efter att sugmunnen och sugsystemet har rengjorts. Se kapitel ”Rengör sugmunnen och sugsystemet”.

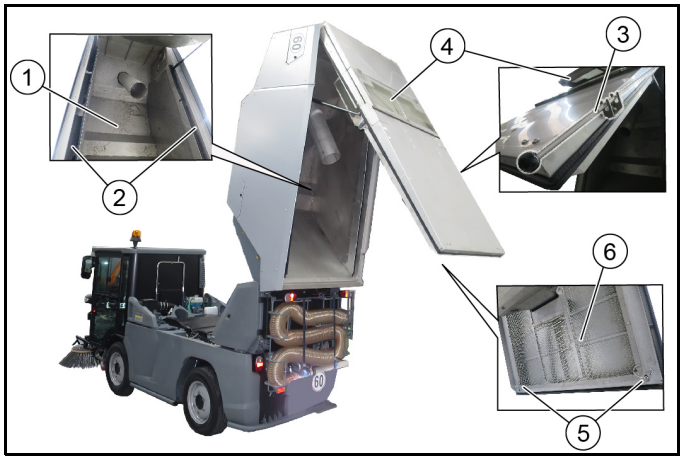

① Sopbehållare inuti
② Sidokanaler
③ Stång ihakad
④ Fläktlucka
⑤ Låsklämma
⑥ Utblåsningsgaller

1. Stäng av fordonet.
2. Höj sopbehållaren till tömningsläget.
3. Skölj insidan av sopbehållaren och sidokanalerna med vatten.
4. Skölj om nödvändigt utblåsningsgallret med vatten genom att dra ut säkerhetsklämmorna till vänster och höger och fälla ner utblåsningsgallret.
5. Skölj fläktluckans utsida med vatten, öppna först fläktluckan med stången (stången hakar i).

2.5.6 Rengör fordonet

Fordon med sopbehållare kan rengöras med en högtryckstvätt.

- Rengör kritiska områden såsom lager, däck etc. med reducerat tryck och utan rotormunstycke.
- Rengör inte områden med elektriska komponenter med högtryckstvätten.

Bild: Rengör fordonet

2.6 Frontlyft

- Frontlyft 2.852-755.0

2.6.1 Avsedd användning

I detta kapitel beskrivs montering och demontering av en frontlyft på en MC 250.
Olika påbyggnadsaggregat med 3-punktsfäste kan monteras på frontlyften.
Påbyggnadssatsen får endast användas som avsett.

2.6.2 Montera frontlyft

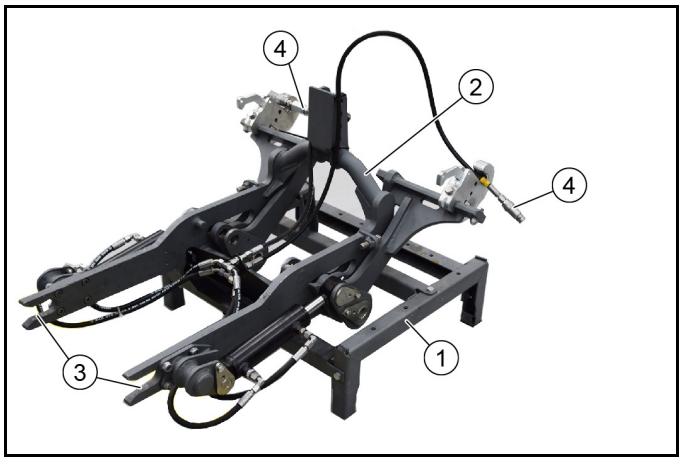

① Växlarvagn 2.852-067.0
② Frontlyft
③ Fästram frontlyft
④ Kopplingar hydraulslang (2x)

1. Vi rekommenderar att en växlarvagn 2.852-067.0 används för montering på fordonet.
2. Placera frontlyften på växlarvagnen med en kran eller liknande när den monteras för första gången (ca 110 kg).
3. Stanna fordonet på jämnt, fast underlag och säkra så att det inte rullar i väg.
4. Öppna låset, se kapitel ”Öppna/stänga låset”.

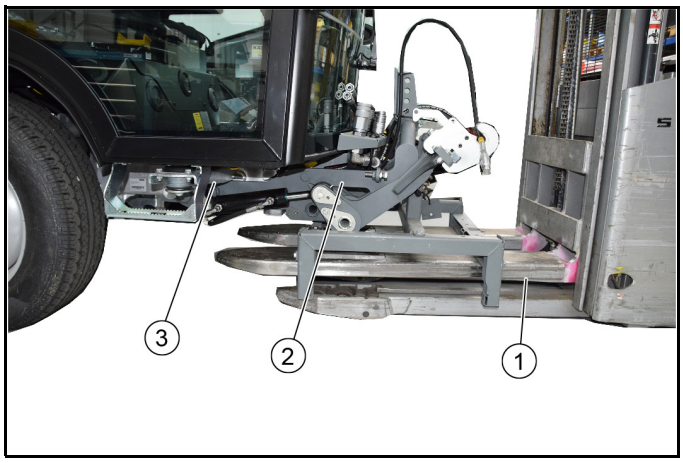

① Palltruck
② Frontlyft
③ Fästram fordon

5. Placera växlarvagnen med frontlyft mitt framför fordonet med pallyftaren och för sedan in den till anslag i fordonets fästram.
6. Frontlyftens fästen måste greppa i fordonets vänstra och högra fästpunkter.

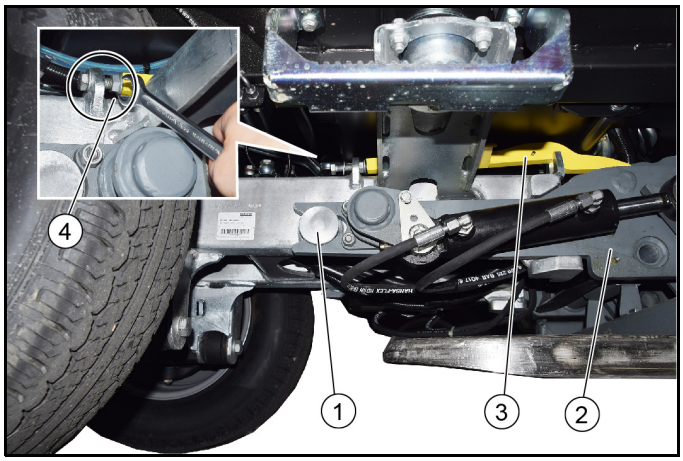

① Fästpunkt fordon
② Frontlyft
③ Spärr
④ Klämskruv och låsmutter

7. Dra åt låset på båda sidor med skruvar och säkra med en låsmutter.
   a En öppen ringnyckel krävs för att låsa muttern
   b Se även kapitel ”Öppna/stänga lås”
8. Sänk ned trucken och kör ut den.

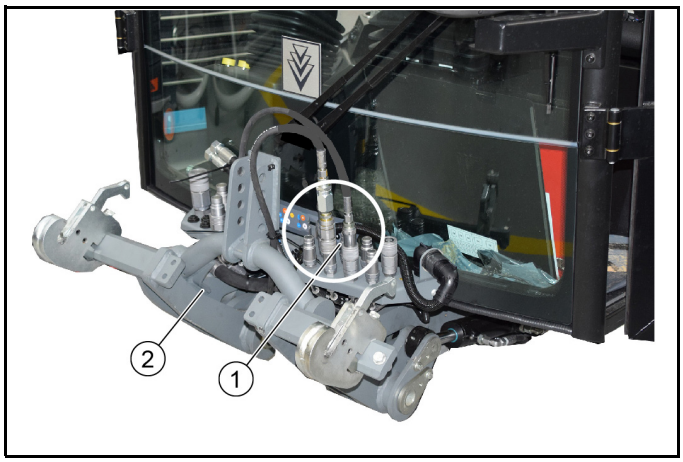

① Hydraulanslutningar
② Frontlyft

9. Säkra lyften mot okontrollerad sänkning under den hydrauliska ihopkopplingen. **Obs**: Det finns risk för personskador på grund av okontrollerad sänkning av lyften.
10. Gör det främre hydraulsystemet trycklöst (tryckavlastning).
    a Se kapitel ”Göra hydraulsystem trycklöst” i fordonets bruksanvisning.
11. Anslut hydraulslangarna till kopplingarna (beakta färgerna).
12. Välj ”Aggregatfäste” i menyn ”Påbyggnadsaggregat/tillbehör” på fordonets display.
    a Se kapitel ”Display” i fordonets bruksanvisning.
13. Inaktivera tryckavlastningen.
14. Frontlyften manövreras med den vänstra joysticken på fordonet.
    a Joysticken framåt – frontlyften sänks
    b Joysticken bakåt – frontlyften höjs

2.6.3 Demontera frontlyft

1. Kör upp frontlyften.

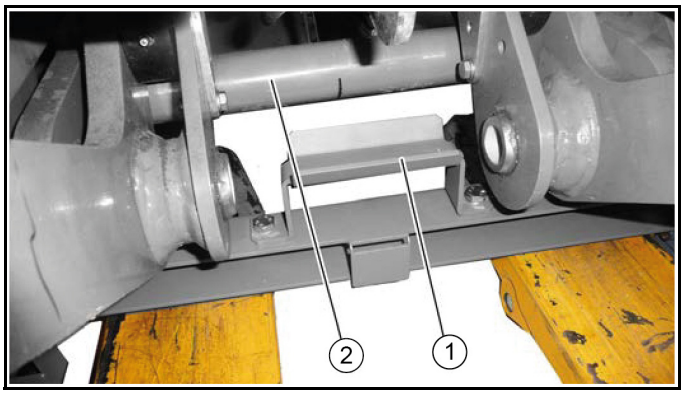

① Fäste växlarvagn
② Ram frontlyft

2. Kör in bytesvagnen med trucken under frontlyften.
   a Lyft upp pallyftaren.
   b Se till att frontlyftens ram sitter ordentligt i växlarramens fäste.
3. Gör det främre hydraulsystemet trycklöst (tryckavlastning).
4. Lossa hydraulslangarna.
   a Fäst hydraulslangarna på frontlyften med buntband.
5. Öppna låset på fordonets båda sidor, se kapitel ”Öppna/stänga lås”.
6. Kör ut frontlyften ur fordonets fästram med pallyftaren.
7. Ställ undan frontlyften på en skyddad plats.

2.7 Påbyggnadssats påbyggnadsram

Möjliga påbyggnadsredskap på påbyggnadsramen: Spridare, vattentank eller gräs-/lövsugbehållare i en klipp-/sug-kombination.

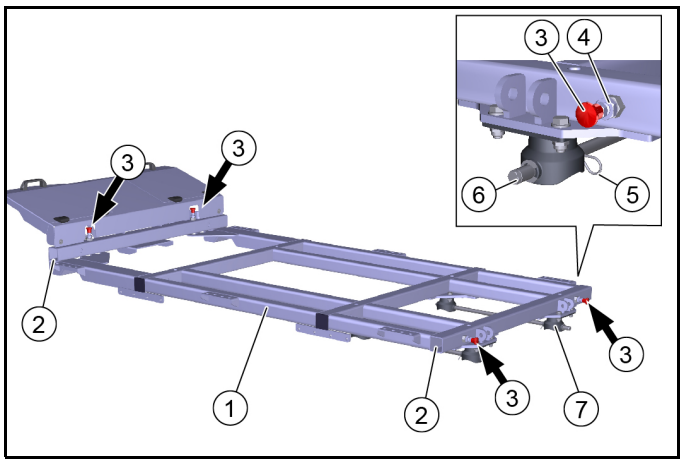

① Påbyggnadsram
② Spår för stöd (2x vänster och 2x höger)
③ Låsknapp (4x)
④ Låsmutter
⑤ Låsklämma (2x)
⑥ Låsstång (2x)
⑦ Kulskål (4x)

1. Först måste alla fyra låsknapparna monteras, justeras och säkras med låsmuttrarna.
   a Låsknapparna 6.321–295.0 är en del av påbyggnadssatsen ”Påbyggnadsram”
   b Skruva in låsknappen i gängan på den svetsade muttern på ramen och justera.
   c Om inställningen är korrekt släpper bulten på den tryckta låsknappen spåret för stöden.
   d Fäst med låsmuttern.
2. Montera påbyggnadsramen på fordonet.
   a Ta bort låsklämman och dra ut låsstängerna från påbyggnadsramen.
   b Sänk påbyggnadsramen på fordonet med en kran (om sådan finns) tills påbyggnadsramen sitter ordentligt på plats i de fyra kulskålarna. Kalla vid behov in en andra person.
   c Skjut in låsstängerna.
   d Säkra med låsklämmor.
3. Om påbyggnadsramen är ordentligt monterad på fordonet och säkrad kan motsvarande påbyggnadsredskap placeras och fästas på den, se redskapets bruksanvisning.
4. Påbyggnadsramen med påbyggnadsredskap kan endast demonteras med påbyggnadsatsen ”Stöd”. Beskrivningen beskrivs i detalj i kapitlet ”Demontera skräpbehållare”.

2.8 Påbyggnadsredskap högtryckstvätt (från fabrik)

Vid beställning från fabrik ingår påbyggnadssatsen högtryckstvätten i leveransen och är redan monterad i fordonet.
I det här kapitlet beskrivs manövrering och skötsel.

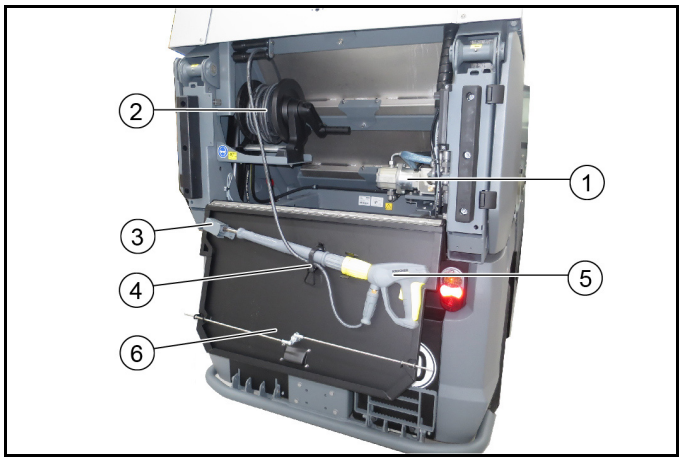

① Högtryckstvätt
② Bevattningskanon högtrycksslang
③ Munstyckshållare
④ Infästning handspruta
⑤ Lucka sopbehållare

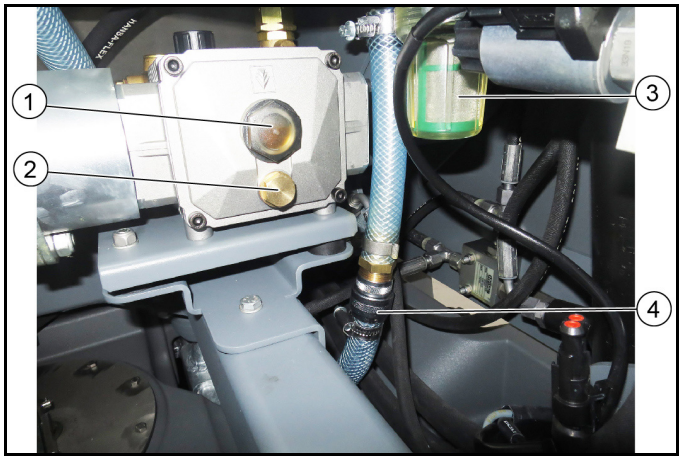

① Synglas för oljenivån
② Oljeavtappningsskruv
③ Vattenfilter
④ Vattenanslutning

2.8.1 Symboler på displayen under sopning

Följande symboler och varningsindikatorer visas på displayen vid drift med högtryckstvätt.

	Högtryckstvätten är aktiverad
	Högtryckstvätt inaktiv

2.8.2 Avsedd användning

Denna högtryckstvätt får endast användas för följande ändamål:

- Rengöring med högtryksstråle utan rengöringsmedel (t.ex. rengöring av fasader, parkbänkar eller trädgårdsgångar).
- Använd endast högtryckstvätten med det medföljande munstycket för plan stråle.

- Denna högtryckstvätt är endast avsedd och kontrollerad för användning på sopsugmaskinen MC 250.

Överströmningsventil

När vattenmängden minskas med tryck- och mängdregleringen öppnas överströmningsventilen och en del av vattnet rinner tillbaka till pumpens sugsida.

Säkerhetsventil

Säkerhetsventilen öppnas om det tillåtna driftsövertrycket överskrids och vattnet rinner tillbaka till pumpens sugsida.

2.8.3 Säkerhetsinformation

Anslutning till en dricksvattenledning

⚠ ***VARNING***

Returflöde av smutsigt vatten till drickvattennätet

Hälsofara

Följ föreskrifterna från vattenverket.

Enligt gällande föreskrifter får maskinen aldrig drivas utan systemseparerare på drickvattennätet. Använd en systemseparerare från KÄRCHER eller alternativt en systemseparerare i enlighet med EN 12729 typ BA. Vatten som har passerat en systemseparerare gäller inte längre som drickbart. Anslut alltid systemseparerare till vattenförsörjningen och aldrig direkt till maskinens vattenanslutning.

2.8.4 Manövrering

Före idrifttagningen

⚠ ***VARNING***

Risk för personskador på grund av högtrycksstråle

Rikta inte högtrycksstrålen mot personer, djur, aktiv elektrisk utrustning eller mot själva maskinen.

Skydda högtryckstvätten mot frost.

OBSERVERA

Olja förorenar miljön

Rengör motorer endast på ställen som har den oljeavskiljare som behövs.

Hänvisning

Endast munstycken i den storlek som anges under tekniska data får användas.

Om det inte redan har gjorts:

1. Anslut högtryckslangen och stålröret.
2. Anslut vattentilloppslangen och öppna avstängningsventilen från vattentillförseln.

Drift

1. Kontrollera vattennivån och fyll vid behov på färskvattentanken för MC 250.
2. Öppna avstängningsventilen från vattentillförseln.
3. Sätt körriktningsspaken i NEUTRAL-mittläge och starta motorn.
4. Ta av handsprutan och högtryckslangen från förvaringen.
5. Tillkoppla arbetshydrauliken PTO.

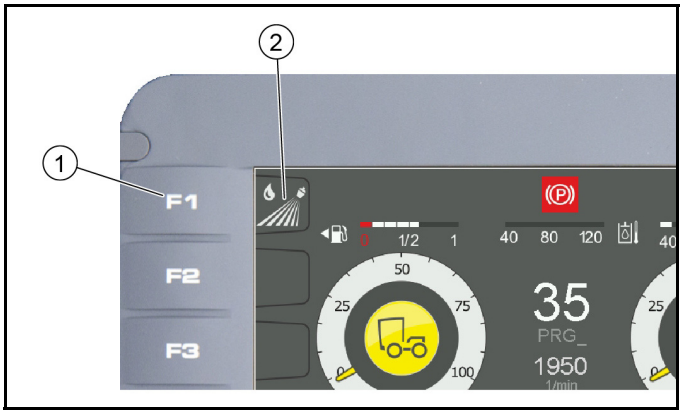

① F1 högtryckstvätt på-/av-knapp
② Indikering högtryckstvätt aktiv/inaktiv

6. Avaktivera säteskontaktsbrytaren (F4-knappen på displayen).
7. Slå på högtryckstvätten på displayen med F1-knappen. Motorns varvtal ökar automatiskt. Indikeringen högtryck aktivt (orange) visas på displayen.
8. Osäkra sprutpistolen.
9. Tryck på avtryckarhandtaget och börja rengöra.

Hänvisning

Vid första användning eller om vattentanken är tom måste högtryckstvätten avluftas:

10. Låt högtryckstvätten vara i drift utan munstycke tills det inte finns någon luft kvar i systemet.

Urdrifttagning

1. Lås handsprutpistolen.
2. Stäng av högtryckstvätten på displayen med F1-knappen.
3. Stäng av arbetshydrauliken.
4. Öppna handsprutpistolen tills maskinen är trycklös.
5. Säkra handsprutpistolen med säkringsarmen, för att säkra sprutans spak så den inte aktiveras av misstag.
6. Sätt fast och säkra sprutpistolen tillsammans med strålrör och högtryckslang i förvaringen.

2.8.5 Skötsel och underhåll

Före användning

1. Kontrollera att alla hydraulslangar och anslutningar är täta.
2. Kontrollera att högtryckslangen inte är skadad (risk att den spricker).
   En skadad högtryckslang ska genast bytas ut.
3. Kontrollera maskinens (pumpens) täthet.
   3 droppar vatten per minut är tillåtna och kan komma ut från maskinens undersida. Kontakta kundtjänst vid större läckage.

Varje vecka

1. Läs av oljenivån när maskinen står jämnt och stilla.
   a Oljenivån måste ligga i mitten av synglaset.
   b Om oljan är mjölkig (vatten i oljan) ska kundtjänst genast kontaktas.
2. Rengör vattenfiltret.
   a Gör maskinen trycklös.
   b Skruva bort filterhuset.
   c Rengör filtret med rent vatten eller tryckluft.

Årligen eller efter 500 drifttimmar

1. Byt olja.
   a Oljemängd och oljetyp, se kapitel ”Tekniska data för högtryckstvätt”.
   b Låt kundtjänst genomföra oljebytet.

Frostskydd

OBSERVERA

Frostrisk

Maskiner som inte har tömts helt kan förstöras på grund av frost.

Töm maskinen och tillbehöret helt.

Skydda maskinen mot frost.

1. Förvara maskinen på en frostsäker plats.

Hänvisning

Om frostfri förvaring inte är möjlig:

2. Stäng vattentillflödet.
3. Kör maskinen i högst 1 minut tills pumpen och ledningarna är tomma.
4. Blås ut högtryckspumpen, tilloppsslangen, vattenfiltret och högtrycksslangen med tryckluft.

2.8.6 Hjälp vid störningar

⚠ ***FARA***

Risk för skador om maskinen startar plötsligt och på grund av elektrisk stöt.

Stäng av maskinen före alla arbeten och dra ur tändnyckeln.

Elkomponenter får bara kontrolleras och repareras av en auktoriserad kundtjänst.

Uppsök en auktoriserad kundtjänst vid störningar som inte nämns i detta kapitel, om du är osäker eller om det uttryckligen anges.

Högtryckstvätten fungerar inte

- Tillkoppla arbetshydrauliken (PTO).
- Aktivera påbyggnadssatsen högtryckstvätt (display F1).

Inget tryck skapas i högtryckstvätten

- Fyll färskvattentanken.
- Rengör vattenfiltret, kontrollera vattentillflödet.
- Kontrollera/byt högtrycksmunstycke.

Pumpen otät

Upp till 3 droppars vattenutträde per minut är tillåtet.

- Låt kundtjänst kontrollera maskinen vid större läckage.

Pumpen hackar

- Kontrollera vattenledningens täthet.
- Avlufta maskinen, se kapitlet ”Avlufta maskinen”.
- Kontakta kundtjänst vid behov.

2.8.7 Tekniska data

Hydraulanslutning		
Försörjning från hydraulsystemet på MC 250		
Anslutningseffekt	kW	4,5
Vattenanslutning		
Vattenförsörjning från färskvattentanken på MC 250		
Tilloppstemperatur (max.)	°C	60
Effektdata		
Arbetstryck	MPa	7-15
Munstycksstorlek		036
Max. driftsövertryck	MPa	19
Flöde	l/min	10
Handsprutpistolens rekylkraft (max.)	N	30
Fastställda värden enligt EN 60335-2-79		
Hydraulanslutning		
Ljudtrycksnivå K_{pA}	dB(A)	75
Osäkerhet K_{pA}	dB(A)	3
Ljudeffektsnivå L_{WA} + Osäkerhet K_{WA}	dB(A)	97
Hand-arm-vibrationsvärde	m/s^2	1,6
Osäkerhet K	m/s^2	0,7
Drivmedel		
Oljemängd	l	0,4
Oljetyp		SAE 15W-40

2.8.8 Försäkran om inbyggnad

Härmed försäkrar vi att den tekniska dokumentationen till den nedan angivna delvis fullbordade maskinen framställts i enlighet med direktiv 2006/42/EG (+2009/127/EG) bilaga VII del B och att följande punkter i direktivet är uppfyllda: Bilaga I punkt 1.1, 1.2, 1.3, 1.4, 1.5, 1.6 och 1.7. I punkt 1.1,

Denna försäkran upphör att gälla om den delvis fullbordade maskinen ändras utan att detta har godkänts av oss.

Produkt: Påbyggnadssats Högtryckstvätt

Typ: 2 852-757.7

Tillämpade harmoniserade standarder på grundval av:

EN 60335–2–79

Myndigheter kan begära ut relevant dokumentation om den delvis fullbordade maskinen hos dokumentationsbefullmäktigade. Dokumenten skickas via e-post.

Innan den delvis fullbordade maskinen tas i drift eller monteras, måste det säkerställas att den maskin som den delvis fullbordade maskinen ska drivas i eller byggas in i överensstämmer med maskindirektivet 2006/42/EG (+2009/127/EG).

Information om detta finns i maskinens EU-försäkran om överensstämmelse.

Undertecknande agerar på uppdrag av och med styrelsens godkännande.

H. Jenner
Chairman of the Board of Management

i.V. Reiser
S. Reiser
Director Regulatory Affairs & Certification

Dokumentationsbefullmäktigad:
S. Reiser
Alfred Kärcher SE & Co. KG
Alfred-Kärcher-Str. 28 - 40
71364 Winnenden (Germany)
Tfn: +49 7195 14-0
Fax: +49 7195 14-2212
Winnenden, 2019/11/01

2.9 Påbyggnadsredskap handsugslang (från fabrik)

Vid beställning från fabrik ingår påbyggnadssatsen handsugslang i leveransen.

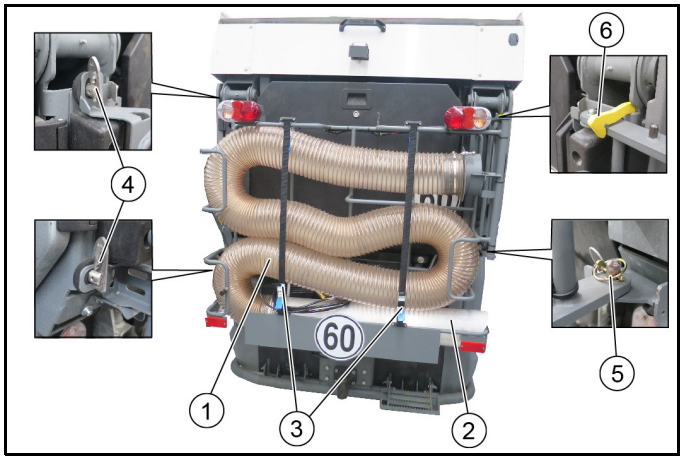

① Handsugslang
② Handsugrör
③ Spännband
④ Säkringskil
⑤ Ringsprint
⑥ Säkerhetskrok

- **Demontera påbyggnadsredskapet från fordonet**
  Om påbyggnadsredskapet inte krävs är det enkelt att ta bort det.
  För att göra detta tar du bort ringsprinten och öppnar båda låskilarna. Ta sedan bort påbyggnadsredskapet tillsammans med 2 andra personer.
- **Sväng påbyggnadsredskapet åt sidan**
  För att tömma sopbehållaren måste påbyggnadsredskapet svängas helt utåt.
  För att göra detta, öppna båda låskilarna och vrid påbyggnadsredskapet hela vägen ut mot sidoväggen, en magnet håller fast det. Tryck upp säkerhetskroken innan du svänger tillbaka den.

2.9.1 Arbeta med handsugslangen

Fordonet är parkerat och valkontakten för körriktning är i NEUTRAL-läget (mittläget).

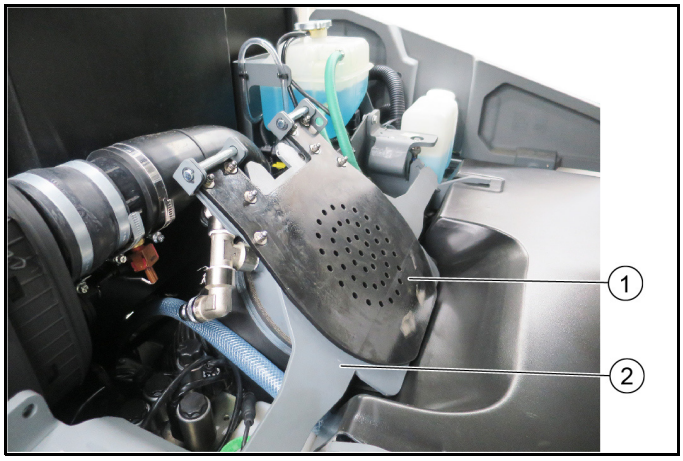

① Placering gummiflik nere

Hänvisning

Arbeta med handsugslang

② Sugöppning

1. Lyft sopbehållaren tills gummifliken kan fällas ner.
2. Fäll ner gummifliken över sugöppningen.
3. Släpp ned sopbehållaren igen.
4. Öppna spännbandet och ta ut handsugslangen med handsugröret ur förvaringen.

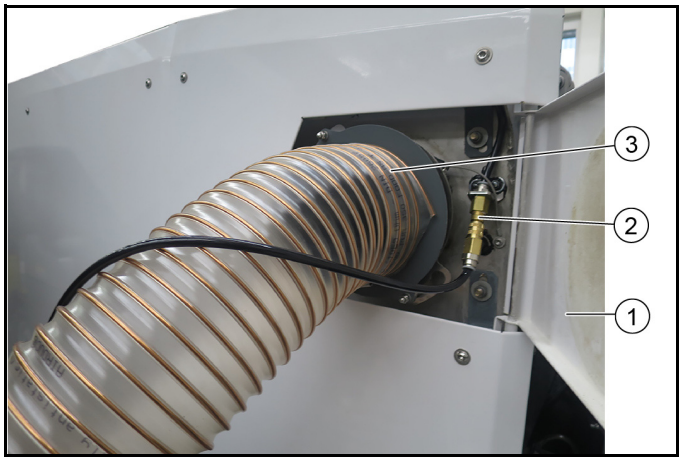

① Lucka
② Anslutning vattenslang
③ Anslutning handsugslang

5. Öppna luckan på önskad sida.
6. Sätt i handsugslangen i anslutningsöppningen och vrid (bajonett).
7. Sätt vid behov i vattenslangen.
8. Tillkoppla arbetshydrauliken (PTO).
9. Slå på fläkten vid omkopplaren (manöverkonsol).
10. Avaktivera säteskontaktsbrytaren (F4-knappen på displayen).
11. Arbeta med handsugslangen.
12. Efter avslutat arbete:
    a Stäng av arbetshydrauliken.
    b Aktivera säkringskontaktbrytaren.
13. Placera sugslangen med sugröret i förvaringen och säkra med spännband.

① Placering gummiflikar uppe

Hänvisning

Normal sopning

② Sugöppning

14. Lyft sopbehållaren och fäll upp gummiflikarna.
15. Sänk ner sopbehållaren.

Sisältö

1 Tehtaalla asennetut lisälaitteet 26
1.1 Lisälaite lakaistujen roskien säiliö 26
1.1.1 Lakaistujen roskien säiliön irrotus 26
2.0.1 Lakaistujen roskien säiliön asennus 29
2.0.2 Lakaistujen roskien säiliön tyhjentäminen 30
2.0.3 EU-vaatimustenmukaisuusvakuutus 30
2.0.4 Hydrauliventtiili hätäkäyttö 31
2.1 Lukituksen avaaminen/sulkeminen 31
2.2 Kiinnitettävä laite, kaksiharjainen lakaisujärjestelmä (tehtaalta) 31
2.2.1 Laitenäkymä, 2-harjainen lakaisujärjestelmä 31
2.2.2 Edellytykset irrotukselle/asennukselle 32
2.2.3 Lisälaitteen ”2-harjainen lakaisujärjestelmä” irrotus. 32
2.2.4 Lisälaitteen ”2-harjainen lakaisujärjestelmä” asennus 32
2.2.5 Imulakaisukoneen, jossa on 2-harjainen lakaisujärjestelmä, kohdistukset 33
2.2.6 2-harjajärjestelmän hoitotyöt 34
2.2.7 Lakaisuharjan kosketuspinnan säätäminen 34
2.2.8 Varastointi 35
2.3 Lisälaite 3-harjainen lakaisujärjestelmä (tehdasasenteinen) 35
2.3.1 Laitenäkymä, 3-harjainen lakaisujärjestelmä 35
2.3.2 Edellytykset irrotukselle/asennukselle 35
2.3.3 3-harjaisen lakaisujärjestelmän irrotus 35
2.3.4 3-harjaisen lakaisujärjestelmän asennus 36
2.3.5 Imulakaisukoneen, jossa on 3-harjainen lakaisujärjestelmä, kohdistukset 37
2.3.6 Käyttö rikkaruohoharjana 38
2.3.7 Kuljetuslukitus 38
2.3.8 Huoltotyöt 38
2.3.9 Lakaisuharjan kosketuspinnan säätäminen 39
2.3.10 Varastointi 39
2.4 Lakaisu 39
2.4.1 Näytössä olevat symbolit lakaisukäytössä 39
2.4.2 Risteystoiminto 40
2.4.3 Liitäntäsarja ”äänenvaimennus” (tehdasasenteinen lisävaruste) 40
2.4.4 Puhdasvesisäiliön/kierrätysvesisäiliön täyttö 40
2.4.5 Työskentely suihkutusvedellä 41
2.4.6 Vedenkiertojärjestelmä/kierrätyskäyttö 41
2.4.7 Lakaisu 41
2.4.8 Harjojen puristuspaineen poljin 41
2.4.9 Lakaistujen roskien säiliön täyttömäärän tarkastus . 42
2.5 Hoito ja huolto 42
2.5.1 Imusuuttimen ja imujärjestelmän puhdistus 42
2.5.2 Likaveden/kierrätysveden tyhjennys 42
2.5.3 Kierrätysjärjestelmän puhdistus 43
2.5.4 Puhallinpuhdistus 43
2.5.5 Lakaistujen roskien säiliön puhdistus 43
2.5.6 Ajoneuvon puhdistus 44
2.6 Etunostin 44
2.6.1 Määräystenmukainen käyttö 44
2.6.2 Etunostimen asennus 44
2.6.3 Etunostimen irrotus 45
2.7 Liitäntäsarja ”kiinnitysrunko” 45
2.8 Lisälaite korkeapainepesuri (tehdasasenteinen) 45
2.8.1 Näytössä olevat symbolit lakaisukäytössä 46
2.8.2 Määräystenmukainen käyttö 46
2.8.3 Turvallisuusohjeet 46
2.8.4 Käyttö 46
2.8.5 Hoito ja huolto 47
2.8.6 Ohjeet häiriötilanteissa 47
2.8.7 Tekniset tiedot 47
2.8.8 Asennusvakuutus 48
2.9 Lisälaite käsi-imuletku (tehdasasenteinen) 48
2.9.1 Työskentely käsi-imuletkulla 48

1 Tehtaalla asennetut lisälaitteet

1.1 Lisälaite lakaistujen roskien säiliö

Lisälaitetta lakaistujen roskien säiliö voi käyttää vain yhdessä Kärcher-harjalakaisujärjestelmän tai pesujärjestelmän kanssa. Kyseiset lisälaitteet kuvataan luvun jälkeen.

1.1.1 Lakaistujen roskien säiliön irrotus

Lakaistujen roskien säiliön voi irrottaa ja laskea alas vain, jos käytetään liitäntäsarjaa ”tuet” (valinnainen). Kuvauksessa käytetään liitäntäsarjaa ”tuet”.

⚠ ***VAARA***

Lakaistujen roskien säiliön aiheuttama loukkaantumisvaara

Säilytä irrotuksen/asennuksen yhteydessä riittävä etäisyys lakaistujen roskien säiliöön ja tukiin.

Säilytä riittävä etäisyys vaara-alueeseen ja keskeytä lakaistujen roskien säiliön nostaminen/laskeminen heti, jos joku menee vaara-alueelle.

Varmista nostettu lakaistujen roskien säiliö varmistustuilla, kun työskentelet sen alla.

Irrota lakaistujen roskien säiliö vain kokonaan tyhjennettynä.

HUOMIO

Loukkaantumis- ja vaurioitumisvaara

Laske lakaistujen roskien säiliö vain tasaiselle ja sileälle alustalle.

1. Tyhjennä lakaistujen roskien säiliö ennen lakaistujen roskien säiliön irrottamista. Katso luku ”Lakaistujen roskien säiliön tyhjentäminen”.

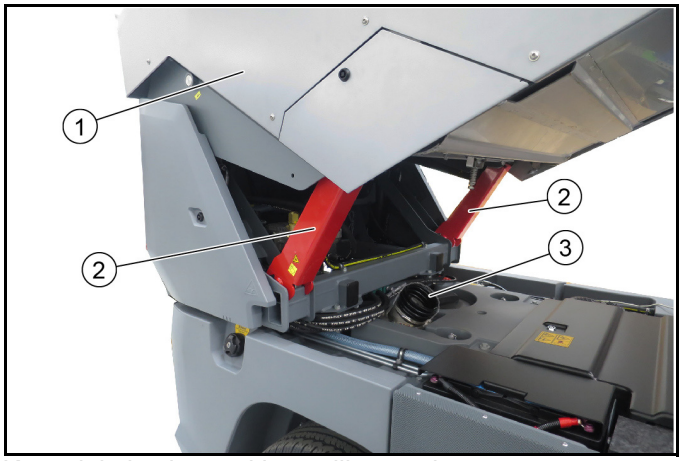

Kuva: lakaistujen roskien säiliö varmistettu

① Lakaistujen roskien säiliö
② Varmistustuki
③ Tiivistekaulus

2. Nosta lakaistujen roskien säiliötä, kunnes varmistustuet voi kääntää eteen. Katso luku ”Lakaistujen roskien säiliön tyhjentäminen”.
3. Laske lakaistujen roskien säiliö varmistustukien päälle.

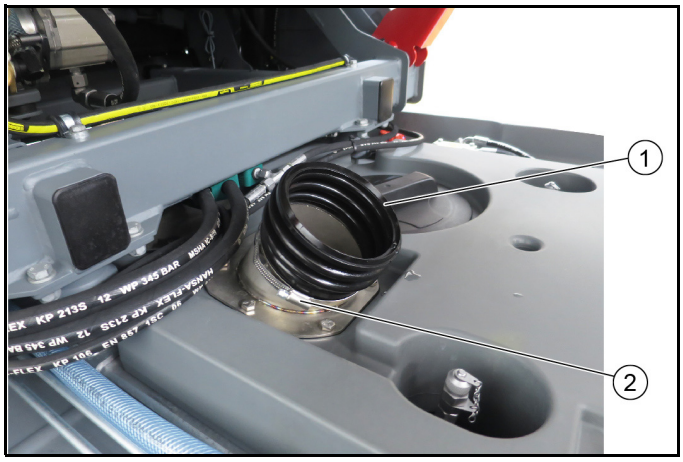

① Tiivistekaulus
② Letkunkiristin

4. Irrota tiivistekaulus avaamalla letkunkiristin (AV 7) ja vetämällä tiivistekaulus irti.

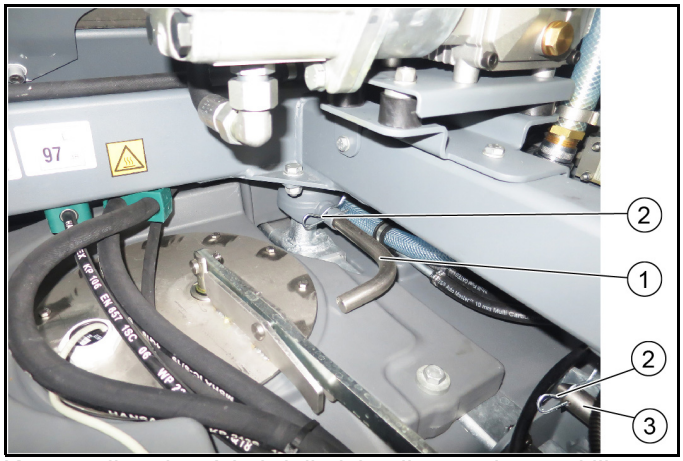

Kuva: vaihtoehto A kahdella lyhyellä varmistuspultilla

① Etummainen varmistuspultti, lyhyt
② Jousisokka
③ Takimmainen varmistuspultti, lyhyt

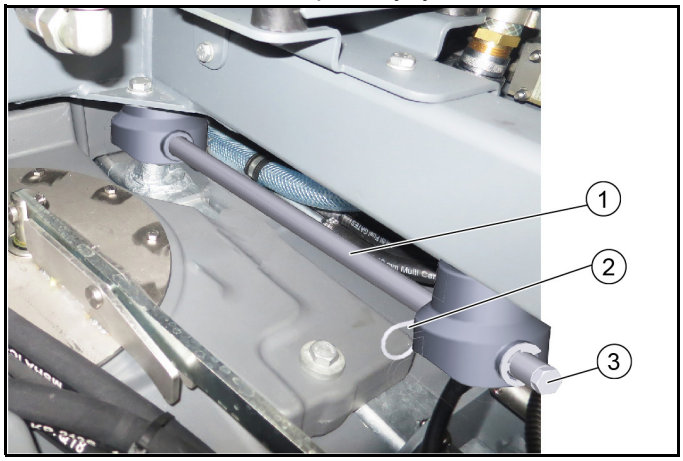

Kuva: vaihtoehto B pitkällä varmistuspultilla

① Varmistuspultti, pitkä
② Jousisokka
③ Kuusioruuvi

5. **Vaihtoehto A:** vedä etummaiset lyhyet varmistuspultit (vasemmalta ja oikealta) ulos, irrota sitä ennen jousisokat.
6. **Vaihtoehto B:** vedä pitkä varmistuspultti (vasemmalta ja oikealta) kokonaan ulos, irrota sitä ennen jousisokka.
   a Käytä irrotukseen liukuvasaraa.
   b Kierrä sitä varten kuusioruuvi irti ja kierrä liukuvasara kiinni vapautuneeseen kierteeseen.
7. Nosta lakaistujen roskien säiliötä hieman ja käännä varmistustuet taakse säilytysasentoon.
8. Laske lakaistujen roskien säiliö kokonaan alas.
9. Kytke hydrauliikka takana paineettomaksi, katso luku ”Hydraulinen paineenkevennys”.

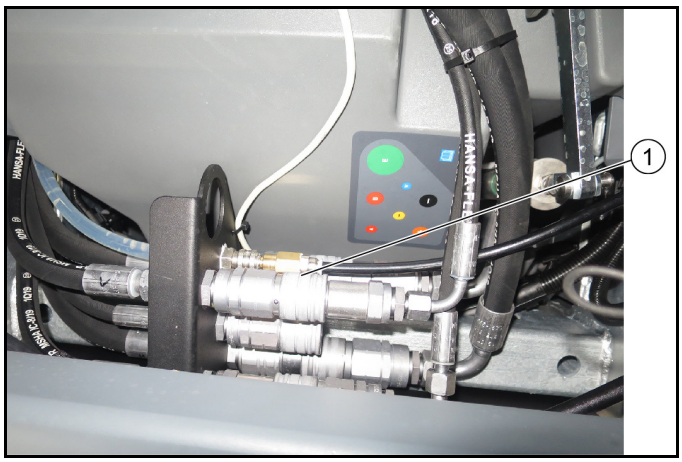

① Hydrauliikkaliitännät takana

10. Vedä lakaistujen roskien säiliön hydrauliikkaletkut irti hydrauliikkaliitännöistä.

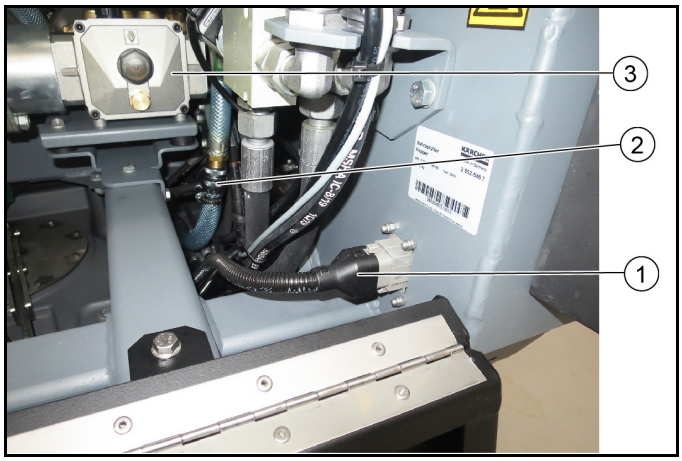

① Virransyöttöpistoke
② Korkeapainepesurin (lisävaruste) vesiliitäntä
③ Korkeapainepesuri (lisävaruste)

11. Irrota virransyöttöpistoke.
12. Irrota peruutuskameran kaapeli (jos sellainen on).
13. Valinnaisen korkeapainepesurin yhteydessä: irrota vesiliitäntä.
14. Käännä sivusuojukset (vasemmalla ja oikealla) ulospäin.

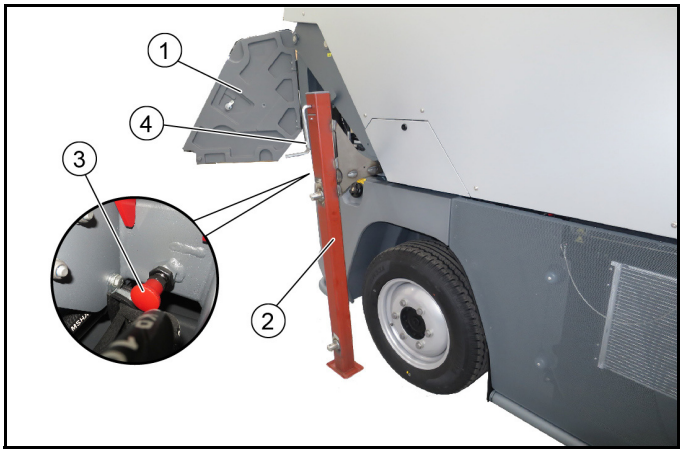

Kuva: kiinnitetty varmistusnuppi sekä sisään työnnetty ja varmistettu tuki

① Sivusuojus takana
② Takimmainen tuki
③ Varmistusnuppi (4x)
④ Kampi

15. **Huomio**: Ennen kuin tuet työnnetään sisään, on kertaluonteisesti kiinnitettävä kaikki neljä varmistusnuppia (kuuluvat liitäntäsarjan ”tuet” toimitussisältöön) lakaistujen roskien säiliön vasempaan etu- ja takaosaan sekä oikeaan etu- ja takaosaan, säädettävä ne sekä varmistettava ne vastamuttereilla. Katso tämän luvun lopussa oleva kohta ”Varmistusnuppien asentaminen”.
16. Työnnä takimmaiset tuet (vasemmalla ja oikealla) sisään vasteeseen saakka ja vedä sitä varten punaista varmistusnuppia samanaikaisesti ulos. Vapauta varmistusnuppi lukitusta varten. Varmistuspultti tarttuu lukituksen yhteydessä tukien reikiin. Varmista, että tuet ovat lukittuneet kunnolla.
17. Kiinnitä ja varmista etummaiset tuet takimmaisten tukien lailla.

Huomautus

Etummaiset tuet on merkitty, ja ne sopivat vain niille tarkoitetulle puolelle.

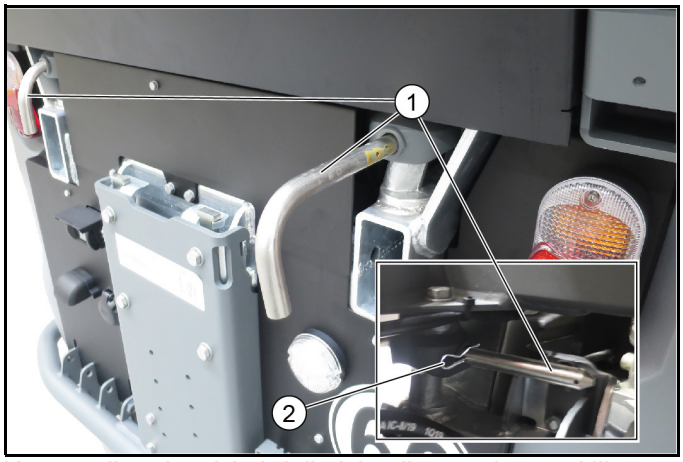

Kuva: vaihtoehto A kahdella lyhyellä varmistuspultilla

① Takimmainen varmistuspultti, lyhyt
② Jousisokka

Kuva: vaihtoehto B pitkällä varmistuspultilla

① Varmistuspultti, pitkä
② Kuusioruuvi

18. **Vaihtoehdossa A:** Kampea takimmaisia tukia niin pitkälle ylöspäin, kunnes varmistuspultit voidaan vetää takaa ulos.
19. Jotta saat irrotettua jousisokan, avaa sitä ennen lakaistujen roskien säiliön takaluukku. Takaluukku on saatavana kahtena eri versiona.
    a Malli 1: takaluukku voidaan avata neliöavaimella.
    b Malli 2: takaluukku on ruuvattu levyosa, joko irrota neljä ruuvia tai vedä jousisokka ulos sivuaukon läpi.
20. Irrota jousisokka.
21. Vedä lyhyt varmistuspultti (vasemmalla ja oikealla) ulos.
22. **Vaihtoehdossa B:** Tarkista, onko pitkä varmistuspultti vedetty jo kokonaan ulos. Jos on, lisätoimia ei tarvita.

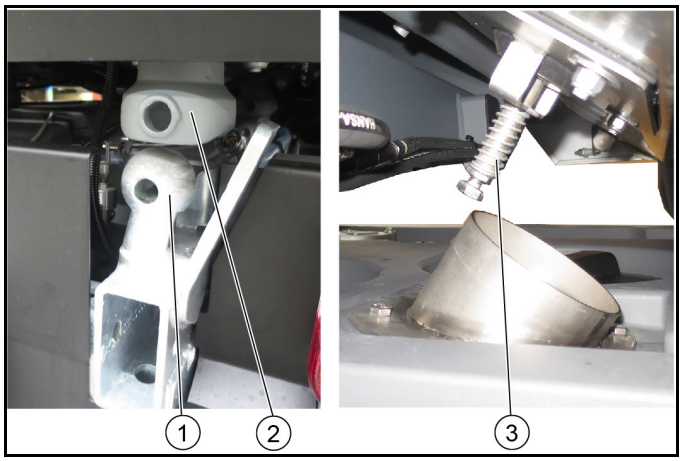

① Kuulakupit
② Lakaistujen roskien säiliö
③ Kierrätysvesiventtiili

23. Kampea tukia ylöspäin vuorotellen edessä ja takana (vasemmalla ja oikealla):
    a kunnes lakaistujen roskien säiliö on vapaasti kuulakuppien päällä.
    b kunnes kierrätysvesiventtiili on esillä.
    c Varmista, ettei lakaistujen roskien säiliön etuosa paina ohjaamoa.
24. Lakaistujen roskien säiliö seisoo nyt vapaasti tukien päällä.

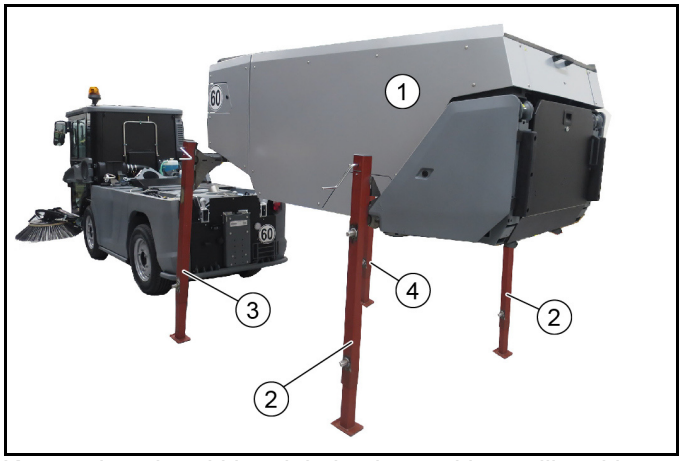

Kuva vain esimerkkinä: lakaistujen roskien säiliö tukien päällä

① Lakaistujen roskien säiliö
② Takimmainen tuki (2x)

Huomautus

Tuet ovat identtisiä

③ Etummainen tuki vasemmalla

Huomautus
Tuki on merkitty vasemmalle

④ Etummainen tuki oikealla
Huomautus
Tuki on merkitty oikealle

25. Aja ajoneuvo varovasti pois lakaistujen roskien säiliön alta.

Varmistusnuppien asentaminen (4x)
Varmistusnupit 6.321-295.0 ovat osa liitäntäsarjaa ”tuet”.

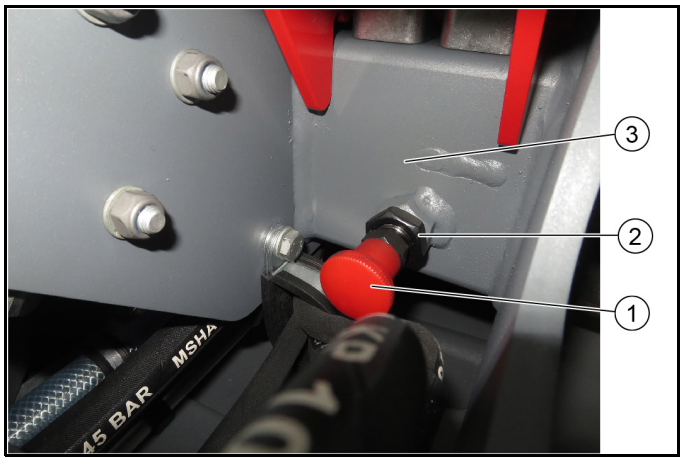

① Varmistusnuppi
② Vastamutteri
③ Lakaistujen roskien säiliön runko tuen asettamista varten

- Kierrä varmistusnuppi runkoon hitsatun mutterin kierteeseen ja säädä se:
  a Jos säätö on oikea, vedetyn varmistusnupin pultti vapauttaa paikan tukien asettamiselle.
  b Varmista vastamutterilla.

2.0.1 Lakaistujen roskien säiliön asennus

⚠ ***VAARA***
Lakaistujen roskien säiliön aiheuttama loukkaantumisvaara
Säilytä irrotuksen/asennuksen yhteydessä riittävä etäisyys lakaistujen roskien säiliöön ja tukiin.
Säilytä riittävä etäisyys vaara-alueeseen ja keskeytä lakaistujen roskien säiliön nostaminen/laskeminen heti, jos joku menee vaara-alueelle.
Varmista nostettu lakaistujen roskien säiliö varmistustuilla, kun työskentelet sen alla.

HUOMIO
Loukkaantumis- ja vaurioitumisvaara
Asenna lakaistujen roskien säiliö vain tasaisella ja sileällä alustalla.
Tarkasta asennuksen yhteydessä, että kuulakupit ja varmistuspultit ovat oikein paikoillaan.
Pyydä tarvittaessa toinen henkilö avuksi (opastamaan), kun asennat lakaistujen roskien säiliötä.

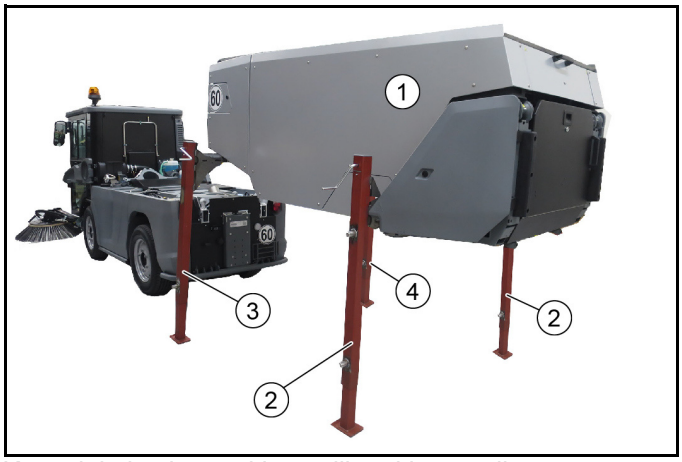

Kuva: lakaistujen roskien säiliö tukien päällä

① Lakaistujen roskien säiliö
② Takimmainen tuki (2x)
③ Etummainen tuki vasemmalla
④ Etummainen tuki oikealla

Lakaistujen roskien säiliö kiinnitetään ajoneuvoon irrottamiseen nähden päinvastaisessa järjestyksessä, minkä vuoksi sitä ei esitetä tässä kuvallisesti.

1. Aja ajoneuvo varovasti lakaistujen roskien säiliön alle.
   a Vasemmalla ja oikealla olevien sivusuojusten on oltava auki.
2. Laske lakaistujen roskien säiliötä tuissa olevien kampien avulla, kunnes lakaistujen roskien säiliö on tukevasti neljän kuulakupin päällä. Pyydä tarvittaessa avuksi toinen henkilö.

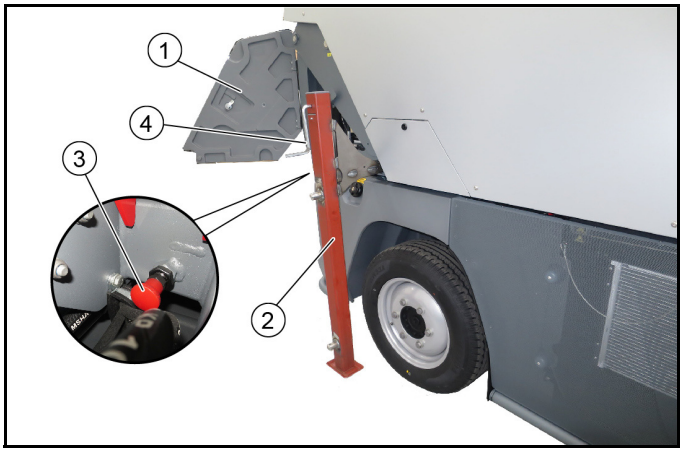

① Sivusuojus
② Tuki
③ Varmistusnuppi
④ Kampi

3. Vedä varmistusnupista ja vapauta tukien lukitus, vedä tuet (4x) ulos.
4. Aseta takaosan varmistuspultit (vasemmalla ja oikealla) paikoilleen ja varmista jousisokilla.
5. Kytke hydrauliikka takana paineettomaksi, katso luku ”Hydraulinen paineenkevennys”.
6. Liitä lakaistujen roskien säiliön hydrauliikkaletkut (huomioi värit).
7. Yhdistä virransyöttöpistoke.
8. Valinnaisen korkeapainepesurin yhteydessä: yhdistä vesiliitäntä.
9. Nosta lakaistujen roskien säiliö ja varmista se varmistustuilla.
10. Asenna tiivistekaulus.

11. Aseta etuosan varmistuspultit (vasemmalla ja oikealla) paikoilleen ja varmista jousisokilla.
12. Laske lakaistujen roskien säiliö kokonaan alas. Käännä varmistustuet sitä ennen sisään.
13. Lakaistujen roskien säiliö on nyt kiinnitetty ajoneuvoon.
14. Valitse näytöltä vastaava ohjelma >lakaisu<.

2.0.2 Lakaistujen roskien säiliön tyhjentäminen

⚠ ***VARO***

Kaatumisvaara

Tyhjennä lakaistujen roskien säiliö vain tukevalla, tasaisella alustalla.

Pidä rinteissä ja rapeilla tyhjennyksen aikana turvaväli.

⚠ ***VARO***

Tahattomasta liikkumisesta johtuva vaara

Aseta ajosuuntavipu tyhjennyksen ajaksi vapaa-asentoon. Kytke seisontajarru päälle.

⚠ ***VARO***

Loukkaantumisvaara

Kytke imupuhallin pois päältä ennen lakaistujen roskien säiliön tyhjentämistä.

⚠ ***VARO***

Loukkaantumisvaara

Varmista, että tyhjennyksen aikana lakaistujen roskien säiliön kääntöalueella ei ole ihmisiä tai eläimiä.

⚠ ***VARO***

Puristumisvaara

Älä koske tyhjennysmekanismin tankoihin.

⚠ ***VARO***

Tulipalovaara

Tyhjennettäessä on varmistettava, ettei tyhjennysalueella ole syttyvää materiaalia (esim. lehtiä...).

① Lakaistujen roskien säiliön tyhjennysasento
② Liitäntäsarja ”käsi-imuletku” (lisävaruste)

1. Jos ajoneuvoon on asennettu liitäntäsarja ”käsi-imuletku”, käännä se ennen tyhjennystä sivulle ja varmista. Katso luku ”Lisälaite käsi-imuletku”.
2. Aja ajoneuvo hitaassa kuljetustilassa tyhjennyspaikkaan.
3. Pysäytä ajoneuvo.
4. Vie ajosuunnan vipu vapaa-asentoon (keskiasento).
5. Kytke hydrauliikkajärjestelmä (PTO) päälle.

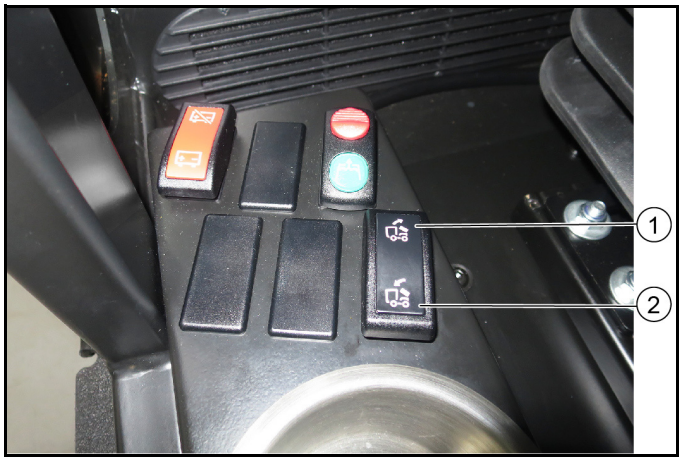

① Kytkimen asento: lakaistujen roskien säiliön nosto/tyhjennys
② Kytkimen asento: lakaistujen roskien säiliön lasku

6. Käytä kytkintä.
7. Tyhjennä lakaistujen roskien säiliö.

   Ohje

   Nosta lakaistujen roskien säiliö aina kokonaan pääteasentoon saakka.

   Poista säiliöön tarttunut lika tarvittaessa likakaapimella (lisävaruste) ja vedellä. Katso luku ”Lakaistujen roskien säiliön puhdistus”.

Tekniset tiedot		
Lakaistujen roskien säiliön tilavuus (brutto)	l (m^3)	2500 (2,5)

2.0.3 EU-vaatimustenmukaisuusvakuutus

Täten vakuutamme, että jäljempänä kuvattu kone vastaa suunnittelultaan ja rakenteeltaan sekä meidän markkinoille tuomanamme mallina EU-direktiivien olennaisia turvallisuus- ja terveysvaatimuksia. Jos konetta muutetaan ilman meidän hyväksyntäämme, tämän vakuutuksen voimassaolo raukeaa.

Tuote: Lakaisukone

Tyyppi: PF-E (MC 250)

Sovellettavat EY-direktiivit

2006/42/EY (+2009/127/EY)

2014/30/EU

2000/14/EY

Sovelletut yhdenmukaistetut standardit

EN 13019

CISPR 12

Sovellettu vaatimustenmukaisuuden arviointimenettely

2000/14/EY: liite V

Äänitehotaso dB(A)

MC 250 Euro 6

Mitattu: 106

Taattu: 108

99 *mit optionalem Anbausatz Schalldämmung (ab Werk)

MC 250 Stufe V

Mitattu: 105

Taattu: 108

99 *mit optionalem Anbausatz Schalldämmung (ab Werk)

Allekirjoittaneet toimivat yrityksen johdon puolesta ja valtuuttamina.

H. Jenner
Chairman of the Board of Management

S. Reiser
Director Regulatory Affairs & Certification

Dokumentointivastaava:
S. Reiser
Alfred Kärcher SE & Co. KG
Alfred-Kärcher-Str. 28 - 40
71364 Winnenden (Germany)
Puh.: +49 7195 14-0
Faksi: +49 7195 14-2212
Winnenden, 1.1.2020

2.0.4 Hydrauliventtiili hätäkäyttö

Hätäkäyttö tarvitaan seuraaville toiminnoille:

- lakaistujen roskien säiliön nosto/lasku, kun laitehydrauliikka ei toimi esim. moottorin vian vuoksi.

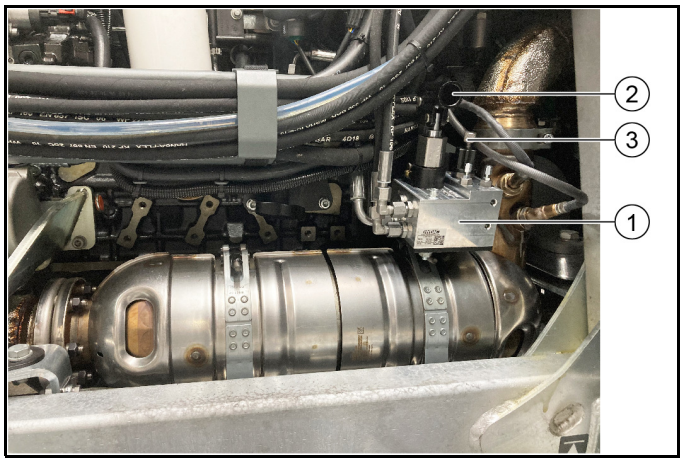

① Hydrauliventtiili hätäkäyttö
② Käsipumppu
③ Pyälletty ruuvi

1. Moottorin ollessa sammutettuna: kierrä pyälletty ruuvi oikeaan asentoon, lakaistujen roskien säiliötä voidaan nostaa tai laskea.
2. Käytä käsipumppua käsiputkella, joka sijaitsee matkustajan istuimen alla olevassa laatikossa.
3. Varmista nostettu lakaistujen roskien säiliö punaisilla varmistustuilla (nostosylintereissä) vasemmalta ja oikealta, ennen kuin teet töitä moottoritilassa.

2.1 Lukituksen avaaminen/sulkeminen

Lukituksen tarkoituksena on lisälaitteiden varmistus (esim. lakaisujärjestelmä, etunostin). Se on keltainen vipu, joka sijaitsee etupyörän edessä olevalla alueella sekä vasemmalla että oikealla.

⚠ ***VARO***
Onnettomuusvaara
Tarkasta lukituksen oikea säätö kaikissa lisälaitteissa.

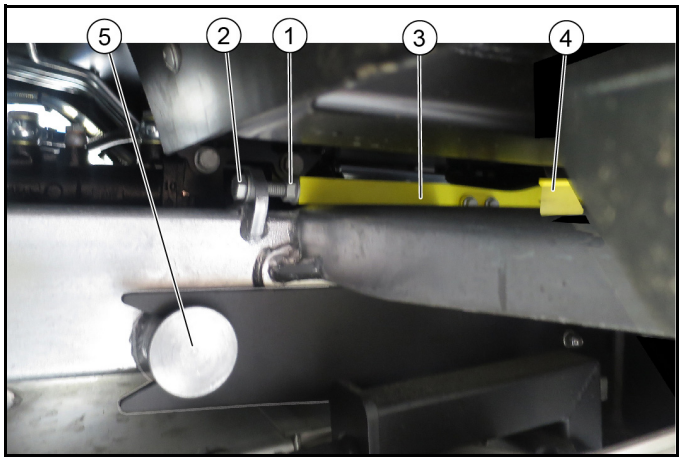

① Vastamutteri
② Ruuvi
③ Lukitusvipu, keltainen
④ Kahva
⑤ Ajoneuvon/lisälaitteen kiinnityskohta

1. **Lukituksen avaaminen**
   a Avaa vastamutteri.
   b Löysää vasemman ja oikean lukitusvivun ruuvia n. 1 cm. Lukitus avautuu.
   c Nosta sivukahvan lukitusvipu ja työnnä se sitten taakse. Lisälaite voidaan poistaa.
2. **Lukituksen sulkeminen**
   a Työnnä lisälaitteen kiinnitysvarsi vasteeseen saakka.
   b Työnnä lukitusvipu eteen.
   c Kiristä ruuvi ja tarkista, että lisälaite on kunnolla kiinni.
   d Kiristä vastamutteri.

2.2 Kiinnitettävä laite, kaksiharjainen lakaisujärjestelmä (tehtaalta)

2.2.1 Laitenäkymä, 2-harjainen lakaisujärjestelmä

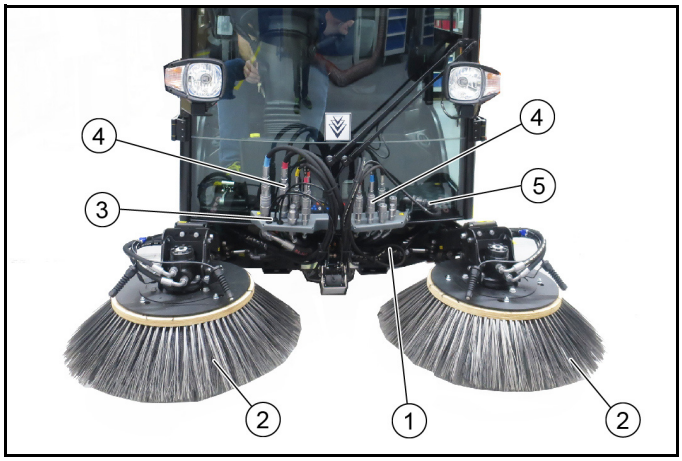

Kuva: lakaisujärjestelmä kiinnitetty

① 2-harjainen lakaisujärjestelmä imusuuttimella
② Sivuharja
③ Vesiliitäntä
④ Hydraulilliitäntä
⑤ Lisälaitteiden virransyöttö

2.2.2 Edellytykset irrotukselle/asennukselle

Lakaisujärjestelmän irrotusta/asennusta varten tarvitaan vaihtovaunu.

Huomautus

Valinnainen lisävaruste, tilausnro 2.852-862.0

1 Aseta ajoneuvo tasaiselle alustalle.
2 Ajoneuvosta irrotusta / ajoneuvoon asennusta varten harjajärjestelmän on oltava vaihtovaunulla. Käytä irrotukseen/asennukseen nostovaunua.
3 Näytöllä on oltava valittuna vastaava ohjelma >lakaisu<.

2.2.3 Lisälaitteen ”2-harjainen lakaisujärjestelmä” irrotus

Lakaisujärjestelmän irrotus kuvataan lisävarusteena saatavan vaihtovaunun kanssa.

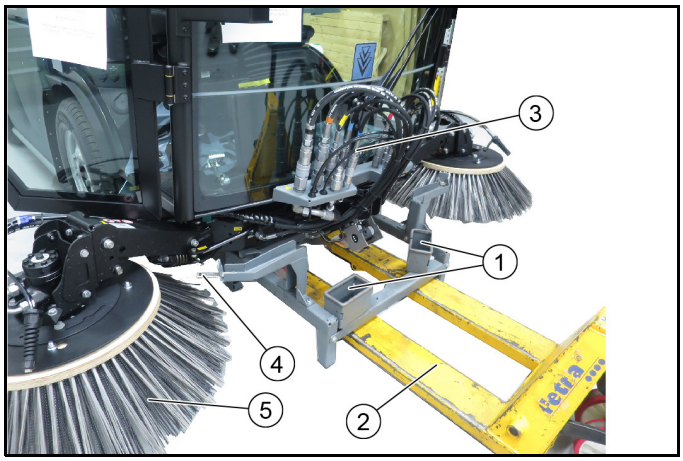

Kuva: lakaisujärjestelmä ja vaihtovaunu

① Pidike hydrauliikkaletkuliittimille vaihtovaunussa
② Nostovaunu
③ Hydrauliikkaletkuliittimet ajoneuvossa
④ Sivuharjan pidike
⑤ Sivuharja

1. Pysäytä ajoneuvo tasaiselle, lujalle alustalle ja varmista, ettei se pääse vierimään pois.
2. Siirrä vaihtovaunu nostovaunulla oikeaan kohtaan ajoneuvon alle.
3. Siirrä sivuharjat yksitellen sivuharjojen pidikkeisiin ja laske ne oikeaan asentoon.
4. Kytke hydrauliikka edessä paineettomaksi. Katso luku ”Paineen poisto hydrauliikkajärjestelmästä”.
5. Irrota hydrauliikkaletkut, vesiliitännät ja virtalähde ja aseta ne vaihtovaunun pidikkeeseen.
6. Irrota imuletku imusuuttimesta (letkunkiristin).
7. Avaa lukitukset (vasemmalla ja oikealla). Katso luku ”Lukituksen avaaminen/sulkeminen”.
8. Siirrä vaihtovaunu lakaisujärjestelmän ja imusuuttimen kanssa pois.
9. Nosta ja varmista lakaistujen roskien säiliö.

① Kääntösokka (varmistus)
② Pidike ja imuletku
③ Vesiliitännät

10. Irrota varmistus pidikkeestä.
11. Irrota molemmat vesiliitännät.
12. Vedä pidike ja siihen kiinnitetty imuletku ylöspäin irti.
13. Varastoi lakaisujärjestelmä turvalliseen ja kuivaan paikkaan.

2.2.4 Lisälaitteen ”2-harjainen lakaisujärjestelmä” asennus

Lakaisujärjestelmän asennus kuvataan lisävarusteena saatavan vaihtovaunun kanssa. Näytöllä on oltava valittuna vastaava ohjelma >lakaisu<.

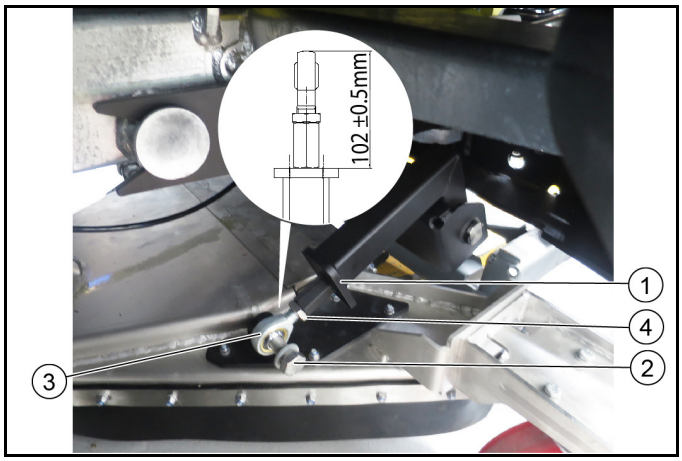

① Kannatinliitos
② Ruuvi
③ Silmukkapultti
④ Vastamutteri

1. Ensimmäisen asennuksen yhteydessä imusuutin on asennettava lakaisujärjestelmään. Kiinnitä sitä varten kannatinliitos imusuuttimeen (vasemmalla/oikealla) ja säädä se (102 ± 0,5 mm).

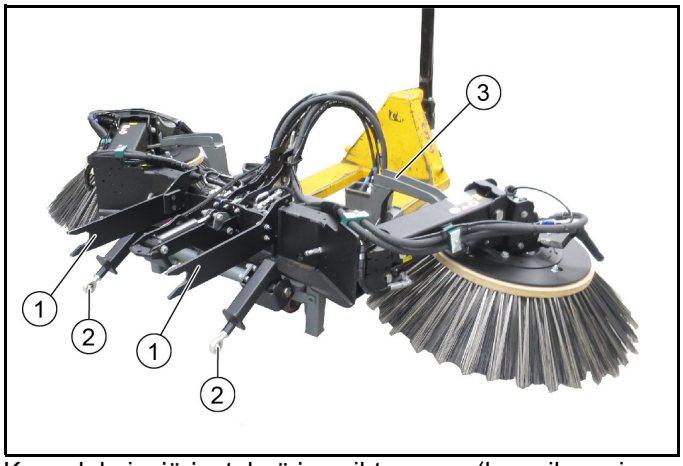

Kuva: lakaisujärjestelmä ja vaihtovaunu (kuva ilman imusuutinta)

① Kiinnitysvarsi
② Kannatinliitos ajoneuvosta imusuuttimeen
③ Vaihtovaunu

Lakaisujärjestelmä kiinnitetään ajoneuvoon irrottamiseen nähden päinvastaisessa järjestyksessä, minkä vuoksi se esitetään tässä kuvallisesti vain osittain.

2. Pysäytä ajoneuvo tasaiselle, lujalle alustalle ja varmista, ettei se pääse vierimään pois.
3. Valitse näytöltä vastaava ohjelma >lakaisu<.
4. Avaa lukitukset (vasemmalla ja oikealla). Katso luku ”Lukituksen avaaminen/sulkeminen”.
5. Siirrä vaihtovaunu ja sen päällä oleva lakaisujärjestelmä ja asennettu imusuutin nostovaunulla kiinni ajoneuvoon.

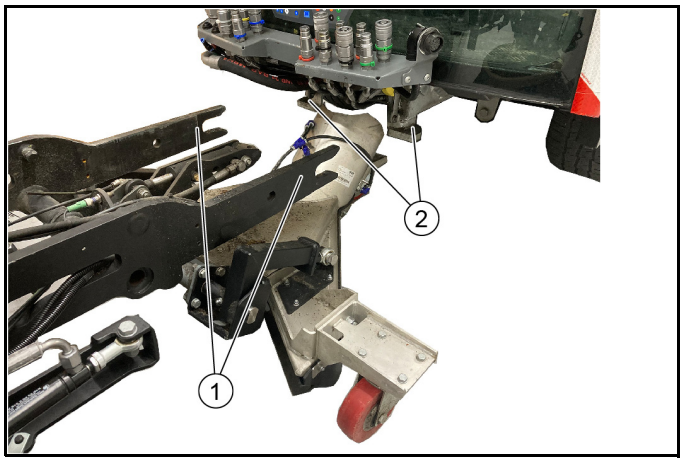

① Kiinnitysvarsi
② Vastinkappale ajoneuvossa

6. Siirrä kiinnitysvarret (vasemmalla/oikealla) vasteeseen saakka niitä varten tarkoitettuihin vastinkappaleisiin ajoneuvossa. Tarkasta ennen lukitsemista, että varret ovat oikein paikoillaan.
7. Sulje lukitus (ruuvi) ja kiinnitä lisälaite.
8. Nosta lakaistujen roskien säiliötä ja varmista se.
9. Ohjaa molemmat vesiliitännät ylöspäin.
10. Ohjaa pidike ja siihen kiinnitetty imuletku alaspäin imusuuttimeen ja lukitse.
11. Kiinnitä imuletku imusuuttimeen (letkunkiristin).
12. Kytke hydrauliikka edessä paineettomaksi. Katso luku ”Paineen poisto hydrauliikkajärjestelmästä”.

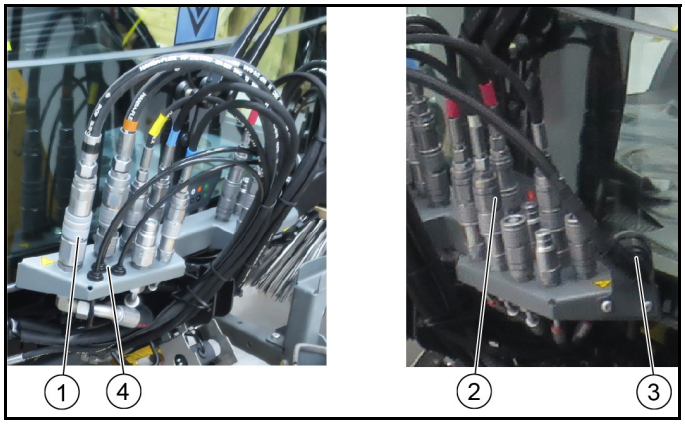

① Hydrauliliitännät oikealla
② Hydrauliliitännät vasemmalla
③ Virtalähde
④ Vesiliitännät

13. Liitä hydrauliikkaletkut, huomioi hydrauliikkaletkujen värimerkinnät.
14. Liitä vesiletkut (työnnä ne paikoilleen).
15. Työnnä harjajärjestelmän sähköliitännän pistoke virtalähteeseen.
16. Nosta sivuharjat yksitellen ja siirrä ne ulos.
17. Siirrä vaihtovaunu ulos.
18. Laske lakaistujen roskien säiliö kokonaan alas.

2.2.5 Imulakaisukoneen, jossa on 2-harjainen lakaisujärjestelmä, kohdistukset

Huomautus

Valot kytkimissä palavat, kun ne on kytketty päälle.

① **Vasemmanpuoleinen ohjaussauva**
Vaihtoehto 1
– Ohjaussauva eteen: laske molemmat harjanvarret ja kytke lakaisuharjat päälle
– Ohjaussauva taakse: nosta molemmat harjanvarret ja kytke lakaisuharjat pois päältä
– Ohjaussauva vasemmalle/oikealle: käännä vasemmanpuoleista harjanvartta
Vaihtoehto 2
– Ohjaussauva eteen: laske vasemmanpuoleinen harjanvarsi ja kytke lakaisuharjat päälle
– Ohjaussauva taakse: nosta vasemmanpuoleinen harjanvarsi ja kytke lakaisuharjat pois päältä
– Ohjaussauva vasemmalle/oikealle: käännä vasemmanpuoleista harjanvartta

○

2 **Oikeanpuoleinen ohjaussauva**
Vaihtoehto 1
– Ohjaussauva eteen: laske molemmat harjanvarret ja kytke lakaisuharjat päälle
– Ohjaussauva taakse: nosta molemmat harjanvarret ja kytke lakaisuharjat pois päältä
– Ohjaussauva vasemmalle/oikealle: käännä oikeanpuoleista harjanvartta
Vaihtoehto 2
– Ohjaussauva eteen: laske oikeanpuoleinen harjanvarsi ja kytke lakaisuharjat päälle
– Ohjaussauva taakse: nosta oikeanpuoleinen harjanvarsi ja kytke lakaisuharjat pois päältä
– Ohjaussauva vasemmalle/oikealle: käännä oikeanpuoleista harjanvartta

③ Imusuuttimen nosto/lasku
Huomautus
Paina painiketta yli 2 sekunnin ajan, imusuutin on riippuasennossa

④ Hydrauliikkajärjestelmä päälle/pois
⑤ Painike ei varattu
⑥ Oikeanpuoleisen harjapään (lisävaruste) kallistuksensäätöpainike
Huomautus
Kallistus säädetään sitten oikeanpuoleisella ohjaussauvalla

⑦ Vedenkiertojärjestelmä päälle/pois (kierrätysvesi)
Huomautus
Paina yli 2 sekuntia, kierrätysveden annostus säädettävissä

⑧ Imupuhallin päälle/pois
⑨ Toiminto ECO
Kytkee koko työohjelman päälle.
PTO (sivuharjat, imupuhallin), puhdas vesi, vedenkiertojärjestelmä (kierrätysvesi)
⑩ Puhtaan veden pumppu päälle/pois

(A) Lakaisuharjojen kierrosluvun valinta, vasen ja oikea yhdessä
(B) Painike ei varattu
(C) Moottorin kierrosluku
Paina arvojen asettamista varten
Huomautus
Imuteho riippuu säädetystä moottorin kierrosluvusta.
- 1400 1/min kevyitä lakaistavia roskia
- 1550 1/min normaalia likaa
- 1700 1/min voimakasta, raskasta likaa

(D) Ei varattu
(E) Painike, vasemman- ja oikeanpuoleisen sivuharjan paineen kevennys
(F) Tallennuspainike
Paina asetettujen arvojen tai ohjelmien tallentamiseksi
(G) Kiertokytkin
Paina asetettujen arvojen muuttamiseksi

2.2.6 2-harjajärjestelmän hoitotyöt

1 Voitelukohdat (voitelunipat) on merkitty.
Voitele päivittäin tavallisella monikäyttörasvalla.
2 Tarkasta, onko lakaisuharjoihin kietoutunut nauhoja tai hihnoja ja poista nämä tarvittaessa.
3 Pidä hydrauliliitännät puhtaina ja tarkasta niiden tiiviys viikoittain.
4 Tarkasta, onko lakaisuharjoissa kulumia tai vaurioita, vaihda tarvittaessa.

2.2.7 Lakaisuharjan kosketuspinnan säätäminen

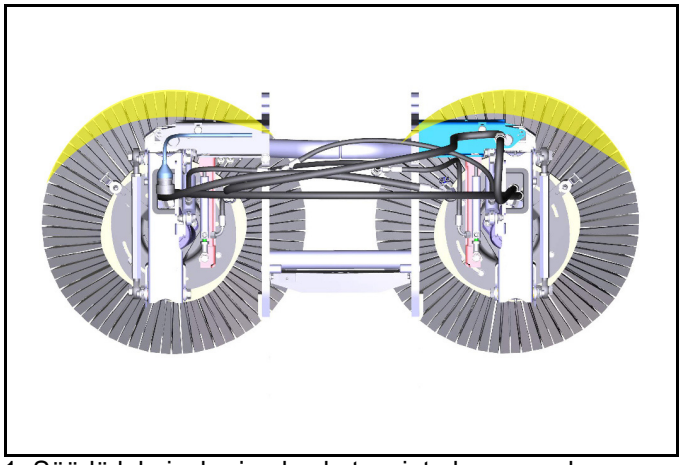

1. Säädä lakaisuharjan kosketuspinta kuvan mukaan.
Vasemmalla: Kello 9.00 - 14.00
Oikealla: Kello 10.00 - 15.00

Sivukallistuksen säätäminen

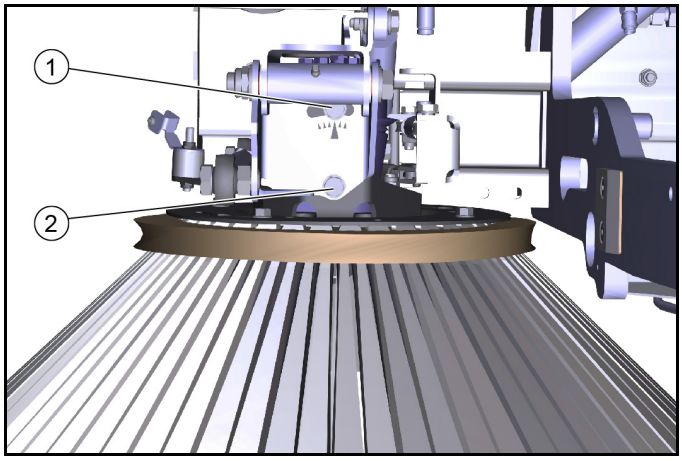

① Ruuvi 1
② Ruuvi 2
2. Avaa ruuvit.
3. Säädä sivukallistus ruuvin 1 nivelpisteen avulla.
4. Kiristä ruuvit.

Pääkallistuksen säätö eteen

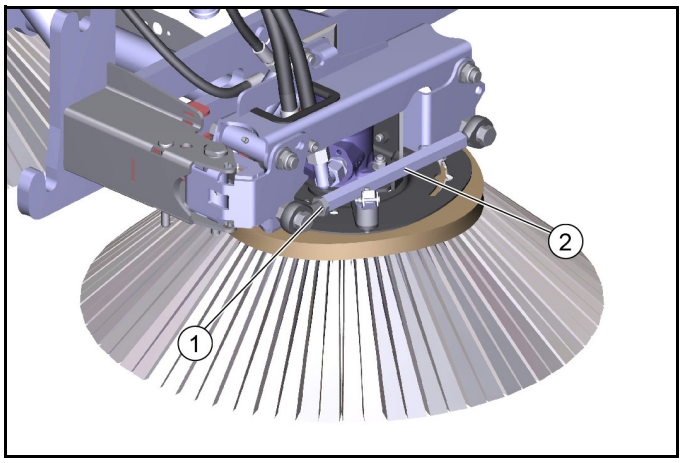

① Vastamutteri
② Kuusio
5. Avaa vastamutteri.
6. Säädä pääkallistus kuusion avulla.
7. Kiristä vastamutteri.

Harjojen kosketuspaineen säätö

8. Harjajärjestelmässä on hydraulinen harjan kuormituksenpoisto.

2.2.8 Varastointi

⚠ ***VAROITUS***

Loukkaantumis- ja vaurioitumisvaara

Huomioi laitteen paino.

HUOMIO

Vaurioitumisvaara

Säilytä asennussarjaa suojatussa, tasaisessa ja kuivassa paikassa. Varmista, että lakaisuharja on vapautettuna.

1. Säilytä ajoneuvosta irrotettu lakaisujärjestelmä vaihtovaunussa.
2. Varmista, että lakaisuharja on vapautettuna ajoneuvoon asennuksen yhteydessä.

2.3 Lisälaite 3-harjainen lakaisujärjestelmä (tehdasasenteinen)

2.3.1 Laitenäkymä, 3-harjainen lakaisujärjestelmä

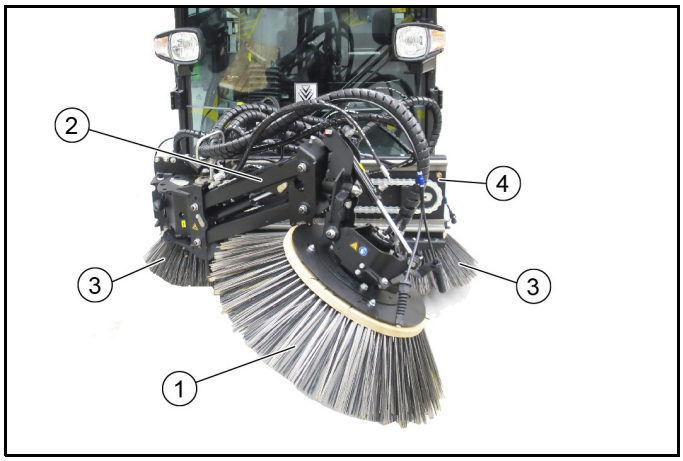

① Etuharja
② Etuharjan varsi
③ Sivuharja (2-harjainen lakaisujärjestelmä)
④ Lineaariyksikkö (kelkka)

2.3.2 Edellytykset irrotukselle/asennukselle

Lakaisujärjestelmän irrotusta/asennusta varten tarvitaan vaihtovaunu.

Huomautus

Valinnainen lisävaruste, tilausnro 2.852-862.0

1 Aseta ajoneuvo tasaiselle alustalle.
2 Ajoneuvosta irrotusta / ajoneuvoon asennusta varten harjajärjestelmän on oltava vaihtovaunulla. Käytä irrotukseen/asennukseen nostovaunua.
3 Näytöllä on oltava valittuna vastaava ohjelma >lakaisu<.

2.3.3 3-harjaisen lakaisujärjestelmän irrotus

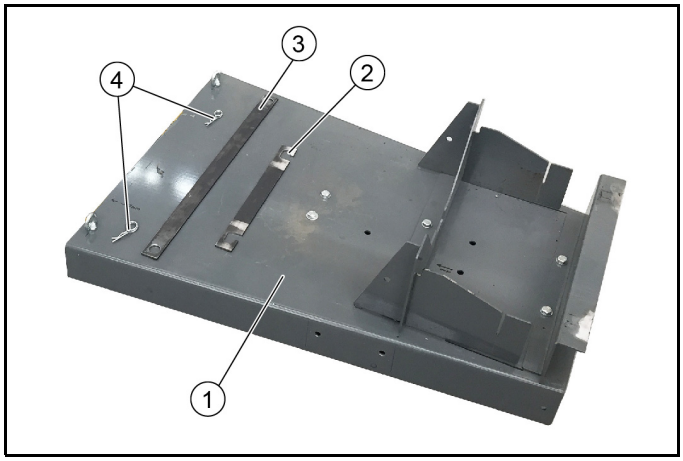

① Vaihtovaunu 2.852-862.0
② Lukituslevy lyhyt
③ Lukituslevy pitkä
④ Varmistussokat (2x)

1. Suorita 3-harjaisen lakaisujärjestelmän irrotus lisävarusteena saatavan vaihtovaunun kanssa.
2. Pysäytä ajoneuvo tasaiselle, lujalle alustalle ja varmista, ettei se pääse vierimään pois.

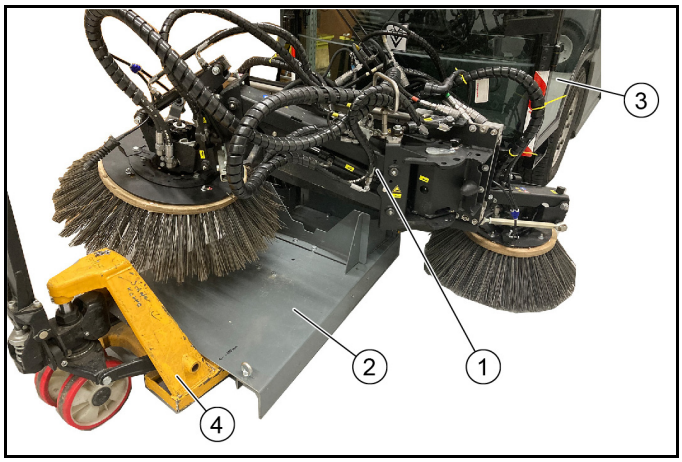

① 3-harjainen lakaisujärjestelmä
② Vaihtovaunu
③ MC 250
④ Nostovaunu

3. Siirrä vaihtovaunu nostovaunulla oikeaan kohtaan ajoneuvon alle.
4. Siirrä sivuharjat yksitellen sivuharjojen pidikkeisiin ja laske ne oikeaan asentoon.

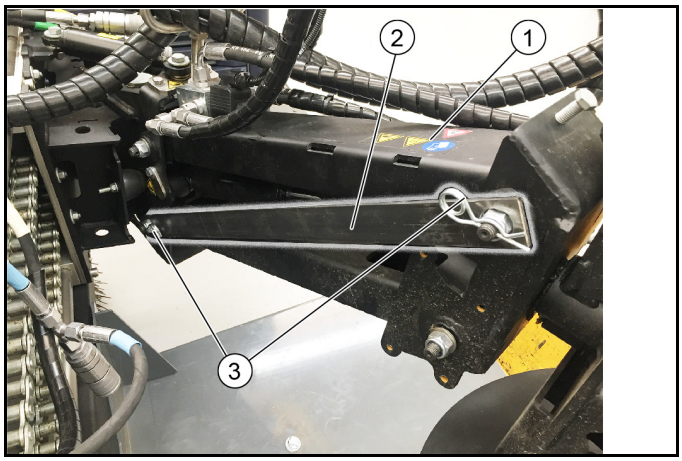

① Etuharjan harjanvarsi
② Lukituslevy pitkä
③ Varmistussokka

5. Varmista etuharjan harjanvarsi lukituslevyllä ja varmistussokalla.

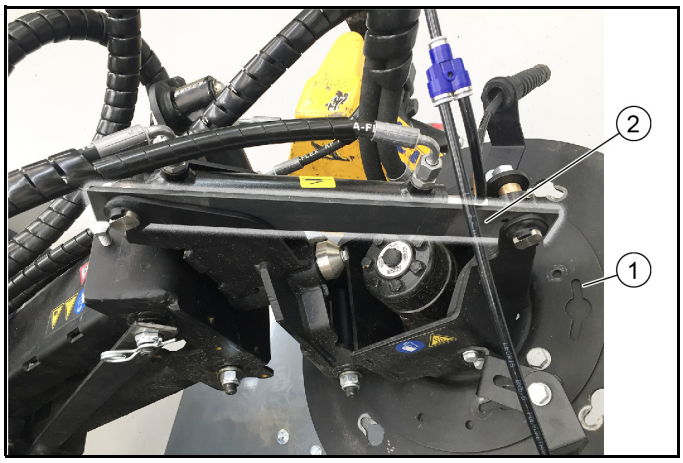

① Etuharja
② Lukituslevy lyhyt

6. Varmista etuharja lukituslevyllä.
7. Kytke hydrauliikka edessä paineettomaksi. Katso luku ”Paineen poisto hydrauliikkajärjestelmästä”.
8. Irrota hydrauliikkaletkut, vesiliitännät ja virtalähde ja aseta ne vaihtovaunun pidikkeeseen.
9. Irrota imuletku imusuuttimesta (letkunkiristin).
10. Avaa lukitukset (vasemmalla ja oikealla). Katso luku ”Lukituksen avaaminen/sulkeminen”.
11. Siirrä 3-harjainen lakaisujärjestelmä pois.
12. Nosta ja varmista lakaistujen roskien säiliö.

① Kääntösokka (varmistus)
② Pidike ja imuletku
③ Vesiliitännät

13. Irrota varmistus pidikkeestä.
14. Irrota molemmat vesiliitännät.
15. Vedä pidike ja siihen kiinnitetty imuletku ylöspäin irti.
16. Varastoi lakaisujärjestelmä turvalliseen ja kuivaan paikkaan.

2.3.4 3-harjaisen lakaisujärjestelmän asennus

1. Suorita lakaisujärjestelmän asennus lisävarusteena saatavan vaihtovaunun kanssa. Ajoneuvon näytöllä on oltava valittuna vastaava ohjelma >lakaisu<.

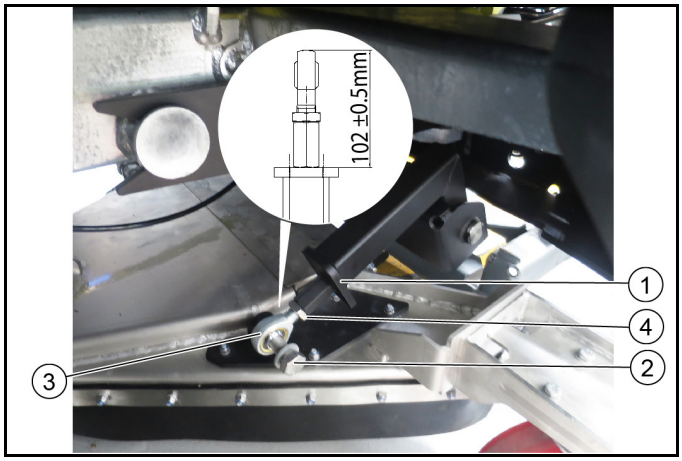

① Kannatinliitos
② Ruuvi
③ Silmukkapultti
④ Vastamutteri

2. Ensimmäisen asennuksen yhteydessä imusuutin on asennettava lakaisujärjestelmään. Kiinnitä sitä varten kannatinliitos imusuuttimeen (vasemmalla/oikealla) ja säädä se (102 ± 0,5 mm).

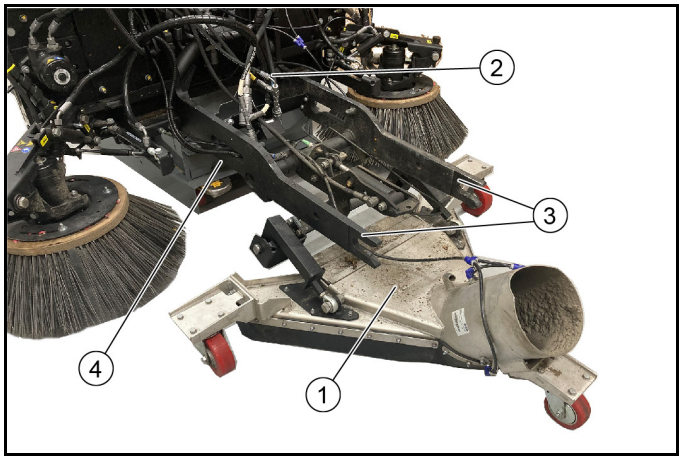

① Imusuutin
② 3-harjainen lakaisujärjestelmä
③ Kiinnitysvarsi
④ Vaihtovaunu

3. Pysäytä ajoneuvo tasaiselle, lujalle alustalle ja varmista, ettei se pääse vierimään pois.
4. Valitse ajoneuvon näytöltä vastaava ohjelma >lakaisu<.
5. Avaa lukitukset (vasemmalla ja oikealla). Katso luku ”Lukituksen avaaminen/sulkeminen”.
6. Siirrä vaihtovaunu ja sen päällä oleva lakaisujärjestelmä ja asennettu imusuutin nostovaunulla kiinni ajoneuvoon.

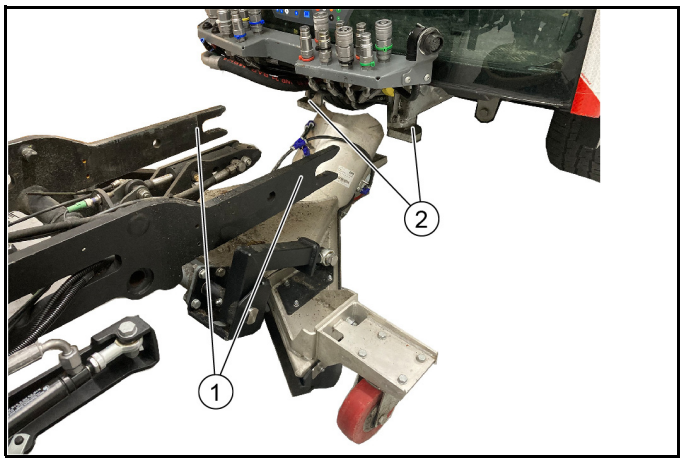

① Kiinnitysvarsi
② Vastinkappale ajoneuvossa

7. Siirrä kiinnitysvarret (vasemmalla/oikealla) vasteeseen saakka niitä varten tarkoitettuihin vastinkappaleisiin ajoneuvossa. Tarkasta ennen lukitsemista, että varret ovat oikein paikoillaan.
8. Sulje lukitus (ruuvi) ja kiinnitä lisälaite.
9. Nosta lakaistujen roskien säiliötä ja varmista se.
10. Ohjaa molemmat vesiliitännät ylöspäin.
11. Ohjaa pidike ja siihen kiinnitetty imuletku alaspäin imusuuttimeen ja lukitse.
12. Kiinnitä imuletku imusuuttimeen (letkunkiristin).
13. Kytke hydrauliikka edessä paineettomaksi. Katso luku ”Paineen poisto hydrauliikkajärjestelmästä”.

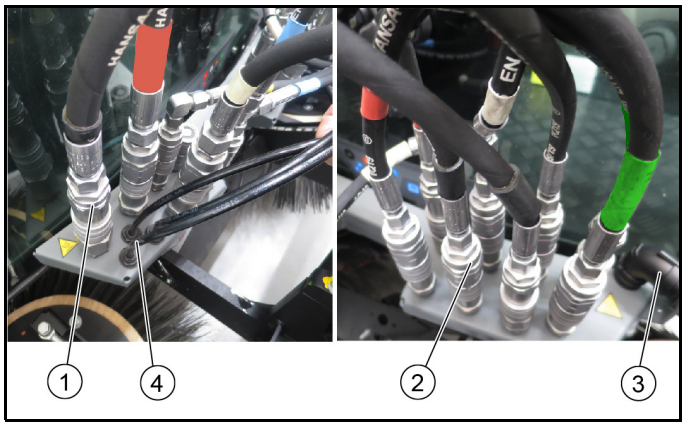

① Hydrauliliitännät oikealla
② Hydrauliliitännät vasemmalla
③ Virtalähde
④ Vesiliitännät

14. Liitä hydrauliikkaletkut, huomioi hydrauliikkaletkujen värimerkinnät.
15. Liitä vesiletkut (työnnä ne paikoilleen).
16. Työnnä harjajärjestelmän sähköliitännän pistoke virtalähteeseen.
17. Irrota molemmat lukituslevyt etuharjan varresta ja etuharjasta.
18. Nosta sivuharjat yksitellen ja siirrä ne ulos.
19. Siirrä vaihtovaunu ulos.
20. Laske lakaistujen roskien säiliö kokonaan alas.

2.3.5 Imulakaisukoneen, jossa on 3-harjainen lakaisujärjestelmä, kohdistukset

Huomautus

Valot kytkimissä palavat, kun ne on kytketty päälle.

① Vasen ohjaussauva, kolmannen harjan käyttämiseen (etuharja)
– Ohjaussauva eteen: Kolmas harja laskeutuu ja kytkeytyy päälle

Huomautus

Nosta puristuspainetta, jos likaa on paljon

– Ohjaussauva taakse: Kolmas harja nousee ja kytkeytyy pois päältä
– Ohjaussauva vasemmalle/oikealle: Kolmas harja siirtyy vasemmalle/oikealle

② Oikea ohjaussauva, lakaisuharjan käyttöön
– Ohjaussauva eteen: Harjanvarret laskeutuvat yhdessä alas ja lakaisuharjat kytkeytyvät päälle
– Ohjaussauva taakse: Harjanvarret nousevat yhdessä ylös ja lakaisuharjat kytkeytyvät pois päältä
– Ohjaussauva vasemmalle/oikealle: Harjanvarret kääntyvät yhdessä

③ Imusuuttimen nosto/lasku

Huomautus

Paina painiketta yli 2 sekunnin ajan, imusuutin on riippuasennossa

④ Hydrauliikkajärjestelmä päälle/pois
⑤ Kolmannen harjan suunnanvaihto
⑥ Jos aktivoitu: Kolmannen harjan kalteva säätö oikealla ohjaussauvalla
⑦ Vedenkiertojärjestelmä päälle/pois (kierrätysvesi)

Huomautus

Paina yli 2 sekuntia, kierrätysveden annostus säädettävissä

⑧ Imupuhallin päälle/pois
⑨ Toiminto ECO
⑩ Vesipumppu päälle/pois

(A) Kolmannen harjan kierrosluvun valinta (etuharja)
(B) Lakaisuharjojen kierrosluvun valinta

(C) Moottorin kierrosluku
Paina arvojen asettamista varten

Huomautus

Imuteho riippuu säädetystä moottorin kierrosluvusta.

- 1400 1/min kevyitä lakaistavia roskia
- 1550 1/min normaalia likaa
- 1700 1/min voimakasta, raskasta likaa
- 2000 1/min voimakasta, raskasta likaa (rikkaruohoharjat)

(D) Lakaisuharjan kuormituksen poisto

(E) Kolmannen harjan (etuharja) kuormituksen poisto

(F) Tallennuspainike
Paina asetettujen arvojen tai ohjelmien tallentamiseksi

(G) Kiertokytkin
Paina asetettujen arvojen muuttamiseksi

2.3.6 Käyttö rikkaruohoharjana

Rikkaruohoharjana käytettäessä etuharja on lukittava haluttuun asentoon.
Käytettävissä on kolme asentoa.

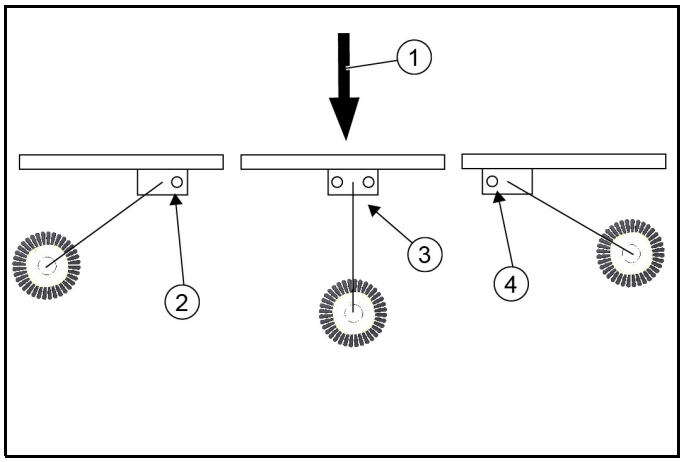

① Ajosuunta
② Asento oikealla
③ Asento edessä
④ Asento vasemmalla

1. Varmista haluttu työasento pultilla ja jousisokalla. Katso luku *2.3.7 Kuljetuslukitus*.
2. Työskenneltäessä vasemmassa asennossa on painettava pyörimissuunnan vaihtopainiketta.

2.3.7 Kuljetuslukitus

Ajoissa julkisilla alueilla (kuljetusajot) etuharja on lukittava.

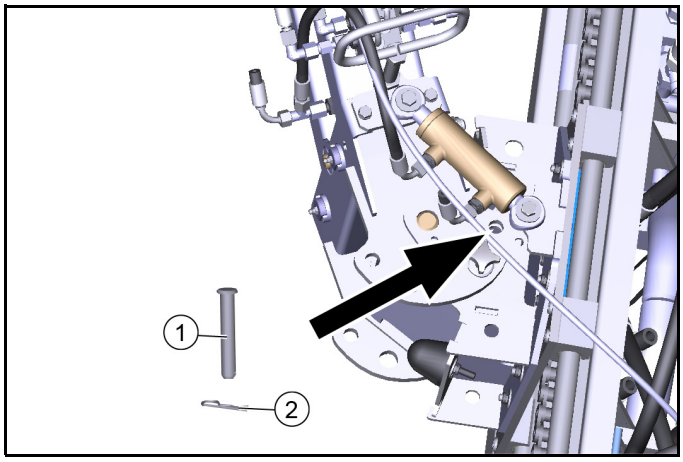

① Pultti
② Jousisokka

1. Aja etuharjan kelkka täysin vasemmalle.
2. Lukitse etuharja vastaavaan asentoon pultilla ja jousisokalla.

2.3.8 Huoltotyöt

Lisätietoja on ajoneuvon käyttöohjeessa.

Lakaisuyksikön huolto ja hoito

1 Tarkasta, onko etuharjaan ja lakaisuharjoihin kietoutunut nauhoja tai hihnoja ja poista nämä tarvittaessa.
2 Pidä hydrauliliitännät puhtaina ja tarkasta niiden tiiviys viikoittain.
3 Tarkasta, onko etuharjassa tai lakaisuharjoissa kulumia tai vaurioita, vaihda tarvittaessa.

Laakereiden / lineaariyksikön huolto ja hoito

⚠ ***VARO***

Toimintahäiriö tai vaurioitumisvaara

Laakeriyksiköt ovat itsevoitelevia kuivalaakereita, eikä niitä saa koskaan voidella millään voiteluaineella.
Jarrunpuhdistusaineet, voiteluaineet tai muut puhdistusaineet voivat olla liian voimakkaita ja tuhota laakerikalvon.
Tarkasta, onko laakerikalvoissa kulumia tai vaurioita, vaihda tarvittaessa.

1 Voitelukohdat (voitelunipat) on merkitty.
Voitele päivittäin tavallisella monikäyttörasvalla.
2 Puhdista koko lineaariyksikkö vain vedellä tai pesuaineliuoksella. Puhdistus painepesurilla ei ole ongelma.

Ketjun huolto ja hoito

HUOMIO

Ketjun voitelua koskevia ohjeita

Varmista, ettei lineaariyksikön kiskoihin pääse voiteluaineita ketjua voidellessasi. Jos näin kuitenkin vahingossa käy, ne on puhdistettava rasvattomiksi ennen käyttöönottoa.
Älä koskaan käytä syövyttäviä tai happopitoisia aineita ketjun puhdistamiseen.

1 Tarkasta ketju vähintään kerran kuukaudessa. Tarkastus sisältää puhdistuksen, ketjukäytön kiristämisen ja voitelun.
2 Ketjut voidaan puhdistaa liinalla tai harjalla. Pinttynyt lika voidaan irrottaa öljyllä tai lakkabensiinillä. Levitä uusi, sopiva korroosiosuoja heti rasvan liuotusaineen käytön jälkeen.
3 Vain Kärcher-huolto saa kiristää ketjukäyttöä.
4 Säännöllinen voitelu pidentää käyttöikää. Voitele ketju IWIS:n voiteluaineella VP8 FoodPlus Spray.
Huomaa, että voiteluaineen on päästävä ketjunivelen sisään. Tämä tarkoittaa sitä, että sen on päästävä suojarullan ja holkin väliin sekä myös sisä- ja ulkolevyjen välistä aina pultteihin ja holkkiin asti
5 Jos huomaat voitelun puutetta, joka ilmenee kovempina ääninä, nivelten jäykkyytenä tai nivelten kitkakorroosiona, suosittelemme seuraavaa menettelyä.
Puhdista ketju erittäin matalan viskositeetin öljyllä. Tämä huuhtelee kitkakorroosion, vanhan voiteluaineen ja muun lian nivelestä. Kun ketju on puhdistettu, se on voideltava sopivalla voiteluaineella edellä kuvatulla tavalla.

2.3.9 Lakaisuharjan kosketuspinnan säätäminen

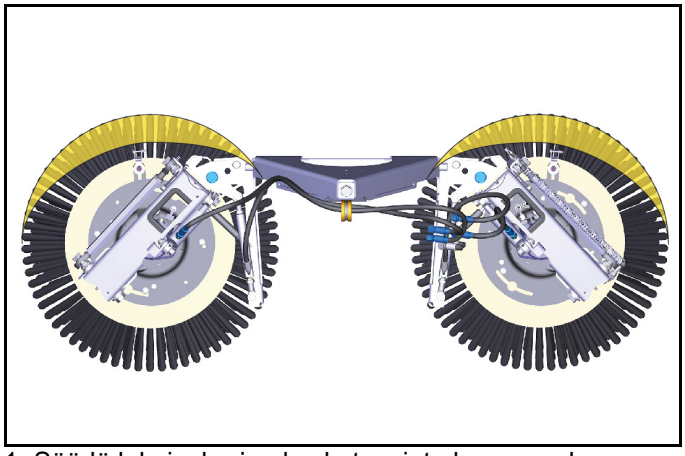

1. Säädä lakaisuharjan kosketuspinta kuvan mukaan.
   Vasemmalla: Klo 9.00–14.00
   Oikealla: Klo 10.00–15.00

Sivukallistuksen säätäminen

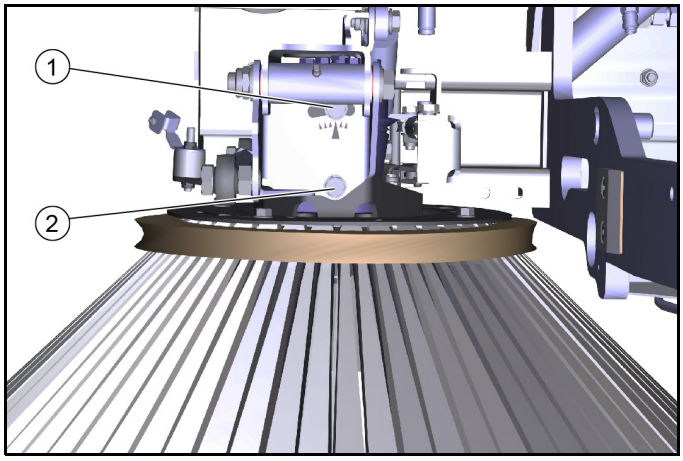

① Ruuvi 1
② Ruuvi 2

2. Avaa ruuvit.
3. Säädä sivukallistus ruuvin 1 nivelpisteen avulla.
4. Kiristä ruuvit.

Pääkallistuksen säätö eteen

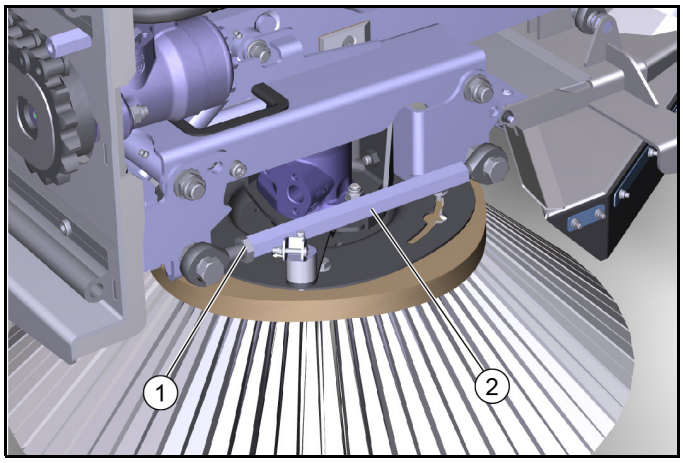

① Vastamutteri
② Kuusio

5. Avaa vastamutteri.
6. Säädä pääkallistus kuusion avulla.
7. Kiristä vastamutteri.

Harjojen kosketuspaineen säätö

8. Harjajärjestelmässä on hydraulinen kosketuspaineen säätö.

2.3.10 Varastointi

⚠ ***VAROITUS***

Loukkaantumis- ja vaurioitumisvaara

Huomioi laitteen paino.

HUOMIO

Vaurioitumisvaara

Säilytä asennussarjaa suojatussa, tasaisessa ja kuivassa paikassa. Varmista, että lakaisuharja on vapautettuna.

1. Säilytä ajoneuvosta irrotettu lakaisujärjestelmä vaihtovaunussa.
2. Varmista, että lakaisuharja on vapautettuna ajoneuvoon asennuksen yhteydessä.

2.4 Lakaisu

2.4.1 Näytössä olevat symbolit lakaisukäytössä

Lakaisukäytössä näytössä voidaan esittää lisäksi seuraavat symbolit ja varoitusmerkit.

	Imusuutin on alhaalla (laskettu)
	Imusuutinkamera on aktivoitu
	Kierrätysveden taso on alhainen
	Lakaistujen roskien säiliötä / alustaa ei voida käyttää
	Lakaistujen roskien säiliö on nostettu
	Risteystoiminto aktiivinen

	Varoitus, kierrätysveden taso on liian alhainen – älä kytke vedenkiertotoimintoa (kierrätysvesi) päälle
	Varoitus, lakaistujen roskien säiliö on nostettu
	Varoitus, lakaistujen roskien säiliön kansi on auki

2.4.2 Risteystoiminto

Ajoneuvossa on risteystoiminto. Sen ansiosta voidaan napin painalluksella nostaa harjajärjestelmä ja imusuutin sekä kytkeä harjojen pyöriminen ja veden syöttö pois päältä. Ja aktivoida kaikki risteyksen jälkeen uudelleen.

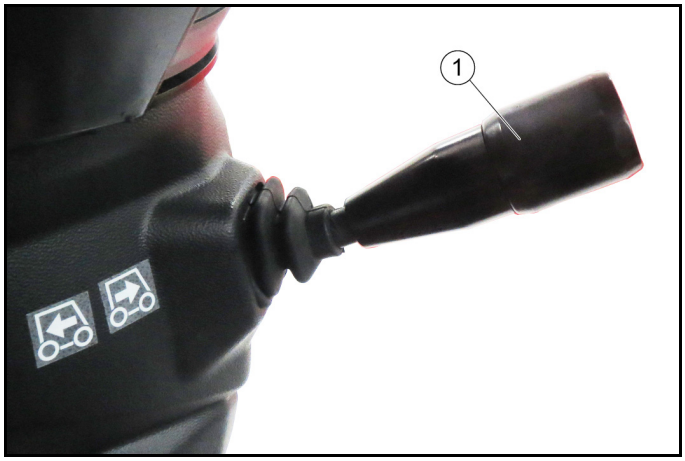

① Ajosuunnan valintakytkin

1. Paina ajosuunnan valitsinkytkin akselisuuntaan.
   a Risteystoiminto aktivoidaan ja näyttöön syttyy merkkivalo.
2. Paina ajosuunnan valintakytkintä uudelleen.
   a Risteystoiminto deaktivoidaan ja näytön merkkivalo sammuu.
   b Harjat jatkavat pyörimistä, imusuutin lasketaan alas ja veden syöttö toimii jälleen.
   c Puhdistustyö jatkuu aikaisemmin asetetuilla arvoilla.

2.4.3 Liitäntäsarja ”äänenvaimennus” (tehdasasenteinen lisävaruste)

Jos tehtaalla on asennettu liitäntäsarja ”äänenvaimennus”, sen tunnistaa lakaistujen roskien säiliön takaosassa olevasta ylimääräisestä tarrasta 99 dB(A).

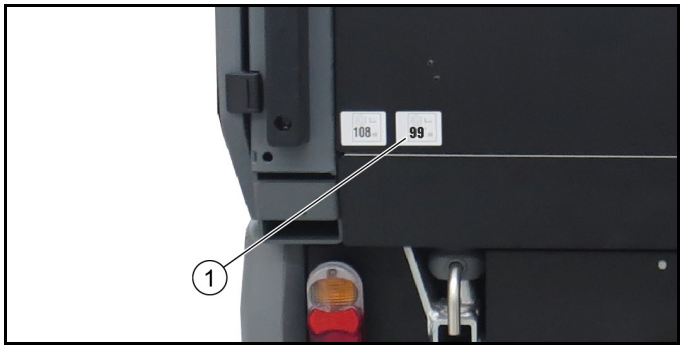

① Tarra 99 dB(A)

1. Äänenvaimennus tasolle 99 dB(A) saavutetaan, kun moottorin kierrosluvuksi asetetaan 1400 rpm.

2.4.4 Puhdasvesisäiliön/kierrätysvesisäiliön täyttö

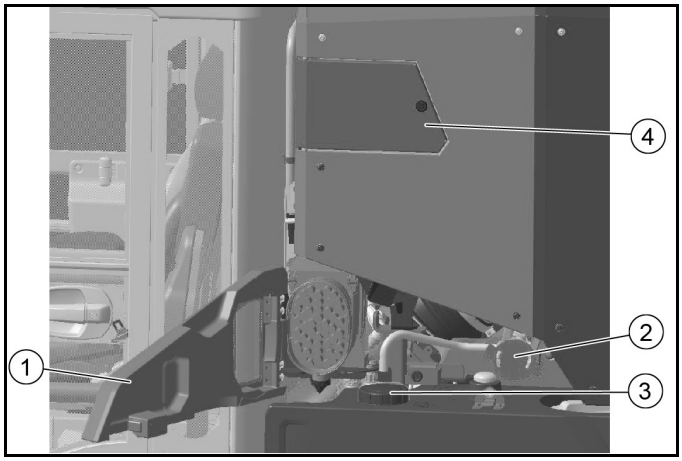

① Sivusuojus vasemmalla
② Täyttönippa kannella
③ Puhdasvesisäiliön kansi
④ Käsi-imuletkun läppä / ylivuotosuoja

Huomautus

Käsi-imuletkun avattu läppä toimii täytön aikana ylivuotosuojana

1. Käännä vasemmanpuoleinen sivusuojus ulospäin.
2. Poista täyttönipan kansi ja kiinnitä sopiva vedentuloletku.
3. Kierrä puhdasvesisäiliön kansi irti.
4. Avaa käsi-imuletkun läppä.

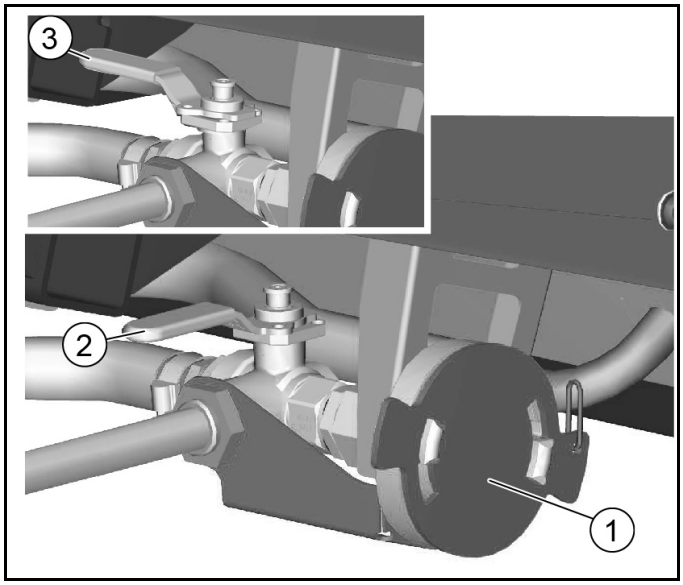

① Täyttönippa kannella
② Suunnanvaihtoventtiilin asento kierrätysvesisäiliön täyttöä varten
③ Suunnanvaihtoventtiilin asento puhdasvesisäiliön täyttöä varten

5. Valitse suunnanvaihtoventtiilin asento vastaavasti. Täytä puhdasvesisäiliö tai kierrätysvesisäiliö.
   a Puhdasvesisäiliön enimmäistäyttömäärä: 190 litraa
   b Kierrätysvesisäiliön enimmäistäyttömäärä: 445 litraa
6. Kiinnitä kansi taas paikalleen täytön jälkeen.

2.4.5 Työskentely suihkutusvedellä

- **Työskentely puhtaalla vedellä**

Suihkutusveden annostelunupit sijaitsevat ohjauspyörän vieressä.

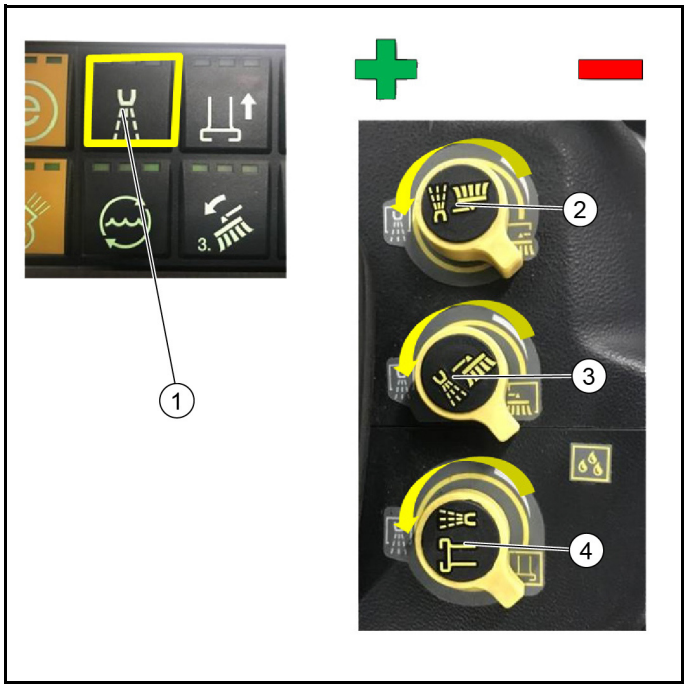

① Puhtaan veden pumpun kytkin
② Vasemman sivuharjan suihkutusveden annostelunuppi
③ Oikean sivuharjan suihkutusveden annostelunuppi
④ Imusuuttimen suihkutusveden annostelunuppi

(1)Käynnistä puhtaan veden pumppu käsinojan käyttökonsolin kytkimestä.

(2)Säädä vesimäärää kiertämällä vastaavia annostelunuppeja.
Vesimäärän kasvattaminen: kierrä vastapäivään.
Vesimäärän pienentäminen: kierrä myötäpäivään.

- **Työskentely kierrätysvedellä**

① Kierrätysvesipumpun kytkin
② Tallennuspainike
③ Kiertokytkin

(1)Käynnistä kierrätysvesipumppu käsinojan käyttökonsolin kytkimestä. Paina vähintään 2 sekunnin ajan.

(2)Aseta haluttu vesimäärä käyttökonsolin kiertokytkimellä lakaistavien roskien mukaisesti (katso seuraava kaavio).
Ohje: Vesimäärä on aina mukautettava likaantumisen asteeseen. Liiallinen vesimäärä johtaa vesivuotoon laitteen poistoilmassa ja voi vahingoittaa koneen ympäristöä

(3)Vahvista painamalla tallennuspainiketta.

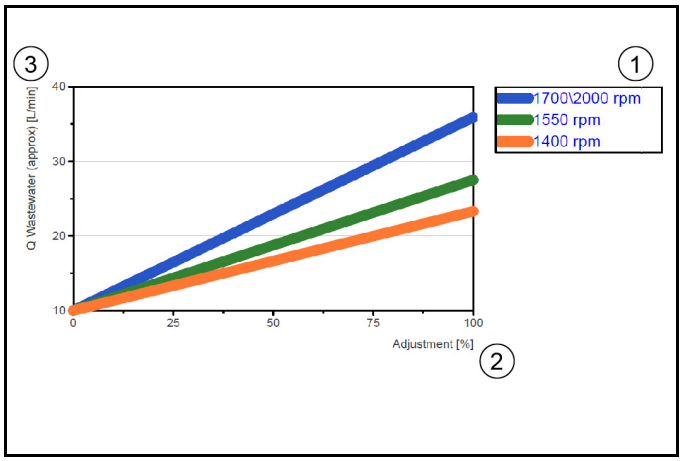

① Ajoneuvon asetettu moottorin kierrosluku
② Teho prosentteina
– Teho prosentteina näytetään palkkina näytössä.
③ Teho litroina/min

2.4.6 Vedenkiertojärjestelmä/kierrätyskäyttö

Kierrätyskäytössä täytetty vesi saatetaan likavesisäiliössä / lakaistujen roskien säiliössä kiertoon.
Se johdetaan keskipakopumpun avulla imusuuttimeen.
Kierrätysvesi imetään välittömästi imusuuttimeen, puhdistetaan sivusuodattimilla ja palautetaan venttiilin kautta takaisin likavesisäiliöön / lakaistujen roskien säiliöön.

Huomautus

Järjestelmässä on puuteanturi, joka osoittaa, jos kiertovettä on liian vähän. Kun kyseinen raja-arvo saavutetaan, pumppu kytkeytyy pois päältä (keskikonsolin LED sammuu).
Tässä tapauksessa kiertoon voidaan taas lisätä puhdasta vettä imusuuttimen vesisuuttimien kautta.

2.4.7 Lakaisu

Katso käyttökonsolin käyttöä ja toimintoja koskevat tiedot 2-harjaista lakaisujärjestelmää tai 3-harjaista lakaisujärjestelmää koskevista luvuista.

2.4.8 Harjojen puristuspaineen poljin

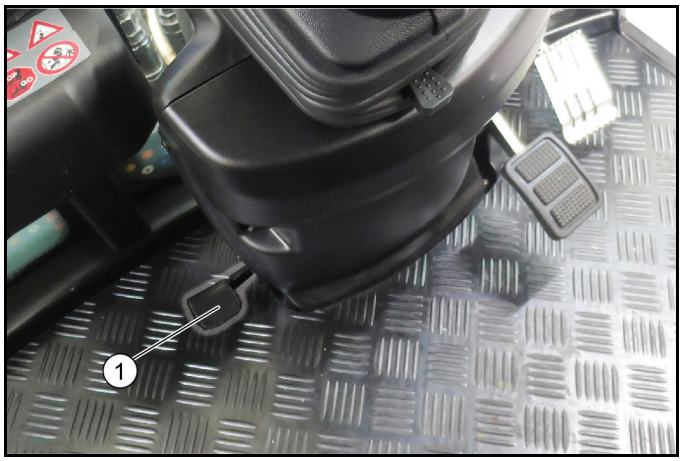

① Harjojen puristuspaineen poljin

Paina poljinta lyhyesti: Täysi harjojen puristuspaine ja korotettu harjojen kierrosluku voimakkaaseen likaan.
Pidä poljinta painettuna: Imusuutin pysyy peruutettaessa alhaalla, imettävät roskat otetaan myös peruutettaessa mukaan.

2.4.9 Lakaistujen roskien säiliön täyttömäärän tarkastus

Tarkasta lakaistujen roskien säiliön täyttömäärä aika ajoin.

- Jos lakaistujen roskien laatu on normaali, tyhjennä lakaistujen roskien säiliö sen ollessa lähes täynnä ja viimeistään, kun imuteho heikkenee ja likaa jää imemättä.
- Jos lakaistut roskat ovat raskaita, näyttöön voi syttyä merkkivalo sen merkiksi, että lakaistujen roskien säiliö on täynnä (painon mittaus), vaikka säiliö ei todellisuudessa olisi täynnä.

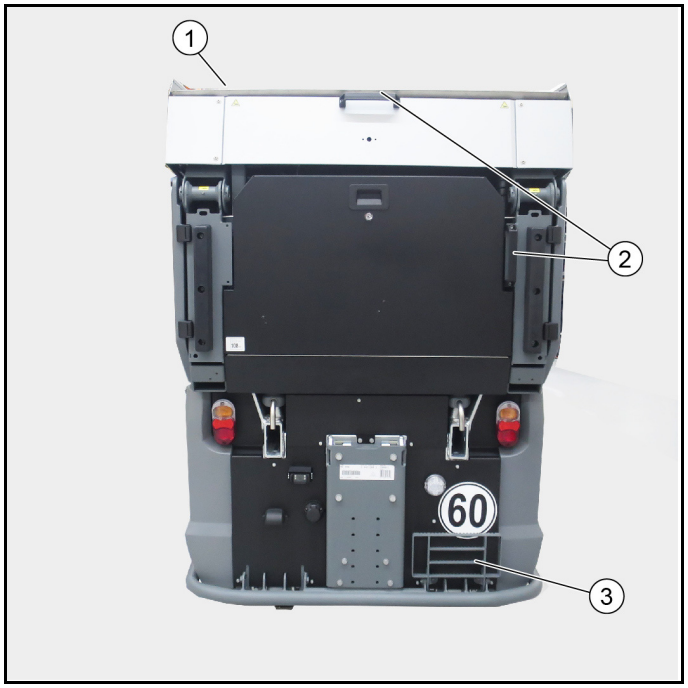

① Lakaistujen roskien säiliön kansi
② Pitokahva
③ Nousemisessa käytettävä apuväline, taitettava

1. Nosta lakaistujen roskien säiliötä, kunnes sen kansi on avautunut.
2. Käytä täyttömäärän tarkastamiseen nousuapua ja pitokahvoja.

2.5 Hoito ja huolto

2.5.1 Imusuuttimen ja imujärjestelmän puhdistus

Huuhtele imujärjestelmä vedellä joka päivä töiden lopettamisen jälkeen.

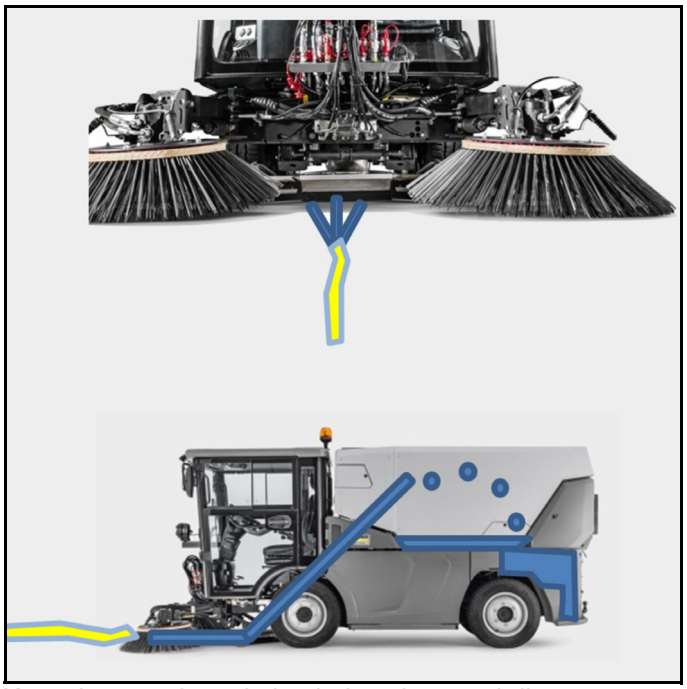

Kuva: imusuuttimen ja imujärjestelmän puhdistus

1. Pysäköi ajoneuvo.
2. Kytke työhydrauliikka päälle.
3. Kytke ECO-tila päälle.
4. Valitse moottorin kierrosluvuksi 1550 rpm.
5. Nosta sivuharjat.
6. Suihkuta vettä imusuuttimen alueelle noin 3 minuutin ajan. Imusuutin ja imujärjestelmä huuhdellaan ja puhdistetaan.
7. Likavesi kerääntyy lakaistujen roskien säiliöön. Tyhjennä likavesi tarvittaessa. Katso luku ”Likaveden/kierrätysveden tyhjennys”.

2.5.2 Likaveden/kierrätysveden tyhjennys

Tyhjennä likavesi tai kierrätysvesi vain tarkoitukseen sopivalla alueella.

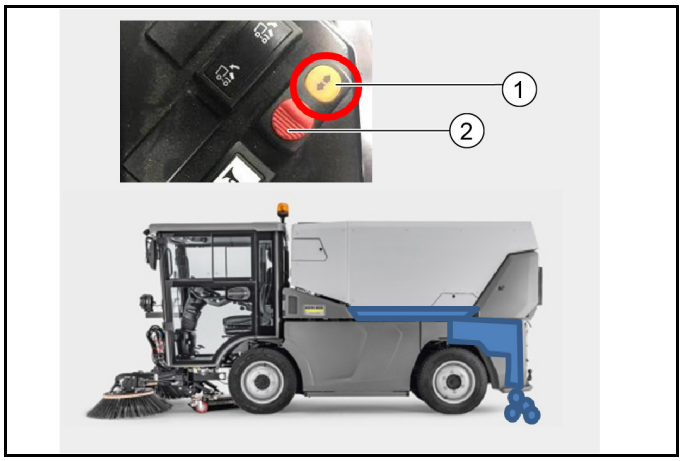

① Kytkin kierrätysveden tyhjennykselle
② Varmistin

1. Pysäköi ajoneuvo tyhjennystä varten sopivalle alueelle.
2. Käynnistä ajoneuvo.
3. Käytä kytkintä ”kierrätysveden tyhjennys”. Paina tätä varten varmistin alas ja käytä kytkintä. Kierrätysveden venttiili avautuu.

a Kytkin sijaitsee sivukonsolissa.
4. Tyhjennä likavesi tai kierrätysvesi.
   a Jätä kierrätysveden venttiili auki, jos ajoneuvo on pidemmän aikaa pois käytöstä.
5. Käytä varmistinta estääksesi kytkimen tahattoman aktivoinnin (kun noustaan sisään ajoneuvoon / poistutaan ajoneuvosta).

2.5.3 Kierrätysjärjestelmän puhdistus

Puhdista kierrätysjärjestelmä vedellä joka päivä töiden lopettamisen jälkeen.

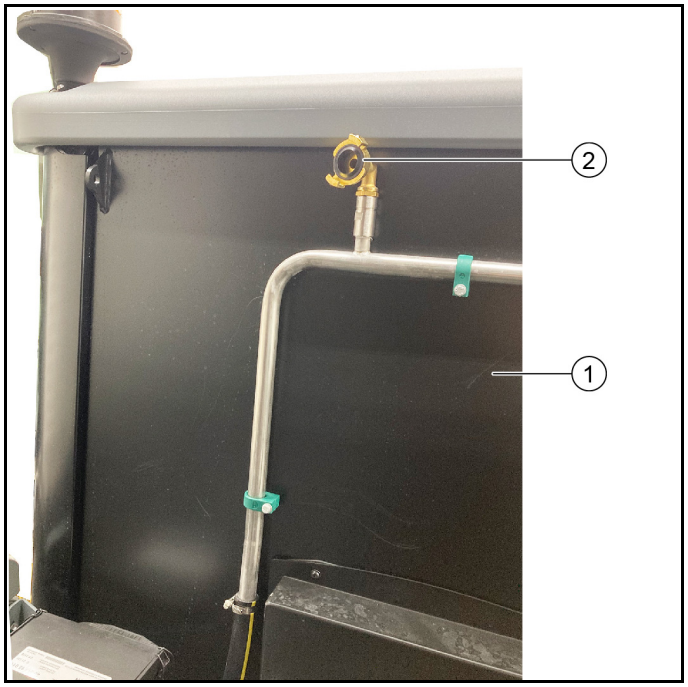

① Ohjaamo
② Vesiliitäntä (GEKA)

1. Etsi sopiva pysäköintipaikka ja pysäköi ajoneuvo.
2. Kytke lakaisujärjestelmä pois päältä.
3. Avaa kierrätysvesisäiliö ja tyhjennä vesi säiliöstä.
4. Nosta lakaistujen roskien säiliötä pääsyn helpottamiseksi.
5. Kiinnitä vesiletku vesiliitäntään ja yhdistä se talon vesiliitäntään.
6. Kierrä veden tulo päälle.
   a Järjestelmä huuhdellaan molempiin suuntiin samanaikaisesti.
   b Suositeltu huuhteluaika on 5–10 minuuttia.
   c Järjestelmäpuhdistus voidaan lopettaa heti, kun imusuuttimesta ja kierrätysvesisäiliön tyhjennysaukosta tulee kirkasta vettä.
7. Ohje: toimintahäiriöiden välttämiseksi vesiliitäntää (GEKA) ei saa sulkea.

2.5.4 Puhallinpuhdistus

Jos liitäntäsarja ”puhallinpuhdistus” (2.852-587.0) on asennettu, sitä voidaan käyttää puhdistukseen.

① Puhallinpuhdistuksen liitäntä

(1)Poista C-liittimen suojus puhallinpuhdistuksen liitännästä.
(2)Liitä vesiletku ja yhdistä se talon vesiverkkoon. Tätä varten tarvitaan GEKA-sovitin C-liittimeen (ei sisälly toimitukseen).
(3)Esivalitse moottorin kierrosluvuksi 1400 rpm.
(4)Kytke PTO ja puhallin päälle (mieluiten lakaistujen roskien säiliö suljettuna).
(5)Avaa veden tulo.
(6)Käytä puhallinta, kunnes haluttu tulos on saavutettu (noin 3–5 minuuttia).
(7)Kiinnitä suojus takaisin paikalleen.

2.5.5 Lakaistujen roskien säiliön puhdistus

Puhdista lakaistujen roskien säiliö vasta, kun imusuuttimen ja imujärjestelmän puhdistus on suoritettu. Katso luku ”Imusuuttimen ja imujärjestelmän puhdistus”.

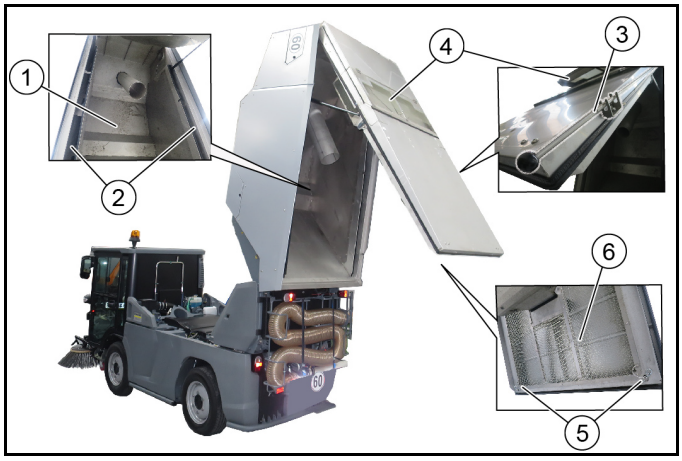

① Lakaistujen roskien säiliön sisäpuoli
② Sivukanavat
③ Tanko lukittunut paikalleen
④ Puhallinläppä
⑤ Varmistussokka
⑥ Puhallussäleikkö

1. Pysäköi ajoneuvo.
2. Nosta lakaistujen roskien säiliö tyhjennysasentoon.
3. Huuhtele lakaistujen roskien säiliön sisäpuoli ja sivukanavat vedellä.
4. Huuhtele puhallussäleikkö tarvittaessa vedellä, vedä sitä varten varmistussokat vasemmalta ja oikealta irti ja käännä puhallussäleikkö alas.

5. Huuhtele puhallinläppä ulkopuolelta vedellä, avaa sitä varten puhallinläppä ensin tangolla (tanko lukittuu paikalleen).

2.5.6 Ajoneuvon puhdistus

Lakaistujen roskien säiliöllä varustettu ajoneuvo voidaan puhdistaa korkeapainepesurilla.

- Puhdista kriittiset alueet, kuten laakerit, renkaat jne., alennetulla paineella ja ilman pyörivää suulaketta.
- Älä puhdista korkeapainepesurilla alueita, joilla on sähköisiä rakenneosia.

Kuva: Ajoneuvon puhdistus

2.6 Etunostin

- Etunostin 2.852-755.0

2.6.1 Määräystenmukainen käyttö

Tässä luvussa kuvataan etunostimen asennus ja irrotus MC 250:n yhteydessä.
Etunostimeen voidaan asentaa erilaisia lisälaitteita 3-pistekiinnityksellä.
Liitäntäsarjaa saa käyttää vain määräystenmukaisesti.

2.6.2 Etunostimen asennus

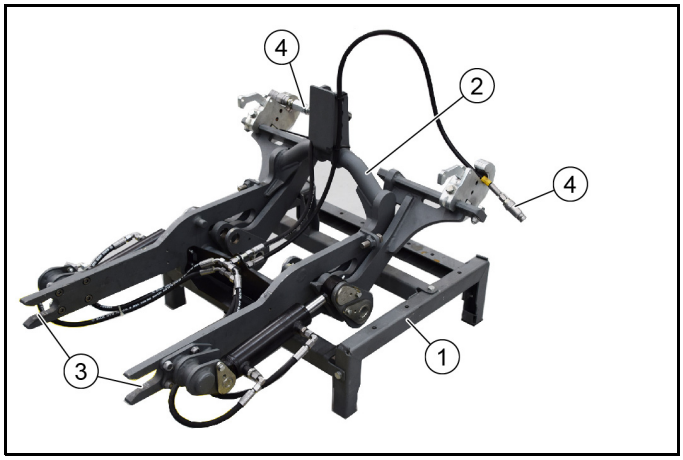

① Vaihtovaunu 2.852-067.0
② Etunostin
③ Etunostimen kiinnitys
④ Hydrauliikkaletkun liittimet (2x)

1. Suosittelemme vaihtovaunun 2.852-067.0 käyttöä ajoneuvoon asentamista varten.
2. Ensimmäisen asennuksen yhteydessä etunostin (noin 110 kg) on asemoitava nosturilla tai vastaavalla apuvälineellä vaihtovaunuun.
3. Pysäytä ajoneuvo tasaiselle, lujalle alustalle ja varmista, ettei se pääse vierimään pois.
4. Avaa lukitus, katso luku ”Lukituksen avaaminen/sulkeminen”.

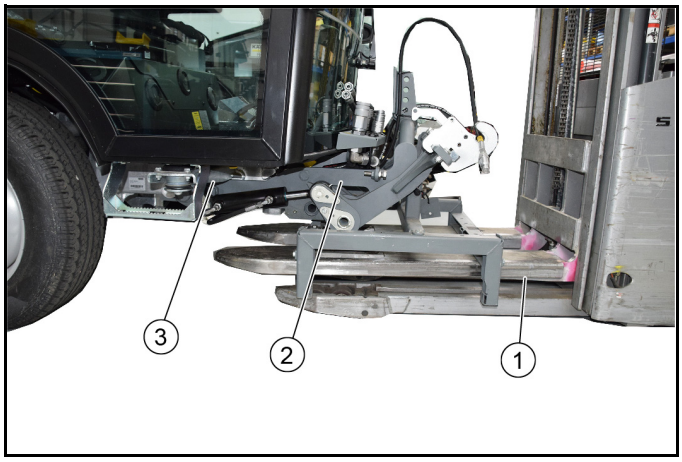

① Nostovaunu
② Etunostin
③ Ajoneuvon kiinnitysrunko

5. Asemoi vaihtovaunu ja etunostin nostovaunun avulla ajoneuvon eteen keskelle ja vie ne sitten vasteeseen saakka ajoneuvon kiinnitysrunkoon.
6. Etunostimen kiinnikkeiden on tartuttava ajoneuvon vasemman- ja oikeanpuoleiseen kiinnityskohtaan.

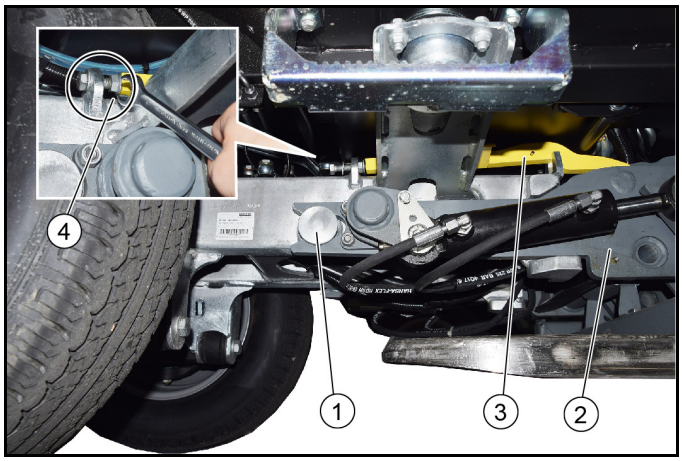

① Ajoneuvon kiinnityskohta
② Etunostin
③ Lukitus
④ Kiristysruuvi ja vastamutteri

7. Kiristä lukitus kummaltakin puolelta ruuveilla ja varmista vastamuttereilla.
   a Mutterien lukitsemiseen tarvitaan avoin lenkkiavain
   b Katso myös luku ”Lukituksen avaaminen/sulkeminen”
8. Laske haarukkavaunu alas ja aja se pois.

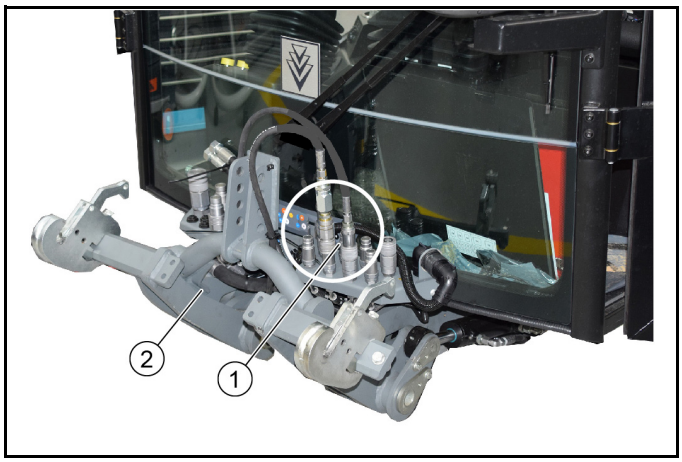

① Hydrauliikkaliitännät
② Etunostin

9. Varmista nostin hallitsematonta laskeutumista vastaan hydraulisen kytkennän aikana. **Huomio**: nostimen hallitsematon laskeutuminen aiheuttaa loukkaantumisriskin.
10. Poista paine etummaisesta hydrauliikkajärjestelmästä (paineenkevennys).
    a Katso ajoneuvon käyttöohjeen luku ”Paineen poisto hydrauliikkajärjestelmästä”.
11. Yhdistä hydrauliikkaletkut liittimiin (huomioi värit).
12. Valitse ajoneuvon näytön valikosta ”lisälaitteet” (Implements) kohta ”laitekannatin”.
    a Katso ajoneuvon käyttöohjeen luku ”Näyttö”.
13. Deaktivoi paineenkevennys.
14. Etunostinta käytetään ajoneuvon vasemmanpuoleisella ohjaussauvalla.
    a Ohjaussauva eteen – etunostin laskeutuu
    b Ohjaussauva taakse – etunostin nousee

2.6.3 Etunostimen irrotus

1. Nosta etunostin.

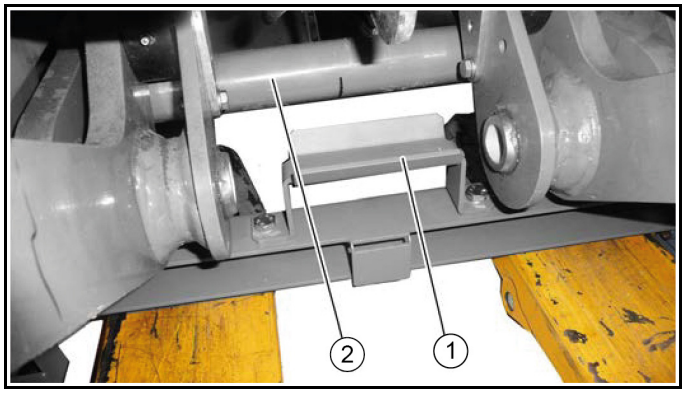

① Vaihtovaunun kiinnike
② Etunostimen runko

2. Aja vaihtovaunu nostovaunulla etunostimen alle.
    a Nosta nostovaunu.
    b Varmista, että etunostimen runko on tukevasti paikallaan vaihtorungon kiinnikkeessä.
3. Poista paine etummaisesta hydraulijärjestelmästä (paineen poisto).
4. Irrota hydrauliletkut.
    a Kiinnitä hydrauliletkut etunostimeen nippusiteillä.
5. Avaa lukitus ajoneuvon molemmin puolin, katso luku ”Lukituksen avaaminen / sulkeminen”.
6. Siirrä etunostin pois ajoneuvon kiinnikerungosta nostovaunun avulla.
7. Pysäköi etunostin suojattuun paikkaan.

2.7 Liitäntäsarja ”kiinnitysrunko”

Mahdolliset lisälaitteet kiinnitysrungossa: Sirotin, vesisäiliö tai leikkuri-imuriyhdistelmän ruoho- ja lehti-imurin säiliö.

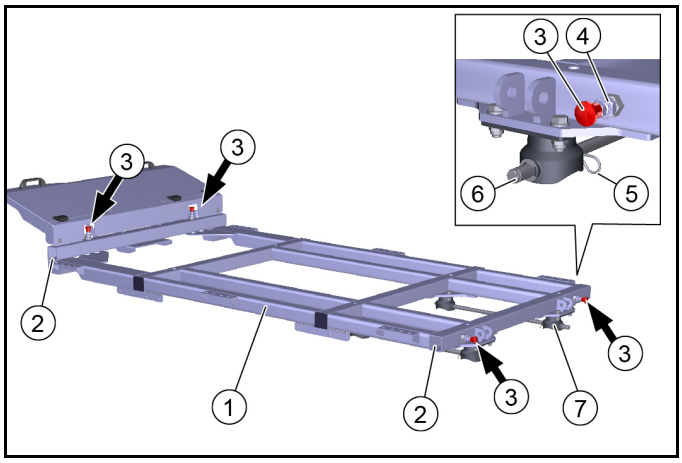

① Kiinnitysrunko
② Paikka tukia varten (2x vasemmalla ja 2x oikealla)
③ Varmistusnuppi (4x)
④ Vastamutteri
⑤ Varmistussokat (2x)
⑥ Varmistustanko (2x)
⑦ Kuulakuppi (4x)

1. Ensiksi on kertaluonteisesti kiinnitettävä kaikki neljä varmistusnuppia, säädettävä ne sekä varmistettava ne vastamuttereilla.
    a Varmistusnupit 6.321-295.0 ovat osa liitäntäsarjaa ”kiinnitysrunko”.
    b Kierrä varmistusnuppi runkoon hitsatun mutterin kierteeseen ja säädä se.
    c Jos säätö on oikea, vedetyn varmistusnupin pultti vapauttaa paikan tukien asettamiselle.
    d Varmista vastamutterilla.
2. Asenna kiinnitysrunko ajoneuvoon.
    a Irrota varmistussokat ja vedä varmistustangot ulos kiinnitysrungosta.
    b Laske kiinnitysrunkoa ajoneuvon päälle nosturilla (jos saatavilla), kunnes kiinnitysrunko on tukevasti neljän kuulakupin päällä. Pyydä tarvittaessa avuksi toinen henkilö.
    c Työnnä varmistustangot paikoilleen.
    d Varmista varmistussokilla.
3. Kun kiinnitysrunko on asennettu tukevasti ajoneuvoon ja varmistettu, sen päälle voidaan sijoittaa ja siihen voidaan kiinnittää vastaava lisälaite, katso tätä varten lisälaitteen käyttöohje.
4. Lisälaitteella varustetun kiinnitysrungon voi irrottaa ainoastaan liitäntäsarjalla ”tuet”. Tämä kuvataan yksityiskohtaisesti luvussa ”Lakaistujen roskien säiliön irrotus”.

2.8 Lisälaite korkeapainepesuri (tehdasasenteinen)

Tehtaalta tilattaessa korkeapainepesurin liitäntäsarja sisältyy toimitukseen, ja se on asennettu ajoneuvoon valmiiksi. Tässä luvussa kuvataan sen käyttö ja hoito.

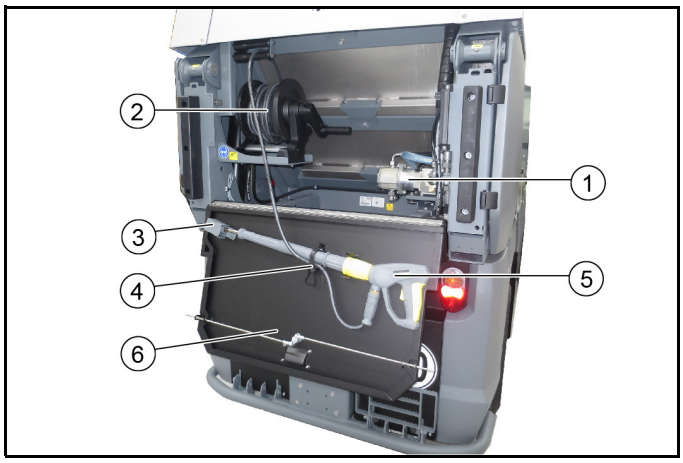

① Korkeapainepesuri
② Korkeapaineletkun letkukela
③ Suuttimen pidike
④ Käsikäyttöisen ruiskupistoolin kiinnitys
⑤ Lakaistujen roskien säiliön luukku

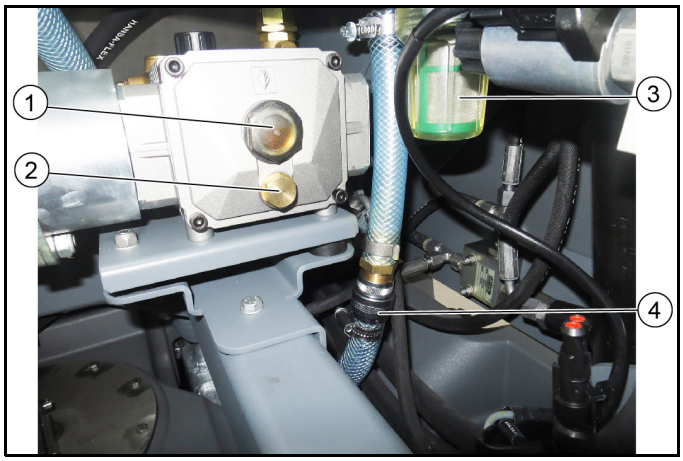

① Öljymäärän tarkastuslasi
② Öljynpoistotulppa
③ Vedensuodatin
④ Vesiliitäntä

2.8.1 Näytössä olevat symbolit lakaisukäytössä

Korkeapainepesuria käytettäessä näytössä esitetään seuraavat symbolit ja varoitusmerkit.

	Korkeapainepesuri on aktivoitu
	Korkeapainepesuri ei ole käytössä

2.8.2 Määräystenmukainen käyttö

Käytä korkeapainepesuria vain seuraaviin toimenpiteisiin:

- Puhdistukseen korkeapainesuihkulla ilman puhdistusainetta (esim. julkisivut, puiston penkit, puutarhatiet).
- Käytä korkeapainepesuria vain mukana toimitetulla viuhkasuuttimella.
- Tämä korkeapainepesuri on tarkoitettu ja testattu vain MC 250 -imulakaisukonetta varten.

Ylivuotoventtiili

Kun vesimäärää vähennetään käsiruiskupistoolin paine- ja määräsäätimen avulla, ylivirtausventtiili aukeaa ja osa vedestä virtaa takaisin pumpun imupuolelle.

Turvaventtiili

Turvaventtiili aukeaa, kun sallittu käyttöpaine ylittyy, ja vesi virtaa takaisin pumpun imupuolelle.

2.8.3 Turvallisuusohjeet

Liitäntä juomavesijohtoon

⚠ ***VAROITUS***

Likaisen veden paluuvirtauksen käyttövesiverkkoon

Terveydellinen vaara

Noudata vesilaitoksen määräyksiä.

Voimassa olevien määräysten mukaan laitetta ei saa koskaan käyttää ilman järjestelmäerotinta käyttövesiverkossa. Käytä KÄRCHERin järjestelmäerotinta tai vaihtoehtoisesti normin EN 12729 tyypin BA mukaista järjestelmäerotinta. Järjestelmäerottimen kautta virrannut vesi ei enää ole juomakelpoista. Yhdistä järjestelmäerotin aina vedensyöttöön, ei koskaan suoraan laitteen vesiliitäntään.

2.8.4 Käyttö

Ennen käyttöönottoa

⚠ ***VAROITUS***

Loukkaantumisvaara suurpainesuihkun takia

Älä suuntaa suurpainesuihkua kohti ihmisiä, eläimiä, toimivaa sähkövarustusta tai itse laitetta.

Suojaa korkeapainepuhdistin jäätymiseltä.

HUOMIO

Öljyn aiheuttama ympäristön saastuminen

Puhdista moottorit vain paikassa, jossa on vastaava öljynerotin.

Huomautus

Käytä vain suuttimia, joiden koko on ilmoitettu teknisissä tiedoissa.

Jos näin ei ole jo toimittu:

1. Liitä korkeapaineletku ja ruiskuputki.
2. Liitä veden syöttöletku ja avaa vedensyötön sulkuhana.

Käyttö

1. Tarkasta veden täyttömäärä ja täytä MC 250 -koneen puhdasvesisäiliö tarvittaessa.
2. Avaa vedensyötön sulkuhana.
3. Aseta ajosuuntavipu NEUTRAALI-keskiasentoon ja käynnistä moottori.
4. Ota käsisuihkupistooli ja korkeapaineletku pois kannattimesta.
5. Kytke työhydrauliikka PTO päälle.

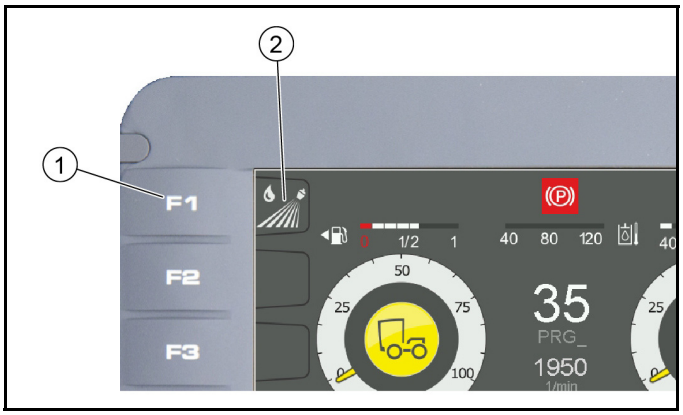

① Painike F1, korkeapainepesuri päälle/pois
② Merkkivalo, korkeapainepesuri aktivoitu / ei käytössä

6. Deaktivoi istuinkontaktikytkin (näytön painike F4).
7. Kytke korkeapainepesuri päälle näytön painikkeella F1. Moottorin kierrosluku kasvaa automaattisesti.

Näytön merkkivalo ”korkeapaine aktivoitu” (oranssi) syttyy.
8. Poista käsisuihkupistoolin varmistus.
9. Paina käsisuihkupistoolin vipua ja aloita puhdistus.

Huomautus

Ensimmäisen käytön yhteydessä tai vesisäiliön ollessa tyhjä korkeapainepesuri on ilmattava:

10. käytä korkeapainepesuria ilman suutinta, kunnes järjestelmässä ei ole enää ilmaa.

Käytöstä poistaminen

1. Sulje käsikäyttöinen ruiskupistooli.
2. Sammuta korkeapainepesuri näytön painikkeella F1.
3. Kytke työhydrauliikka pois päältä.
4. Käytä käsikäyttöistä ruiskupistoolia, kunnes laite on paineeton.
5. Käytä käsikäyttöisen ruiskupistoolin varmistusvipua varmistaaksesi pistoolin vivun tahatonta laukeamista vastaan.
6. Kiinnitä käsisuihkupistooli ja ruiskuputki sekä korkeapaineletku kannattimeen ja varmista.

2.8.5 Hoito ja huolto

Aina ennen käyttöä

1. Tarkasta kaikki hydrauliletkut ja liitännät vuotojen varalta.
2. Tarkasta korkeapaineletku vaurioiden varalta (halkeamisvaara).
   Vaihda vaurioitunut korkeapaineletku välittömästi.
3. Tarkasta laitteen (pumpun) tiiviys.
   3 tippaa vettä minuutissa on sallittua, ja ne voivat vuotaa laitteen alapuolelta. Jos vuoto on merkittävä, ota yhteyttä asiakaspalveluun.

Viikoittain

1. Tarkasta öljyn määrä laitteen ollessa pysäytettynä tasaiselle alustalle.
   a Öljyn pinnan on oltava näkölasin keskellä.
   b Jos öljy on maitomaista (vettä öljyssä), ota heti yhteyttä asiakaspalveluun.
2. Puhdista vesisuodatin.
   a Tee laite paineettomaksi.
   b Kierrä suodatinkotelo irti.
   c Puhdista suodatin puhtaalla vedellä tai paineilmalla.

Vuosittain tai 500 käyttötunnin jälkeen

1. Vaihda öljy.
   a Katso öljymäärää ja öljylaatua koskevat tiedot luvusta ”Korkeapainepesurin tekniset tiedot”.
   b Anna asiakaspalvelun suorittaa öljynvaihto.

Pakkassuoja

HUOMIO

Jäätymisvaara

Jos laitteita ei ole täysin tyhjennetty, ne voivat rikkoutua jäätyessään.

Tyhjennä laite ja varusteet täysin.

Suojaa laite jäätymiseltä.

1. Säilytä laitetta jäätymiseltä suojatussa tilassa.

Huomautus

Jos jäätymiseltä suojattu säilytys ei ole mahdollista:

2. Sulje veden tulo.
3. Anna laitteen käydä enint. 1 minuutin, kunnes pumppu ja letkut ovat tyhjiä.
4. Puhalla korkeapainepumppu, syöttöjohto, vedensuodatin ja korkeapaineletku paineilmalla puhtaaksi.

2.8.6 Ohjeet häiriötilanteissa

⚠ VAARA

Odottamatta käynnistyvä laite ja sähköisku aiheuttavat loukkaantumisvaaran.

Kytke laite pois päältä ennen kaikkia laitteelle tehtäviä töitä ja irrota virta-avain.

Anna vain valtuutetun asiakaspalvelun tarkastaa ja korjata sähköosat.

Ota yhteyttä valtuutettuun asiakaspalveluun sellaisten häiriöiden tapauksessa, joita ei ole mainittu tässä kappaleessa, epäselvyyksien tapauksessa ja jos niin on nimenomaan ohjeistettu.

Korkeapainepesuri ei toimi

- Kytke työhydrauliikka (PTO) päälle.
- Aktivoi korkeapainepesurin liitäntäsarja (näytöltä F1).

Korkeapainepesuriin ei muodostu painetta

- Täytä puhdasvesisäiliö.
- Puhdista vesisuodatin, tarkasta veden tulo.
- Tarkasta/vaihda korkeapainesuutin.

Pumppu vuotaa

Enintään 3 pisaraa vettä minuutissa on sallittu.

- Jos laite vuotaa tätä enemmän, anna asiakaspalvelun tarkastaa se.

Pumppu nakuttaa

- Tarkasta vesijohdon tiiviys.
- Ilmaa laite, katso kappale Laitteen ilmanpoisto.
- Ota tarvittaessa yhteyttä asiakaspalveluun.

2.8.7 Tekniset tiedot

Hydrauliliitäntä		
Syöttö MC 250 -koneen hydrauliikkajärjestelmästä		
Liitäntäteho	kW	4,5
Vesiliitäntä		
Vedensyöttö MC 250 -koneen puhdasvesisäiliöstä		
Tulolämpötila (enint.)	°C	60
Tehotiedot		
Työpaine	MPa	7–15
Suuttimen koko		036
Maksimikäyttöpaine	MPa	19
Pumppausmäärä	l/min	10
Käsikäyttöisen ruiskupistoolin rekyylivoima	N	30
Määritetyt arvot EN 60335-2-79 mukaan		
Äänenpainetaso K_{pA}	dB(A)	75
Epävarmuus K_{pA}	dB(A)	3
Äänen tehotaso L_{WA} + epävarmuus K_{WA}	dB(A)	97
Käsi-käsivarsitärinän arvo	m/s^2	1,6
Epävarmuus K	m/s^2	0,7
käyttöaineet		
Öljymäärä	l	0,4
Öljylaatu		SAE 15W-40

2.8.8 Asennusvakuutus

Täten vakuutamme, että jäljempänä nimetyn epätäydellisen koneen tekniset dokumentit on laadittu EY-direktiivin 2006/42/EY (+2009/127/EY) liitteen VII osan B mukaan ja ne vastaavat direktiiviä seuraavissa kohdissa:
Liite I kohdat 1.1, 1.2, 1.3, 1.4, 1.5, 1.6 ja 1.7. I kohta 1.1,
Jos konetta muutetaan ilman meidän hyväksyntäämme, tämän vakuutuksen voimassaolo raukeaa.

Tuote:	Asennussarja Korkeapainepesuri
Tyyppi:	2.852-757.7

Sovelletut yhdenmukaistetut standardit nojautuen:
EN 60335–2–79

Viranomaiset voivat vaatia oleellisia asiakirjoja epätäydellisestä koneesta dokumentointivastaavalta. Dokumentit lähetetään sähköpostilla.
Ennen epätäydellisen koneen käyttöönottoa tai asennusta on varmistettava, että se kone, johon epätäydellinen kone asennetaan ja jossa sitä käytetään, vastaa EY-konedirektiiviä 2006/42/EY (+2009/127/EY).
Tietoja tästä löytyy koneen EY-vaatimustenmukaisuusvakuutuksesta.
Allekirjoittaneet toimivat yrityksen johtokunnan puolesta ja sen valtakirjalla.

H. Jenner
Chairman of the Board of Management

S. Reiser
Director Regulatory Affairs & Certification

Dokumentointivastaava:
S. Reiser
Alfred Kärcher SE & Co. KG
Alfred-Kärcher-Str. 28 - 40
71364 Winnenden (Germany)
Puh.: +49 7195 14-0
Faksi: +49 7195 14-2212
Winnenden, 1.11.2019

2.9 Lisälaite käsi-imuletku (tehdasasenteinen)

Tehtaalta tilattaessa lisälaite käsi-imuletku sisältyy toimitukseen.

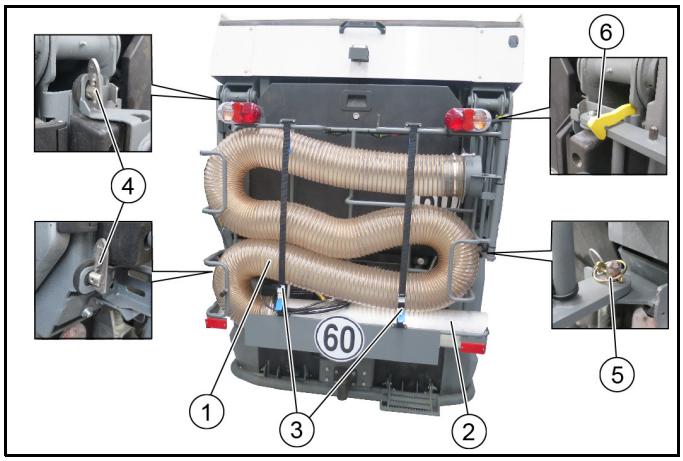

① Käsi-imuletku
② Käsi-imuputki
③ Kiinnityshihna soljella
④ Varmistuskiila
⑤ Kääntösokka
⑥ Varmistuskoukku

- **Lisälaitteen irrottaminen ajoneuvosta**
  Jos lisälaitetta ei tarvita, se voidaan helposti irrottaa. Poista sitä varten kääntösokka ja avaa molemmat varmistuskiilat. Irrottakaa sitten lisälaite kahden henkilön voimin.
- **Lisälaitteen kallistaminen sivulle**
  Lakaistujen roskien säiliön tyhjentämistä varten lisälaite on kallistettava kokonaan ulos.
  Avaa sitä varten molemmat varmistuskiilat ja kallista lisälaitetta sivuseinään asti kokonaan ulos, magneetti pitää sen paikallaan. Paina varmistuskoukku ylös ennen takaisin kallistamista.

2.9.1 Työskentely käsi-imuletkulla

Ajoneuvo on pysäköity ja ajosuunnan valintakytkin on asennossa NEUTRAALI (keskiasento).

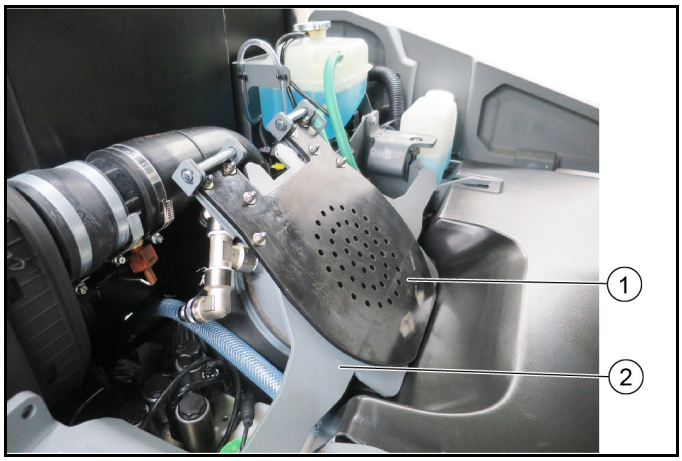

① Asento kumiläppä alhaalla

Huomautus

Työskentely käsi-imuletkulla

② Imuaukko

1. Nosta lakaistujen roskien säiliötä, kunnes kumiläpän voi kääntää alas.
2. Käännä kumiläppä alas imuaukon päälle.
3. Laske lakaistujen roskien säiliö takaisin alas.
4. Avaa soljella varustettu kiinnityshihna ja ota käsi-imuletku käsi-imuputken kanssa pois kannattimesta.

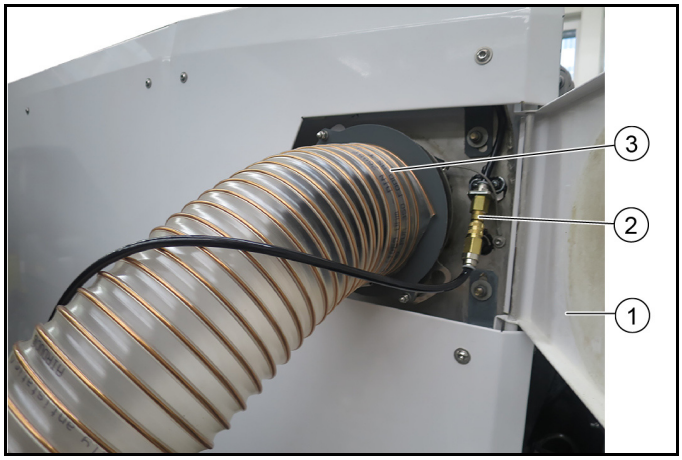

① Läppä
② Vesiletkun liitäntä
③ Käsi-imuletkun liitäntä

5. Avaa haluamasi puolen läppä.
6. Aseta käsi-imuletku liitäntäaukkoon ja kierrä (bajonettiliitin).
7. Yhdistä vesiletku tarvittaessa.
8. Kytke työhydrauliikka (PTO) päälle.

9. Kytke puhallin päälle kytkimestä (käyttökonsoli).
10. Deaktivoi istuinkontaktikytkin (näytön painike F4).
11. Käytä käsi-imuletkua.
12. Työn lopettamisen jälkeen:
    a Kytke työhydrauliikka pois päältä.
    b Aktivoi kontaktikytkin.
13. Aseta imuletku imuputken kanssa kannattimeen ja varmista kiinnityshihnalla.

① Asento kumiläppä ylhäällä

Huomautus

Normaali lakaisukäyttö

② Imuaukko

14. Nosta lakaistujen roskien säiliötä ja käännä kumiläppä ylös.
15. Laske lakaistujen roskien säiliö alas.

Indhold

1 Påbyggingssett fra fabrikken 50
1.1 Smussbeholderfeste 50
1.1.1 Demonter feieavfallsbeholder 50
2.0.1 Monter feieavfallsbeholderen 53
2.0.2 Tømme feieavfallsbeholderen 53
2.0.3 EU-samsvarserklæring 54
2.0.4 Hydraulikkventil nødbetjening 54
2.1 Åpne/lukk sperren 55
2.2 Utstyr 2-børsters feiesystem (fra fabrikken) 55
2.2.1 Apparatvisning feiesystem med 2 børster 55
2.2.2 Krav til demontering / montering 55
2.2.3 Demontere feiesystemet med 2 børster 55
2.2.4 Monter påbyggingssett feiesystem med 2 børster ... 56
2.2.5 Tilordning for sugende feiemaskin med feiesystem med 2 børster 57
2.2.6 Pleiearbeid 2-kostsystem 57
2.2.7 Stille inn feiespeil 58
2.2.8 Lagring 58
2.3 3-børste feiesystemfeste (fra fabrikken) 58
2.3.1 Apparatvisning feiesystem med 3 børster 58
2.3.2 Krav til demontering / montering 58
2.3.3 Montere feiesystemet med 3 børster 58
2.3.4 Montere feiesystemet med 3 børster 59
2.3.5 Tilordning for sugende feiemaskin med feiesystem med 3 børster 60
2.3.6 Bruk av ugressbørsten 61
2.3.7 Transportsikring 61
2.3.8 Pleie 61
2.3.9 Stille inn feiespeil 62
2.3.10 Lagring 62
2.4 Feiedrift 62
2.4.1 Symboler på skjermen ved feiedrift 62
2.4.2 Kryssfunksjon 63
2.4.3 Monteringssett for lydisolasjon (alternativ fra fabrikk) 63
2.4.4 Fyll ferskvannstanken / resirkuleringsvannstanken . 63
2.4.5 Arbeider med vannspray 64
2.4.6 Vannomløpssystem / resirkuleringsmodus 64
2.4.7 Feiing 64
2.4.8 Pedal kosttrykk 64
2.4.9 Kontroller fyllnivået i smussbeholderen 65
2.5 Stell og vedlikehold 65
2.5.1 Rengjør sugemunnen og sugesystemet 65
2.5.2 Tøm avløpsvann / resirkuleringsvann 65
2.5.3 Rengjør resirkuleringssystemet 66
2.5.4 Rengjøre viften 66
2.5.5 Rengjør feieavfallsbeholder. 66
2.5.6 Rengjøre kjøretøyet 67
2.6 Frontløfter 67
2.6.1 Forskriftsmessig bruk 67
2.6.2 Montere frontløfter 67
2.6.3 Demontere frontløfter 68
2.7 Monteringsramme for monteringssett 68
2.8 Påbyggingssett høytrykksspyler (fra fabrikken) 69
2.8.1 Symboler på skjermen ved feiedrift 69
2.8.2 Forskriftsmessig bruk 69
2.8.3 Sikkerhetsanvisninger 69
2.8.4 Betjening 69
2.8.5 Stell og vedlikehold 70
2.8.6 Bistand ved feil 70
2.8.7 Tekniske spesifikasjoner 71
2.8.8 Installasjonserklæring 71
2.9 Påbyggingssett for håndsugeslange (fra fabrikken) 71
2.9.1 Arbeider med håndsugeslangen 72

1 Påbyggingssett fra fabrikken

1.1 Smussbeholderfeste

Smussbeholderfeste kan bare brukes sammen med et Kärcher feiesystem eller skrubbesystem. Disse vedleggene er beskrevet etter kapittelet.

1.1.1 Demonter feieavfallsbeholder

Smussbeholderen kan bare demonteres og legges ned hvis støttesettet (valgfritt) brukes. Beskrivelsen er laget ved hjelp av støttesettet.

⚠ ***FARE***

Fare for personskade fra smussbeholdere

Hold tilstrekkelig avstand fra smussbeholderen og støttene når du fjerner / installerer.

Hold tilstrekkelig avstand til fareområdet og avbryt løftingen/senkingen av smussbeholderen med én gang noen går inn i fareområdet.

Fest den hevede smussbeholderen med sikkerhetsstøttene når du arbeider under den.

Demonter bare smussbeholderen når den er helt tømt.

OBS

Fare for personskader og materielle skader

Sett feieavfallsbeholdere kun på en jevn og glatt flate.

1. Før smussbeholderen demonteres, må beholderen og vanntanken tømmes. Se kapittel “Tømme smussbeholderen”.

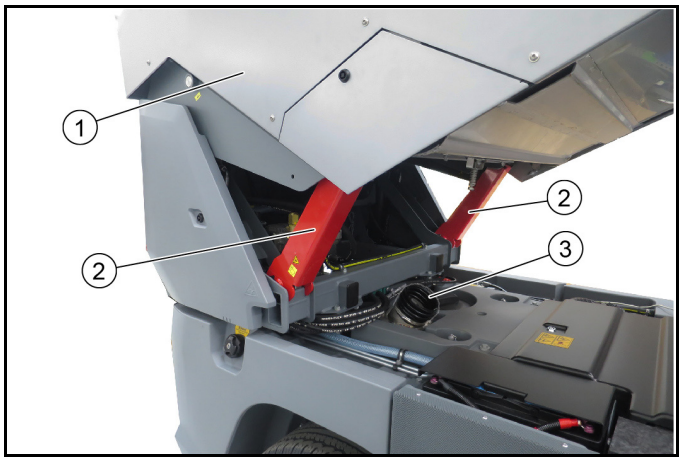

Bilde: Smussbeholder sikret

① Feieavfallsbeholder
② Sikringsstøtte
③ Tetningshylse

2. Hev smussbeholderen til sikkerhetsstøttene kan brettes fremover. Se kapittel “Tømme smussbeholderen”.
3. Senk smussbeholderen ned på sikkerhetsstøttene.

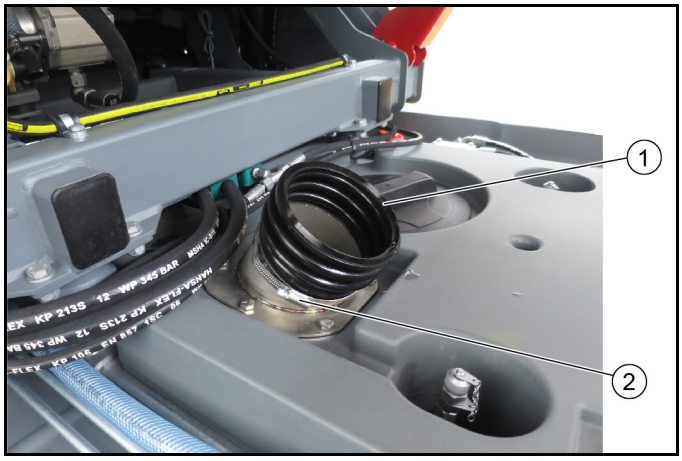

① Tetningshylse

② Slangeklemme

4. Fjern tetningskragen, for å gjøre dette, åpne slangeklemmen (SW 7) og trekk av tetningskragen.

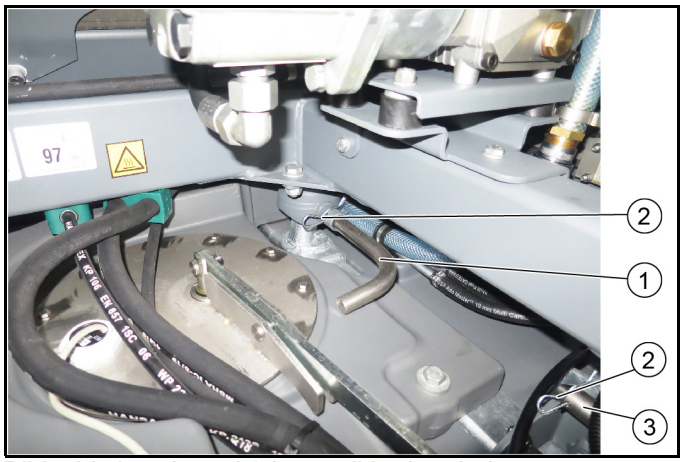

Bilde: Variant A med 2 korte sikkerhetsbolter

① Låsepinne foran, kort
② Fjærsplint
③ Låsepinne bak, kort

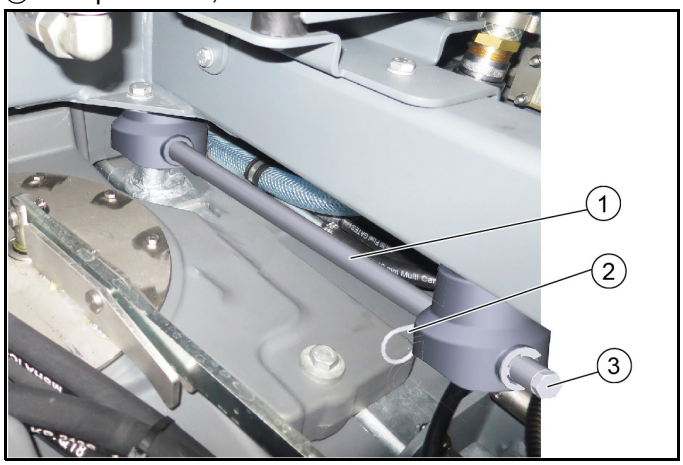

Bilde: Variant B med lang sikkerhetsbolt

① Sikkerhetsbolt, lang
② Fjærsplint
③ Sekskantbolt

5. **Alternativ A:** Trekk kort ut de fremre festeboltene (venstre og høyre), trekk først ut fjærspalten.
6. **Variasjon B:** Trekk den lange sikkerhetsbolten (venstre og høyre) helt ut, trekk først ut fjærspalten.
   a Bruk en støvsuger (skyvehammer) for å trekke den ut
   b For å gjøre dette, skru ut sekskantskruen og skru hammeravtrekkeren inn i den eksisterende tråden.
7. Løft smussbeholderen litt og brett sikkerhetsstøttene tilbake til oppbevaringsposisjon.
8. Senk smussbeholderen helt ned.
9. Trykk av det bakre hydrauliske systemet, se kapittel “Hydraulisk trykkavlastning”.

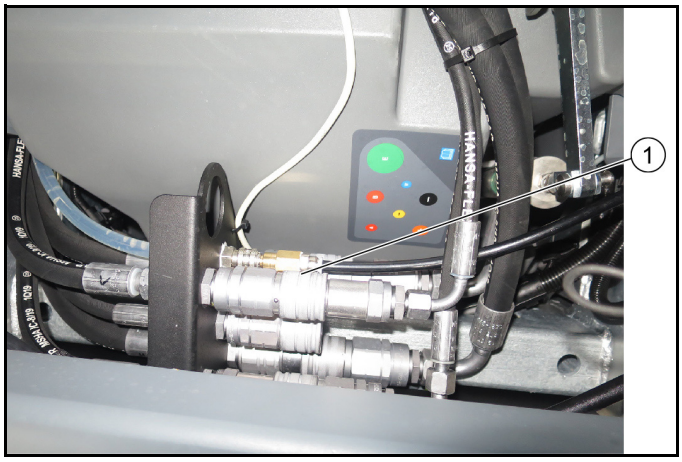

① Hydrauliske tilkoblinger bak

10. Koble hydraulikkslangene til smussbeholderen fra de hydrauliske tilkoblingene.

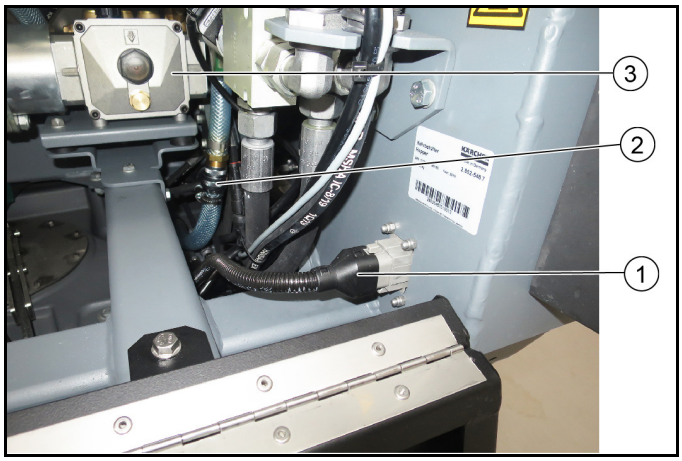

① Plugg strømforsyningen
② Vanntilkobling høytrykksrenser (ekstrautstyr)
③ Høytrykksspyler (ekstrautstyr)

11. Koble fra strømforsyningen.
12. Koble fra ryggekamerakabelen (hvis den finnes).
13. Med valgfritt høytrykksrenser: Koble fra vanntilkoblingen.
14. Sving sidedekslene (venstre og høyre) utover.

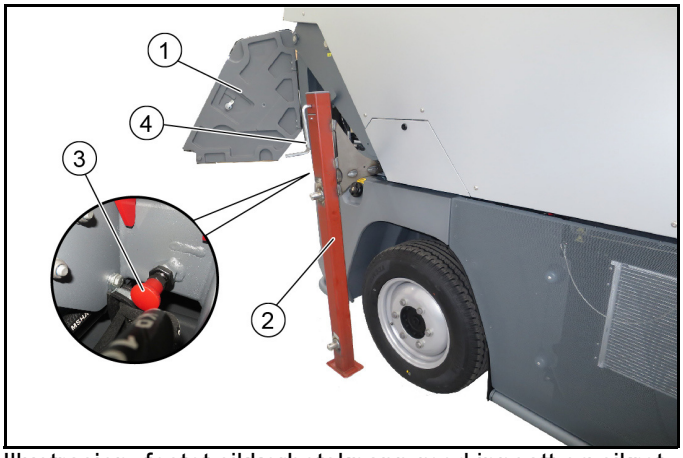

Illustrasjon: festet sikkerhetsknapp med innsatt og sikret støtte

① Sidedeksel på baksiden
② Bakstøtte
③ Sikkerhetsknapp (4x)
④ Sveiv

15. **Advarsel**: Før støttene skyves inn, må alle de fire sikkerhetsknappene (leveringsomfanget for "støtter" mon-

teringssett) festes til venstre foran og bak, samt til høyre foran og bak på smussbeholderen, justeres og festes med låsemutre. Se på slutten av dette kapitlet “Montere sikkerhetsknappene”.

16. Skyv inn de bakre støttene (venstre og høyre) så langt de kommer, for å skyve inn, trekk ut det røde sikkerhetshodet samtidig. Slipp sikkerhetsknappen for å låse. Sikringsbolten griper inn i hullene i støttene når du låser. Kontroller at støttene er godt låst.
17. Fest og fest frontstøttene som allerede beskrevet for bakstøttene.

Merknad

De fremre støttene er merket og passer bare på tilsvarende side.

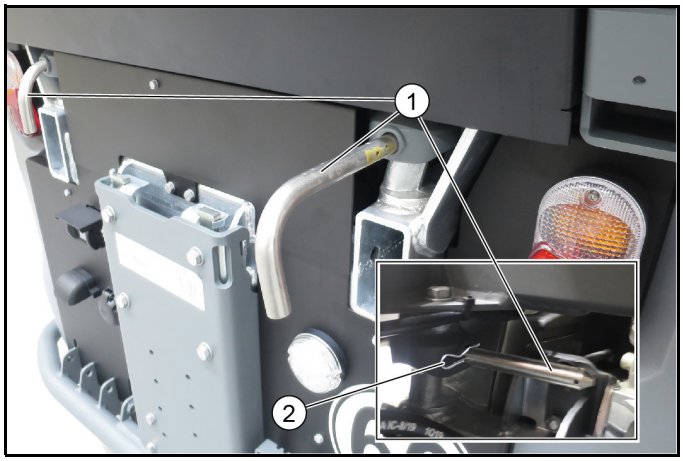

Bilde: Variant A med 2 korte sikkerhetsbolter

① Låsepinne bak, kort
② Fjærsplint

Bilde: Variant B med lang sikkerhetsbolt

① Sikkerhetsbolt, lang
② Sekskantbolt

18. **Med variant A:** Sveiv opp de bakre støttene til låseboltene kan trekkes ut bak.
19. For å trekke ut splinten, må du først åpne bakluken på smussbeholderen. Bakluken er tilgjengelig i 2 forskjellige versjoner.
    a Variant 1: Bakluken kan åpnes med en firkantet nøkkel.
    b Variant 2: Bakluken er en skrudd metallplate, enten fjern de 4 skruene eller trekk ut fjærpinnen gjennom sideåpningen.
20. Trekk ut knotten.
21. Trekk ut sikringsbolten (på venstre og høyre side).
22. **Med variant B:** Sjekk om den lange sikkerhetsbolten allerede er trukket helt ut, i så fall er det ikke behov for ytterligere tiltak.

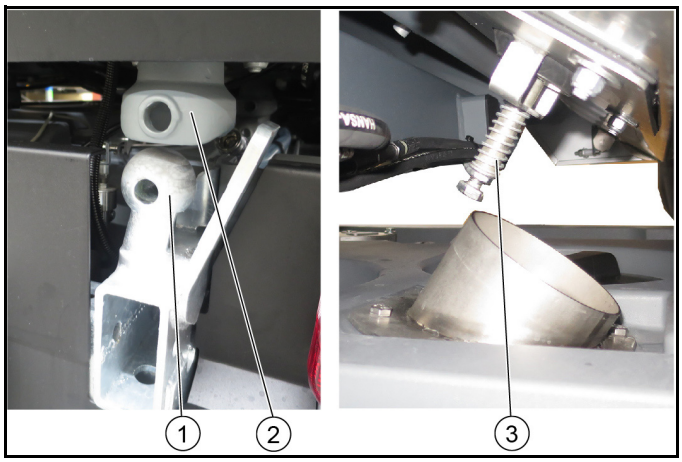

① Ballstikkontakter
② Feieavfallsbeholder
③ Resirkuler vannventilen

23. Sveiv støttene vekselvis foran og bak (venstre og høyre):
    a til smussbeholderen er synlig over kulelåsene.
    b til gjenvinningsventilen er utsatt.
    c Forsikre deg om at søppelbeholderen ikke presser mot førerhuset foran.
24. Smussbeholderen står nå fritt på parkeringsstøttene.

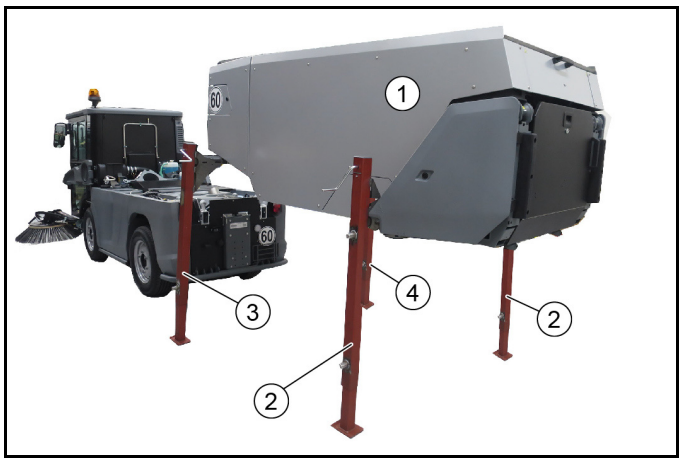

Bildet er ment som eksempel: Smussbeholder på støtter

① Feieavfallsbeholder
② Bakstøtte (2x)

Merknad

Støttene er identiske

③ Frontstøtte venstre

Merknad

Støtte er merket for venstre

④ Frontstøtte til høyre

Merknad

Støtte er merket for høyre

25. Kjør kjøretøyet forsiktig ut under feieavfallsbeholderen.

Monter sikkerhetsknapper (4x)

Sikkerhetsknappene 6.321-295.0 er en del av monteringssettet "Støtter"

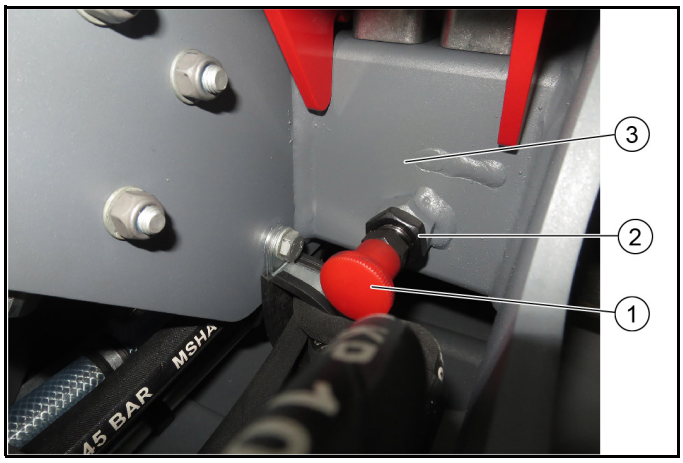

① Sikkerhetsknapp
② Kontramutter
③ Rammeskittbeholder for å sette inn støtten

- Skru låseknappen inn i tråden på den sveisede mutteren på rammen og juster:
  a Hvis innstillingen er riktig, frigjør bolten til den trukkede sikkerhetsknappen sporet for støttene.
  b Fest med låsemutter.

2.0.1 Monter feieavfallsbeholderen

⚠ ***FARE***

Fare for personskade fra smussbeholdere

Hold tilstrekkelig avstand fra smussbeholderen og støttene når du fjerner / installerer.
Hold tilstrekkelig avstand til fareområdet og avbryt løftingen/senkingen av smussbeholderen med én gang noen går inn i fareområdet.
Fest den hevede smussbeholderen med sikkerhetsstøttene når du arbeider under den.

OBS

Fare for personskader og materielle skader

Sett smussbeholdere kun på en jevn og glatt flate.
Når du installerer, må du kontrollere at kulehylser og sikkerhetsbolter sitter riktig.
Om nødvendig, få støtte fra en annen person (guide) når du legger til skittbeholderen.

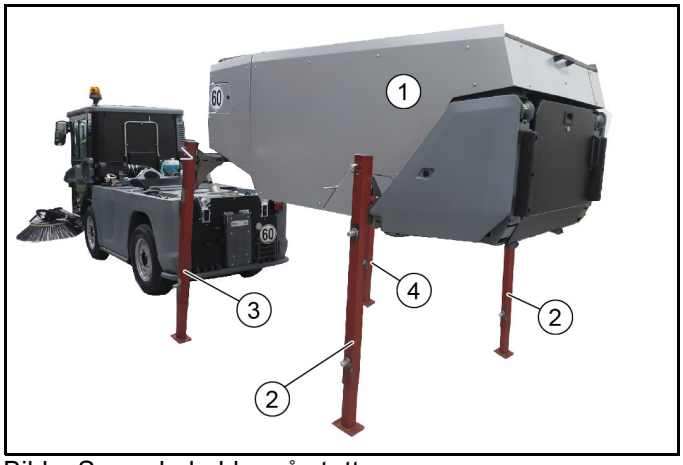

Bilde: Smussbeholder på støtter

① Feieavfallsbeholder
② Bakstøtte (2x)
③ Frontstøtte venstre
④ Frontstøtte til høyre

Skittbeholderen er festet til kjøretøyet i omvendt rekkefølge til demontering, og derfor er illustrasjonen ikke vist her.

1. Kjør kjøretøyet forsiktig ut under smussbeholderen.
   a Venstre og høyre sidepanel må være åpen.
2. Senk smussbeholderen med veivene på støttene til smussbeholderen sitter godt på plass i de 4 kulehylsene. Ring om nødvendig en annen person om nødvendig.

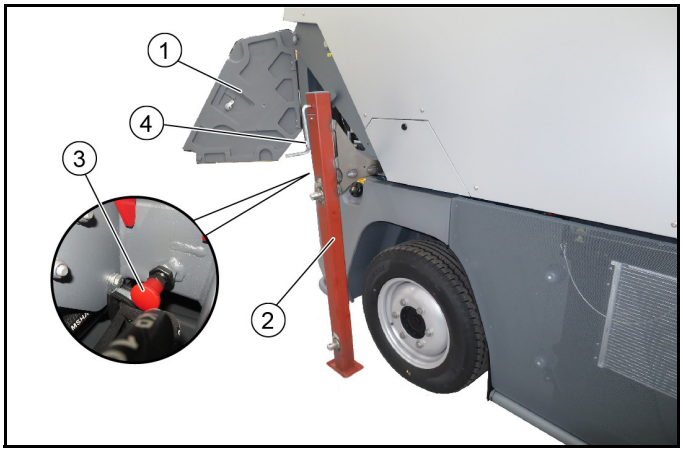

① Sidedeksel
② Brukerstøtte
③ Sikkerhetsknapp
④ Sveiv

3. Trekk i sikkerhetsknappen og løsne støtten, trekk ut støttene (4x).
4. Sett inn de bakre festeboltene (venstre og høyre) og fest dem med fjærklips.
5. Trykk av det bakre hydrauliske systemet, se kapittel “Hydraulisk trykkavlastning”.
6. Koble til hydraulikkslangene til smussbeholderen (merk fargene).
7. Koble til strømforsyningspluggen.
8. Med valgfritt høytrykksrenser: Koble til vanntilkoblingen.
9. Løft smussbeholderen og fest den med sikkerhetsstøtter.
10. Monter tetningskragen.
11. Sett inn de fremre festeboltene (venstre og høyre) og fest med sperrepinner.
12. Senk smussbeholderen helt ned. Brett inn sikkerhetsstøttene på forhånd.
13. Skittbeholderen er nå festet til kjøretøyet.
14. Velg riktig> Feiing <-program på skjermen.

2.0.2 Tømme feieavfallsbeholderen

⚠ ***FORSIKTIG***

Veltefare

Feieavfallsbeholderen skal bare tømmes på fast og jevn grunn.
Overhold sikkerhetsavstanden ved tømming på fyllinger og ramper.

⚠ ***FORSIKTIG***

Fare forårsaket av bortrulling

Sett kjøreretningsspaken i nøytralstilling før tømming.
Aktiver parkeringsbremsen.

⚠ ***FORSIKTIG***

Fare for personskader

Slå av sugeviften før feieavfallsbeholderen tømmes.

⚠ ***FORSIKTIG***

Fare for personskader

Forsikre deg om at ingen personer eller dyr oppholder seg i feieavfallsbeholderens svingområde under tømmingen.

⚠ ***FORSIKTIG***
Klemfare
Ikke grip tak i stengene eller tømmemekanismen.
⚠ ***FORSIKTIG***
Brannfare
Når du tømmer, må du forsikre deg om at det ikke er noe brennbart materiale (f.eks. Blader ...) er i tømmeområdet.

① Tømming av skittbeholder
② Påbyggingssett håndsugeslange (alternativ)

1. Hvis det er montert et manuelt festesett for sugeslanger på kjøretøyet, brett det til siden og fest det før du tømmer det. Se kapittel “Festesugeslange”.
2. Kjør bilen til tømmestilling i langsom transportmodus.
3. Stans kjøretøyet.
4. Sett kjøreretningsbryteren i nøytral posisjon (midtstilling).
5. Slå på hydraulikksystemet (PTO).

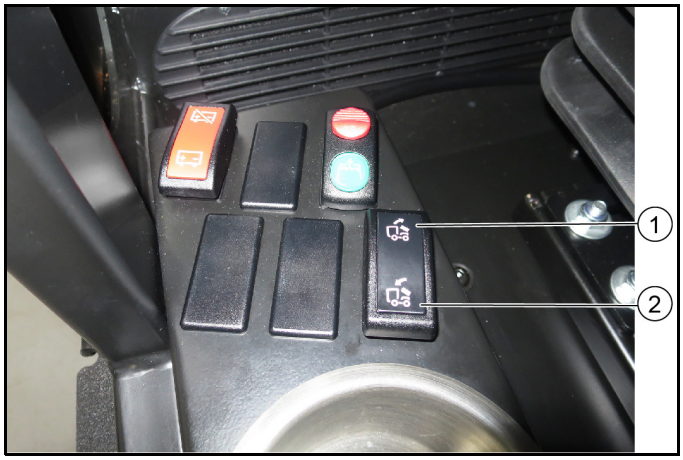

① Bryterstilling for å løfte/tømme smussbeholder
② Senk posisjonen til smussbeholderbryteren

6. Betjen bryteren.
7. Tøm feieavfallsbeholderen.
   Merknad
   Løft alltid smussbeholderen helt til endeposisjonen. Hvis nødvendig, rengjør gjenstridig smuss med en skrape (valgfritt) og vann. Se kapitlet "Rengjøre smussbeholder".

Tekniske spesifikasjoner		
Volum smussbeholder (brutto)	l (m^3)	2500 (2,5)

2.0.3 EU-samsvarserklæring

Vi erklærer herved at maskinen beskrevet nedenfor på grunn av design og konstruksjon, samt i versjonen som vi har markedsført, oppfyller de relevante grunnleggende helse- og sikkerhetskravene i EU-direktivene. Endringer på maskinen uten avtale med oss, gjør at denne erklæringen blir ugyldig.
Produkt: Feiemaskin
Type: PF-E (MC 250)

Gjeldende EU-direktiver
2006/42/EF (+2009/127/EF)
2014/30/EU
2000/14/EF

Anvendte harmoniserte standarder
EN 13019
CISPR 12

Anvendte samsvarsvurderingsprosesser
2000/14/EF: Vedlegg V

Lydeffektnivå dB(A)
MC 250 Euro 6
Målt: 106
Garantert: 108
99 *mit optionalem Anbausatz Schalldämmung (ab Werk)
MC 250 Stufe V
Målt: 105
Garantert: 108
99 *mit optionalem Anbausatz Schalldämmung (ab Werk)
Undertegnede handler på vegne av og med fullmakt fra ledelsen.

H. Jenner
Chairman of the Board of Management

i.V. Reiser
S. Reiser
Director Regulatory Affairs & Certification

Dokumentasjonsfullmektig:
S. Reiser
Alfred Kärcher SE & Co. KG
Alfred-Kärcher-Str. 28 - 40
71364 Winnenden (Germany)
Tlf.: +49 7195 14-0
Faks: +49 7195 14-2212
Winnenden, 2020/01/01

2.0.4 Hydraulikkventil nødbetjening

Nødoperasjonen er nødvendig for følgende aktiviteter:
- Løft / senk smussbeholderen hvis hydraulikken til enheten har mislyktes, f.eks. På grunn av svikt i motoren.

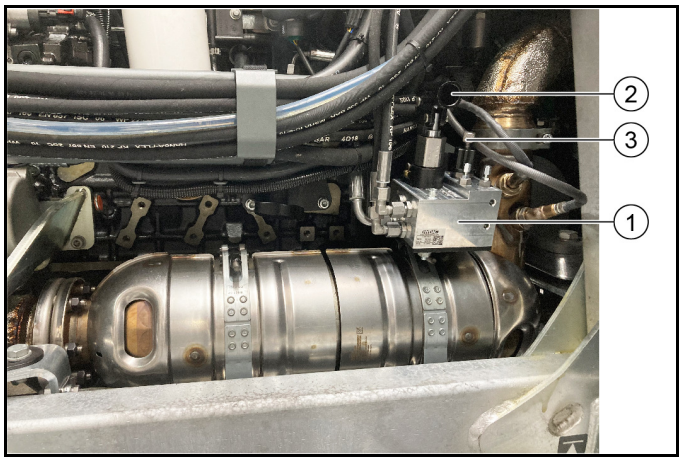

① Hydraulikkventil nødbetjening
② Håndpumpe
③ Riflet skrue

1. Med motoren slått av: Vri den riflede skruen i riktig posisjon, smussbeholderen kan heves eller senkes.
2. Betjen håndpumpen med håndrøret, dette er plassert i kassen under passasjersetet.
3. Før du begynner å arbeide i motorrommet, må du sikre den hevede smussbeholderen med de røde sikkerhetsstøttene (på løftesylindrene) på venstre og høyre side.

2.1 Åpne/lukk sperren

Sperren skal sikre påmontert utstyr (f. eks. feiesystem, frontløfter). Det er den gule spaken som befinner seg på venstre og høyre side i området foran forhjulet.

⚠ ***FORSIKTIG***

Ulykkesrisiko

Sperremekanismen skal kontrolleres for riktig innstilling ved hver montering.

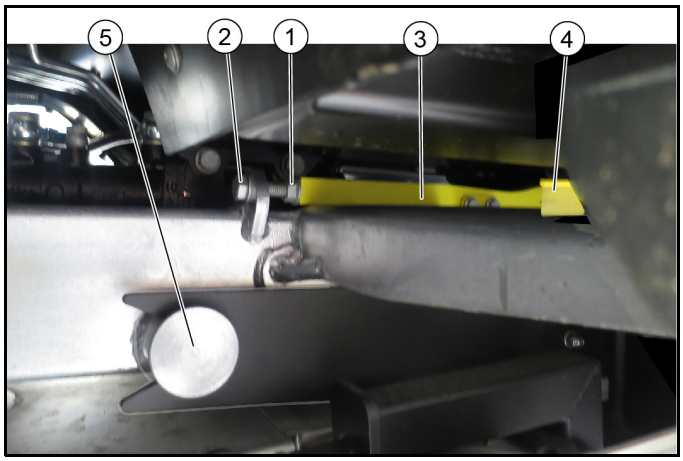

① Kontramutter
② Skrue
③ Sperrespak, gul
④ Håndtak
⑤ Pick-up kjøretøy / påbyggingssett

1. **Åpne sperren**
   a Løsne kontramutteren.
   b Løsne skruen på venstre og høyre sperrespak ca. 1 cm. Sperren er frigjort.
   c Løft sperrespaken på sidehåndtaket og skyv den bakover. Det påmonterte utstyret kan nå demonteres.
2. **Lukk sperren**
   a Sett inn festearmen for det påmonterte utstyret til anslag.
   b Skyv sperrespaken frem.
   c Stram skruen, kontroller at det påmonterte utstyret er ordentlig festet.
   d Stram låsemutteren.

2.2 Utstyr 2-børsters feiesystem (fra fabrikken)

2.2.1 Apparatvisning feiesystem med 2 børster

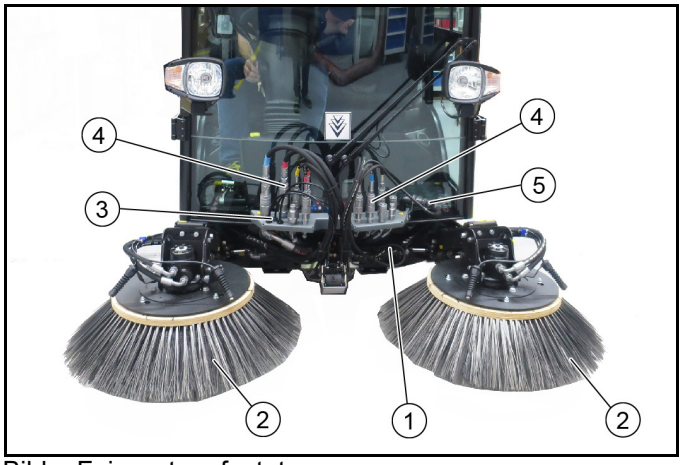

Bilde: Feiesystem festet

① 2-børstes feiesystem med sugemunn
② Sidekost
③ Vanntilkobling
④ Hydraulikktilkobling
⑤ Strømforsyning påmontert utstyr

2.2.2 Krav til demontering / montering

Til demontering/montering av feiesystemet trengs det en vogn.

Merknad

Alternativt ekstrautstyr, artikkel-nr. 2.852-065.0

1 Still kjøretøyet på et jevnt underlag.
2 Børstesystemet må ligge på kjøretøyet på leveringspallen for demontering / montering. Bruk en løftevogn for demontering / montering.
3 Tilsvarende> Feiing <-program må velges på skjermen.

2.2.3 Demontere feiesystemet med 2 børster

Demonteringen av feiesystemet er beskrevet med den valgfrie skiftevognen.

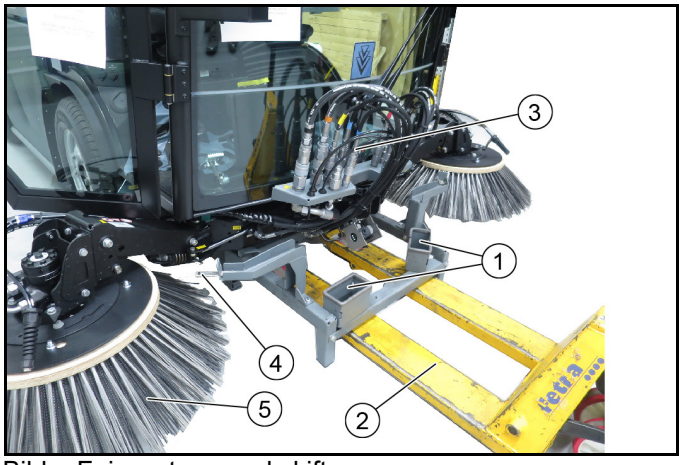

Bilde: Feiesystem med skiftevogn

① Holder for hydrauliske slangekoblinger på skiftevognen
② Stabletruck
③ Hydrauliske slangekoblinger på kjøretøyet
④ Opptak sidebørsteholder
⑤ Sidekost

1. Stans kjøretøyet på et jevnt og fast underlag, og sikre det slik at det ikke kan trille av gårde.
2. Flytt skiftevognen med palletrucken på plass under kjøretøyet.
3. Flytt sidebørsten individuelt inn i sidebørsteholderen og senk den i riktig posisjon.

4. Sett hydraulikken trykkløs foran. Se kapittel “Trykkavlastning av hydraulikksystemet”.
5. Trekk av hydraulikkslanger, vanntilkoblinger og strømforsyning og oppbevar dem i holderen på skiftevognen.
6. Løsne sugeslangen ved sugemunnen (slangeklemme).
7. Åpne låsene (venstre og høyre). Se kapitlet “Åpne/lukk sperre”.
8. Forleng skiftvogn med feiesystem med sugemunn.
9. Løft og fest smussbeholderen.

① Linktapp (sikring)
② Holder med sugeslange
③ Vanntilkoblinger

10. Løsne sikringen på holderen.
11. Løsne begge vanntilkoblingene.
12. Trekk ut holderen med den pålagte sugeslangen oppover.
13. Oppbevar feiesystemet på et trygt og tørt sted.

2.2.4 Monter påbyggingssett feiesystem med 2 børster

Feste av feiesystemet er beskrevet med den valgfrie skiftevognen. Tilsvarende> Feiing <-program må velges på skjermen.

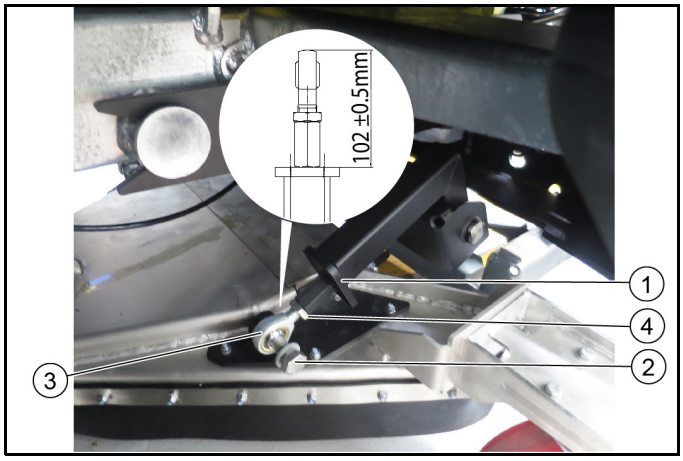

① Bæreforbindelse
② Skrue
③ Øyebolt
④ Låsemutter

1. Når du installerer sugemunnstykket for første gang, fest sugemunnstykket til feiesystemet ved å feste bæreforbindelsen til sugemunnstykket (venstre / høyre) og justere den (102 ± 0,5 mm).

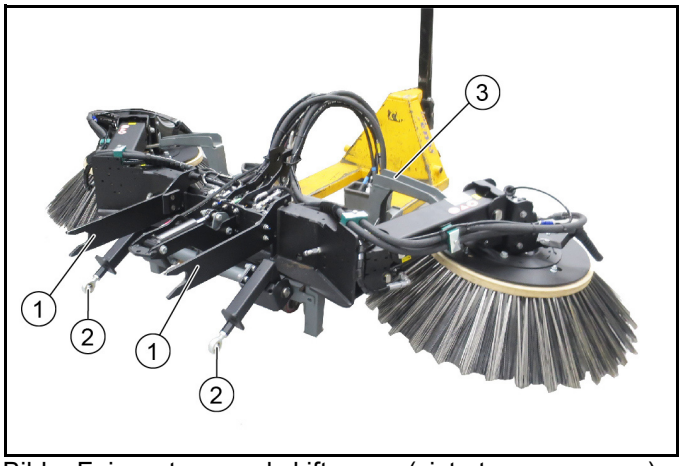

Bilde: Feiesystem med skiftevogn (vist uten sugemunn)

① Monteringsarm
② Transportørkobling kjøretøy til sugemunn
③ Bytt vogn

Feiesystemet er festet til kjøretøyet i omvendt rekkefølge for demontering, og derfor er illustrasjonen delvis utelatt her.

2. Stans kjøretøyet på et jevnt og fast underlag, og sikre det slik at det ikke kan trille av gårde.
3. Velg riktig> Feiing <-program på skjermen.
4. Åpne låsene (venstre og høyre). Se kapitlet “Åpne/lukk sperre”.
5. Bruk en palleløfter til å plassere skiftetrucken med feiesystemet på og sugedysen festet til kjøretøyet.

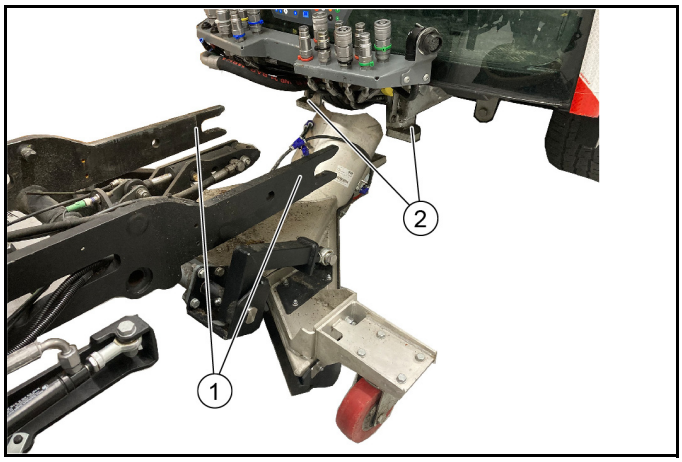

① Monteringsarm
② Feste på kjøretøyet

6. Flytt festearmene (venstre / høyre) inn i den tiltenkte monteringen på kjøretøyet til anslaget. Sjekk for riktig passform før du låser.
7. Lukk låsen (skruen) og fest deretter festet.
8. Løft og fest smussbeholderen.
9. Før begge vanntilkoblingene oppover.
10. Før holderen med den pålagte sugeslangen ned til sugemunn og lås.
11. Fest sugeslangen til sugemunnen (slangeklemme).
12. Sett hydraulikken trykkløs foran. Se kapittel “Trykkavlastning av hydraulikksystemet”.

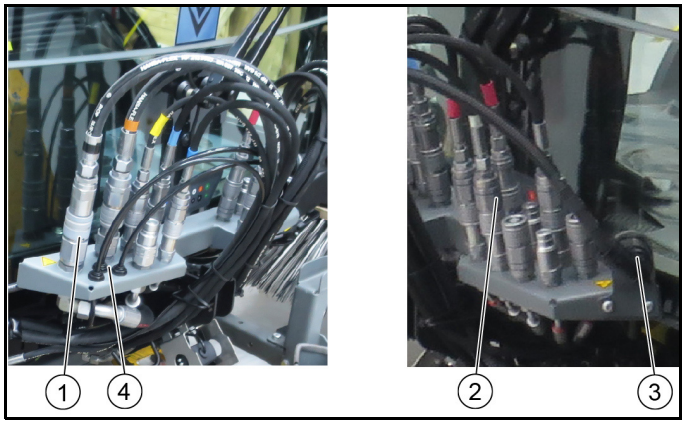

① Hydraulikktilkoblinger høyre
② Hydraulikktilkoblinger venstre
③ Strømforsyning
④ Vanntilkoblinger

13. Koble til hydraulikkslanger, vær oppmerksom på tilkoblingsfargene på hydraulikkslanger.
14. Koble til (plugg inn) vannslanger.
15. Sett støpselet til den elektriske forbindelsen til børstesystemet inn i strømforsyningen.
16. Løft sidebørsten hver for seg og strekk den ut.
17. Kjør ut vognen.
18. Senk smussbeholderen helt ned.

2.2.5 Tilordning for sugende feiemaskin med feiesystem med 2 børster

Merknad

Indikatoren i bryterne lyser når de er slått på.

① **Joystick venstre side**
Variant 1
– Joysticken forover: Senk begge børstearmene sammen og koble inn feiekosten
– Joysticken bakover: Løft børstearmene sammen og koble ut feiekosten
– Joystick mot venstre/høyre: Sving den venstre kostarmen
Variant 2
– Joysticken forover: Senk den venstre kostarmen og slå på kosten
– Joysticken bakover: Løft venstre kostearm og slå av kosten
– Joystick mot venstre/høyre: Sving den venstre kostarmen

○

2 **Joystick høyre side**
Variant 1
– Joysticken forover: Senk begge børstearmene sammen og koble inn feiekosten
– Joysticken bakover: Løft børstearmene sammen og koble ut feiekosten
– Joystick mot venstre/høyre: Sving høyre kostearm
Variant 2
– Joysticken forover: Senk høyre kostearm og slå på kosten
– Joysticken bakover: Løft høyre kostearm og slå av kosten
– Joystick mot venstre/høyre: Sving høyre kostearm

③ Løfte/senke sugeåpning

Merknad

Trykk inn knappen i mer enn 2 sekunder, sugemunnstykket er i flytende posisjon

④ Hydraulikksystem på/av
⑤ Tast ikke i bruk
⑥ Høyre justeringsknapp for kosthodehelling (alternativ)

Merknad

Hellingen justeres deretter med høyre styrespak

⑦ Vannomløpsfunksjon på/av (gjenbruksvann)

Merknad

Trykk inn mer enn 2 sekunder, dosering av resirkuleringsvann kan stilles inn

⑧ Sugeventilator på/av
⑨ ECO-funksjon
Slår på hele arbeidsprogrammet.
PTO (sidekost, sugeventilator), ferskvann, vannomløp (gjenbruksvann)
⑩ Ferskvann på/av

(A) Valg av turtall for feiebørste, venstre og høyre samtidig
(B) Tast ikke i bruk
(C) Motorturtall
Trykk for å stille inn verdiene

Merknad

Sugeeffekten er avhengig av innstilt motorturtall.

- 1400 o/min lett avfall
- 1550 o/min vanlig forurensning
- 1700 o/min sterk, tung forurensning

(D) ikke i bruk
(E) Tast, avlastning venstre og høyre sidekost
(F) Lagringstast
Trykk for lagring av innstilte verdier eller programmer
(G) Dreieknapp
Trykk for endring av innstilte verdier

2.2.6 Pleiearbeid 2-kostsystem

1 Smørepunktene (smørenippel) er merket.
Smør daglig med vanlig universalfett.
2 Se etter om det har viklet seg tråder og bånd inn i feiekosten. Fjern dem om nødvendig.
3 Hold hydraulikkoblingene rene, og kontroller ukentlig at de er tette.
4 Se etter slitasje og skade på feiekosten. Skift den om nødvendig.

2.2.7 Stille inn feiespeil

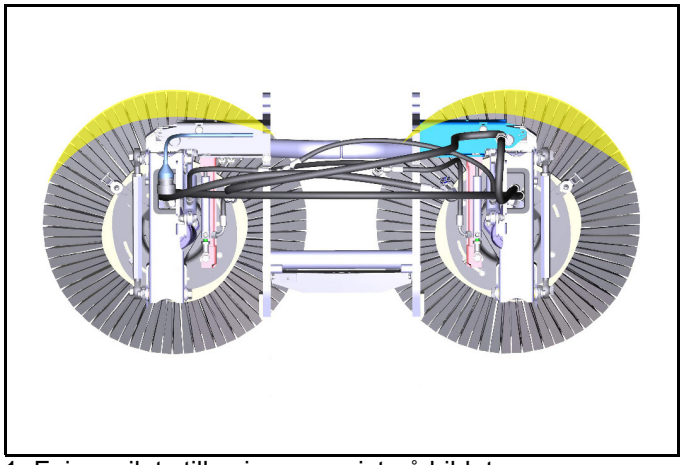

1. Feiespeilet stilles inn som vist på bildet.
   Til venstre: 09.00 - 14.00
   Til høyre: 10.00 - 15.00

Stille inn sidehelling

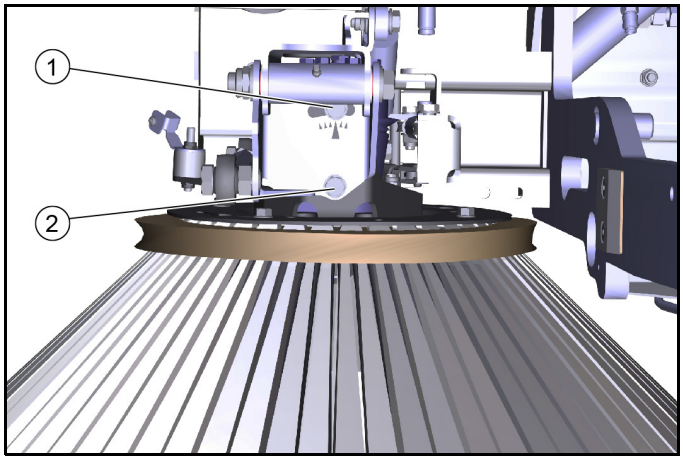

① Skrue 1
② Skrue 2

2. Løsne skruene.
3. Still inn sidehellingen via dreiepunktet for skrue 1.
4. Trekk til skruene.

Juster hodehellingen foran

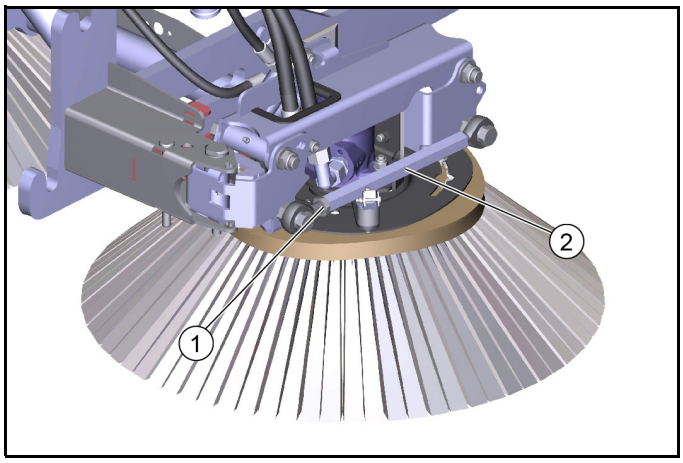

① Kontramutter
② Sekskant

5. Løsne kontramutteren.
6. Still inn hodehellingen via sekskanten.
7. Trekk til kontramutteren.

Stille inn presstrykket på børstene

8. Børstesystemet har en hydraulisk børsteavlastning.

2.2.8 Lagring

⚠ ***ADVARSEL***

Fare for personskader og materielle skader

Ta hensyn til apparatets vekt.

OBS

Fare for materielle skader

Lagre monteringssettet på en beskyttet, jevn og tørr plass.
Sørg for at feiekosten er avlastet.

1. Hold feiesystemet demontert fra kjøretøyet på skiftevognen.
2. Ved montering på kjøretøyet må det sørges for at feiekostene er avlastet.

2.3 3-børste feiesystemfeste (fra fabrikken)

2.3.1 Apparatvisning feiesystem med 3 børster

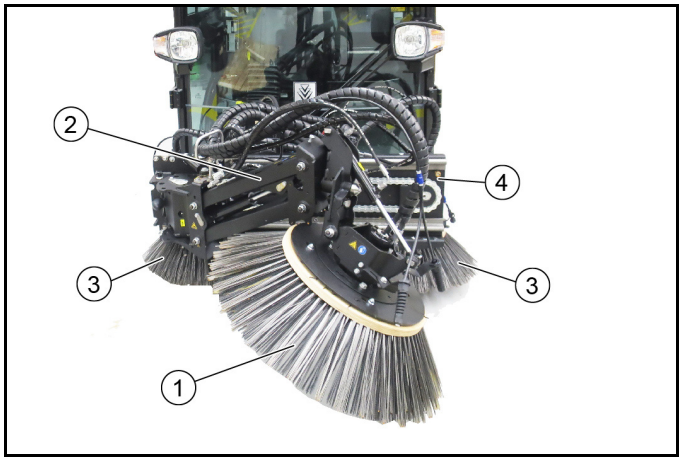

① Frontbørste
② Frontbørstearm
③ Sidekost (feiesystem med 2 børster)
④ Lineær enhet (glidekloss)

2.3.2 Krav til demontering / montering

Til demontering/montering av feiesystemet trengs det en vogn.

Merknad

Alternativt ekstrautstyr, artikkel-nr. 2.852-065.0

1 Still kjøretøyet på et jevnt underlag.
2 Børstesystemet må ligge på kjøretøyet på leveringspallen for demontering / montering. Bruk en løftevogn for demontering / montering.
3 Tilsvarende> Feiing <-program må velges på skjermen.

2.3.3 Montere feiesystemet med 3 børster

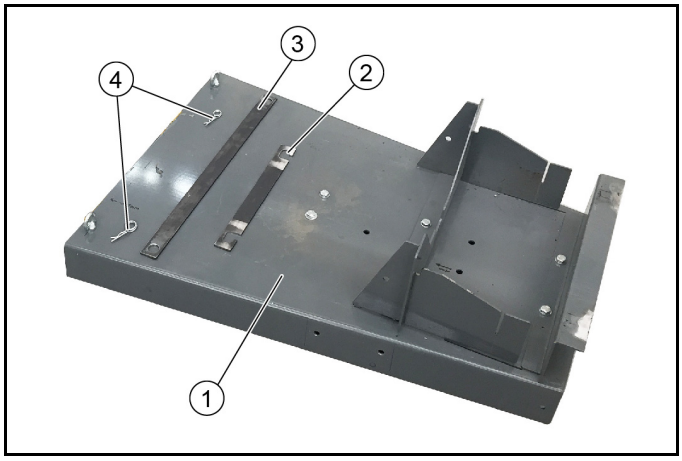

① Bytt vogn 2.852-862.0
② Låseskiven er kort
③ Låseskive kang
④ Sikringsklemme (2x)

1. Demonter 3-børstes feiesystem med valgfri skiftevogn.
2. Stans kjøretøyet på et jevnt og fast underlag, og sikre det slik at det ikke kan trille av gårde.

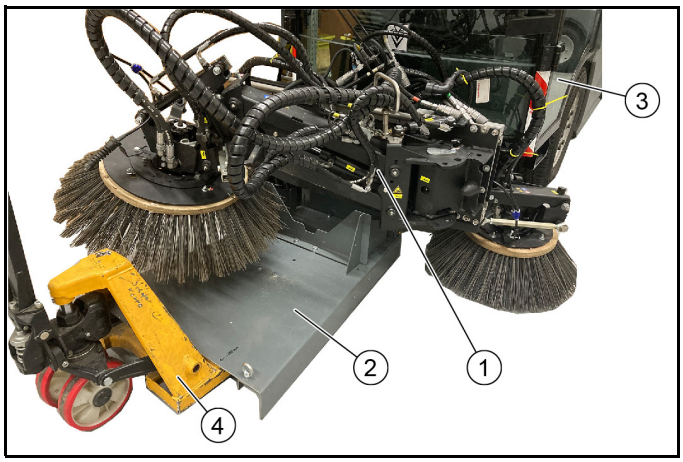

① Feiesystem med 3 børster
② Bytt vogn
③ MC 250
④ Stabletruck

3. Flytt skiftevognen med palletrucken på plass under kjøretøyet.
4. Flytt sidebørsten individuelt inn i sidebørsteholderen og senk den i riktig posisjon.

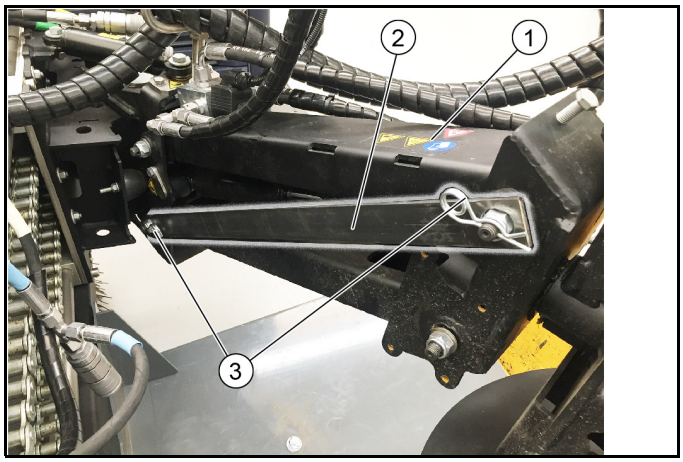

① Kostarm foran kost
② Låseskive lang
③ Sikringsklemme

5. Fest kostarmen fra den fremre kosten med en låseplate og låseklips.

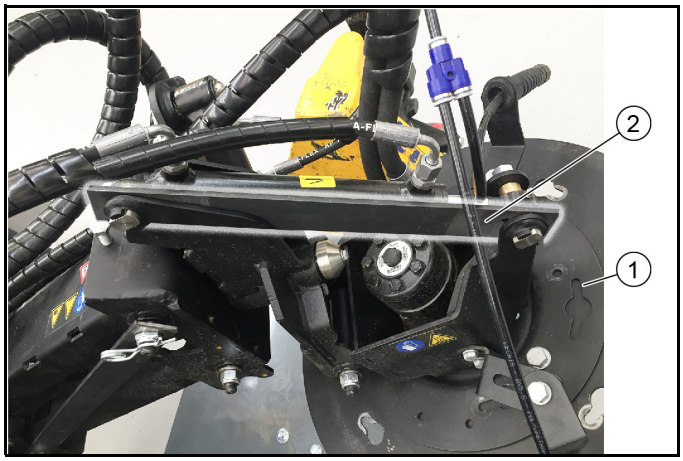

① Frontbørste
② Låseskiven er kort

6. Fest den fremre kosten med en låseplate.
7. Sett hydraulikken trykkløs foran. Se kapittel “Trykkavlastning av hydraulikksystemet”.
8. Trekk av hydraulikkslanger, vanntilkoblinger og strømforsyning og oppbevar dem i holderen på skiftevognen.
9. Løsne sugeslangen ved sugemunnen (slangeklemme).
10. Åpne låsene (venstre og høyre). Se kapitlet “Åpne/lukk sperre”.
11. Kjør ut feiesystemet med 3 børster
12. Løft og fest smussbeholderen.

① Linktapp (sikring)
② Holder med sugeslange
③ Vanntilkoblinger

13. Løsne sikringen på holderen.
14. Løsne begge vanntilkoblingene.
15. Trekk ut holderen med den pålagte sugeslangen oppover.
16. Oppbevar feiesystemet på et trygt og tørt sted.

2.3.4 Montere feiesystemet med 3 børster

1. Fest feiesystemet med den valgfrie skiftevognen. Tilsvarende> Feiing <-program må velges på kjøretøyets display.

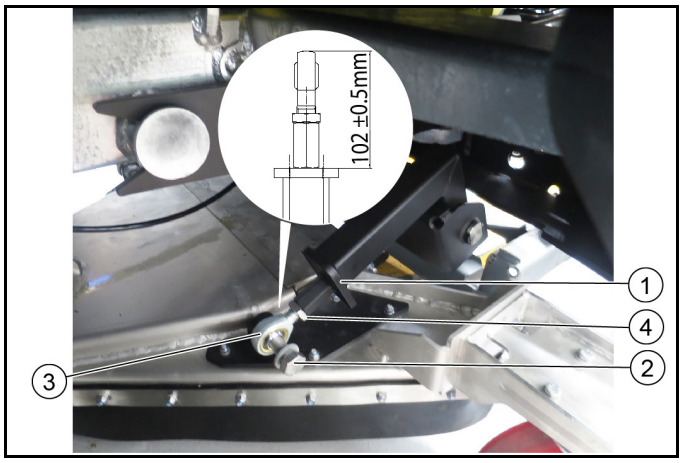

① Bæreforbindelse
② Skrue
③ Øyebolt
④ Låsemutter

2. Når du installerer sugemunnstykket for første gang, fest sugemunnstykket til feiesystemet ved å feste bæreforbindelsen til sugemunnstykket (venstre / høyre) og justere den (102 ± 0,5 mm).

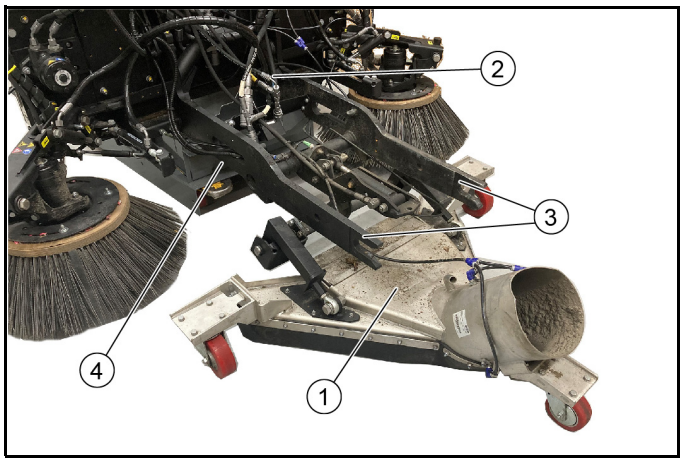

① Sugeåpning
② Feiesystem med 3 børster
③ Monteringsarm
④ Bytt vogn

3. Stans kjøretøyet på et jevnt og fast underlag, og sikre det slik at det ikke kan trille av gårde.
4. Velg riktig> Fei <-program på kjøretøyets display.
5. Åpne låsene (venstre og høyre). Åpne sperren, se kapittel "Åpne/lukk sperre".
6. Bruk en palleløfter til å plassere skiftetrucken med feiesystemet på og sugedysen festet til kjøretøyet.

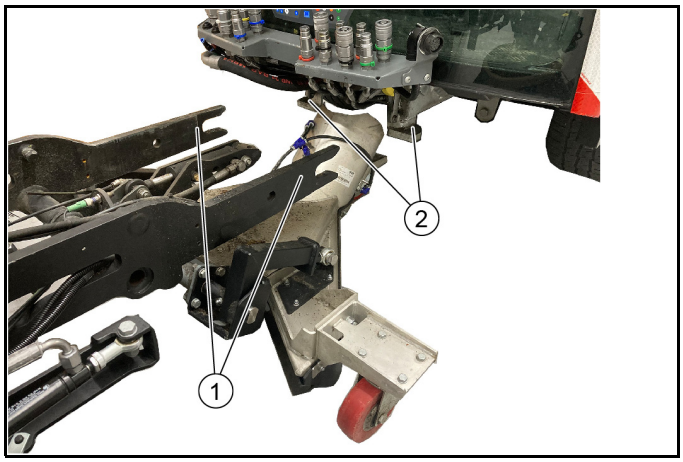

① Monteringsarm
② Feste på kjøretøyet

7. Flytt festearmene (venstre / høyre) inn i den tiltenkte monteringen på kjøretøyet til anslaget. Sjekk for riktig passform før du låser.
8. Lukk låsen (skruen) og fest deretter festet.
9. Løft og fest smussbeholderen.
10. Før begge vanntilkoblingene oppover.
11. Før holderen med den pålagte sugeslangen ned til sugemunn og lås.
12. Fest sugeslangen til sugemunnen (slangeklemme).
13. Sett hydraulikken trykkløs foran. Se kapittel "Trykkavlastning av hydraulikksystemet".

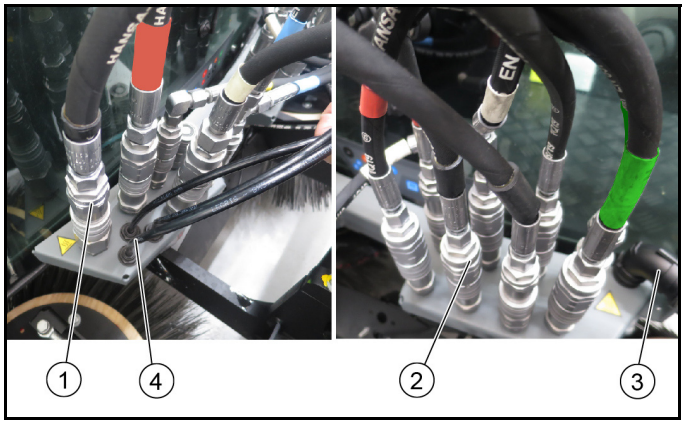

① Hydraulikktilkoblinger høyre
② Hydraulikktilkoblinger venstre
③ Strømforsyning
④ Vanntilkoblinger

14. Koble til hydraulikkslanger, vær oppmerksom på tilkoblingsfargene på hydraulikkslanger.
15. Koble til (plugg inn) vannslanger.
16. Sett støpselet til den elektriske forbindelsen til børstesystemet inn i strømforsyningen.
17. Løsne begge låseplatene på frontbørstearmen og frontbørsten.
18. Løft sidebørsten hver for seg og strekk den ut.
19. Kjør ut vognen.
20. Senk smussbeholderen helt ned.

2.3.5 Tilordning for sugende feiemaskin med feiesystem med 3 børster

Merknad

Indikatoren i bryterne lyser når de er slått på.

① Styrespak på venstre side, for betjening av den 3. børsten (frontbørste)
– Joysticken forover: Den 3. børsten senkes og kobler inn

Merknad

Ved kraftig tilskitning må mottrykket økes

– Joysticken bakover: Den 3. børsten heves og kobler ut
– Joystick mot venstre/høyre: Den 3. børsten beveger seg mot venstre/høyre

② Joystick høyre side, til betjening av feiekosten

– Joysticken forover: Senk børstearmene sammen og koble inn feiekosten
– Joysticken bakover: Løft børstearmene sammen og koble ut feiekosten
– Joystick mot venstre/høyre: Svinger børstearmene samtidig

③ Løfte/senke sugeåpning

Merknad

Trykk inn knappen i mer enn 2 sekunder, sugemunnstykket er i flytende posisjon

④ Hydraulikksystem på/av

⑤ Dreieretningsvending 3. børste

⑥ Ved aktivering: Hellingjustering av den 3. Børsten med høyre styrespak

⑦ Vannomløpsfunksjon på/av (gjenbruksvann)

Merknad

Trykk inn mer enn 2 sekunder, dosering av resirkuleringsvann kan stilles inn

⑧ Sugeventilator på/av

⑨ ECO-funksjon

⑩ Vannpumpe på/av

(A) Valg av turtall for 3. børste (frontbørste)

(B) Valg av turtall for feiebørste

(C) Motorturtall
Trykk for å stille inn verdiene

Merknad

Sugeeffekten er avhengig av innstilt motorturtall.

- 1400 o/min lett avfall
- 1550 o/min vanlig forurensning
- 1700 o/min sterk, tung forurensning
- 2000 o/min sterk, tung smuss (ugressbørste)

(D) Avlastning av feiekost

(E) Avlastning av 3. børste (frontbørste)

(F) Lagringstast
Trykk for lagring av innstilte verdier eller programmer

(G) Dreieknapp
Trykk for endring av innstilte verdier

2.3.6 Bruk av ugressbørsten

Ved bruk av ugressbørsten må frontbørstens posisjon sikres i ønsket stilling.
Det er tre mulige posisjoner.

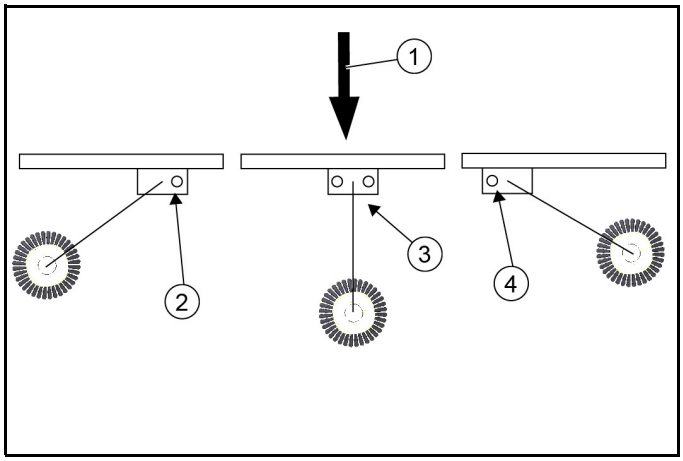

① Kjøreretning

② Posisjon til høyre

③ Posisjon foran

④ Posisjon til venstre

1. Sikre ønsket arbeidsposisjon med bolter og fjærsplint. Se kapittel *2.3.7 Transportsikring*.
2. Under arbeid i posisjon til venstre trykker du på tasten for å snu dreieretningen.

2.3.7 Transportsikring

Frontbørsten må sikres under kjøring i offentlige områder (transportkjøring).

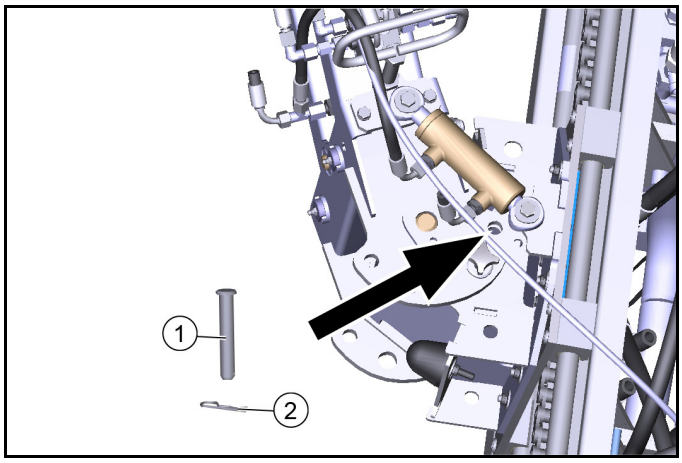

① Bolt

② Fjærsplint

1. Kjør skinnen til frontbørsten helt til venstre.
2. Sikre frontbørsten i ønsket stilling med bolter og splinter.

2.3.8 Pleie

Du finner mer informasjon i bruksanvisningen for kjøretøyet.

Vedlikehold og stell av feieenheten

1 Se etter om det har viklet seg tråder og bånd inn i front- eller feiekosten, fjern dem om nødvendig.
2 Hold hydraulikkoblingene rene, og kontroller ukentlig at de er tette.
3 Kontroller front- og feiekostene for slitasje og skader, skift dem ut om nødvendig.

Vedlikehold og stell av lagrene / lineærenheten

⚠ ***FORSIKTIG***

Funksjonsfeil eller fare for skade

Lagerenhetene er selvsmørende, tørre lagre og må aldri smøres med noe som helst smøremiddel.
Brenserengjøring, smøremidler eller andre rengjøringsmidler kan angripe og ødelegge lagerfolien. Se etter slitasje og skader på lagerfolien, skift den ved behov.

1 Smørepunktene (smørenippel) er merket.
Smør daglig med vanlig universalfett.
2 Rengjør hele lineærenheten kun med rent vann eller med såpevann. Rengjøring med høytrykksspyler er ikke problematisk.

Vedlikehold og stell av kjedet

OBS

Informasjon om smøring av kjedet

Når du smører kjedet, må du passe på at det ikke kommer smøremiddel på skinnene for lineærenheten. Skulle dette skje på grunn av uaktsomhet, må skinnene rengjøres uten fett før igangkjøring.
Bruk aldri beising eller syrer til å rengjøre kjedet.

1 Inspiser kjedet minst en gang i måneden. Inspeksjonen inkluderer rengjøring, spenning av kjededrev og smøring.
2 Kjedene kan rengjøres med filler eller børster. Gjenstridig smuss kan løsnes med parafin eller vaskebensin. Påfør ny, passende korrosjonsbeskyttelse umiddelbart etter bruk av fettoppløsende medier.
3 Kjededrevet skal bare strammes av Kärcher Service.
4 Regelmessig smøring forlenger levetiden. Smør kjedet med smøremiddel VP8 FoodPlus Spay fra IWIS.

Merk at smøremidlet må komme inn i kjedeleddet. Dette betyr at det på den ene siden må komme mellom beskyttelsesvalsen og fôringen, og på den andre siden også mellom de indre og ytre platene for å nå boltene og fôringen

5 Hvis du merker mangel på smøring som gir seg utslag i økt støy, stive ledd eller båndkorrosjon i leddene, anbefaler vi følgende fremgangsmåte.
Rengjør kjedet med en olje med veldig lav viskositet. Dette skyller båndkorrosjon, gammelt smøremiddel og annet smuss fra leddet. Når kjedet er rengjort, smør det med et passende smøremiddel som beskrevet ovenfor.

2.3.9 Stille inn feiespeil

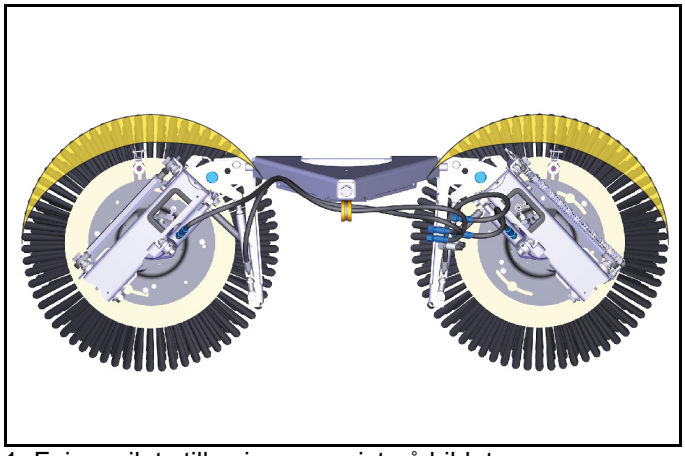

1. Feiespeilet stilles inn som vist på bildet.
   Til venstre: kl. 09.00 - 14.00
   Til høyre: kl. 10:00 - 15:00

Stille inn sidehelling

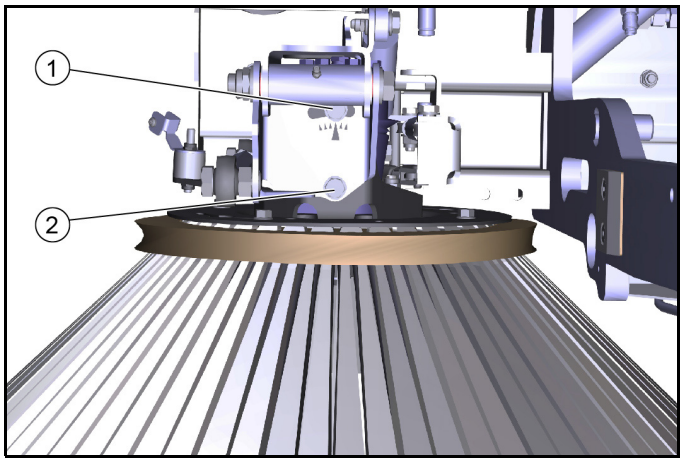

① Skrue 1
② Skrue 2

2. Løsne skruene.
3. Still inn sidehellingen via dreiepunktet for skrue 1.
4. Trekk til skruene.

Juster hodehellingen foran

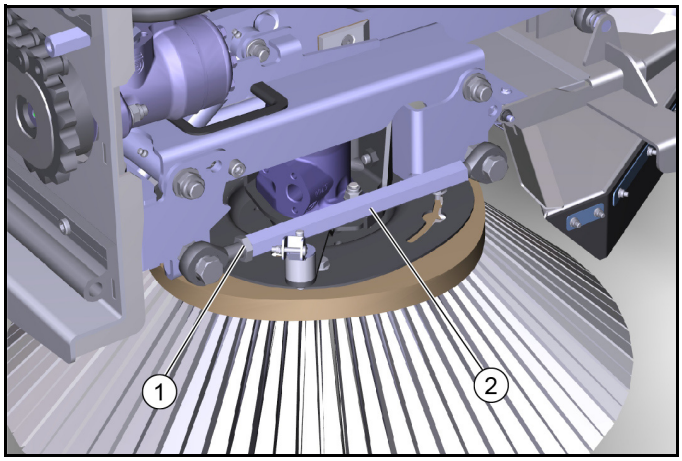

① Kontramutter
② Sekskant

5. Løsne kontramutteren.
6. Still inn hodehellingen via sekskanten.
7. Trekk til kontramutteren.

Stille inn presstrykket på børstene

8. Børstesystemet har en hydraulisk justering av presstrykket på børstene.

2.3.10 Lagring

⚠ ***ADVARSEL***

Fare for personskader og materielle skader

Ta hensyn til apparatets vekt.

OBS

Fare for materielle skader

Lagre monteringssettet på en beskyttet, jevn og tørr plass. Sørg for at feiekosten er avlastet.

1. Hold feiesystemet demontert fra kjøretøyet på skiftevognen.
2. Ved montering på kjøretøyet må det sørges for at feiekostene er avlastet.

2.4 Feiedrift

2.4.1 Symboler på skjermen ved feiedrift

Følgende symboler og varsler kan vises på displayet ved feiedrift.

	Sugemunnen er nede (senket)
	Sugemunnkamera aktivert
	Resirkulering av vannstanden er lav
	Smussbeholder / plattform kan ikke brukes
	Smussbeholder er hevet
	Veikryssfunksjon aktivert

	Advarsel, resirkulering av vannstand for lavt - ikke slå på vannsirkulasjons-funksjonen (resirkuleringsvann)
	Advarsel, smussbeholder er hevet
	Advarsel, lokket på smussbeholderen er åpent

2.4.2 Kryssfunksjon

Kjøretøyet har en kryssfunksjon. Med dette kan koste-systemet og sugemunnen løftes ved å trykke på en knapp, rotasjonen av kostene og vannforsyningen kan slås av. Og så vil alt bli aktivert igjen.

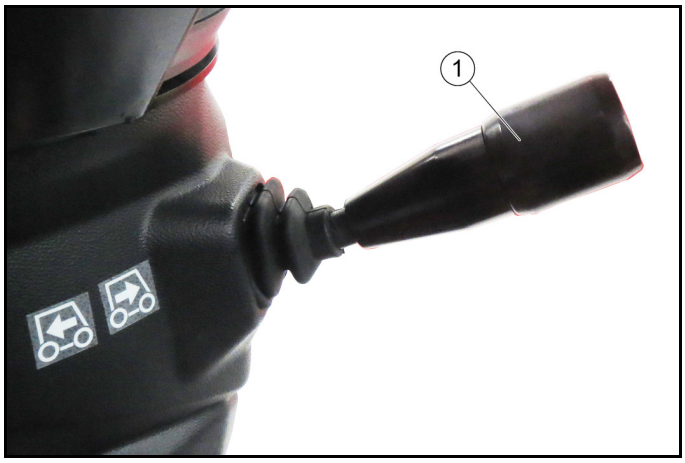

① Kjøreretningsvelger

1. Trykk kjøreretningsvelgeren i akselretningen.
   a Kryssfunksjonen er aktivert og en indikator lyser i displayet.
2. Trykk på kjøreretningsvelgeren igjen.
   a Kryssfunksjonen er deaktivert og skjermen slukker.
   b Kostene snur igjen, sugemunnstykket senkes og vannforsyningen fungerer igjen.
   c Rengjøringsarbeidet fortsetter med de tidligere innstilte verdiene.

2.4.3 Monteringssett for lydisolasjon (alternativ fra fabrikk)

Hvis et lydisolasjonssett er installert fra fabrikken, kan det gjenkjennes av det ekstra klistremerket 99 dB (A) på bak-siden av smussbeholderen.

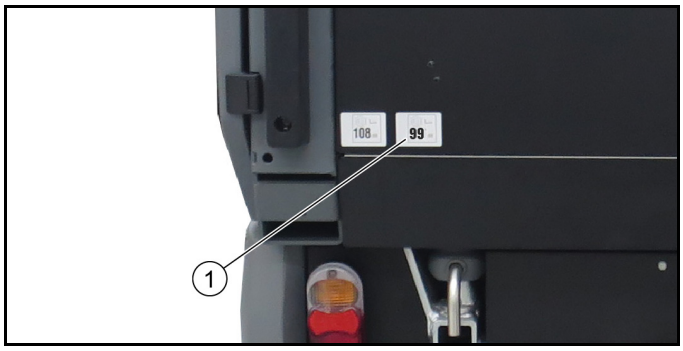

① Klistremerke 99dB (A)

1. Lydisolasjonen på 99 dB (A) oppnås når motorhastighe-ten er satt til 1400 o / min.

2.4.4 Fyll ferskvannstanken / resirkuleringsvannstanken

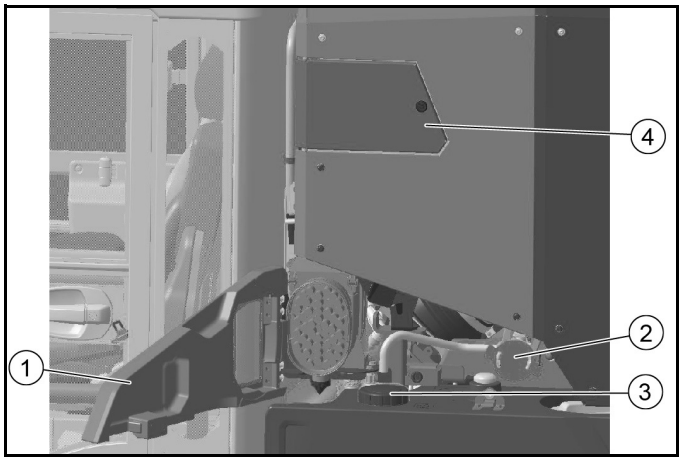

① Venstre sidepanel
② Påfyllingsstuss med deksel
③ Lokk for ferskvannstank
④ Klaff håndsugeslange / overløpsbeskyttelse

Merknad

Den åpne klaffen til håndsugeslangen fungerer som over-løpsbeskyttelse under fylling

1. Sving venstre sidepanel utover.
2. Fjern lokket fra påfyllingsstussen og fest en passende vanninntaksslange.
3. Skru av lokket fra ferskvannstanken.
4. Åpne luke håndsugeslangen

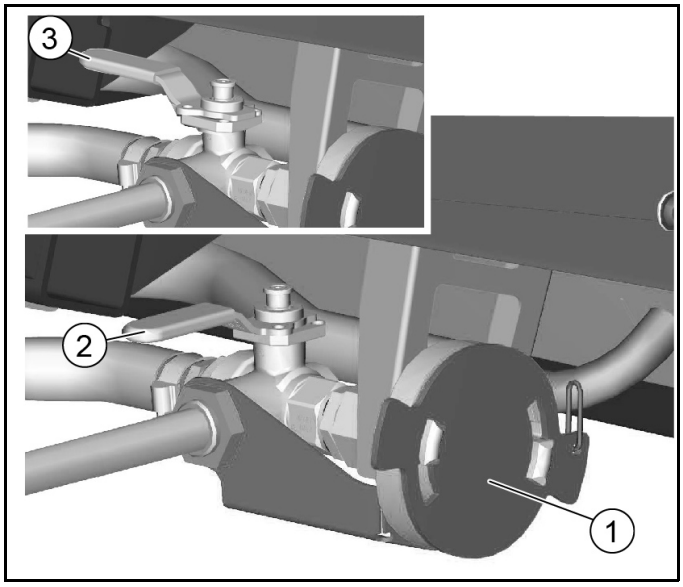

① Påfyllingsstuss med deksel
② Bytte ventilposisjon for å fylle resirkuleringsvannstan-ken
③ Bytte ventilposisjon for fylling av ferskvannstanken

5. Velg gjeldende posisjonen til bryterventilen. Fyll fersk-vannstanken eller resirkuleringsvannstanken.
   a Maksimal fyllvolum ferskvannstank: 190 liter
   b Maksimal kapasitet for resirkuleringstank: 445 liter
6. Fest lokket etter påfylling.

2.4.5 Arbeider med vannspray

- **Arbeid med ferskvann**

Doseringsknappene for sprayvannet er plassert ved siden av rattet.

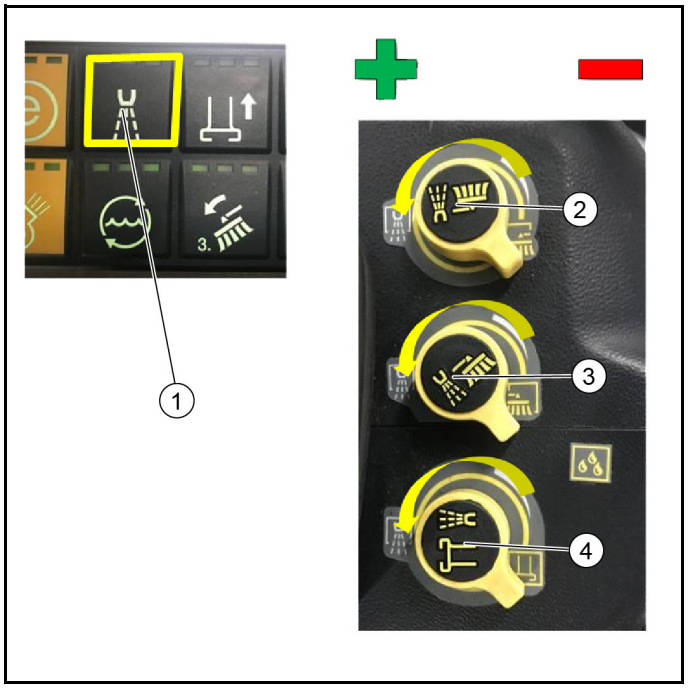

① Bytt vannpumpe ferskvann
② Doseringsknapp duskvann venstre sidekost
③ Doseringsknapp duskvann høyre sidekost
④ Doseringsknapp duskvann sugeåpning

(1)Slå på ferskvannspumpen ved bryteren på armlenets kontrollpanel.

(2)For å dosere mengden vann, vri på de tilsvarende doseringsknappene.
Mer vannvolum: Drei mot klokken.
Mindre vannvolum: Roter med klokken.

- **Arbeider med resirkulert vann**

① Vannpumpebryter for resirkulering av vann
② Lagringstast
③ Dreieknapp

(1)Slå på vannpumpen for resirkulering av vann ved bryteren på kontrollpanelet på armlenet. Trykk i minst 2 sekunder.

(2)Bruk dreieknappen på kontrollpanelet for å stille inn ønsket vannmengde i henhold til søppel (se følgende diagram).
Merk: Mengden vann må alltid tilpasses forurensningsnivået. For store mengder vann fører til en lekkasje i enhetens avtrekksluft og kan forringe maskinmiljøet

(3)Bekreft ved å trykke på lagringsknappen.

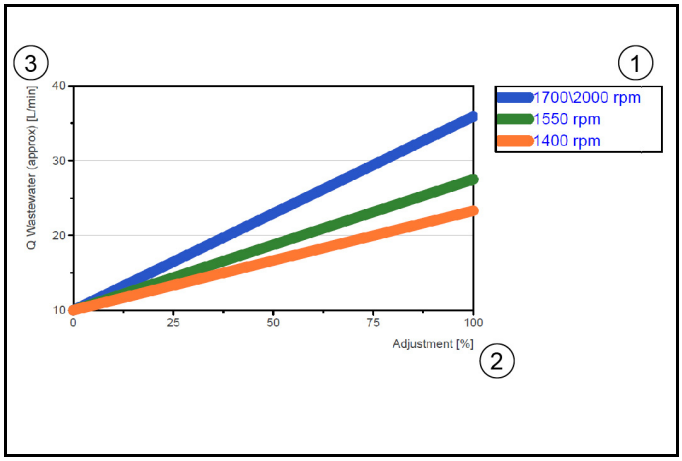

① Still inn motorhastigheten til kjøretøyet
② Utgang i %
– utgangen i % vises som en linje på skjermen.
③ Effekt i liter / min

2.4.6 Vannomløpssystem / resirkuleringsmodus

I gjenvinningsanlegget sirkuleres vannet som fylles ut i skittentanken / skittbeholderen.
Den overføres til sugemunnen via en sentrifugalpumpe.
Dette gjenvinningsvannet suges umiddelbart inn i sugemunnen, rengjøres av sidefiltrene og returneres til spillvannstanken / avfallsbeholderen via ventilen.

Merknad

Systemet har en mangelsensor som indikerer at tilførselen i sirkulasjonsvannet er for lav. Når grenseverdien er nådd, slås pumpen av (LED i midtkonsollen slukker).
I dette tilfellet kan ferskvann innføres i kretsen igjen via vanndysene i sugemunnen.

2.4.7 Feiing

Se kapitlene om 2-børstes feiesystem eller 3-børstes feiesystem for informasjon om betjening og tildeling av kontrollkonsollen.

2.4.8 Pedal kosttrykk

① Pedal kosttrykk

Tråkk kort på pedalen: Fullt kosttrykk og økt kostturtall for kraftig smuss.
Hold pedalen trykket: Sugeåpningen forblir nede under rygging, sugegods tas opp også under rygging.

2.4.9 Kontroller fyllnivået i smussbeholderen

Kontroller av og til fyllnivået på smussbeholderen.

- Ved vanlig søppel, tøm smussbeholderen når beholderen er nesten full, senest når sugekraften avtar og smuss blir igjen.
- Når det gjelder tungt avfall, kan det hende at en indikator lyser i displayet som indikerer at smussbeholderen er full (vektmåling) selv om søppelbeholderen ikke er full.

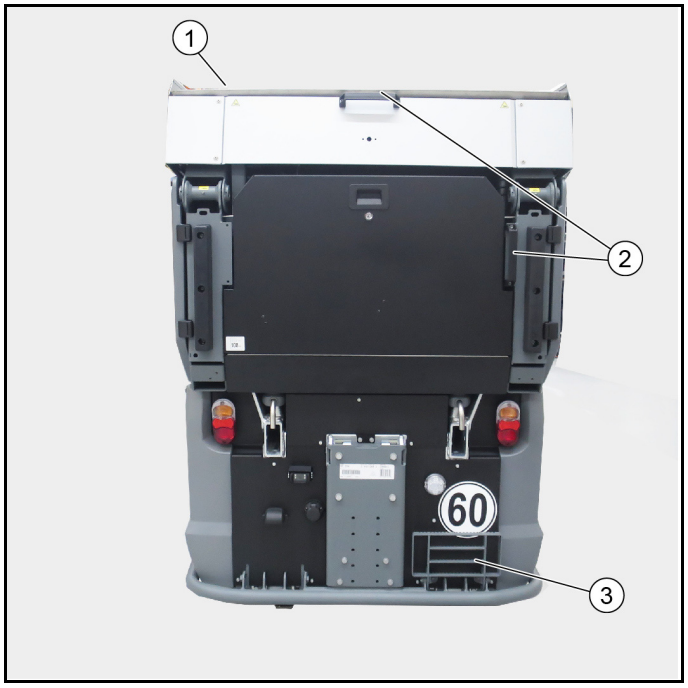

① Smussbeholderlokk
② Håndtak
③ Stigtrinn, sammenleggbart

1. Løft smussbeholderen til lokket på smussbeholderen har åpnet seg.
2. Bruk klatrehjelp og håndtak for å kontrollere fyllnivået.

2.5 Stell og vedlikehold

2.5.1 Rengjør sugemunnen og sugesystemet

Skyll sugesystemet med vann hver dag etter endt arbeid.

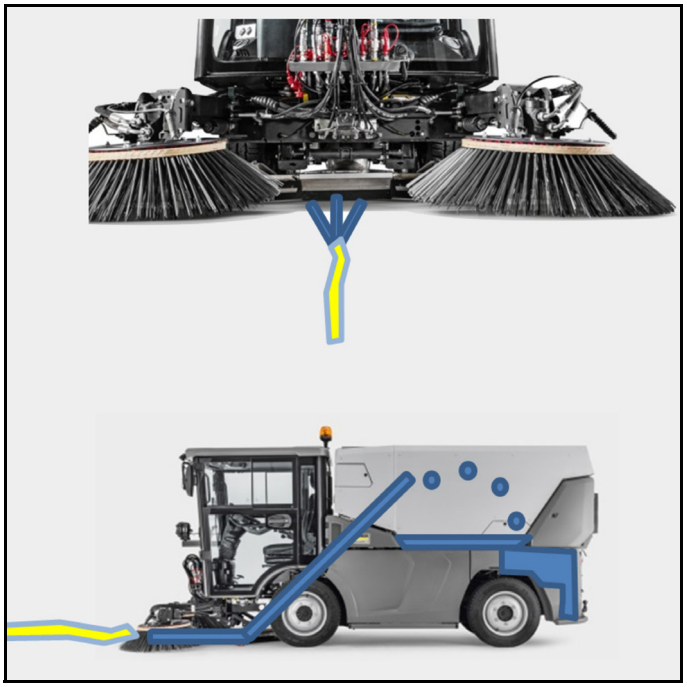

Bilde: Rengjøring av sugemunn og sugesystem

1. Parker kjøretøyet.
2. Slå på arbeidshydraulikken.
3. Slå på ECO-modus.
4. Velg en motorhastighet på 1550 1/ min.
5. Løft sidekosten.
6. Gi vannstrålen inn i sugemunnens område i ca. 3 minutter. Sugemunn og sugesystem skylles og rengjøres.
7. Det skitne vannet samler seg i smussbeholderen. Tøm det skitne vannet om nødvendig. Se kapittel “Drenering av skittent vann / resirkuleringsvann”.

2.5.2 Tøm avløpsvann / resirkuleringsvann

Tøm skittent vann eller resirkuleringsvann bare i et passende område.

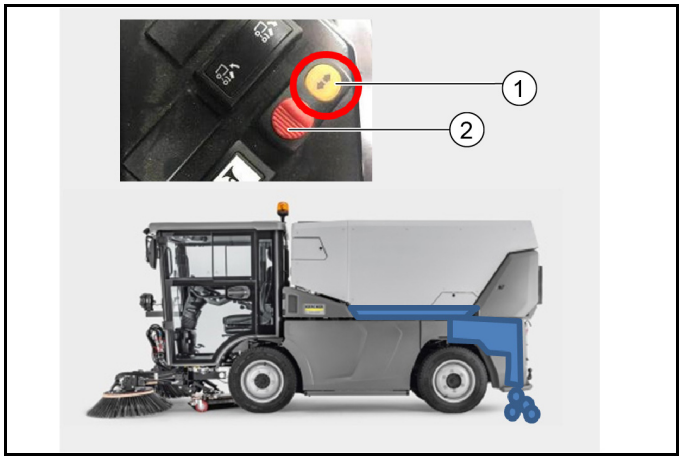

① Bryter for tapping av resirkuleringsvann
② Sikring

1. Parker kjøretøyet på et egnet område for tømming.
2. Slå på kjøretøyet.
3. Bruk bryteren “Drain recycling water”. For å gjøre dette, trykk på sikringen og bruk bryteren. Resirkuleringsvannventilen åpnes.
   a Bryteren er plassert på sidepanelet.
4. Tøm avløpsvann eller gjenvinn vann.

a La gjenvinningsventilen være åpen i lengre perioder uten bruk.
5. Bruk sikkerhetsutstyret for å unngå utilsiktet aktivering av bryteren (når du går inn / ut).

2.5.3 Rengjør resirkuleringssystemet

Rengjør resirkuleringssystemet med vann hver dag etter endt arbeid.

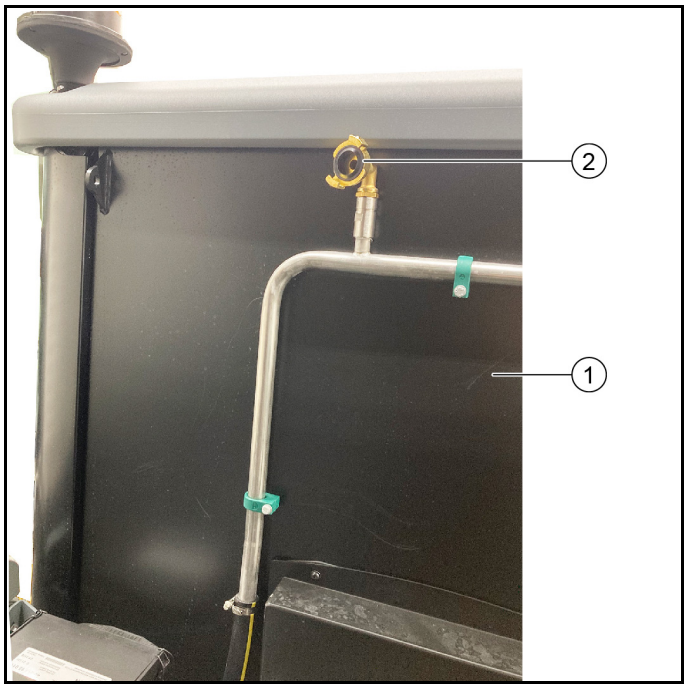

① Førerhus
② Vanntilkobling (GEKA)

1. Finn en passende parkeringsplass og parker bilen.
2. Slå av feiesystemet.
3. Åpne resirkuleringsvannstanken og tøm vannet i tanken.
4. Løft smussbeholderen for bedre tilgang.
5. Fest vannslangen til vanntilkoblingen og koble den til husets vanntilkobling.
6. Slå på vannet.
   a Systemet skylles i begge retninger parallelt.
   b Anbefalt skylletid er 5-10 minutter.
   c Så snart klart vann kommer ut av sugemunnen og resirkuleringsvannstanken ved avløpet, kan rengjøringen av systemet avsluttes.
7. Merk: For å unngå funksjonsfeil, må ikke vanntilkoblingen (GEKA) stenges.

2.5.4 Rengjøre viften

Hvis vifterensesettet (2.852-587.0) er installert, kan det brukes til rengjøring.

① Tilkobling av viftrengjøring

(1)Fjern blinddekselet på C-koblingen ved viftrengjøringstilkoblingen.
(2)Koble til en vannslange og koble den til vannforsyningen. Det kreves en adapter fra GEKA til C-kobling (ikke inkludert i leveransen).
(3)Velg en motorhastighet på 1400 o / min.
(4)Slå på kraftuttak og vifte (ideelt sett med smussbeholder lukket).
(5)Åpne vanntilførselen.
(6)Bruk viften og til ønsket resultat (ca. 3-5 minutter) er oppnådd.
(7)Feste blinddekslet på nytt.

2.5.5 Rengjør feieavfallsbeholder.

Rengjør bare smussbeholderen etter rengjøring av sugedysen og sugesystemet. Se kapittel “Rengjøre sugemunn og sugesystem”.

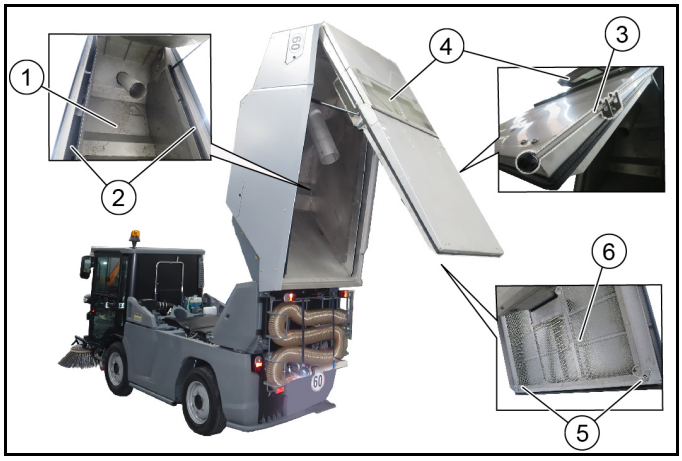

① Søppelbeholder inne
② Sidekanaler
③ Stang låst
④ Vifteklaff
⑤ Sikringsklemme
⑥ Eksosgitter

1. Parker kjøretøyet.
2. Løft smussbeholderen til tømmestilling.
3. Skyll innsiden av søppelkassen og sidekanalene med vann.
4. Hvis nødvendig, skyll utløpsristen med vann ved å trekke ut låseklemmene på venstre og høyre side og svinge utløpsristen ned.

5. Skyll vifteklaffens utside med vann, åpne først vifteklaffen med stangen (stangen går i inngrep).

2.5.6 Rengjøre kjøretøyet

Kjøretøyet med smussbeholder kan rengjøres med høytrykksrenser.

- Rengjør kritiske områder som lagre, dekk osv. Med redusert trykk og uten en roterende dyse.
- Ikke rengjør områder med elektriske komponenter med høytrykksrenser.

Bilde: Rengjøre kjøretøyet

2.6 Frontløfter

- Frontkobling 2.852-755.0

2.6.1 Forskriftsmessig bruk

Dette kapittelet beskriver feste og fjerning av en frontkobling til en MC 250.
Med frontløfteren kan det monteres forskjellig påmontert utstyr med 3-punkts-holder.
Festesettet kan bare brukes etter hensikten.

2.6.2 Montere frontløfter

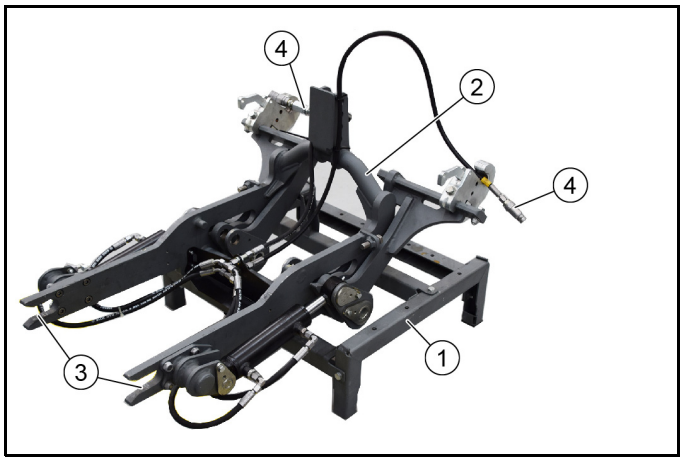

① Bytt vogn 2.852-067.0
② Frontløfter
③ Holder frontløfter
④ Hydrauliske slangekoblinger (2x)

1. Vi anbefaler å bruke en 2.852-067.0 skiftevogn for montering på kjøretøyet.
2. Når du monterer frontliftet for første gang (ca. 110 kg), bruk en kran eller lignende for å plassere den på skiftevognen.
3. Stans kjøretøyet på et jevnt og fast underlag, og sikre det slik at det ikke kan trille av gårde.
4. Åpne sperren, se kapitlet “Åpne/lukk sperre”.

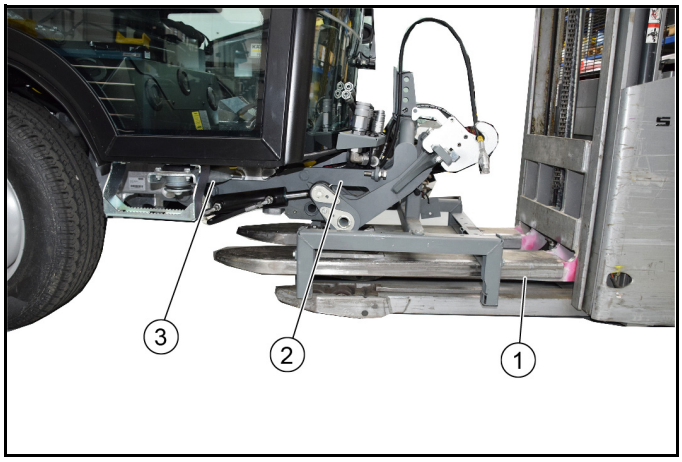

① Stabletruck
② Frontkobling
③ Holderamme kjøretøy

5. Plasser skiftetrallen med den fremre koblingen med palletrucken i midten foran bilen, og sett den deretter inn i monteringsrammen til kjøretøyet så langt den kommer.
6. Frontløfter må gå i inngrep i kjøretøyets venstre og høyre festepunkt.

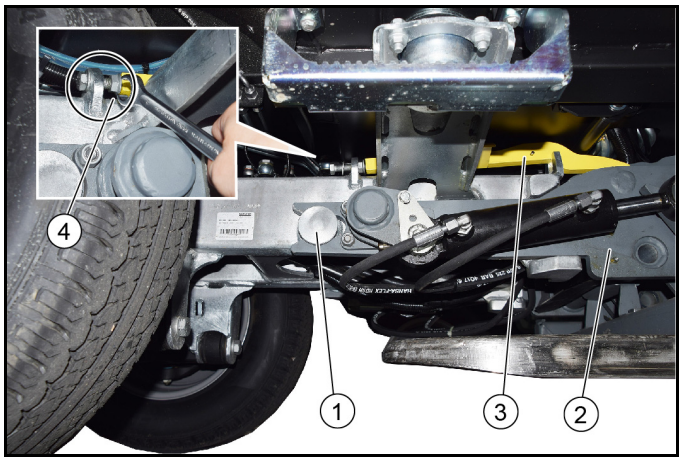

① Pick-up point kjøretøy
② Frontløfter
③ Låseanordning
④ Klemskrue og låsemutter

7. Stram låsen på begge sider med skruer og fest med låsemutrene.
   a Det kreves en åpen ringnøkkel for å låse mutteren
   b Se også kapittel "Åpne / lukke låsen"
8. Senk ned løftevognen og kjør den ut.

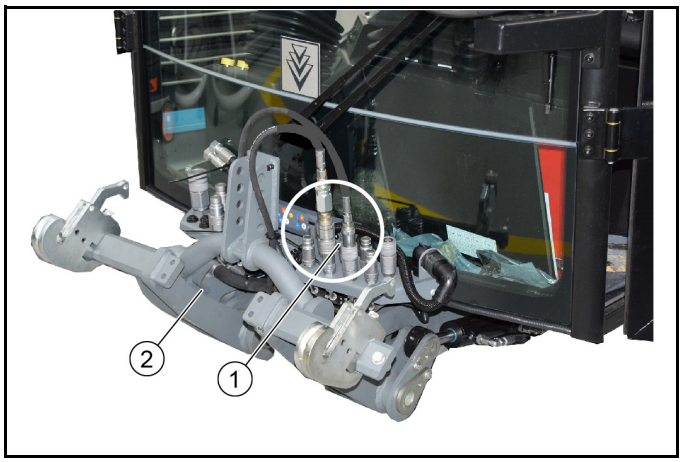

① Hydraulikkoblinger
② Frontløfter

9. Sikre løfteren mot ukontrollert senking under hydraulikkoblingen. **Advarsel**: Det er fare for skade på grunn av ukontrollert senking av motorheisen.
10. Gjør det fremre hydraulikksystemet trykkløst (trykkavlastning)
    a Se kapittel “Trykkavlastning av hydraulikksystemet” i bruksanvisningen for kjøretøyet.
11. Koble hydraulikkslangene til koblingene (merk fargene).
12. Velg "Redskapsbærer" i menyen "Tilbehør / redskaper" på kjøretøyets display.
    a Se kapittel “Display” i kjøretøyets bruksanvisning.
13. Deaktiver trykkavlastning.
14. Frontløfter betjenes med den venstre joysticken i kjøretøyet.
    a Venstre joystick forover – frontløfter senkes
    b Venstre joystick bakover – frontløfter heves.

2.6.3 Demontere frontløfter

1. Hev frontløfteren.

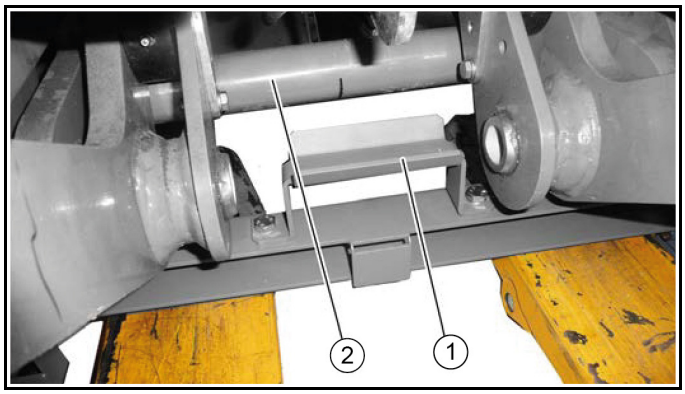

① Montering skiftevogn
② Ramme frontløfter

2. Kjør skiftevognen med løftevogn under frontløfteren.
    a Hev løftevognen.
    b Forsikre deg om at rammen på frontløfteren sitter ordentlig i monteringen på den avtakbare rammen.
3. Gjør det fremre hydraulikksystemet trykkløst (trykkavlastning)
4. Løsne hydraulikkslangene.
    a Fest hydraulikkslangene til frontstangen med kabelbinder.
5. Åpne låsen på begge sider av kjøretøyet, se kapittel “Åpne / lukke låsen”.
6. Bruk en løftevogn for å trekke frontløfteren ut av kjøretøyets monteringsramme.
7. Parker løftevognen på et trygt sted.

2.7 Monteringsramme for monteringssett

Mulig påmontert utstyr på monteringsrammen: strøinnretning, vanntønne eller gress-/løvsuger-container for en klippe-/sugekombinasjon.

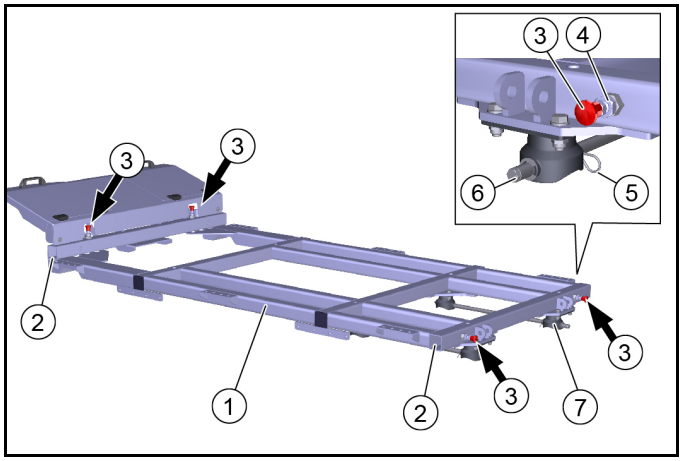

① Monteringsramme
② Innsetting for støtter (2x venstre og 2x høyre)
③ Sikkerhetsknapp (4x)
④ Kontramutter
⑤ Sikringsklemme (2x)
⑥ Sikkerhetsstang (2x)
⑦ Kuleuttak (4x)

1. Først og fremst må alle 4 sikkerhetsknappene festes, justeres og sikres med låsemutrene.
    a Sikkerhetsknappene 6.321-295.0 er en del av monteringssettet "monteringsramme"
    b Skru låseknappen inn i tråden på den sveisede mutteren på rammen og juster den.
    c Hvis innstillingen er riktig, frigjør bolten til den trukkede sikkerhetsknappen sporet for støttene.
    d Fest med låsemutter.
2. Fest monteringsrammen til kjøretøyet.
    a Fjern festeklemmen og trekk ut sikringsstengene fra monteringsrammen.
    b Senk monteringsrammen på kjøretøyet ved hjelp av en kran (hvis tilgjengelig) til monteringsrammen er sikkert på plass i de 4 kulestikkontaktene. Ring om nødvendig en annen person om nødvendig.
    c Skyv inn sikkerhetsstengene.
    d Sikre med låseklips.
3. Hvis monteringsrammen er sikkert festet til kjøretøyet og sikret, kan det tilhørende utstyret plasseres og festes på det, se bruksanvisningen for utstyret.
4. Monteringsrammen med festet kan bare demonteres med festesettet "Støtter". Beskrivelsen er beskrevet i detalj i kapittelet “Demontering av smussbeholder”.

2.8 Påbyggingssett høytrykksspyler (fra fabrikken)

Ved bestilling fra fabrikken er påmonteringssettet høytrykksspyler inkludert i leveringsomfanget og allerede montert i kjøretøyet.
I dette kapitlet beskrives betjening og pleie.

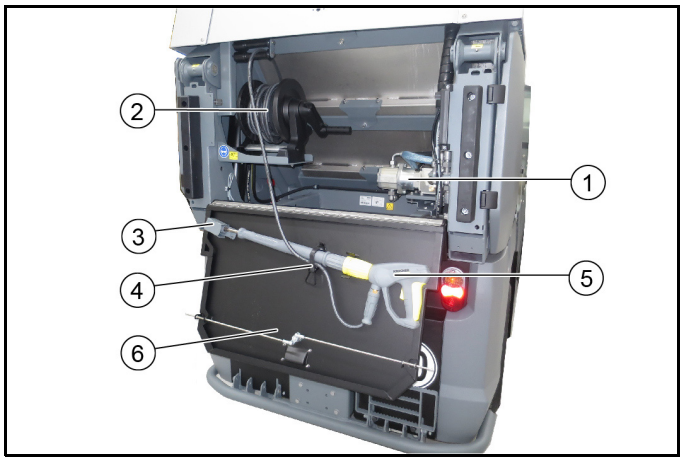

① Høytrykksspyler
② Slangetrommel høytrykksslange
③ Dyseholder
④ Feste håndsprøytepistol
⑤ Luke feieavfallsbeholder

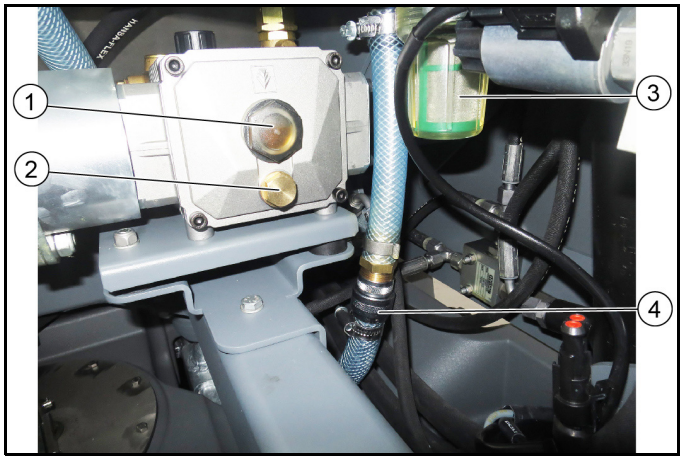

① Kontrollglass oljenivå
② Oljeplugg
③ Vannfilter
④ Vanntilkobling

2.8.1 Symboler på skjermen ved feiedrift

Følgende symboler og advarsler vises på displayet når høytrykksspyleren brukes.

	Høytrykksvaskeren er aktivert
	Høytrykksrenser inaktiv

2.8.2 Forskriftsmessig bruk

Høytrykksvaskeren skal kun brukes til følgende formål:

- Rengjøring med høytrykksstråle uten rengjøringsmiddel (f.eks. rengjøring av fasader, parkbenker, hageveier).
- Bruk høytrykkspyleren kun med den medfølgende flatstråldysen.
- Denne høytrykkspyleren er kun ment for og testet for bruk på feiesugemaskin MC 250.

Overstrømsventil

Når vannmengden reduseres med trykk-/mengdereguleringen, åpnes overløpsventilen og en del av vannet flyter tilbake til pumpens sugeside.

Sikkerhetsventil

Sikkerhetsventilen åpnes hvis det tillatte driftstrykket overskrides, og vannet strømmer tilbake til pumpens sugeside.

2.8.3 Sikkerhetsanvisninger

Tilkobling til en drikkevannsledning

⚠ ***ADVARSEL***

Tilbakestrømning av forurenset vann i drikkevannsnettet

Helsefare

Ta hensyn til forskriftene fra vannverket.

I henhold til gyldige forskrifter må apparatet aldri brukes på drikkevannsnettet uten systemskille. Bruk en systemskiller fra KÄRCHER eller alternativt en systemskiller i henhold til NS-EN 12729 type BA. Vann som har gått gjennom en systemskiller, er ikke lenger klassifisert som drikkevann. Koble alltid systemskilleren til vannforsyningen, aldri direkte til apparatets vanntilkobling.

2.8.4 Betjening

Før oppstart

⚠ ***ADVARSEL***

Fare for personskader fra høytrykksstråle

Ikke rett høytrykkstrålen mot personer, dyr, aktiv elektrisk utrustning eller mot selve apparatet.

Beskytt høytrykksvaskeren mot frost.

OBS

Miljøforurensning forårsaket av olje

Motorer skal kun rengjøres på steder som har oljeavskiller.

Merknad

Bruk kun dyser med størrelse som angitt under Tekniske data.

Hvis det ikke allerede er gjort:

1. Koble til høytrykksslange og strålerør.
2. Koble til vanntilførselsslangen og åpne stoppekranen fra vanntilførselen.

Bruk

1. Kontroller vannstanden og fyll om nødvendig ferskvannstanken på MC 250.
2. Åpne stoppekranen fra vanntilførselen.
3. Sett kjøreretningsvelgeren i NØYTRAL-midtstilling og start motoren.
4. Ta håndsprøytepistolen og høytrykksslangen ut av holderen.
5. Slå på arbeidshydraulikk PTO.

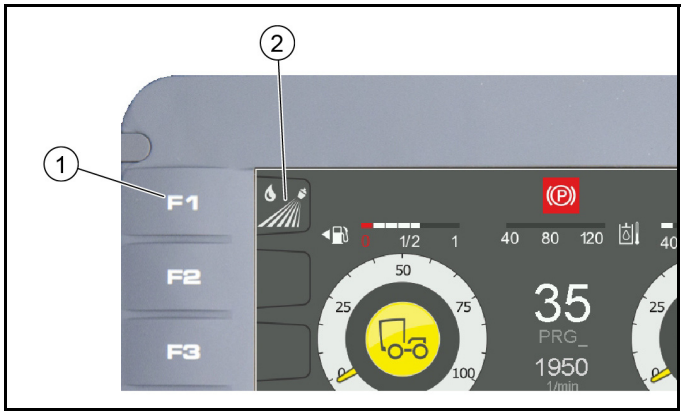

① F1 høytrykksrenser på / av-knapp
② Vis høytrykksrenser aktiv / inaktiv

6. Deaktiver setekontaktbryteren (tast F4 på displayet).
7. Slå på høytrykksvaskeren i displayet med F1-tasten.
   Motorturtallet øker automatisk.
   Displayet viser aktivt høytrykk (oransje).
8. Avsikre håndsprøytepistolen.
9. Trykk på avtrekkeren for håndsprøytepistolen og start rengjøringsarbeidet.

Merknad

Ved første gangs bruk eller ved tom vanntank må høytrykkspyleren luftes:

10. Betjen høytrykkspyleren uten dyse helt til det ikke er mer luft igjen i systemet.

Ta ut av drift

1. Lukk håndsprøytepistolen.
2. Slå av høytrykksspyleren i displayet med F1-tasten.
3. Slå av arbeidshydraulikken.
4. Aktiver håndsprøytepistolen helt til apparatet er trykkløst.
5. Aktiver sikringsspaken på håndsprøytepistolen for å sikre pistolens spak mot utilsiktet aktivering.
6. Fest og sikre høytrykkspistolen med strålerør og høytrykksslange i oppbevaringen.

2.8.5 Stell og vedlikehold

Før hver bruk

1. Kontroller samtlige hydraulikkslanger og tilkoblinger for tetthet.
2. Kontroller hydraulikkslangen for skader (fare for sprekker).
   En høytrykksslange som er skadet må skiftes ut.
3. Kontroller om apparatet (pumpen) er tett.
   3 dråper vann per minutt er tillatt og kan slippe ut på apparatets underside. Hvis det lekker mer enn det, må du kontakte kundeservice.

Ukentlig

1. Les av oljenivået med apparatet stanset.
   a Oljenivået må ligge i midten av seglasset.
   b Ved melkeaktig olje (vann i oljen) må du ta kontakt med kundeservice med en gang.
2. Rengjør vannfilteret.
   a Gjør apparatet trykkløst.
   b Skru av filterhuset.
   c Rengjør filteret med rent vann eller trykkluft.

En gang i året eller etter 500 driftstimer

1. Skift olje.
   a Oljemengde og -type, se “Tekniske data høytrykkspyler”
   b La en servicemontør gjennomføre oljeskift.

Frostbeskyttelse

OBS

Frostfare

Apparater som ikke er helt tømt, kan bli ødelagt av frost.
Tøm apparatet og tilbehøret helt.
Beskytt apparatet mot frost.

1. Oppbevar apparatet på et frostfritt sted.

Merknad

Dersom frostfri lagring ikke er mulig:

2. Steng vanntilførselen.
3. Kjør apparatet i maks. 1 minutt til pumpen og ledningene er tomme.
4. Blås ut høytrykkspumpe, tilførselsslange, vannfilter og høytrykksslange med trykkluft.

2.8.6 Bistand ved feil

⚠ ***FARE***

Fare for personskade ved å la maskinen gå uten tilsyn, og ved elektrisk støt.

Slå apparatet av før alt arbeid og trekk ut tenningsnøkkelen.
La autorisert kundeservice kontrollere de elektriske komponentene og reparere dem.
Oppsøk en autorisert kundeservice ved feil som ikke er oppført i dette kapittelet, i tvilstilfeller og når det uttrykkelig oppfordres til det.

Høytrykksspyleren fungerer ikke

- Slå på arbeidshydraulikk (PTO).
- Aktiver monteringssett for høytrykksrenser (display F1).

Apparatet bygger ikke opp trykk

- Fylle ferskvannstanken.
- Rengjør vannfilteret, sjekk vannforsyningen.
- Kontroller /skift ut høytrykksdyse.

Pumpen er ikke tett

Opp til 3 dråper vannlekkasje per minutt er tillatt.

- Ved større lekkasje må apparatet kontrolleres av kundeservice.

Pumpen banker

- Kontroller at vannledningen er tett.
- Luft ut apparatet, se kapittelet “Lufte ut apparatet”.
- Oppsøk kundeservice ved behov.

2.8.7 Tekniske spesifikasjoner

Hydraulikktilkobling		
Forsyning fra hydraulikksystemet på MC 250		
Tilkoblingskapasitet	kW	4,5
Vanntilkobling		
Vannforsyning fra ferskvannstanken på MC 250		
Tilførselstemperatur (maks.)	°C	60
Effektdata		
Arbeidstrykk	MPa	7-15
Dysestørrelse		036
Maks. driftsovertykk	MPa	19
Transportmengde	l/min	10
Rekyl for håndsprøytepistolen (maks.)	N	30
Registrerte verdier iht. EN 60335-2-79		
Lydtrykknivå K_{pA}	dB(A)	75
Usikkerhet K_{pA}	dB(A)	3
Lydeffektnivå L_{WA} + usikkerhet K_{WA}	dB(A)	97
Hånd-arm-vibrasjonsverdi	m/s^2	1,6
Usikkerhet K	m/s^2	0,7
driftsmidler		
Oljemengde	l	0,4
Oljetype		SAE 15W-40

2.8.8 Installasjonserklæring

Vi erklærer med dette at de tekniske dokumentene for den ufullstendige maskinen som betegnes nedenfor ble utarbeidet ifølge EF-direktiv 2006/42/EF (+2009/127/EF) vedlegg VII del B, og at de er i samsvar med følgende punkter i direktivet:
Vedlegg I punkt 1.1, 1.2, 1.3, 1.4, 1.5, 1.6 og 1.7. I punkt 1.1,
Endringer på den ufullstendige maskinen uten avtale med oss fører til at denne erklæringen blir ugyldig.

Produkt: Påmontert utstyr Høytrykksspyler
Type: 2 852-757.7
Anvendte harmoniserte standarder iht.:
EN 60335–2–79

Myndighetene kan be om å få relevant dokumentasjon om den ufullstendige maskinen fra fullmektig person. Oversendingen av dokumentene skjer via e-post.
Før den ufullstendige maskinen tas i drift eller monteres, må det sikres at maskinen som den ufullstendige maskinen skal drives eller monteres i, er i samsvar med EF-maskindirektivet 2006/42/EF (+2009/127/EF).
Informasjon om dette finner du i EF-samsvarserklæringen for maskinen.
Undertegnede handler på vegne av og med fullmakt fra styret.

H. Jenner
Chairman of the Board of Management

S. Reiser
Director Regulatory Affairs & Certification

Dokumentasjonsfullmektig:
S. Reiser
Alfred Kärcher SE & Co. KG
Alfred-Kärcher-Str. 28 - 40
71364 Winnenden (Germany)
Tlf.: +49 7195 14-0
Faks: +49 7195 14-2212
Winnenden, 2019/11/01

2.9 Påbyggingssett for håndsugeslange (fra fabrikken)

Ved bestilling fra fabrikken er påbyggingssettet håndsugeslange inkludert i leveringen.

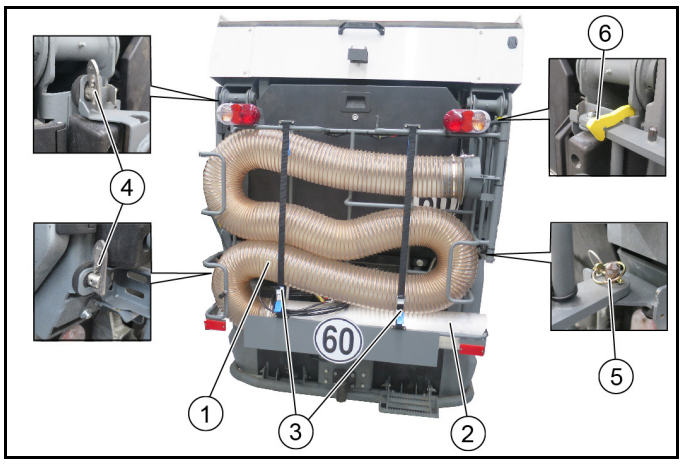

① Håndsugeslange
② Håndsugerør
③ Klem spenne stropp

④ Sikkerhetskile
⑤ Linktapp
⑥ Sikkerhetskrok

- **Demontere påbygd utstyr fra kjøretøyet**
  Hvis redskapet ikke er nødvendig, kan det enkelt fjernes.
  Fjern låsestiften og åpne begge sikkerhetskilene for å fjerne den. Fjern deretter utstyret med 2 personer.
- **Sving tilbehøret ut til siden.**
  For å tømme smussbeholderen må tilbehøret svinges helt utover.
  For å gjøre dette, åpne begge sikkerhetskilene og vri utstyret helt ut til sideveggen, en magnet holder det på plass. Før du svinger tilbake, trykk sikkerhetskroken oppover.

2.9.1 Arbeider med håndsugeslangen

Kjøretøyet er parkert og retningsvelger er i NEUTRAL (midtstilling).

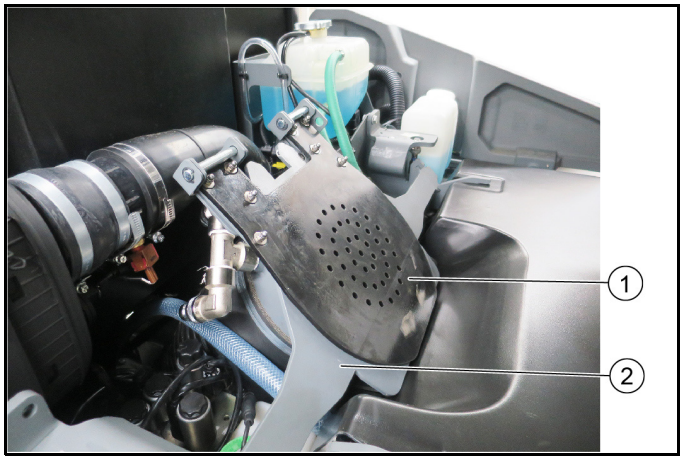

① Plasser gummiklaffen ned
Merknad
Arbeider med en håndsugeslange
② Sugeåpning

1. Løft smussbeholderen til gummiklaffen kan foldes ned.
2. Brett gummiklaffen ned over sugeåpningen.
3. Kjør smussbeholderen ned igjen.
4. Åpne klemmelåsen og ta håndsugeslangen med håndsugeslangen ut av lagring.

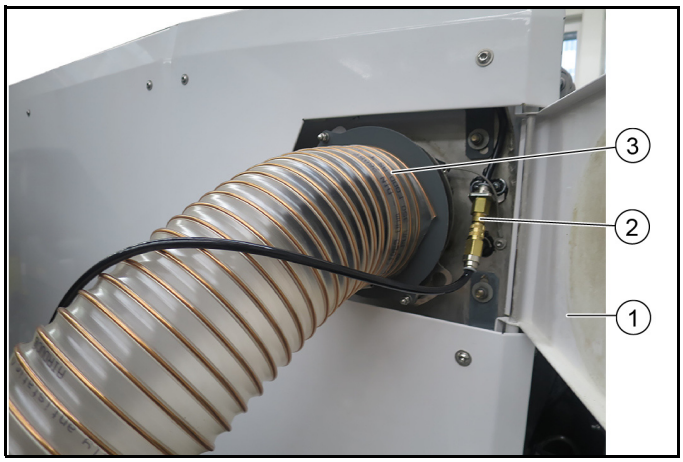

① klaff
② Tilkobling av vannslange
③ Tilkobling av håndsugeslange

5. Åpne klaffen på ønsket side.
6. Sett håndsugeslangen inn i tilkoblingsåpningen og vri (bajonett).
7. Koble til vannslangen om nødvendig.
8. Slå på arbeidshydraulikk (PTO).
9. Slå på viften ved bryteren (kontrollpanel).
10. Deaktiver setekontaktbryteren (tast F4 på displayet).
11. Arbeide med håndsugeslangen.
12. Etter endt arbeid:
    a Slå av arbeidshydraulikken.
    b Aktiver sikringskontaktbryteren.
13. Plasser sugeslangen med sugeslangen i oppbevaringen og fest med en kilemrem.

① Plasser gummiklaffen opp
Merknad
Normal feiing
② Sugeåpning

14. Løft smussbeholderen og brett opp gummiklaffene.
15. Senk smussbeholderen nedover.

Indhold

1 Påbygningsudstyr ab fabrik 73
1.1 Påbygningsudstyr affaldsbeholder 73
1.1.1 Afmontering af affaldsbeholder 73
2.0.1 Montering af affaldsbeholder 76
2.0.2 Tømning af affaldsbeholder 76
2.0.3 EU-overensstemmelseserklæring 77
2.0.4 Hydraulikventil nødbetjening 78
2.1 Åbning/lukning af låsen 78
2.2 Påbygningsudstyr fejesystem med 2 koste (ab fabrik) 78
2.2.1 Billede af fejesystem med 2 koste 78
2.2.2 Forudsætning for afmontering/montering 78
2.2.3 Afmontering af påbygningsudstyr fejesystem med 2 koste 78
2.2.4 Montering af påbygningsudstyret fejesystem med 2 koste 79
2.2.5 Belægning af sugefejemaskine med fejesystem med 2 koste 80
2.2.6 Vedligeholdelsesarbejde 2-kostsystem 81
2.2.7 Indstilling af fejebane 81
2.2.8 Opbevaring 81
2.3 Påbygningsudstyret fejesystem med 3 koste (ab fabrik) 81
2.3.1 Billede af fejesystem med 3 koste 81
2.3.2 Forudsætning for afmontering/montering 82
2.3.3 Afmontering af fejesystem med 3 koste 82
2.3.4 Montering af fejesystem med 3 koste 83
2.3.5 Belægning af sugefejemaskine med fejesystem med 3 koste 84
2.3.6 Anvendelse som ukrudtskost 84
2.3.7 Transportsikring 84
2.3.8 Vedligeholdelse 85
2.3.9 Indstilling af fejebane 85
2.3.10 Opbevaring 86
2.4 Fejedrift 86
2.4.1 Symboler på displayet under fejning 86
2.4.2 Gadekrydsfunktion 86
2.4.3 Lyddæmpning-påbygningssæt (valgmulighed ab fabrik) 86
2.4.4 Påfyldning af rentvandstank/genbrugsvandtank 86
2.4.5 Arbejde med sprøjtevand 87
2.4.6 Vandomløbssystem/recyclingdrift 88
2.4.7 Fejning 88
2.4.8 Pedal kostetryk 88
2.4.9 Kontrol af affaldsmængde i affaldsbeholder 88
2.5 Pleje og vedligeholdelse 89
2.5.1 Rengøring af sugemund og sugesystem 89
2.5.2 Tømning af spildevand/genbrugsvand 89
2.5.3 Rengøring af genbrugssystem 89
2.5.4 Rengøring af blæser 90
2.5.5 Rengøring af affaldsbeholder 90
2.5.6 Rengøring af køretøj 90
2.6 Frontkraftløfter 90
2.6.1 Bestemmelsesmæssig anvendelse 90
2.6.2 Montering af frontkraftløfter 90
2.6.3 Afmontering af frontkraftløfter 91
2.7 Monteringsramme-påbygningssæt 92
2.8 Påbygningsudstyr højtryksrenser (ab fabrik) 92
2.8.1 Symboler på displayet under fejning 92
2.8.2 Bestemmelsesmæssig anvendelse 92
2.8.3 Sikkerhedshenvisninger 93
2.8.4 Betjening 93
2.8.5 Pleje og vedligeholdelse 93
2.8.6 Hjælp ved fejl 94
2.8.7 Tekniske data 94
2.8.8 Indbygningserklæring 94
2.9 Påbygningsudstyr håndsugeslange (ab fabrik) 95
2.9.1 Arbejde med håndsugeslange 95

1 Påbygningsudstyr ab fabrik

1.1 Påbygningsudstyr affaldsbeholder

Påbygningsudstyret affaldsbeholder kan kun anvendes sammen med et fejekostsystem eller skrubbesystem fra Kärcher. Dette påbygningsudstyr beskrives efter kapitlet.

1.1.1 Afmontering af affaldsbeholder

Affaldsbeholderen kan kun afmonteres og sættes ned, hvis støtteben-påbygningssættet (valgfrit) anvendes. Beskrivelsen er udarbejdet ved anvendelse af støtteben-påbygningssættet.

⚠ ***FARE***

Risiko for personskade på grund af affaldsbeholder

Hold tilstrækkelig afstand til affaldsbeholderen og støttebenene, når du afmonterer/monterer denne.

Hold tilstrækkelig afstand til farezonen, og afbryd straks løfte-/sænkebevægelsen på affaldsbeholderen, hvis nogen træder ind i farezonen.

Sørg for at sikre den løftede affaldsbeholder med sikringsstøtterne, når du arbejder under den.

Afmontér kun affaldsbeholderen, når den er helt tom.

BEMÆRK

Fare for tilskadekomst og beskadigelse

Affaldsbeholderen bør kun stilles på et jævnt og glat underlag.

1. Tøm affaldsbeholderen, inden du afmonterer affaldsbeholderen. Se kapitlet "Tømning af affaldsbeholder".

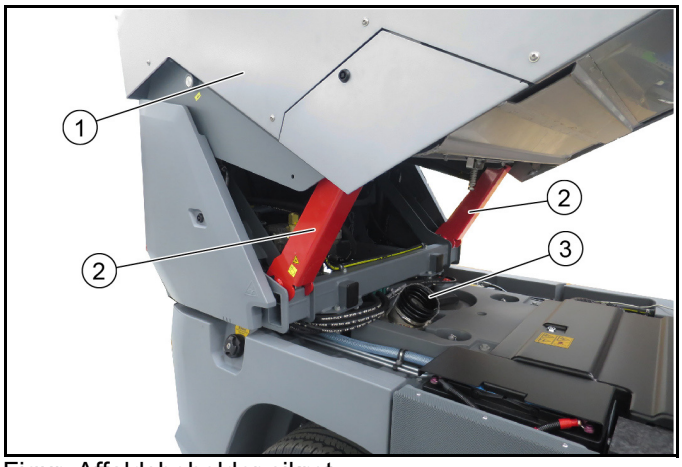

Figur: Affaldsbeholder sikret

① Affaldsbeholder
② Sikringsstøtte
③ Tætningsmuffe

2. Løft affaldsbeholderen, indtil sikringsstøtterne kan vippes fremad. Se kapitlet "Tømning af affaldsbeholder".
3. Sænk affaldsbeholderen ned på sikringsstøtterne.

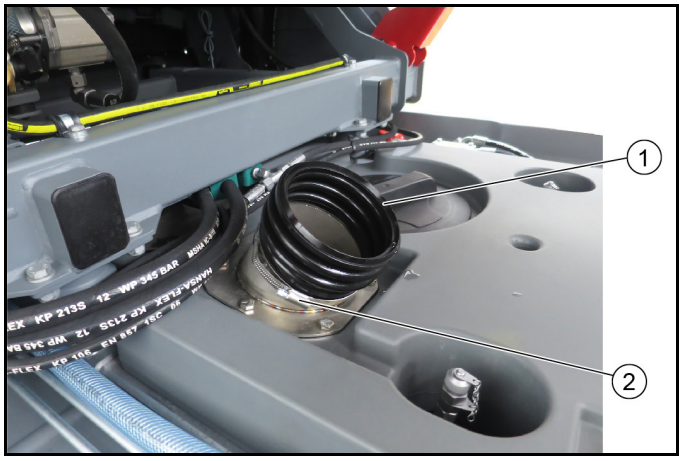

① Tætningsmuffe
② Slangespændebånd

4. Fjern tætningsmuffen ved at åbne slangespændebåndet (str. 7) og trække tætningsmuffen af.

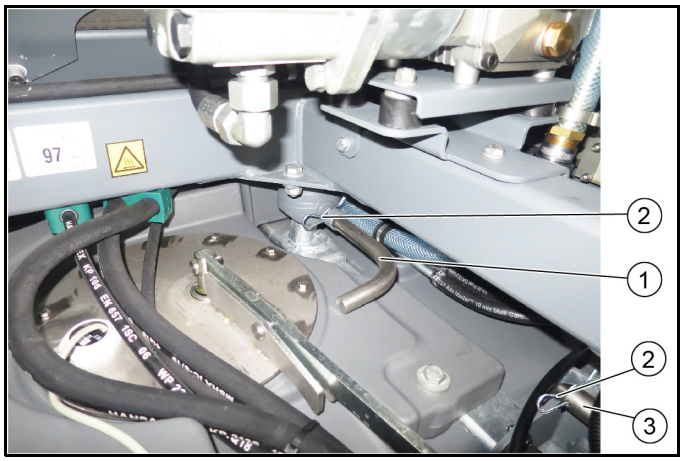

Figur: Version A med 2 korte låsebolte

① Forreste låsebolt, kort
② Låsesplit
③ Bageste låsebolt, kort

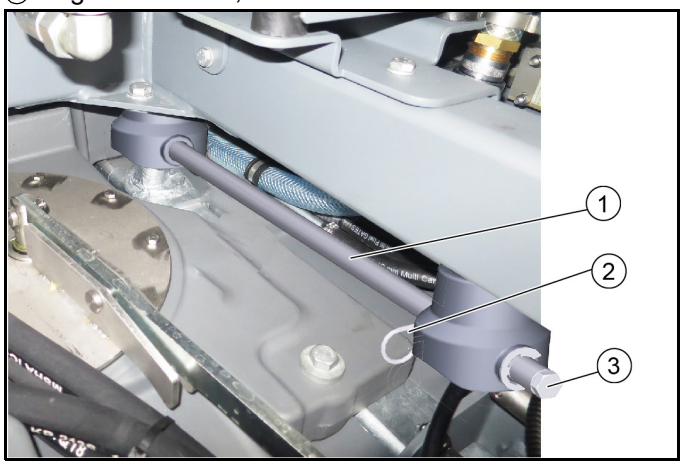

Figur: Version B med lang låsebolt

① Låsebolt, lang
② Låsesplit
③ Sekskantskrue

5. **Version A:** Træk kort de forreste låsebolte ud (venstre og højre); træk forinden låsesplitten ud.
6. **Version B:** Træk den lange låsebolt (venstre og højre) helt ud; træk forinden låsesplitten ud.
   a Brug en aftrækker (glidehammer) til at trække bolten ud
   b Skru forinden sekskantskruen ud og skru aftrækkeren ind i det eksisterende gevind.
7. Løft affaldsbeholderen en smule, og vip sikringsstøtterne tilbage i opbevaringsposition.
8. Sænk affaldsbeholderen helt ned.
9. Fjern trykket i hydrauliksystemet bagpå; se kapitlet "Hydraulisk trykaflastning".

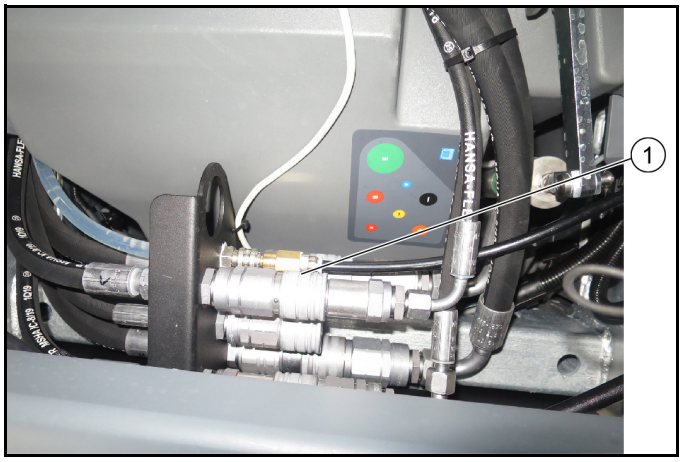

① Hydrauliske tilslutninger bagpå

10. Tag affaldsbeholderens hydraulikslanger af de hydrauliske tilslutninger.

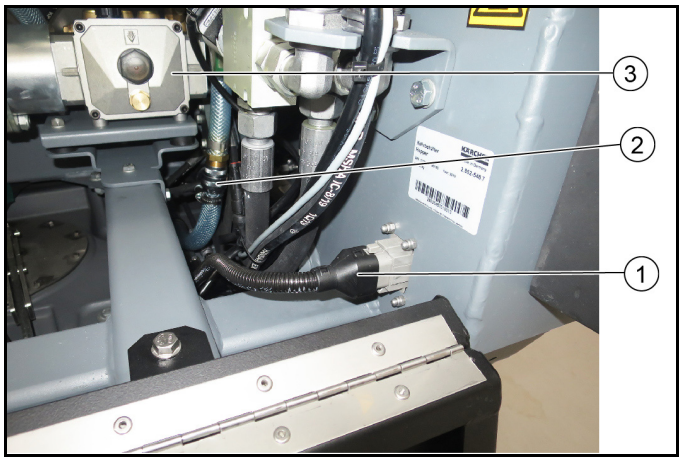

① Strømforsyningsstik
② Vandtilslutning højtryksrenser (ekstraudstyr)
③ Højtryksrenser (ekstraudstyr)

11. Tag strømforsyningsstikket ud.
12. Tag kablet til bakkameraet (hvis det findes) af.
13. Med højtryksrenser (ekstraudstyr): Afbryd vandtilslutningen.
14. Drej sidebeklædningerne (venstre og højre) udad.

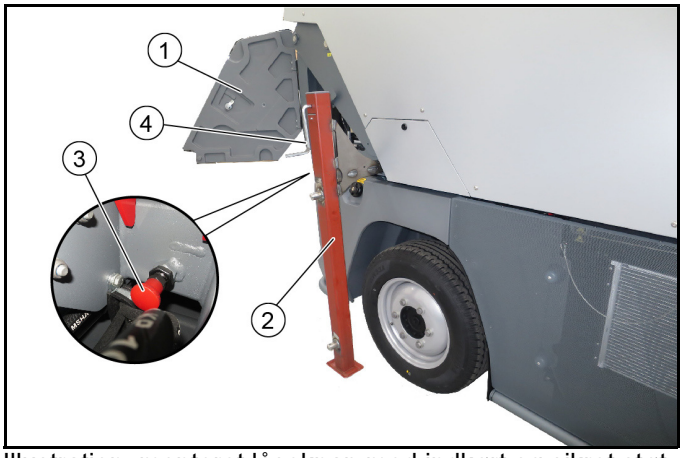

Illustration: monteret låseknap med indkørt og sikret støtteben

① Sidebeklædning bagpå
② Bageste støtteben
③ Låseknap (4x)
④ Håndsving

15. **Bemærk**: Inden støttebenene skubbes ind, skal alle 4 låseknapper (inkluderet i leverancen af "støtteben"-på-

bygningssættet) monteres foran og bagved i venstre og højre side af affaldsbeholderen, justeres og sikres ved hjælp af kontramøtrikkerne. Se i slutningen af dette kapitel "Montering af låseknapper".

16. Skub de bageste støtteben (venstre og højre) helt ind; træk samtidigt den røde låseknap ud. Slip låseknappen for at låse den. Låsebolten griber ind i hullerne på støttebenene, når den låses. Kontrollér, om støttebenene er låst sikkert.
17. Anbring og fastgør de forreste støtteben som beskrevet for de bageste støtteben.

Obs
De forreste støtteben er markeret, og passer kun på den pågældende side.

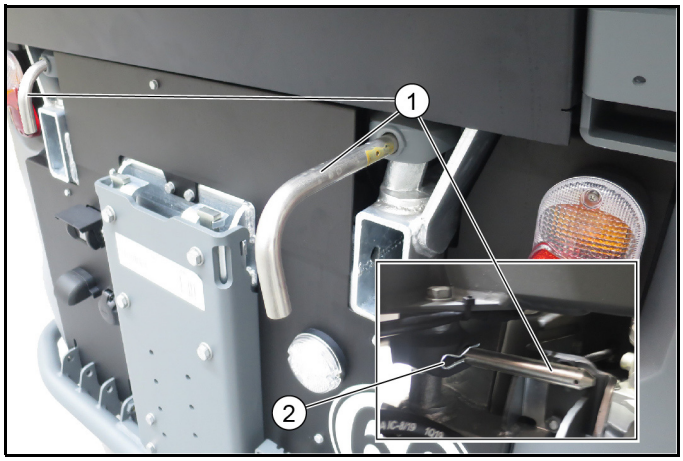

Figur: Version A med 2 korte låsebolte

① Bageste låsebolt, kort
② Låsesplit

Figur: Version B med lang låsebolt

① Låsebolt, lang
② Sekskantskrue

18. **Ved version A:** Drej de bageste støtteben op, indtil de bageste låsebolte kan trækkes ud.
19. For at trække låsesplitten ud skal du først åbne bagklappen på affaldsbeholderen. Bagklappen fås i 2 forskellige versioner.
    a Variant 1: Bagklappen kan åbnes med en firkantnøgle.
    b Variant 2: Bagklappen er en fastskruet metalplade; fjern enten de 4 skruer eller træk låsesplitten ud igennem sideåbningen.
20. Træk låsesplitten ud.
21. Træk den korte låsebolt ud (venstre og højre side).
22. **Ved version B:** Kontrollér, om den lange låsebolt allerede er trukket helt ud; i så fald er der ikke behov for yderligere handling.

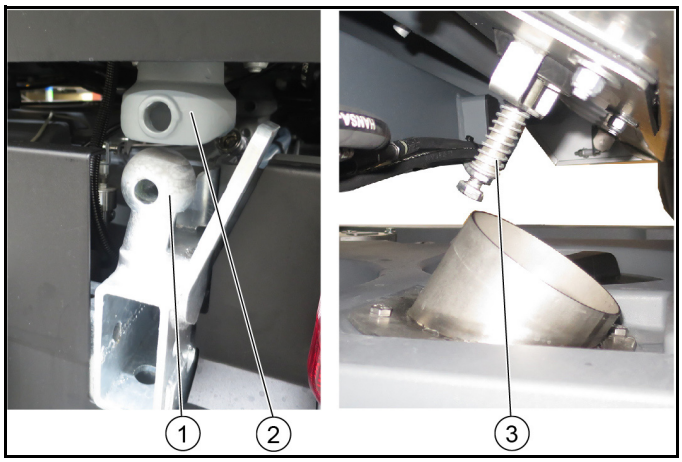

① Kugleskåle
② Affaldsbeholder
③ Ventil til genbrugsvand

23. Kør skiftevis støttebenene op foran og bagpå (venstre og højre):
    a indtil affaldsbeholderen ligger fri over kugleskålene.
    b indtil ventilen til genbrugsvand er tilgængelig.
    c Sørg for, at affaldsbeholderen ikke presses mod kabinen foran.
24. Affaldsbeholderen står nu på støttebenene.

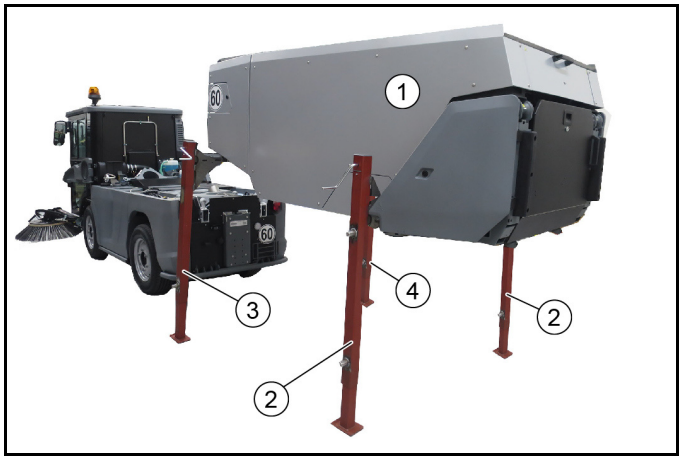

Figur symbolsk: Affaldsbeholder på støtteben

① Affaldsbeholder
② Bageste støtteben (2x)
Obs
Støttebenene er identiske

③ Forreste støtteben til venstre
Obs
Støttebenet er markeret til venstre side

④ Forreste støtteben til højre
Obs
Støttebenet er markeret til højre side

25. Kør forsigtigt køretøjet ud under affaldsbeholderen.

Montering af låseknapper (4x)
Låseknapperne 6.321-295.0 er en del af "støtteben"-påbygningssættet

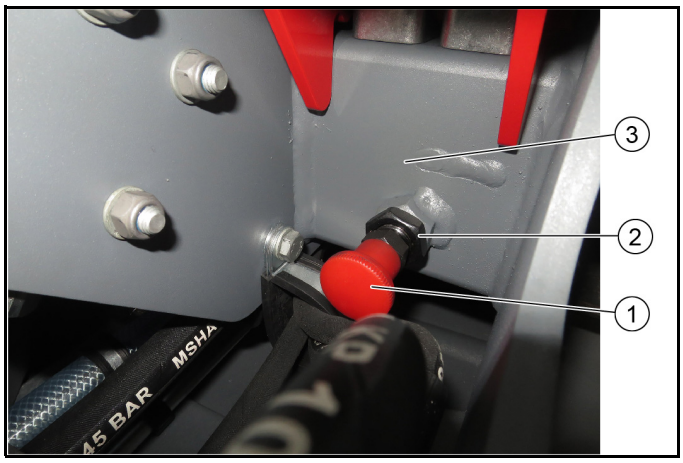

① Låseknap
② Låsemøtrik
③ Ramme på affaldsbeholder til indsættelse af støtteben

- Skru låseknappen ind i gevindet på møtrikken, der er svejset på rammen, og justér den:
  a Hvis indstillingen er korrekt, frigiver bolten på den udtrukne låseknap indkøringen af støttebenene.
  b Fastgøres med kontramøtrik.

2.0.1 Montering af affaldsbeholder

⚠ ***FARE***

Risiko for personskade på grund af affaldsbeholder

Hold tilstrækkelig afstand til affaldsbeholderen og støttebenene, når du afmonterer/monterer denne.
Hold tilstrækkelig afstand til farezonen, og afbryd straks løfte-/sænkebevægelsen på affaldsbeholderen, hvis nogen træder ind i farezonen.
Sørg for at sikre den løftede affaldsbeholder med sikringsstøtterne, når du arbejder under den.

BEMÆRK

Fare for tilskadekomst og beskadigelse

Montér kun affaldsbeholderen på en jævn og plan flade.
Kontrollér, at kugleskåle og låsebolte sidder korrekt inden monteringen.
Få om nødvendigt hjælp fra en anden person (manøvreringshjælper), når du monterer affaldsbeholderen.

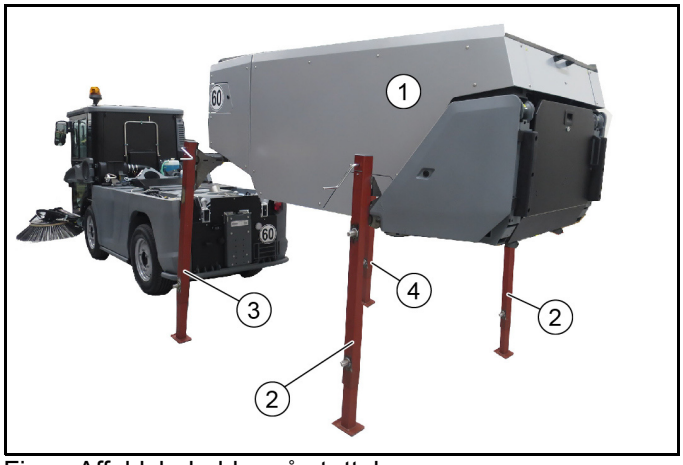

Figur: Affaldsbeholder på støtteben

① Affaldsbeholder
② Bageste støtteben (2x)
③ Forreste støtteben til venstre
④ Forreste støtteben til højre

Monteringen af affaldsbeholderen på køretøjet sker i omvendt rækkefølge af afmonteringen. Derfor undlades illustrationerne i dette afsnit.

1. Kør forsigtigt køretøjet ind under affaldsbeholderen.
   a Sidebeklædningerne i venstre og højre side skal være åbne.
2. Sænk affaldsbeholderen med håndsvingene på støttebenene, indtil affaldsbeholderen er anbragt sikkert i de 4 kugleskåle. Få om nødvendigt hjælp fra en yderligere person.

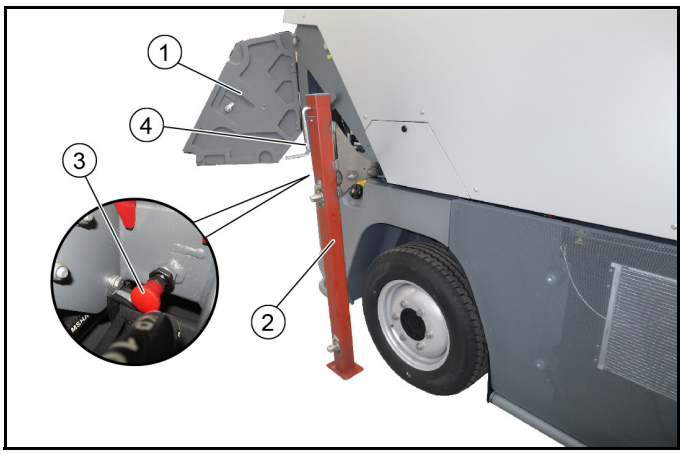

① Sideafdækning
② Støtteben
③ Låseknap
④ Håndsving

3. Træk i låseknappen, og frigiv låsen på støttebenene; træk støttebenene ud (4x).
4. Sæt låseboltene i bagpå (venstre og højre) og fastgør dem med låsesplitter.
5. Fjern trykket i hydrauliksystemet bagpå; se kapitlet "Hydraulisk trykaflastning".
6. Tilslut affaldsbeholderens hydraulikslanger (bemærk farverne).
7. Tilslut strømforsyningsstikket.
8. Med højtryksrenser (ekstraudstyr): Forbind vandtilslutningen.
9. Løft affaldsbeholderen, og sørg for at sikre den med sikringsstøtter.
10. Montér tætningsmuffen.
11. Sæt låseboltene i foran (venstre og højre) og fastgør dem med låsesplitter.
12. Sænk affaldsbeholderen helt ned. Vip forinden sikringsstøtterne ind.
13. Affaldsbeholderen er nu monteret på køretøjet.
14. Vælg det pågældende program >Fejning< på displayet.

2.0.2 Tømning af affaldsbeholder

⚠ ***FORSIGTIG***

Fare for at vælte

Tøm kun snavsbeholderen på en stabil og jævn undergrund.
Overhold sikkerhedsafstanden ved tømning på bunker og ramper.

⚠ ***FORSIGTIG***

Fare grundet vækrulning

Sæt kørselsretningshåndtaget i neutral position ved tømning.
Aktivér parkeringsbremsen.

⚠ ***FORSIGTIG***

Fare for tilskadekomst

Sluk for sugeblæseren, inden tømning af snavsbeholderen.

⚠ ***FORSIGTIG***

Fare for tilskadekomst

Sørg for, at der ikke befinder sig personer og dyr i snavsbeholderens svingområde i løbet af tømningen.

⚠ ***FORSIGTIG***

Fare for at komme i klemme

Tag ikke hånden ind i stængerne i tømningsmekanikken.

⚠ ***FORSIGTIG***

Brandfare

Ved tømning skal du sørge for, at der ikke er brandfarligt materiale (f.eks. blade ...) i tømningsområdet.

① Affaldsbeholderens tømningsposition
② Påbygningssæt håndsugeslange (ekstraudstyr)

1. Hvis påbygningssættet håndsugeslange er monteret på køretøjet, skal du vippe det til side og sikre det inden tømningen. Se kapitlet "Påbygningsudstyr håndsugeslange".
2. Kør langsomt køretøjet i tømningsposition i transporttilstand.
3. Stands køretøjet.
4. Indstil køreretningsvælgeren i neutral position (midterstilling).
5. Slå hydrauliksystemet (PTO) til.

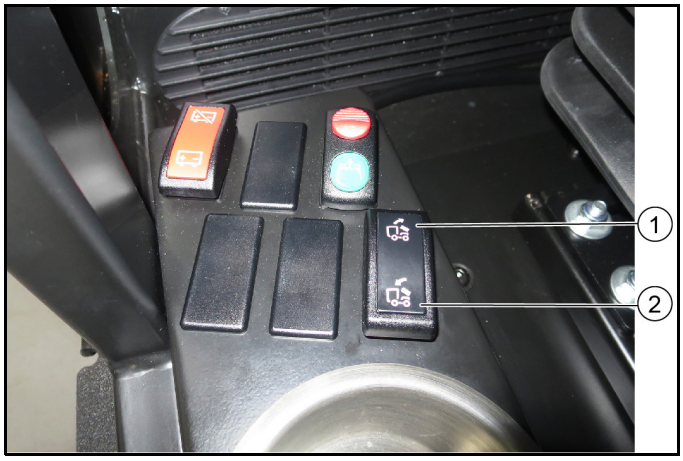

① Kontaktstilling for løftning/tømning af affaldsbeholder
② Kontaktstilling for nedsænkning af affaldsbeholder

6. Tryk på kontakten.
7. Tøm affaldsbeholderen.

   Bemærk

   Løft altid affaldsbeholderen helt op til slutpositionen. Fjern eventuelt fastsiddende snavs med en smudskradser (ekstraudstyr) og vand. Se kapitlet "Rengøring af affaldsbeholder"

Tekniske data		
Volumen affaldsbeholder (brutto)	l (m^3)	2500 (2,5)

2.0.3 EU-overensstemmelseserklæring

Hermed erklærer vi, at nedenstående maskine på grund af sin udformning og konstruktion i den udførelse, i hvilken den sælges af os, overholder EU-direktivernes relevante, grundlæggende sikkerheds- og sundhedsmæssige krav. Hvis maskinen ændres uden aftale med os, mister denne attest sin gyldighed.
Produkt: Fejemaskine
Type: PF-E (MC 250)

Relevante EF-direktiver
2006/42/EF (+2009/127/EF)
2014/30/EU
2000/14/EF

Anvendte harmoniserede standarder
EN 13019
CISPR 12

Anvendt overensstemmelsesvurderingsproces
2000/14/EF: Tillæg V

Lydeffektniveau dB(A)
MC 250 Euro 6
Målt: 106
Garanteret: 108
99 *mit optionalem Anbausatz Schalldämmung (ab Werk)
MC 250 Stufe V
Målt: 105
Garanteret: 108
99 *mit optionalem Anbausatz Schalldämmung (ab Werk)
Underskriverne handler på forretningsledelsens vegne og med dennes fuldmagt.

H. Jenner
Chairman of the Board of Management

i.V. S. Reiser
Director Regulatory Affairs & Certification

Dokumentationsbefuldmægtiget:
S. Reiser
Alfred Kärcher SE & Co. KG
Alfred-Kärcher-Str. 28 - 40
71364 Winnenden (Germany)
Tlf.: +49 7195 14-0
Fax: +49 7195 14-2212
Winnenden, 2020/01/01

2.0.4 Hydraulikventil nødbetjening

Du har brug for nødbetjeningen i følgende tilfælde:

- Hævning/sænkning af affaldsbeholderen, hvis maskinens hydraulik ikke fungerer, f.eks. på grund af motorsvigt.

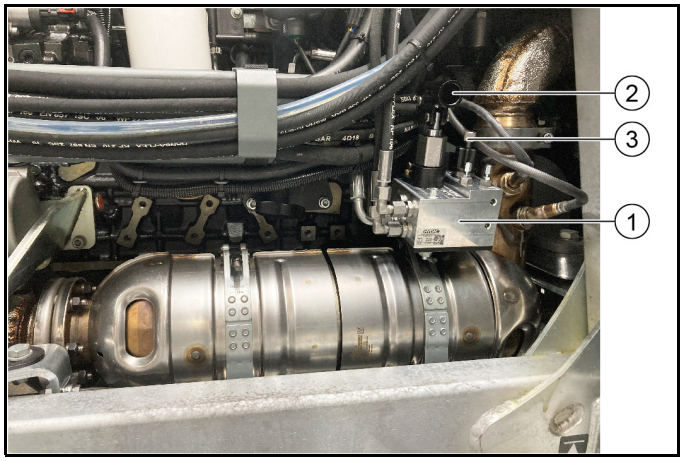

① Hydraulikventil nødbetjening
② Håndpumpe
③ Fingermøtrik

1. Med motoren standset: Drej fingermøtrikken i den rette position; affaldsbeholderen kan hæves eller sænkes.
2. Betjen håndpumpen med håndrøret, dette befinder sig i kassen under passagersædet.
3. Inden du påbegynder arbejdet i motorrummet, skal du fastgøre den hævede affaldsbeholder med de røde sikringsstøtter (på løftecylindrene) i venstre og højre side.

2.1 Åbning/lukning af låsen

Låsen anvendes til fastgørelse af monterede enheder (f.eks. fejesystem, frontkraftløfter). Den er placeret til venstre og højre i området foran forhjulet og kan ses som et gult håndtag.

⚠ ***FORSIGTIG***

Fare for ulykker

Kontrollér ved alle monterede enheder, om indstillingen er korrekt.

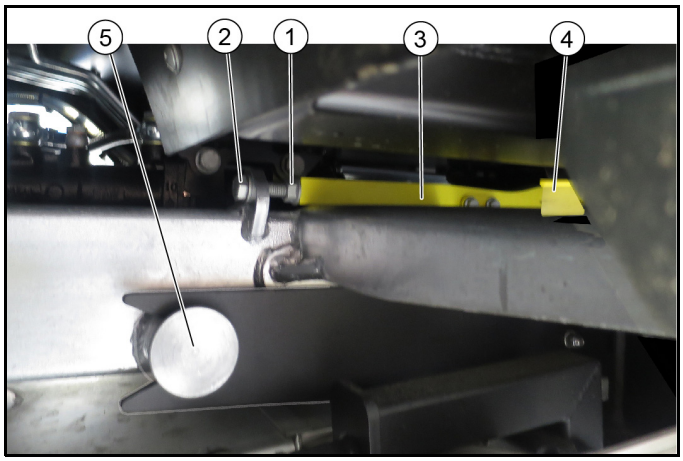

① Låsemøtrik
② Skrue
③ Låsearm, gul
④ Greb
⑤ Monteringspunkt køretøj/påbygningsudstyr

1. **Åbning af låsen**
   a Løsn låsemøtrikken.
   b Løsn skruen på venstre og højre låsearm ca. 1 cm. Låsen er frigjort.
   c Løft låsearmen på håndtaget i siden, og skub det derefter tilbage. Den monterede enhed kan afmonteres.
2. **Låsning af låsen**
   a Før fastgørelsesarmen fra den monterede enhed til anslaget.
   b Skub låsearmen fremad.
   c Spænd skruen fast, kontroller, at den monterede enhed er fastgjort sikkert.
   d Stram kontramøtrikken.

2.2 Påbygningsudstyr fejesystem med 2 koste (ab fabrik)

2.2.1 Billede af fejesystem med 2 koste

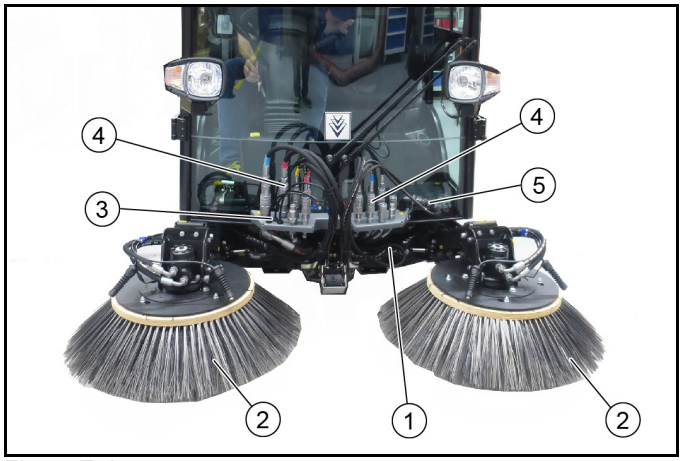

Figur: Fejesystem monteret

① Fejesystem med 2 koste og sugemund
② Sidekost
③ Vandtilslutning
④ Hydrauliktilslutning
⑤ Strømforsyning til påbygningsudstyr

2.2.2 Forudsætning for afmontering/montering

Du har brug for en skiftevogn til afmontering/montering af fejesystemet.

Obs

Ekstra tilbehør, bestillingsnr. 2.852-862.0

1 Stil køretøjet på en jævn flade.
2 Kostesystemet skal være anbragt på skiftevognen, inden det kan monteres på/afmonteres fra køretøjet. Brug en løftevogn til afmontering/montering.
3 Det pågældende program >Fejning< skal være valgt på displayet.

2.2.3 Afmontering af påbygningsudstyr fejesystem med 2 koste

Afmonteringen af fejesystemet er beskrevet med skiftevognen, der fås som ekstraudstyr.

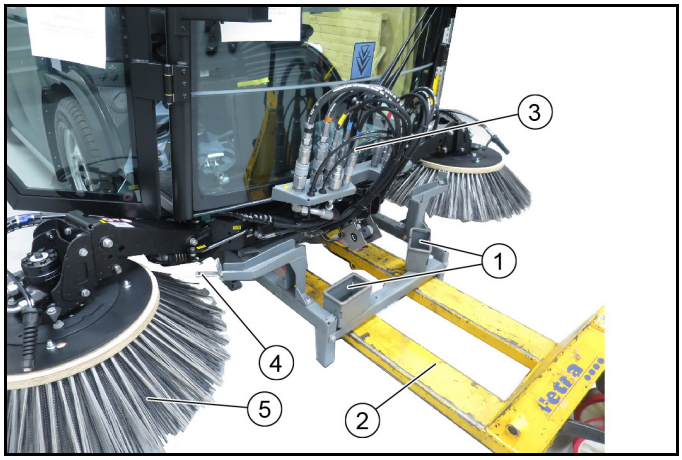

Figur: Fejesystem med skiftevogn

① Holder til hydraulikslangekoblinger på skiftevogn
② Løftevogn
③ Hydraulikslangekoblinger på køretøj
④ Holder sidekost
⑤ Sidekost

1. Stands køretøjet på et jævnt, fast underlag og sørg for at sikre det mod at rulle.
2. Kør skiftevognen i position under køretøjet med løftevognen.
3. Kør sidebørsterne enkeltvist ind i sidebørsteholderen, og sænk dem ned i den rigtige position.
4. Fjern trykket fra hydrauliksystemet foran. Se kapitlet "Fjernelse af tryk i hydrauliksystem".
5. Tag hydraulikslanger, vandtilslutninger og strømforsyning af, og opbevar dem i skiftevognens holder.
6. Løsn sugeslangen på sugemunden (spændebånd).
7. Åbn låsene (venstre og højre). Se kapitlet "Åbning/lukning af lås".
8. Kør skiftevognen med fejesystemet med sugemund ud.
9. Løft affaldsbeholderen op, og sørg for at sikre den.

① Klapsplit (sikring)
② Holder med sugeslange
③ Vandtilslutninger

10. Løsn sikringen på holderen.
11. Løsn begge vandtilslutninger.
12. Træk holderen med monteret sugeslange opad og tag den af.
13. Opbevar fejesystemet sikkert og tørt.

2.2.4 Montering af påbygningsudstyret fejesystem med 2 koste

Monteringen af fejesystemet er beskrevet med skiftevognen, der fås som ekstraudstyr. Det pågældende program >Fejning< skal være valgt på displayet.

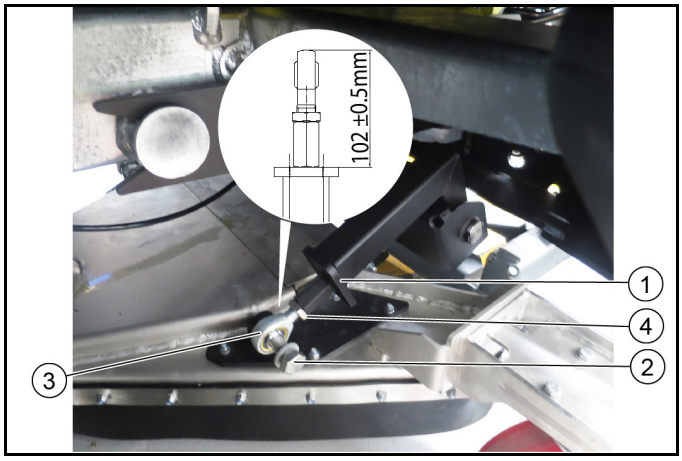

① Holdeforbindelse
② Skrue
③ Øjebolt
④ Kontramøtrik

1. I forbindelse med monteringen første gang skal du montere sugemunden på fejesystemet ved at anbringe holdeforbindelsen til sugemunden (venstre/højre) og justere den (102 ± 0,5 mm).

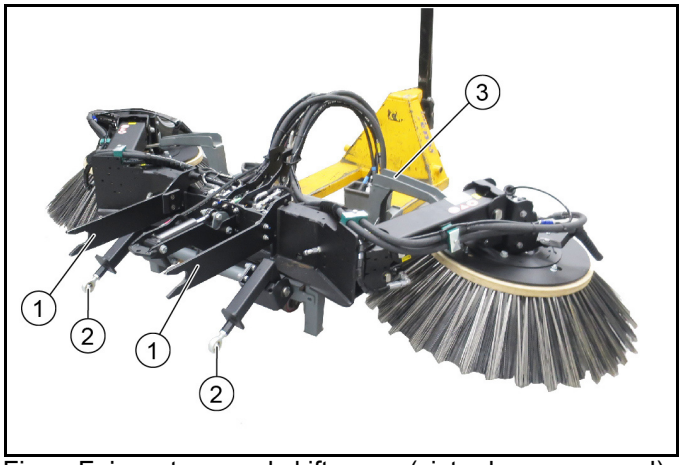

Figur: Fejesystem med skiftevogn (vist uden sugemund)

① Monteringsarm
② Holdeforbindelse mellem køretøj og sugemund
③ Skiftevogn

Monteringen af fejesystemet på køretøjet sker i omvendt rækkefølge af afmonteringen. Derfor udelades illustrationerne delvist her.

2. Stands køretøjet på et jævnt, fast underlag og sørg for at sikre det mod at rulle.
3. Vælg det pågældende program >Fejning< på displayet.
4. Åbn låsene (venstre og højre). Se kapitlet "Åbning/lukning af lås".
5. Brug en løftevogn til at placere skiftevognen med fejesystemet og monteret sugemund på køretøjet.

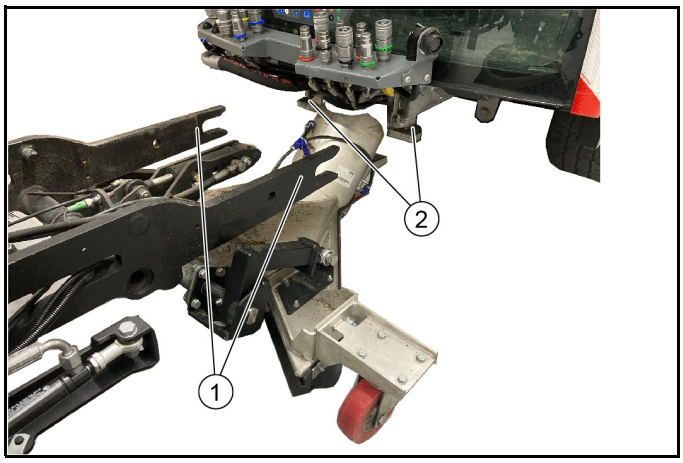

① Monteringsarm
② Holder på køretøjet

6. Kør monteringsarmene (venstre/højre) helt ind i de pågældende holdere på køretøjet. Kontrollér, om de sidder korrekt, inden du låser dem.
7. Luk låsen (skrue), og fastgør således påbygningsudstyret.
8. Løft affaldsbeholderen, og sørg for at sikre den.
9. Før begge vandtilslutninger opad.
10. Før holderen med den monterede sugeslange ned til sugemunden, og lås den fast.
11. Anbring sugeslangen på sugemunden (spændebånd).
12. Fjern trykket fra hydrauliksystemet foran. Se kapitlet "Fjernelse af tryk i hydrauliksystem".

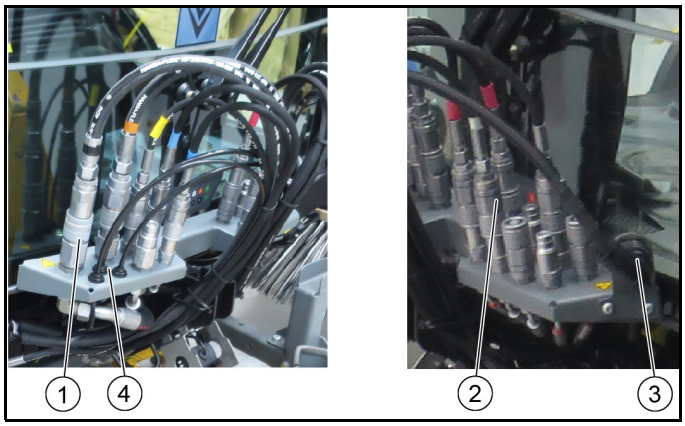

① Hydrauliktilslutninger til højre
② Hydrauliktilslutninger til venstre
③ Strømforsyning
④ Vandtilslutninger

13. Tilslut hydraulikslangerne, vær opmærksom på tilslutningsfarverne på hydraulikslangerne.
14. Tilslut (isæt) vandslangerne.
15. Sæt stikket til børstesystemets elektriske forbindelse i strømforsyningen.
16. Løft sidebørsterne enkeltvist og kør dem ud.
17. Kør skiftevognen ud.
18. Sænk affaldsbeholderen helt ned.

2.2.5 Belægning af sugefejemaskine med fejesystem med 2 koste

Obs

Symbolerne i kontakterne lyser, når de er tændt.

① **Venstre joystick**
Version 1
– Joystick fremad: Begge kostarme sænkes og fejekostene tilkobles
– Joystick bagud: Begge kostarme løftes og fejekostene frakobles
– Joystick til venstre/højre: Venstre kostarm drejes
Version 2
– Joystick fremad: Venstre kostarm sænkes og fejekost tilkobles
– Joystick bagud: Venstre kostarm løftes og fejekost frakobles
– Joystick til venstre/højre: Venstre kostarm drejes

② **Højre joystick**
Version 1
– Joystick fremad: Begge kostarme sænkes og fejekostene tilkobles
– Joystick bagud: Begge kostarme løftes og fejekostene frakobles
– Joystick til venstre/højre: Højre kostarm drejes
Version 2
– Joystick fremad: Højre kostarm sænkes og fejekost tilkobles
– Joystick bagud: Højre kostearm løftes og fejekost frakobles
– Joystick til venstre/højre: Højre kostarm drejes

③ Sænkning/hævning af sugemund

Obs

Tryk på knappen i mere end 2 sekunder, sugemunden er i flydende position

④ Hydrauliksystem til / fra
⑤ Knappen er uden funktion
⑥ Knap til justering af højre kostehoveds hældning (ekstraudstyr)

Obs

Hældningen justeres derefter med højre joystick

⑦ Vandomløbssystem til / fra (genbrugsvand)

Obs

Tryk i mere end 2 sekunder, dosering af genbrugsvand kan indstilles

⑧ Sugeblæser til / fra
⑨ Funktionen ECO
Tænder for det komplette arbejdsprogram.
PTO (sidekost, sugeblæser), rent vand, vandomløb (genbrugsvand)
⑩ Vandpumpe til rent vand Til/Fra

(A) Valg af hastighed på fejekost, venstre og højre samtidig
(B) Knappen er uden funktion
(C) Motoromdrejningstal
tryk for indstilling af værdierne
Obs
Sugekapaciteten afhænger af det indstillede motoromdrejningstal.
- 1400 o/min let snavs
- 1550 o/min normal snavs
- 1700 o/min kraftigt, tungt snavs

(D) ikke optaget
(E) Knap, aflastning af venstre og højre sidekost
(F) Gem-tast
tryk for at gemme de indstillede værdier eller programmer
(G) Drejeknap
tryk for at ændre de indstillede værdier

2.2.6 Vedligeholdelsesarbejde 2-kostsystem

1 De eksisterende smøresteder (smørenipler) er markeret.
Smør dagligt med almindeligt universalfedt.
2 Kontrollér fejekostene for indviklede snore og bånd, og fjern om nødvendigt disse.
3 Hold hydrauliktilslutningerne rene, og kontrollér disse for utætheder ugentligt.
4 Kontrollér fejekostene for slid og beskadigelse, og udskift dem om nødvendigt.

2.2.7 Indstilling af fejebane

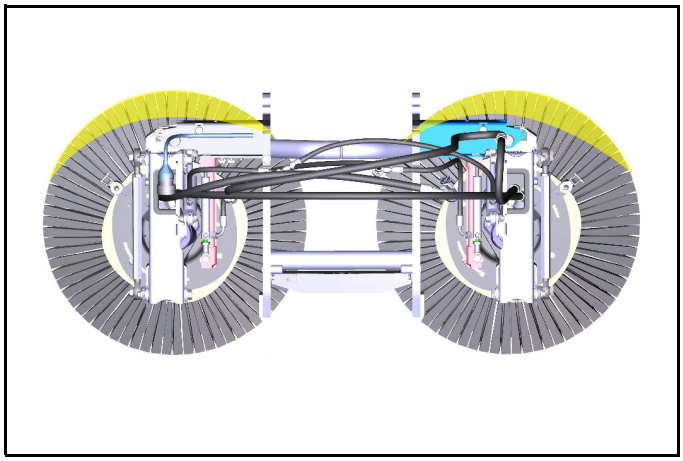

1. Indstil fejebanen som vist på figuren.
Venstre: Kl. 09.00 - 14.00
Højre: Kl. 10.00 - 15.00

Indstilling af sidehældning

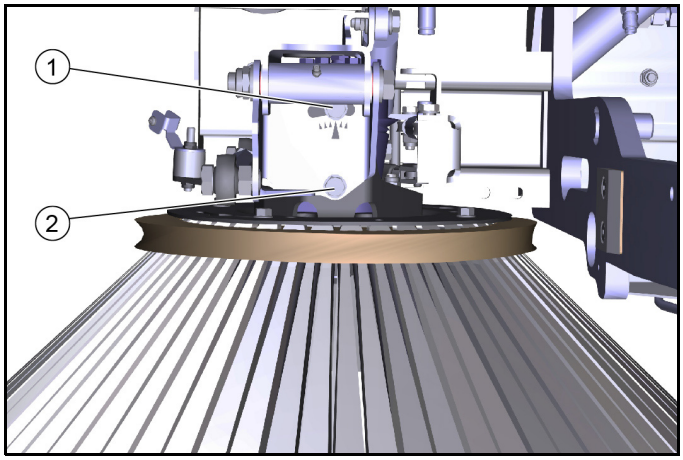

① Skrue 1
② Skrue 2
2. Løsn skruerne.
3. Indstil sidehældningen over drejepunktet for skrue 1.
4. Spænd skruerne.

Indstil hovedhældningen fremad.

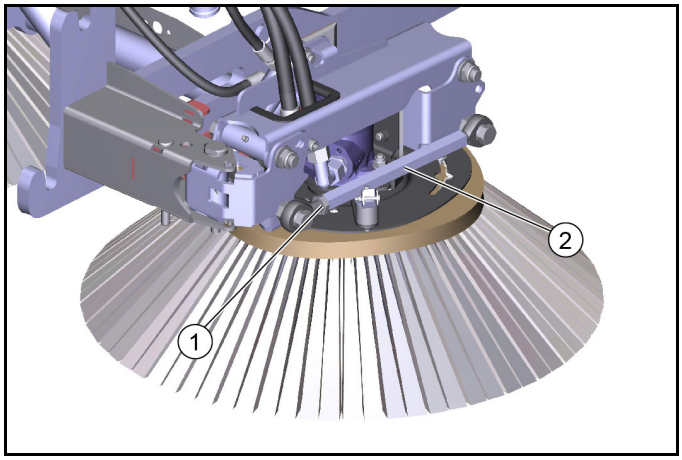

① Låsemøtrik
② Sekskant
5. Løsn låsemøtrikken.
6. Indstil hovedhældningen over sekskanten.
7. Spænd låsemøtrikken.

Indstilling af kostetryk

8. Kostsystemet har en hydraulisk kosteaflastning.

2.2.8 Opbevaring

⚠ ***ADVARSEL***
Fare for tilskadekomst og beskadigelse
Vær opmærksom på maskinens vægt ved transporten.
BEMÆRK
Risiko for beskadigelse
Opbevar påbygningssættet på et beskyttet, plant og tørt sted. Sørg for, at der ikke er vægt på fejekostene
1. Fejesystemer, som er afmonteret fra køretøjet, skal opbevares på skiftevognen.
2. Sørg for, at der ikke er vægt på fejekostene, når de monteres på køretøjet.

2.3 Påbygningsudstyret fejesystem med 3 koste (ab fabrik)

2.3.1 Billede af fejesystem med 3 koste

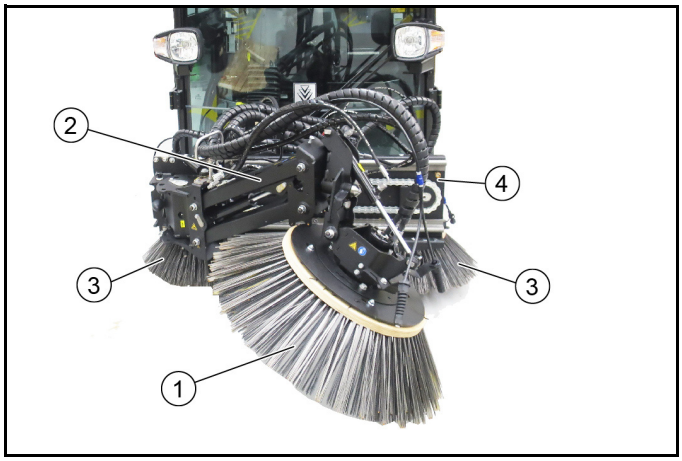

① Frontkost
② Frontkostarm
③ Sidekost (fejesystem med 2 koste)
④ Lineær enhed (slæde)

2.3.2 Forudsætning for afmontering/montering

Du har brug for en skiftevogn til afmontering/montering af fejesystemet.

Obs

Ekstra tilbehør, bestillingsnr. 2.852-862.0

1 Stil køretøjet på en jævn flade.
2 Kostesystemet skal være anbragt på skiftevognen, inden det kan monteres på/afmonteres fra køretøjet. Brug en løftevogn til afmontering/montering.
3 Det pågældende program >Fejning< skal være valgt på displayet.

2.3.3 Afmontering af fejesystem med 3 koste

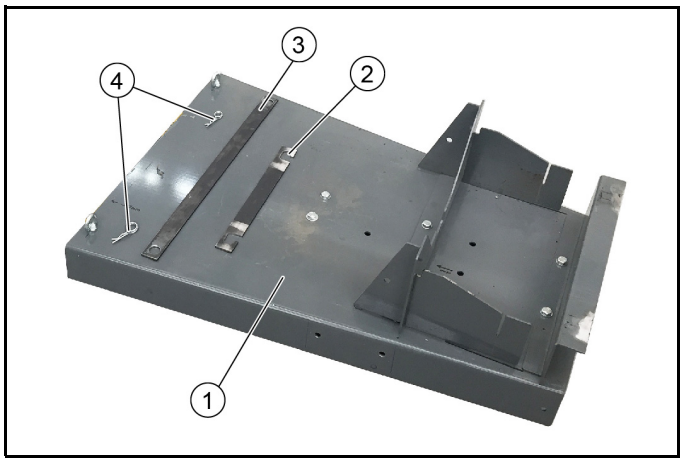

① Skiftevogn 2.852-862.0
② Låseplade kort
③ Låseplade lang
④ Sikringsklemme (2x)

1. Udfør afmonteringen af fejesystemet med 3 koste med skiftevognen, der fås som ekstraudstyr.
2. Stands køretøjet på et jævnt, fast underlag og sørg for at sikre det mod at rulle.

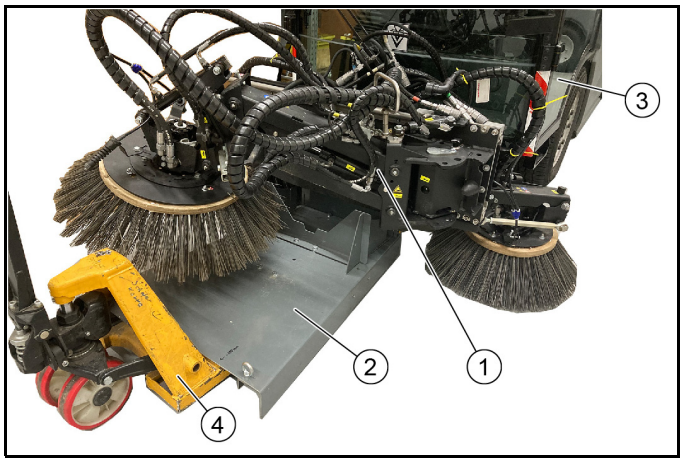

① Fejesystem med 3 koste
② Skiftevogn
③ MC 250
④ Løftevogn

3. Kør skiftevognen i position under køretøjet med løftevognen.
4. Kør sidebørsterne enkeltvist ind i sidebørsteholderen, og sænk dem ned i den rigtige position.

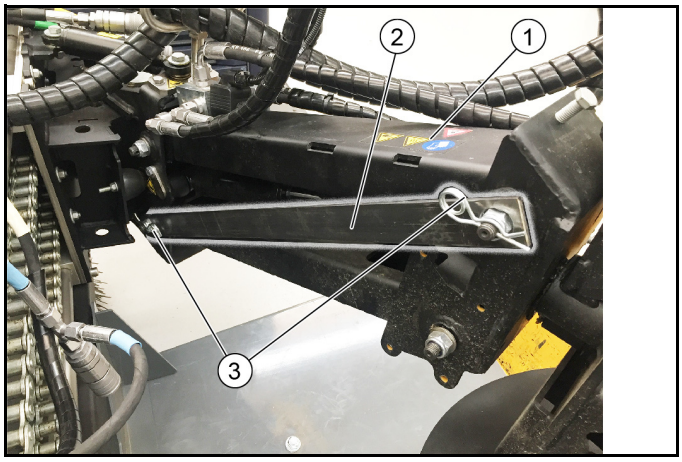

① Kostearm frontkost
② Låseplade lang
③ Låseklemmer

5. Fastgør kostearmen til frontkosten med låseplade og låseklemme.

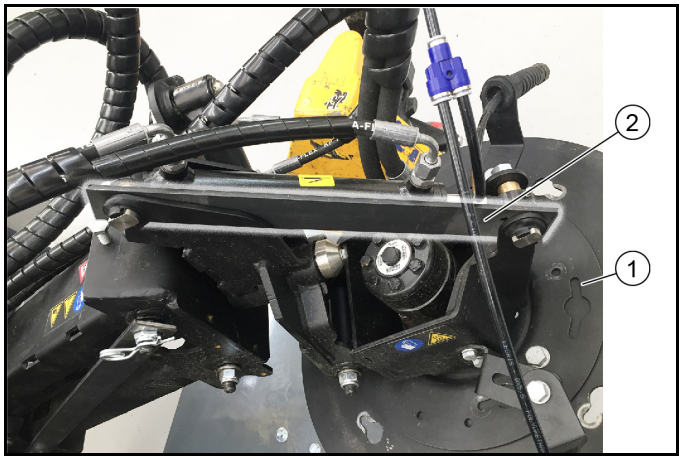

① Frontkost
② Låseplade kort

6. Fastgør frontkosten med låseplade.
7. Fjern trykket fra hydrauliksystemet foran. Se kapitlet "Fjernelse af tryk i hydrauliksystem".
8. Tag hydraulikslanger, vandtilslutninger og strømforsyning af, og opbevar dem i skiftevognens holder.
9. Løsn sugeslangen på sugemunden (spændebånd).
10. Åbn låsene (venstre og højre). Se kapitlet "Åbning/lukning af lås".
11. Kør fejesystemet med 3 koste ud.
12. Løft affaldsbeholderen op, og sørg for at sikre den.

① Klapsplit (sikring)
② Holder med sugeslange

③ Vandtilslutninger

13. Løsn sikringen på holderen.
14. Løsn begge vandtilslutninger.
15. Træk holderen med monteret sugeslange opad og tag den af.
16. Opbevar fejesystemet sikkert og tørt.

2.3.4 Montering af fejesystem med 3 koste

1. Udfør monteringen af fejesystemet med skiftevognen, der fås som ekstraudstyr. Det pågældende program >Fejning< skal være valgt på displayet i køretøjet.

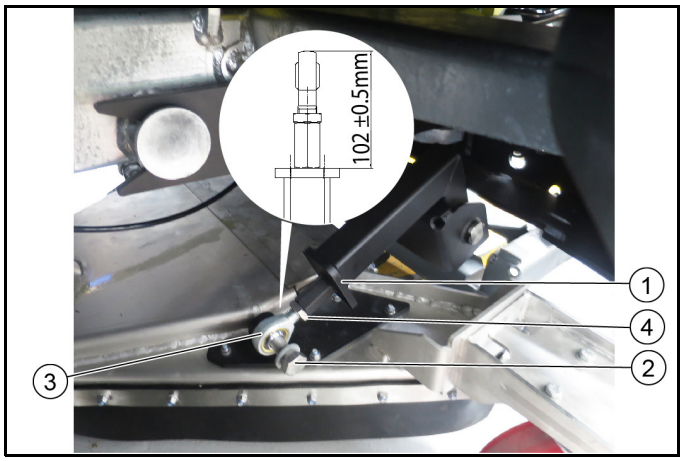

① Holdeforbindelse
② Skrue
③ Øjebolt
④ Kontramøtrik

2. I forbindelse med monteringen første gang skal du montere sugemunden på fejesystemet ved at anbringe holdeforbindelsen til sugemunden (venstre/højre) og justere den (102 ± 0,5 mm).

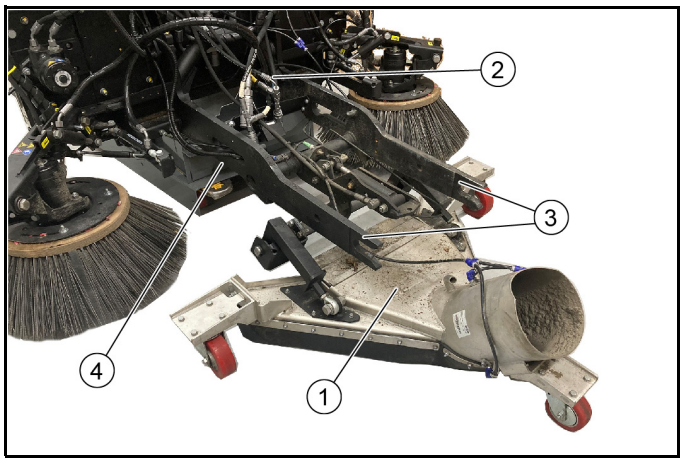

① Sugemund
② Fejesystem med 3 koste
③ Monteringsarm
④ Skiftevogn

3. Stands køretøjet på et jævnt, fast underlag og sørg for at sikre det mod at rulle.
4. Vælg det pågældende program >Fejning< på displayet i køretøjet.
5. Åbn låsene (venstre og højre). Se kapitlet "Åbning/lukning af lås".
6. Brug en løftevogn til at placere skiftevognen med fejesystemet og monteret sugemund på køretøjet.

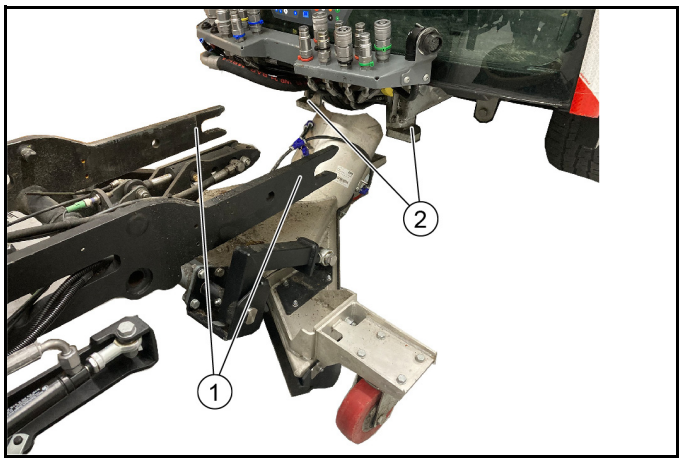

① Monteringsarm
② Holder på køretøjet

7. Kør monteringsarmene (venstre/højre) helt ind i de pågældende holdere på køretøjet. Kontrollér, om de sidder korrekt, inden du låser dem.
8. Luk låsen (skrue), og fastgør således påbygningsudstyret.
9. Løft affaldsbeholderen, og sørg for at sikre den.
10. Før begge vandtilslutninger opad.
11. Før holderen med den monterede sugeslange ned til sugemunden, og lås den fast.
12. Anbring sugeslangen på sugemunden (spændebånd).
13. Fjern trykket fra hydrauliksystemet foran. Se kapitlet "Fjernelse af tryk i hydrauliksystem".

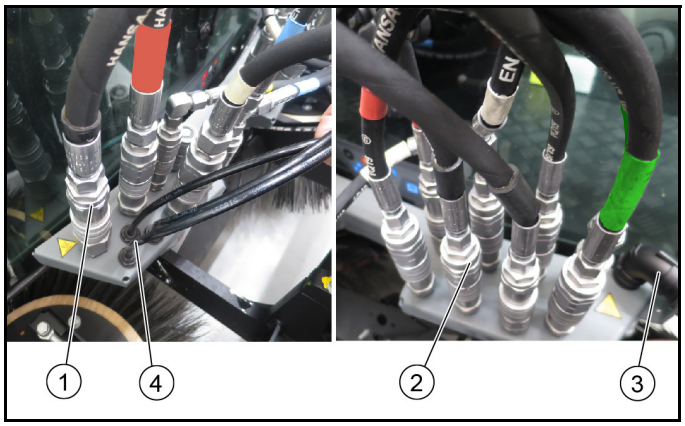

① Hydrauliktilslutninger til højre
② Hydrauliktilslutninger til venstre
③ Strømforsyning
④ Vandtilslutninger

14. Tilslut hydraulikslangerne, vær opmærksom på tilslutningsfarverne på hydraulikslangerne.
15. Tilslut (isæt) vandslangerne.
16. Sæt stikket til børstesystemets elektriske forbindelse i strømforsyningen.
17. Tag begge låseplader på den forreste kostearm og frontkosten af.
18. Løft sidebørsterne enkeltvist og kør dem ud.
19. Kør skiftevognen ud.
20. Sænk affaldsbeholderen helt ned.

2.3.5 Belægning af sugefejemaskine med fejesystem med 3 koste

Obs

Symbolerne i kontakterne lyser, når de er tændt.

① Joystick til venstre, til betjening af den 3. børste (frontkost)
– Joystick fremad: 3. kost sænkes og tilkobles

Obs

Forøg kontakttrykket i tilfælde af kraftig tilsmudsning

– Joystick bagud: 3. kost løftes og frakobles
– Joystick til venstre/højre: 3. kost bevæger sig til venstre/højre

② Joystick til højre, til betjening af fejekostene
– Joystick fremad: Kostearmene sænkes samtidigt, kostene tilkobles
– Joystick bagud: Kostarmene løftes samtidigt, og fejekostene frakobles
– Joystick til venstre/højre: Kostearmene drejes samtidigt

③ Sænkning/hævning af sugemund

Obs

Tryk på knappen i mere end 2 sekunder, sugemunden er i flydende position

④ Hydrauliksystem til / fra
⑤ Omvending af omdrejningsretning 3. kost
⑥ Hvis aktiveret: Hældningsindstilling af 3. kost med højre joystick
⑦ Vandomløbssystem til / fra (genbrugsvand)

Obs

Tryk i mere end 2 sekunder, dosering af genbrugsvand kan indstilles

⑧ Sugeblæser til / fra
⑨ Funktionen ECO
⑩ Vandpumpe til/fra

(A) Valg omdrejningstal 3. kost (frontkost)
(B) Valg af omdrejningstal fejekost
(C) Motoromdrejningstal
tryk for indstilling af værdierne

Obs

Sugekapaciteten afhænger af det indstillede motor-omdrejningstal.

- 1400 o/min let snavs
- 1550 o/min normal snavs
- 1700 o/min kraftigt, tungt snavs
- 2000 o/min kraftigt, tungt snavs (ukrudtskost)

(D) Aflastning fejekost
(E) Aflastning af 3. kost (frontkost)
(F) Gem-tast
tryk for at gemme de indstillede værdier eller programmer
(G) Drejeknap
tryk for at ændre de indstillede værdier

2.3.6 Anvendelse som ukrudtskost

Ved anvendelse som ukrudtskost skal frontkostens position sikres i den ønskede stilling.
Der er mulighed for tre positioner.

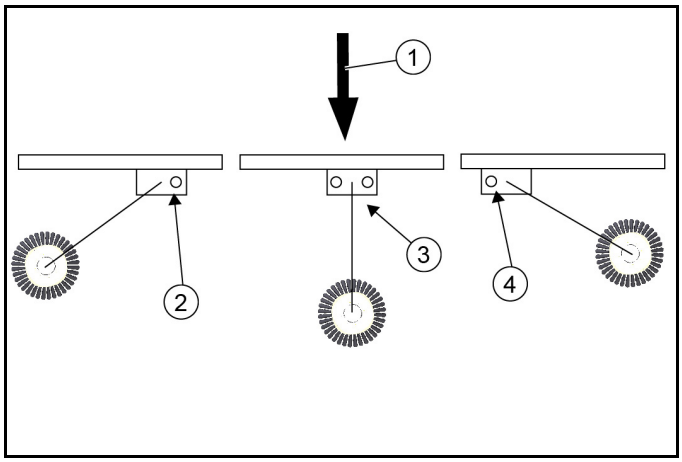

① Kørselsretning
② Position højre
③ Position foran
④ Position venstre

1. Sørg for at sikre den ønskede arbejdsposition med bolte og fjedersplitter. Se kapitlet *2.3.7 Transportsikring*.
2. Ved arbejde i positionen venstre trykkes på knappen for drejeretningsskift.

2.3.7 Transportsikring

Ved kørsel på offentlige områder (transportkørsler) skal frontkosten sikres.

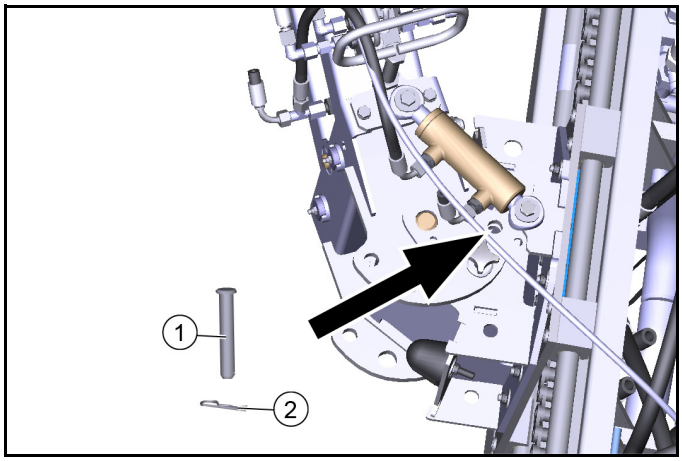

① Bolt
② Låsesplit

1. Kør frontkostens slæde helt til venstre.
2. Sørg for at sikre frontkosten i den tilsvarende position med en bolt og fjedersplitter.

2.3.8 Vedligeholdelse

Yderligere informationer findes i driftsvejledningen til køretøjet.

Vedligeholdelse og pleje af fejemaskinen

1 Kontrollér frontkost og fejekost for indviklede snore og bånd, og fjern om nødvendigt disse.
2 Hold hydrauliktilslutningerne rene, og kontrollér disse for utætheder ugentligt.
3 Kontrollér frontkost og fejekost for slid og beskadigelse, og udskift dem om nødvendigt.

Vedligeholdelse og pleje af leje/lineær enhed

⚠ ***FORSIGTIG***

Funktionsfejl eller risiko for beskadigelse

Lejeenhederne er selvsmørende tørre lejer og må aldrig smøres med noget smøremiddel.
Bremserensere, smøremidler eller andre rengøringsmidler kan angribe og ødelægge lejefolien. Kontrollér lejefolierne for slid og beskadigelse, og udskift dem om nødvendigt.

1 De eksisterende smøresteder (smørenipler) er markeret.
Smør dagligt med almindeligt universalfedt.
2 Rengøring af samtlige dele af den lineære enhed må kun ske med vand eller lud. Rengøring med en højtryksrenser er ikke et problem.

Vedligeholdelse og pleje af kæden

BEMÆRK

Henvisninger om smøring af kæden

Sørg for, at der ikke kommer smøremiddel på skinnerne på den lineære enhed, når du smører kæden. Hvis det sker utilsigtet, skal de rengøres uden fedt inden ibrugtagning. Kæden må under ingen omstændigheder rengøres med bejdse eller syre.

1 Undersøg kæden mindst en gang om måneden. Undersøgelsen skal omfatte rengøring, spænding af kædedrevet og smøring.
2 Kæderne kan rengøres med klude eller børster. Genstridigt snavs kan løsnes med petroleum eller rensebenzin. Påfør ny, passende korrosionsbeskyttelse straks efter brug af fedtopløsende medier.
3 Spænding af kædedrevet må kun foretages af Kärcher-Service.
4 Regelmæssig smøring forlænger levetiden. Smør kæden efterfølgende med smøremidlet VP8 FoodPlus Spay fra firmaet IWIS.
Sørg for, at smøremidlet kommer ind i kædeledene. Dette betyder, at det første og fremmest skal ind mellem beskyttelsesrullen og bøsningen, men også ind mellem de indre og ydre laskeplader for at nå boltene og bøsningen.
5 Hvis du bemærker mangel på smøring, hvilket vil vise sig i form af øget støj, stive led eller gnidningskorrosion i leddene, anbefaler vi følgende procedure.
Rengør kæden med en olie med meget lav viskositet. Denne skyller gnidningskorrosion, gammelt smøremiddel og andet snavs ud af leddet. Når kæden er renset, smøres den med et passende smøremiddel som beskrevet ovenfor.

2.3.9 Indstilling af fejebane

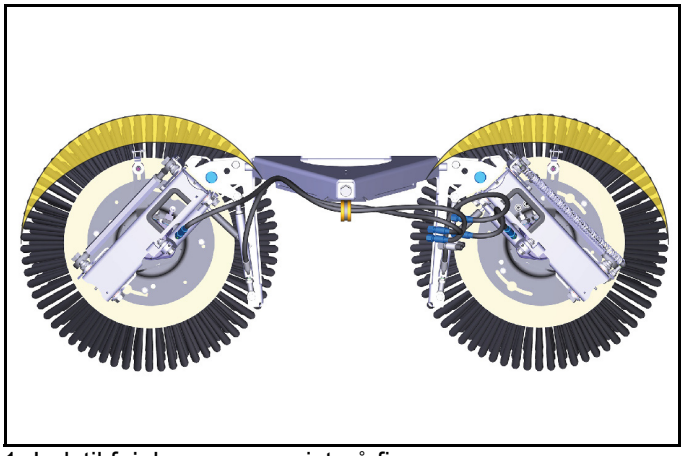

1. Indstil fejebanen som vist på figuren.
   Venstre: Kl. 09.00 - 14.00
   Højre: Kl. 10.00 - 15.00

Indstilling af sidehældning

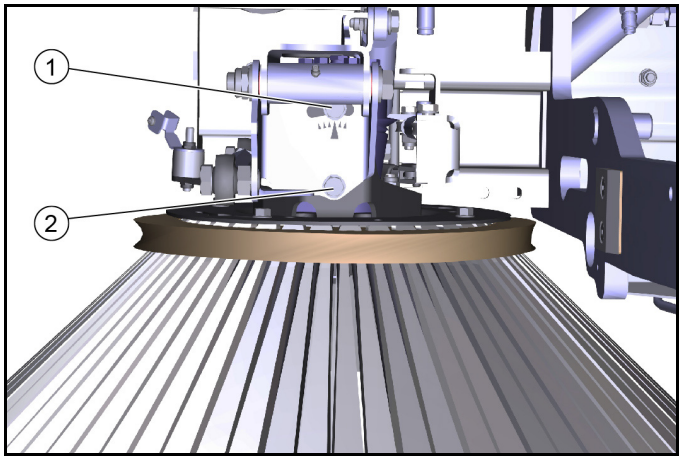

① Skrue 1
② Skrue 2

2. Løsn skruerne.
3. Indstil sidehældningen over drejepunktet for skrue 1.
4. Spænd skruerne.

Indstil hovedhældningen fremad.

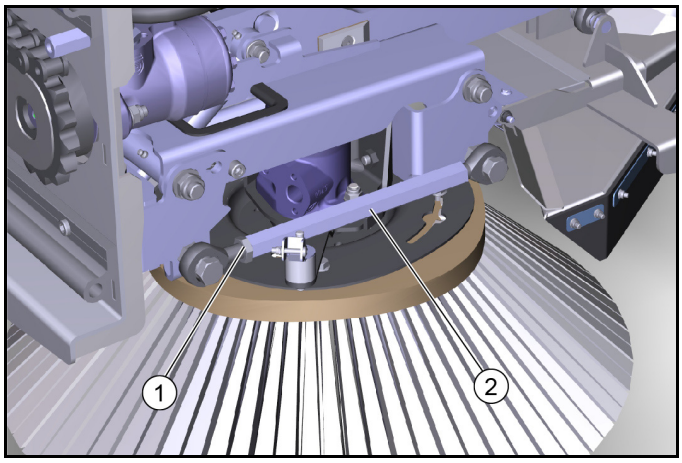

① Låsemøtrik
② Sekskant

5. Løsn låsemøtrikken.
6. Indstil hovedhældningen over sekskanten.
7. Spænd låsemøtrikken.

Indstilling af kostetryk

8. Kostsystemet har en hydraulisk kostetrykindstilling.

2.3.10 Opbevaring

⚠ ***ADVARSEL***

Fare for tilskadekomst og beskadigelse

Vær opmærksom på maskinens vægt ved transporten.

BEMÆRK

Risiko for beskadigelse

Opbevar påbygningssættet på et beskyttet, plant og tørt sted. Sørg for, at der ikke er vægt på fejekostene

1. Fejesystemer, som er afmonteret fra køretøjet, skal opbevares på skiftevognen.
2. Sørg for, at der ikke er vægt på fejekostene, når de monteres på køretøjet.

2.4 Fejedrift

2.4.1 Symboler på displayet under fejning

Der kan endvidere vises følgende symboler og advarselsindikatorer på displayet under fejning.

	Sugemund er nede (sænket)
	Sugemundskamera aktiveret
	Genbrugsvandstand lav
	Affaldsbeholder/platform kan ikke betjenes
	Affaldsbeholder hævet
	Gadekrydsfunktion aktiv

	Advarsel, genbrugsvandstand for lav - tænd ikke for vandomløbsfunktionen (genbrugsvand)
	Advarsel, affaldsbeholder er hævet
	Advarsel, affaldsbeholderens dæksel er åbent

2.4.2 Gadekrydsfunktion

Køretøjet er udstyret med en gadekrydsfunktion. Med denne funktion kan kostesystemet og sugemunden hæves ved et tryk på en knap, samtidigt med at kostenes rotation og vandforsyningen slås fra. Og efterfølgende alle aktiveres igen.

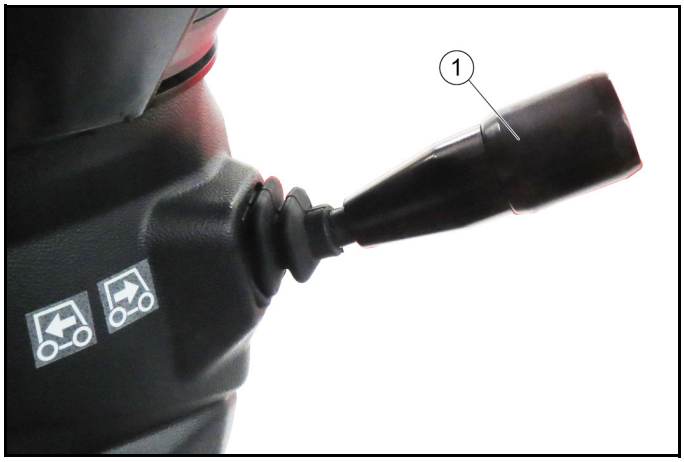

① Kørselsretningsvælgerkontakt

1. Tryk kørselsretningsvælgerkontakten mod akslen.
   a Gadekrydsfunktionen aktiveres, og en indikator lyser i displayet.
2. Tryk på kørselsretningsvælgerkontakten igen.
   a Gadekrydsfunktionen deaktiveres, og indikatoren i displayet slukkes.
   b Kostene drejer igen, sugemunden sænkes og vandforsyningen fungerer igen.
   c Rengøringsarbejdet fortsættes med de tidligere indstillede værdier.

2.4.3 Lyddæmpning-påbygningssæt (valgmulighed ab fabrik)

Hvis der er monteret et lyddæmpning-påbygningssæt fra fabrikken, er det angivet ved den ekstra mærkat 99 dB(A) på bagsiden af affaldsbeholderen.

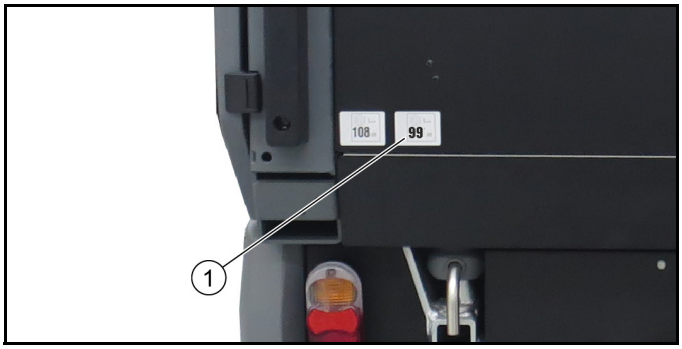

① Mærkat 99 dB(A)

1. Lyddæmpningen på 99 dB(A) opnås, når motorhastigheden er indstillet på 1400 o/min.

2.4.4 Påfyldning af rentvandstank/genbrugsvandtank

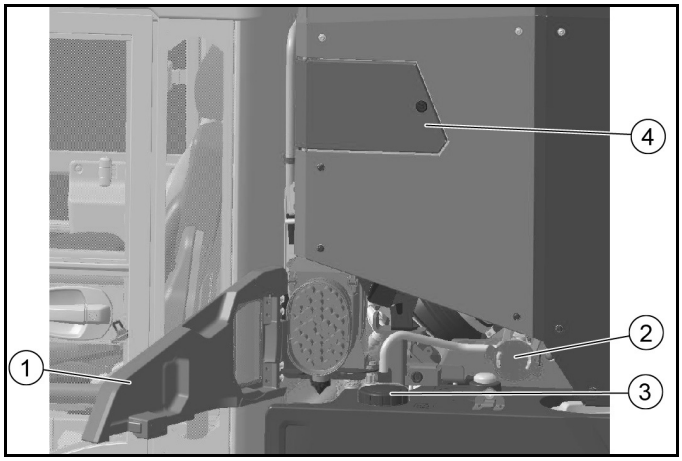

① Venstre sidebeklædning
② Påfyldningsstuds med afdækning

③ Dæksel til rentvandstank
④ Klap håndsugeslange/overløbsbeskyttelse

Obs

Den åbne klap til håndsugeslangen fungerer som overløbsbeskyttelse under påfyldning

1. Drej venstre sidebeklædning udad.
2. Fjern afdækningen på påfyldningsstudsen og anbring en egnet vandtilløbsslange.
3. Skru dækslet af rentvandstanken.
4. Åbn klappen til håndsugeslangen

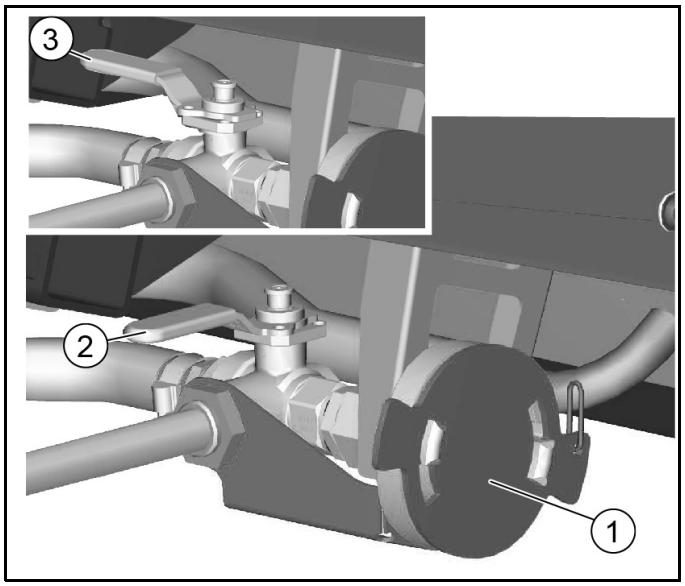

① Påfyldningsstuds med afdækning
② Position på omskifterventil til påfyldning af genbrugsvandtank
③ Position på omskifterventil til påfyldning af rentvandstank

5. Vælg den pågældende position på omskifterventilen. Påfyld rentvandstanken eller genbrugsvandtanken.
   a Maksimal påfyldningsmængde på rentvandstank: 190 liter
   b Maksimal påfyldningsmængde på genbrugsvandtank: 445 liter
6. Sæt afdækningen på igen efter påfyldning.

2.4.5 Arbejde med sprøjtevand

- **Arbejde med rent vand**

Doseringsknapperne til sprøjtevand er placeret ved siden af rattet.

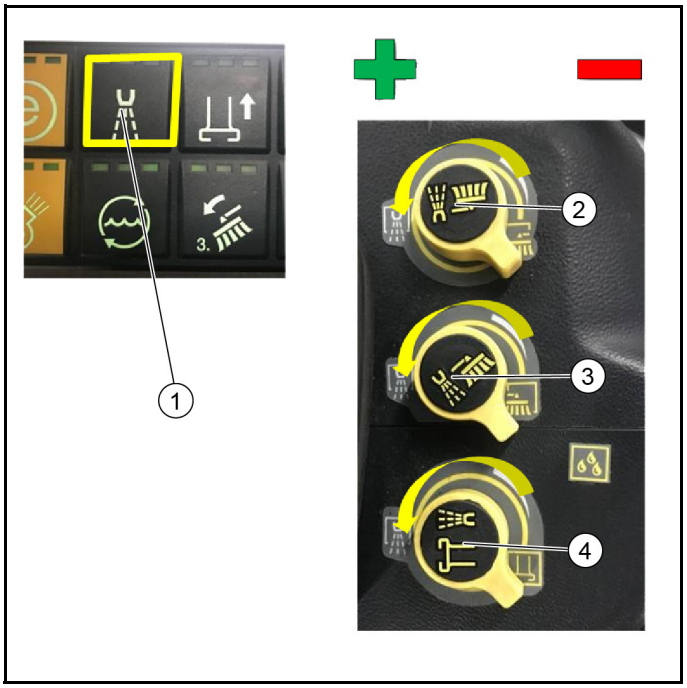

① Kontakt rentvandspumpe
② Doseringsknap sprøjtevand med venstre sidekost
③ Doseringsknap sprøjtevand med højre sidekost
④ Doseringsknap sprøjtevand med sugemund

(1)Tænd for rentvandspumpen med kontakten på armlænets betjeningskonsol.

(2)Drej på de pågældende doseringsknapper for at dosere mængden af vand.
Mere vand: Drej mod uret.
Mindre vand: Drej med uret.

- **Arbejde med genbrugsvand**

① Kontakt genbrugsvandpumpe
② Gem-tast
③ Drejeknap

(1)Tænd for genbrugsvandpumpen med kontakten på armlænets betjeningskonsol. Tryk i mindst 2 sekunder.

(2)Brug drejeknappen på betjeningskonsollen til at indstille den ønskede vandmængde i forhold til affaldsmængden (se nedenstående diagram).

Bemærk: Vandmængden skal altid tilpasses graden af tilsmudsning. For store mængder vand medfører vandlækage i maskinens udstødningsluft og kan forurene miljøet omkring maskinen

(3)Bekræft ved at trykke på gem-tasten.

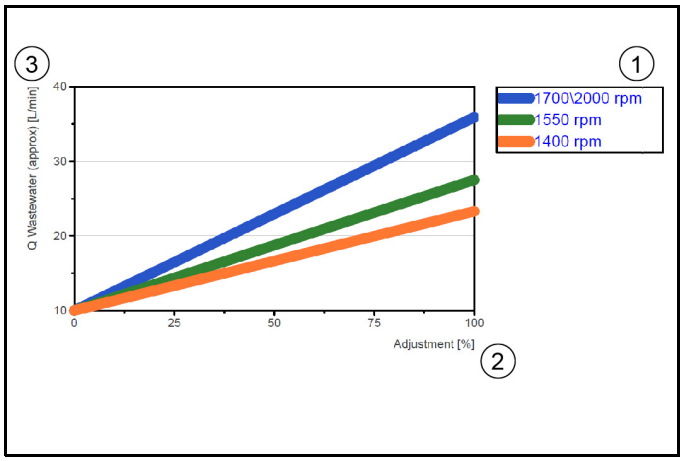

① Køretøjets indstillede motorhastighed
② Output i %
– Output i % vises som en bjælke på displayet.
③ Output i liter/min

2.4.6 Vandomløbssystem/recyclingdrift

I genbrugsdrift cirkuleres det påfyldte vand i spildevandstanken/affaldsbeholderen.
Det transporteres frem til sugemunden via en centrifugalpumpe.
I sugemunten opsuges dette genbrugsvand øjeblikkeligt, renses af sidefiltre og ledes tilbage i spildevandstanken/affaldsbeholderen via ventilen.

Obs

Systemet er udstyret med en vandmangelsensor, der indikerer, hvis vandstanden i omløbet er for lav. Når grænseværdien nås, frakobles pumpen (LED i midterkonsollen slukkes).
I dette tilfælde kan der tilføres rent vand til kredsløbet via vanddyserne i sugemunden.

2.4.7 Fejning

Betjeningskonsollens betjening og funktioner fremgår af kapitlerne om fejesystemet med 2 eller 3 koste.

2.4.8 Pedal kostetryk

① Pedal kostetryk

Træd kortvarigt på pedalen: Fuldt kostetryk og øget kostehastighed til kraftigt snavs.
Hold pedalen trykket ned: Sugemunden forbliver nede ved kørsel tilbage, snavs opsuges også ved kørsel tilbage.

2.4.9 Kontrol af affaldsmængde i affaldsbeholder

Kontrollér affaldsmængden i affaldsbeholderen med jævne mellemrum.

- Ved normal fejning skal du tømme affaldsbeholderen, når beholderen er næsten fuld, dog senest når sugeeffekten aftager og affaldet bliver liggende.
- Hvis der er tale om tungt affald, kan en indikator på displayet lyse, hvilket indikerer fuld affaldsbeholder (vægtmåling), selv om affaldsbeholderen ikke er fyldt.

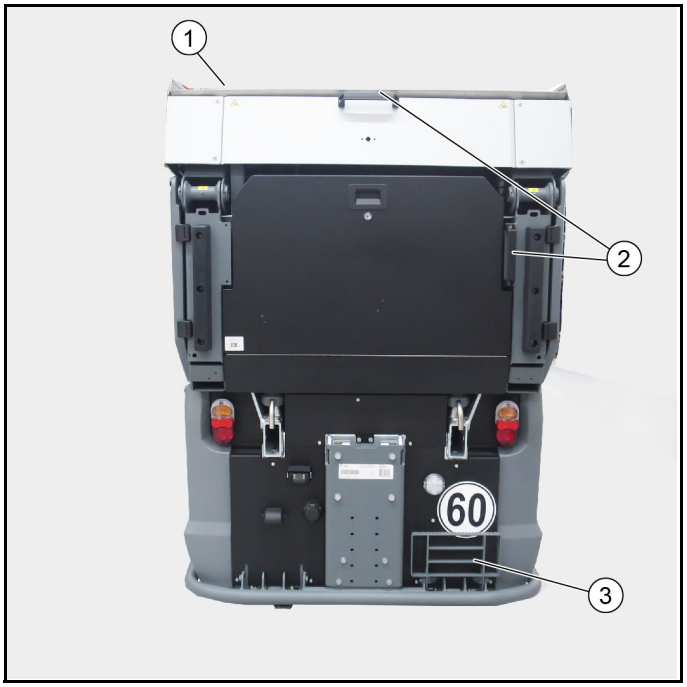

① Dæksel på affaldsbeholder
② Holdegreb
③ Stige, kan vippes

1. Løft affaldsbeholderen, indtil dækslet på affaldsbeholderen har åbnet sig.
2. Brug stigen og holdegrebene, når du kontrollerer mængden.

2.5 Pleje og vedligeholdelse

2.5.1 Rengøring af sugemund og sugesystem

Skyl sugesystemet igennem med vand dagligt efter endt arbejde.

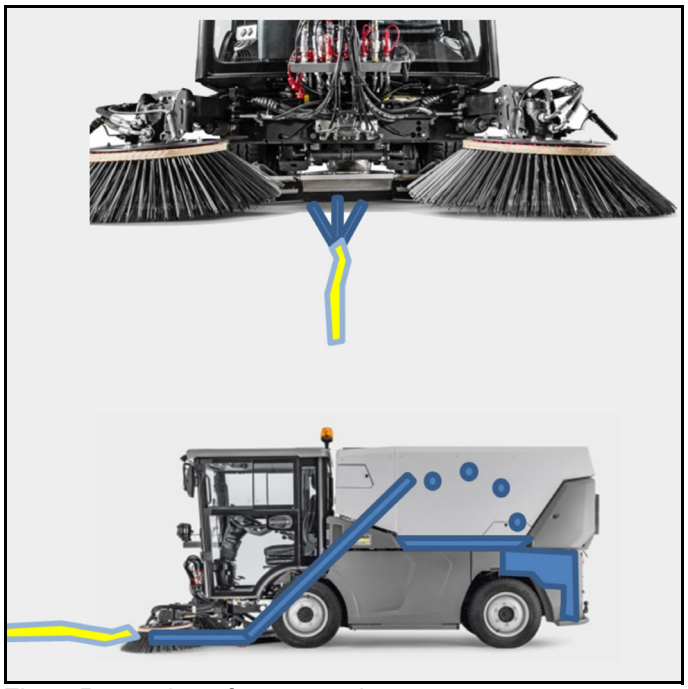

Figur: Rengøring af sugemund og sugesystem

1. Parkér køretøjet.
2. Slå arbejdshydraulikken til.
3. Tænd for ECO-mode.
4. Vælg et motoromdrejningstal på 1550 o/min.
5. Løft sidekosten op.
6. Placér vandstrålen i området omkring sugemunden i ca. 3 minutter. Sugemunden og sugesystemet skylles igennem og rengøres.
7. Spildevandet samles i affaldsbeholderen. Tøm om nødvendigt spildevandet af. Se kapitlet "Tømning af spildevand/genbrugsvand".

2.5.2 Tømning af spildevand/genbrugsvand

Tøm kun spildevandet/genbrugsvandet af i et egnet område.

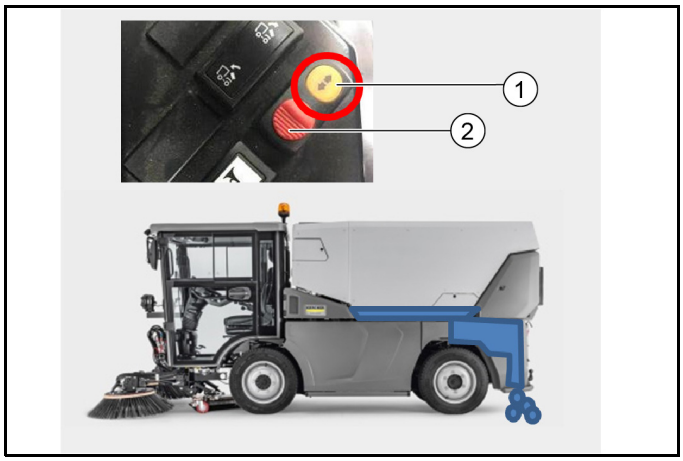

① Kontakt til tømning af genbrugsvand
② Sikring

1. Parkér køretøjet i et egnet område inden tømning.
2. Tænd for køretøjet.
3. Betjen kontakten "tømning af genbrugsvand". For at gøre dette skal du trykke på sikringen og betjene kontakten. Ventilen til genbrugsvandet åbnes.
   a Kontakten er placeret på sidekonsollen.
4. Tøm spildevandet/genbrugsvandet af.
   a Lad ventilen til genbrugsvand være åben, hvis maskinen ikke bruges i længere perioder.
5. Betjen sikringen for at undgå utilsigtet aktivering af kontakten (når du stiger ind/ud).

2.5.3 Rengøring af genbrugssystem

Rengør genbrugssystemet med vand dagligt efter endt arbejde.

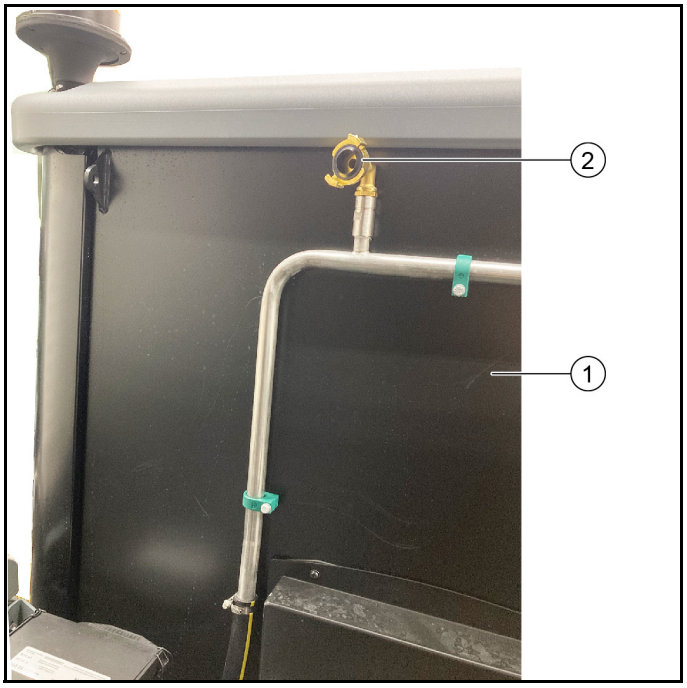

① Førerkabine
② Vandtilslutning (GEKA)

1. Find en passende parkeringsplads, og parkér køretøjet.
2. Sluk for fejesystemet.
3. Åbn genbrugsvandtanken, og tøm vandet i tanken af.
4. Løft affaldsbeholderen for at få bedre adgang.
5. Fastgør vandslangen på vandtilslutningen, og tilslut den til husets vandhane.
6. Åbn for vandet.
   a Systemet skylles parallelt i begge retninger.
   b Anbefalet skylletid er 5-10 minutter.
   c Så snart der kommer klart vand ud af sugemunden og genbrugsvandtankens afløb, kan systemrensningen afsluttes.
7. Bemærk: For at undgå funktionsfejl må vandtilslutningen (GEKA) ikke lukkes.

2.5.4 Rengøring af blæser

Hvis blæserrengøring-påbygningssættet (2.852-587.0) er monteret, kan det bruges til rengøringen.

① Tilslutning blæserrengøring

(1)Fjern blindproppen på C-koblingen ved tilslutningen til blæserrengøringen.

(2)Tilslut en vandslange, og tilslut den til husets vandforsyning. Der kræves en adapter fra GEKA til C-koblingen (ikke inkluderet i leverancen).

(3)Indstil motorhastigheden på 1400 o/min.

(4)Tænd for PTO'en og blæseren (helst med lukket affaldsbeholder).

(5)Åbn vandtilførslen.

(6)Brug blæseren, indtil det ønskede resultat (ca. 3-5 minutter) er opnået.

(7)Anbring blindproppen igen.

2.5.5 Rengøring af affaldsbeholder

Rengør først affaldsbeholderen, når rengøringen af sugemunden og sugesystemet er afsluttet. Se kapitlet "Rengøring af sugemund og sugesystem".

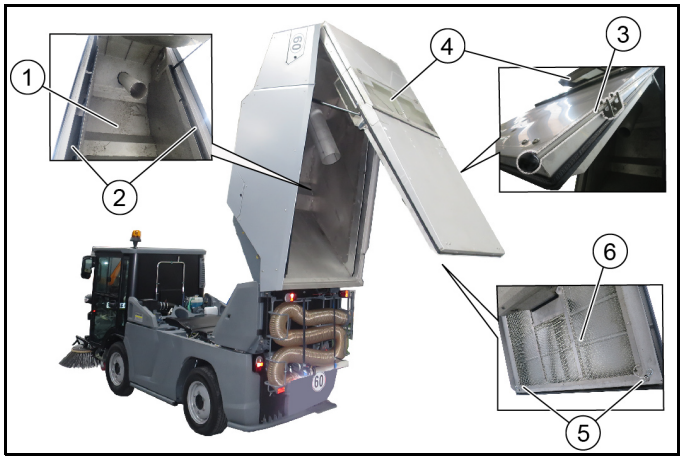

① Affaldsbeholder indvendig
② Sidekanaler
③ Stang fikseret
④ Blæsespjæld
⑤ Låseklemmer
⑥ Udblæsningsgitter

1. Parkér køretøjet.
2. Løft affaldsbeholderen op i tømningsposition.
3. Skyl indersiden af affaldsbeholderen og sidekanalerne med vand.
4. Skyl om nødvendigt udblæsningsgitteret med vand; træk forinden låseklemmerne i venstre og højre side ud og drej udblæsningsgitteret ned.
5. Skyl blæsespjældet udvendigt med vand; åbn forinden blæsespjældet med stangen (stangen går i indgreb).

2.5.6 Rengøring af køretøj

Køretøjet med affaldsbeholderen kan rengøres med en højtryksrenser.

- Rengør kritiske områder såsom lejer, dæk osv. med reduceret tryk og uden rotordyse.
- Rengør ikke områder med elektriske komponenter med højtryksrenseren.

Figur: Rengøring af køretøj

2.6 Frontkraftløfter

- Frontkraftløfter 2.852-755.0

2.6.1 Bestemmelsesmæssig anvendelse

I dette kapitel beskrives monteringen og afmonteringen af en frontkraftløfter på en MC 250.
På frontkraftløfteren kan der monteres forskelligt påbygningsudstyr med 3-punkt-koblinger.
Påbygningssættet må kun bruges i overensstemmelse med den bestemmelsesmæssige anvendelse.

2.6.2 Montering af frontkraftløfter

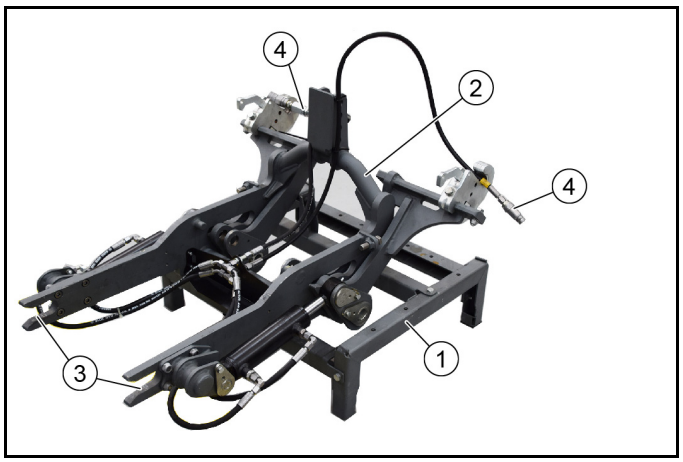

① Skiftevogn 2.852-067.0
② Frontkraftløfter
③ Holder frontkraftløfter
④ Hydrauliske slangekoblinger (2x)

1. Vi anbefaler brugen af en skiftevogn 2.852-067.0 ved monteringen på køretøjet.
2. Når du monterer frontkraftløfteren (ca. 110 kg) første gang, skal du bruge en kran eller lignende til at placere den på skiftevognen.
3. Stands køretøjet på et jævnt, fast underlag og sørg for at sikre det mod at rulle.
4. Åbn låsen, se kapitlet “Åbning/lukning af låsen”.

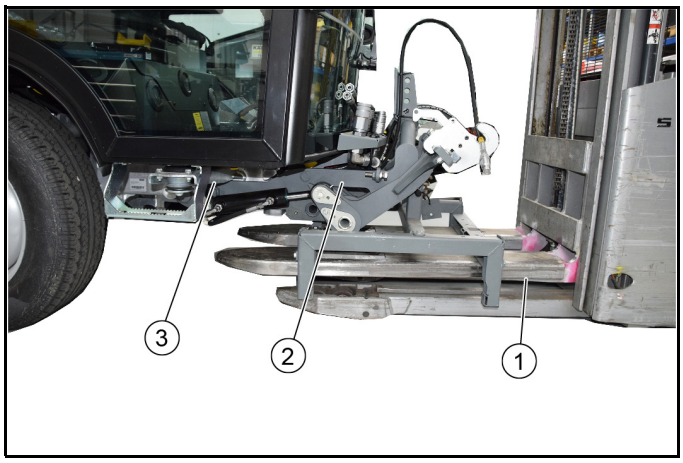

① Løftevogn
② Frontkraftløfter
③ Holderamme køretøj

5. Anbring frontkraftløfteren midt foran køretøjet med løftevognen, og sæt den derefter helt ind i køretøjets monteringsramme.
6. Ophængsbeslagene på frontkraftløfteren skal gribe ind i de venstre og højre monteringspunkter på køretøjet.

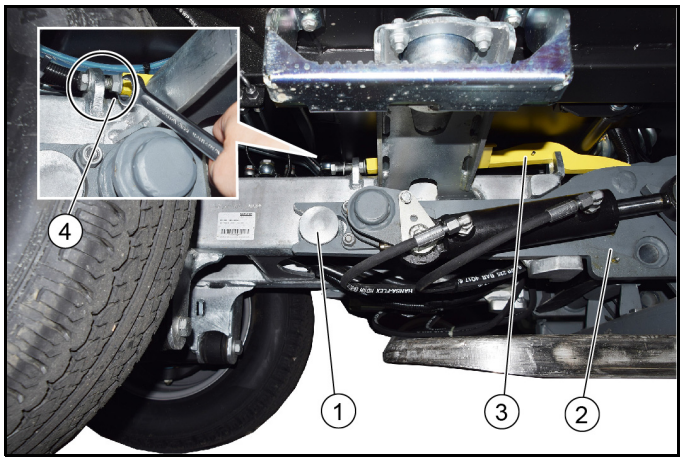

① Monteringspunkt køretøj
② Frontkraftløfter
③ Lås
④ Spændeskrue og kontramøtrik

7. Spænd låsen fast på begge sider med skruer, og sørg for at sikre dem med kontramøtrikker.
   a Du har brug for en åben ringnøgle for at holde kontra på møtrikken
   b Se også kapitlet "Åbning/lukning af lås"
8. Sænk løftevognen, og kør den ud.

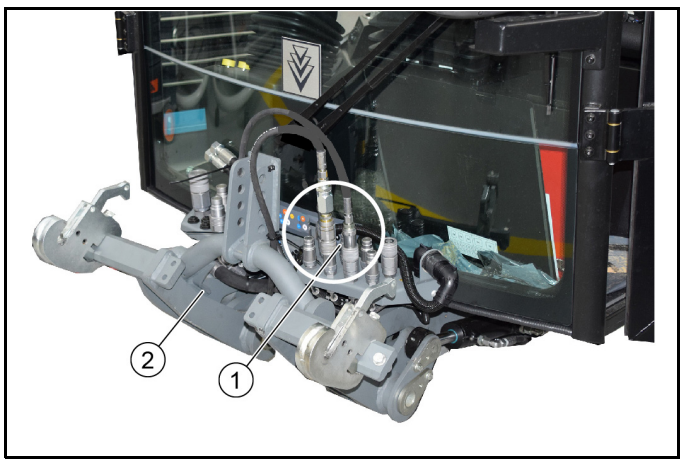

① Hydrauliktilslutninger
② Frontkraftløfter

9. Sørg for at sikre kraftløfteren mod ukontrolleret sænkning under den hydrauliske tilkobling. **Bemærk**: Der er risiko for personskade ved ukontrolleret sænkning af kraftløfteren.
10. Fjern trykket i det forreste hydrauliksystem (trykaflastning).
    a Se kapitlet "Fjernelse af tryk i hydrauliksystem" i køretøjets driftsvejledning.
11. Tilslut hydraulikslangerne til koblingerne (bemærk farverne).
12. Vælg "Bæremaskine" i menuen "Påbygningsudstyr/implements" i køretøjets display.
    a Se også kapitlet "Display" i driftsvejledningen til køretøjet.
13. Deaktivér trykaflastningen.
14. Frontkraftløfteren betjenes med venstre joystick i køretøjet.
    a Joystick frem - frontkraftløfter sænkes
    b Joystick tilbage - frontkraftløfter hæves

2.6.3 Afmontering af frontkraftløfter

1. Kør frontkraftløfteren op.

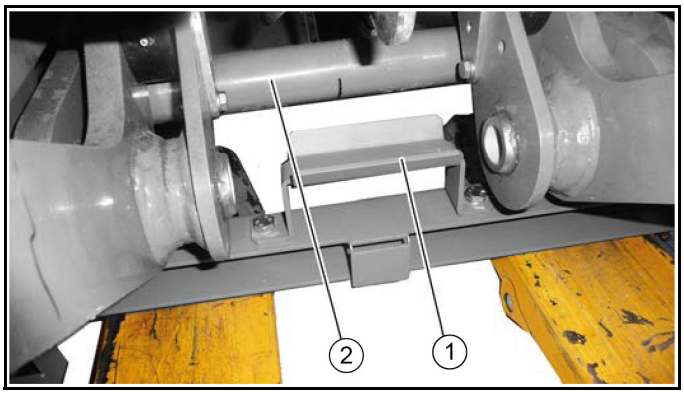

① Holder skiftevogn
② Ramme til frontkraftløfter

2. Kør skiftevognen ind under frontkraftløfteren med løftevognen.
   a Hæv løftevognen.
   b Sørg for, at rammen på frontkraftløfteren sidder sikkert i holderen på skifterammen.
3. Fjern trykket i det forreste hydrauliksystem (trykaflastning).
4. Løsn hydraulikslangerne.
   a Fastgør hydraulikslangerne på frontkraftløfteren med kabelbindere.
5. Åbn låsen på begge sider af køretøjet, se kapitlet "Åbning/lukning af lås".
6. Kør frontkraftløfteren ud af køretøjets monteringsramme med løftevognen.
7. Anbring frontkraftløfteren et beskyttet sted.

2.7 Monteringsramme-påbygningssæt

Mulige påbygningsmaskiner på monteringsrammen: Spreder, vandtønde eller græs- / løvcontaineren for en meje- / sugekombination.

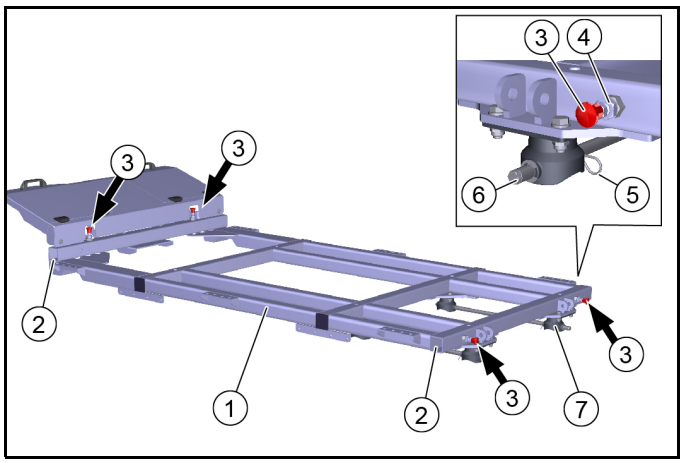

① Monteringsramme
② Indføring til støtteben (2x venstre og 2x højre)
③ Låseknap (4x)
④ Kontramøtrik
⑤ Sikringsklemme (2x)
⑥ Låsestang (2x)
⑦ Kugleskål (4x)

1. Først skal alle 4 låseknapper monteres, justeres og sikres med kontramøtrikkerne.
   a Låseknapperne 6.321-295.0 er en del af "monteringsramme"-påbygningssættet
   b Skru låseknappen ind i gevindet på møtrikken, der er svejset på rammen, og justér den.
   c Hvis indstillingen er korrekt, frigiver bolten på den udtrukne låseknap indkøringen af støttebenene.
   d Fastgøres med kontramøtrik.
2. Fastgør monteringsrammen på køretøjet.
   a Fjern låseklemmerne, og træk låsestængerne ud af monteringsrammen.
   b Sænk monteringsrammen ned på køretøjet ved hjælp af en kran (hvis tilgængelig), indtil monteringsrammen ligger sikkert i de 4 kugleskåle. Få om nødvendigt hjælp fra en yderligere person.
   c Skub låsestængerne ind.
   d Sørg for at sikre dem med låseklemmer.
3. Når monteringsrammen er monteret og sikret på køretøjet, kan det pågældende påbygningsudstyr anbringes og fastgøres på denne. Se betjeningsvejledningen til påbygningsudstyret.
4. Monteringsrammen med påbygningsudstyret kan kun afmonteres med "støtteben"-påbygningssættet. Afmonteringen er beskrevet detaljeret i kapitlet "Afmontering af affaldsbeholder".

2.8 Påbygningsudstyr højtryksrenser (ab fabrik)

Ved bestilling ab fabrik er påbygningssættet højtryksrenser inkluderet i leveringsomfanget og allerede monteret på køretøjet.
Betjening og pleje beskrives i dette kapitel.

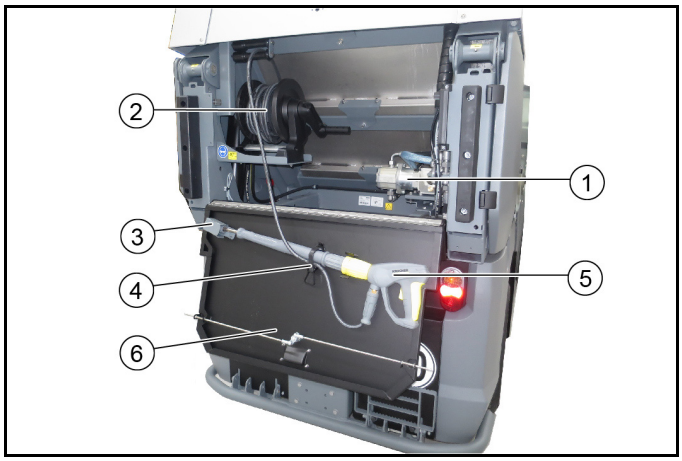

① Højtryksrenser
② Slangetromle til højtryksslange
③ Dyseholder
④ Fastgørelse til håndsprøjtepistol
⑤ Klap til affaldsbeholder

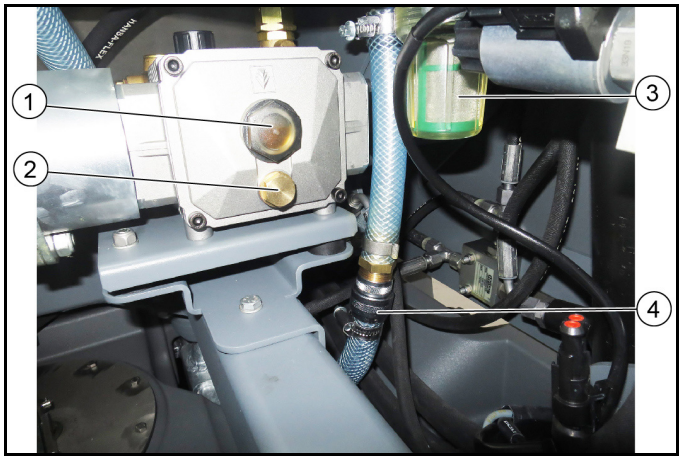

① Skueglas til oliestand
② Olieaftapningsskrue
③ Vandfilter
④ Vandtilslutning

2.8.1 Symboler på displayet under fejning

Følgende symboler og advarselsindikatorer vises på displayet, når du arbejder med højtryksrenseren.

	Højtryksrenser er aktiveret
	Højtryksrenser inaktiv

2.8.2 Bestemmelsesmæssig anvendelse

Højtryksrenseren må kun anvendes til følgende formål:

- Rengøring med højtryksstråle uden rengøringsmiddel (f.eks. rengøring af facader, parkbænke, havestier).
- Anvend kun højtryksrenseren med den medfølgende fladstråledyse.
- Denne højtryksrenser er kun beregnet og kontrolleret til anvendelse på fejesugemaskinen MC 250.

Overstrømningsventil

Ved reduktion af vandmængden med tryk- og mængdereguleringen åbner overstrømningsventilen, og en del af vandet strømmer tilbage til pumpens sugeside.

Sikkerhedsventil

Sikkerhedsventilen åbner ved overskridelse af det tilladte driftstryk, og vandet strømmer tilbage til pumpens sugeside.

2.8.3 Sikkerhedshenvisninger

Tilslutning til en drikkevandsledning

⚠ ***ADVARSEL***

Der løber snavset vand tilbage i drikkevandsnettet

Sundhedsfare

Overhold forskrifterne fra vandforsyningsvirksomheden. Iht. de gyldige forskrifter må apparatet aldrig anvendes på drikkevandsnettet uden systemadskiller. Anvend en systemadskiller fra KÄRCHER eller alternativt en systemadskiller iht. EN 12729 type BA. Vand, der er strømmet gennem en systemadskiller, klassificeres som ikke drikkelig. Tilslut altid systemadskilleren ved vandforsyningen, aldrig direkte ved apparatets vandtilslutning.

2.8.4 Betjening

Før ibrugtagning

⚠ ***ADVARSEL***

Fare for tilskadekomst på grund af højtryksstråle

Ret ikke højtryksstrålen mod personer, dyr, tændt elektrisk udstyr eller mod selve maskinen.

Beskyt højtryksrenseren mod frost.

BEMÆRK

Fare for forurening af miljøet pga. olie

Rengør kun motorerne på steder med olieudskiller.

Obs

Anvend kun dyser med den størrelse, der er angivet i de tekniske data.

Hvis det ikke allerede er gjort:

1. Tilslut højtryksslangen og strålerøret.
2. Tilslut vandtilløbsslangen, og åbn stophanen på vandtilløbet.

Drift

1. Kontrollér vandstanden, og fyld om nødvendigt vand på rentvandstanken på MC 250.
2. Åbn stophanen på vandtilløbet.
3. Sæt køreretningsvælgeren i NEUTRAL-midterstilling, og start motoren.
4. Tag håndsprøjtepistolen og højtryksslangen af holderen.
5. Slå arbejdshydraulikken PTO til.

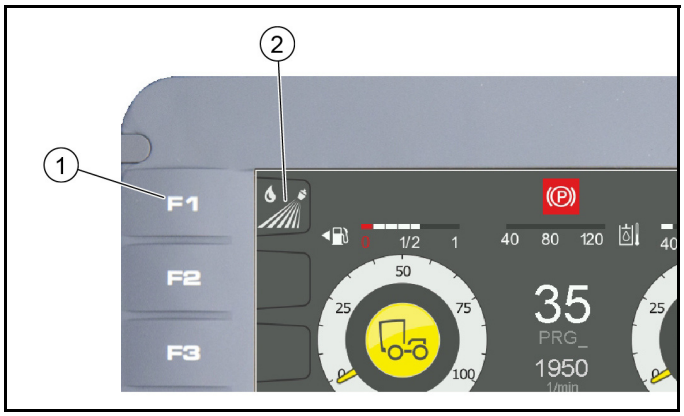

① Tasten F1 højtryksrenser Til/Fra

② Visning af højtryksrenser aktiv/inaktiv

6. Deaktivér sædekontaktafbryderen (tasten F4 på displayet).
7. Tænd for højtryksrenseren på displayet med tasten F1. Motorens omdrejningstal øges automatisk. Højtryk aktiv (orange) vises på displayet.
8. Lås håndsprøjtepistolen op.
9. Tryk på håndsprøjtepistolens arm, og påbegynd rengøringen.

Obs

Højtryksrenseren skal udluftes ved første ibrugtagning eller hvis vandtanken har været tom:

10. Anvend højtryksrenseren uden dyse, indtil der ikke længere er luft i systemet.

Ud-af-brugtagning

1. Luk håndsprøjtepistolen.
2. Sluk for højtryksrenseren på displayet med tasten F1.
3. Sluk for arbejdshydraulikken.
4. Betjen højtrykspistolen, indtil maskinen er uden tryk.
5. Betjen sikringsarmen på håndsprøjtepistolen for at sikre armen på pistolen mod utilsigtet udløsning.
6. Sørg for at fastgøre og sikre håndsprøjtepistolen med strålerør og højtryksslangen i holderen.

2.8.5 Pleje og vedligeholdelse

Før arbejdet

1. Kontrollér samtlige hydraulikslanger og tilslutninger for utætheder.
2. Kontrollér højtryksslangen for beskadigelser (risiko for brud).
   Udskift omgående en beskadiget højtryksslange.
3. Kontrollér maskinen (pumpen) for utætheder.
   3 dråber vand i minuttet er i orden, og kan løbe ud på undersiden af maskinen. Ved større utætheder kontaktes kundeservice.

Ugentligt

1. Aflæs olieniveauet, når maskinen står stille.
   a Olieniveauet skal befinde sig i midten af skueglasset.
   b Kontakt omgående kundeservice, hvis olien er mælkeagtig (vand i olien).
2. Rengør vandfilteret.
   a Fjern trykket i maskinen.
   b Skru filterhuset af.
   c Rengør filteret med rent vand eller trykluft.

Årligt eller efter 500 driftstimer

1. Skift olie.
   a Vedrørende oliemængde og olietype, se kapitlet "Tekniske data højtryksrenser".
   b Lad kundeservice foretage olieskiftet.

Frostbeskyttelse

BEMÆRK

Frostfare

Apparater, der ikke er tømt helt, kan ødelægges på grund af frost.

Tøm apparat og tilbehør helt.

Beskyt apparatet mod frost.

1. Opbevar maskinen på et frostfrit sted.

Obs

Hvis en frostfri opbevaring ikke er mulig:

2. Luk for vandtilførslen.

3. Lad maskinen køre i maksimalt 1 minut, indtil pumpen og ledningerne er tømt.
4. Blæs højtrykspumpen, tilløbsslangen, vandfiltret og højtrykslangen igennem med trykluft.

2.8.6 Hjælp ved fejl

⚠ ***FARE***

Fare for kvæstelser på grund af utilsigtet startende maskine og elektrisk stød.

Sluk for maskinen og træk tændingsnøglen ud, inden arbejdet udføres.

Lad kun elektriske komponenter kontrollere og reparere af den autoriserede kundeservice.

Kontakt en autoriseret kundeservice ved fejl, der ikke nævnes i dette kapitel, i tvivlstilfælde eller efter udtrykkelig henvisning.

Højtryksrenser kører ikke

- Slå arbejdshydraulikken (PTO) til.
- Aktivér påbygningssættet højtryksrenser (display F1).

Trykket i højtryksrenseren opbygges ikke

- Fyld rentvandstanken.
- Rengør vandfilteret, kontrollér vandtilløbet.
- Kontrollér/udskift højtryksdysen.

Pumpe utæt

Op til 3 dråber vandudstrømning pr. minut er tilladt.

- Ved kraftig utæthed skal apparatet kontrolleres af kundeservicen.

Pumpen banker

- Kontrollér vandtilledningen for tæthed.
- Udluft apparatet, se kapitlet "Udluftning af apparatet".
- Ved behov kontaktes kundeservicen.

2.8.7 Tekniske data

Hydrauliktilslutning		
Forsyning fra hydrauliksystemet på MC 250		
Tilslutningseffekt	kW	4,5
Vandtilslutning		
Vandforsyning fra rentvandstanken på MC 250		
Tilløbstemperatur (maks.)	°C	60
Ydelsesdata		
Arbejdstryk	MPa	7-15
Dysestørrelse		036
Maks. driftstryk	MPa	19
Transportmængde	l/min	10
Tilbageslagskraft på håndsprøjtepistol (maks.)	N	30
Beregnede værdier iht. EN 60335-2-79		
Lydtryksniveau K_{pA}	dB(A)	75
Usikkerhed K_{pA}	dB(A)	3
Lydeffektniveau L_{WA} + usikkerhed K_{WA}	dB(A)	97
Hånd-arm-vibrationsværdi	m/s^2	1,6
Usikkerhed K	m/s^2	0,7
drivmidler		
Oliemængde	l	0,4
Olietype		SAE 15W-40

2.8.8 Indbygningserklæring

Hermed erklærer vi, at den tekniske dokumentation til nedenstående ufuldstændige maskine er udarbejdet i overensstemmelse med EF-direktiv 2006/42/EF (+2009/127/EF), Bilag VII, Del B, og opfylder kravene i følgende punkter i direktivet:

Bilag I, punkt 1.1, 1.2, 1.3, 1.4, 1.5, 1.6 og 1.7. I punkt 1.1, Hvis den ufuldstændige maskine ændres uden aftale med os, mister denne erklæring sin gyldighed.

Produkt: Påbygningssæt Højtryksrenser

Type: 2.852-757.7

Anvendte harmoniserede standarder I henhold til:

EN 60335–2–79

Myndigheder kan indhente relevant dokumentation for den ufuldstændige maskine hos den dokumentationsansvarlige. Dokumenterne fremsendes pr. e-mail.

Før ibrugtagning eller montering af den ufuldstændige maskine skal det sikres, at maskinen, hvori hvilken den ufuldstændige maskine skal anvendes eller monteres, opfylder kravene i EF-maskindirektivet 2006/42/EF (+2009/127/EF).

Informationer vedrørende dette fremgår af EF-overensstemmelseserklæringen for maskinen.

Underskriverne handler på bestyrelsens vegne og med dennes fuldmagt.

H. Jenner
Chairman of the Board of Management

i.V. Reiser
S. Reiser
Director Regulatory Affairs & Certification

Dokumentationsbefuldmægtiget:
S. Reiser
Alfred Kärcher SE & Co. KG
Alfred-Kärcher-Str. 28 - 40
71364 Winnenden (Germany)
Tlf.: +49 7195 14-0
Fax: +49 7195 14-2212
Winnenden, 2019/11/01

2.9 Påbygningsudstyr håndsugeslange (ab fabrik)

Ved bestilling ab fabrik er påbygningsudstyret håndsugeslange inkluderet i leveringsomfanget.

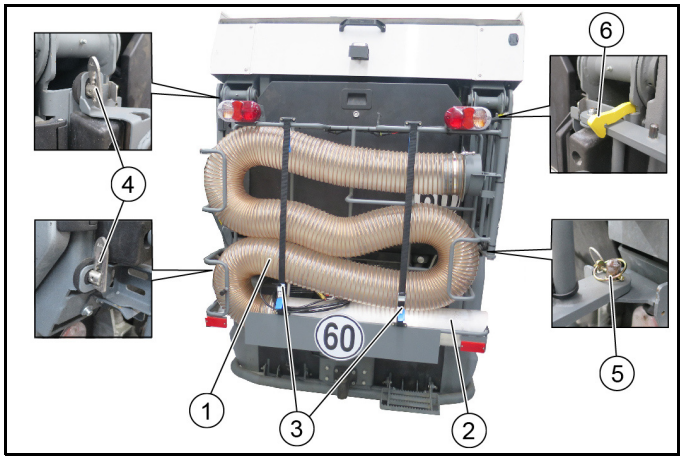

① Håndsugeslange
② Håndsugerør
③ Rem med klemlås
④ Sikringskile
⑤ Klapsplit
⑥ Sikkerhedshage

- **Afmontering af påbygningsudstyr fra køretøjet**
  Hvis påbygningsudstyret ikke skal anvendes, kan det let tages af.
  Fjern klapsplitten og åbn begge låsekiler inden aftagningen. Fjern derefter påbygningsudstyret med 2 personer.
- **Sådan drejes påbygningsudstyret til siden**
  For at kunne tømme affaldsbeholderen skal du dreje påbygningsudstyret helt ud til siden.
  Forinden skal du åbne begge sikringskiler og dreje påbygningsudstyret helt om på sidevæggen; en magnet holder det fast. Skub sikkerhedskrogen op, inden du drejer det tilbage.

2.9.1 Arbejde med håndsugeslange

Køretøjet er parkeret, og kørselsretningsvælgerkontakten er i NEUTRAL (midterstilling).

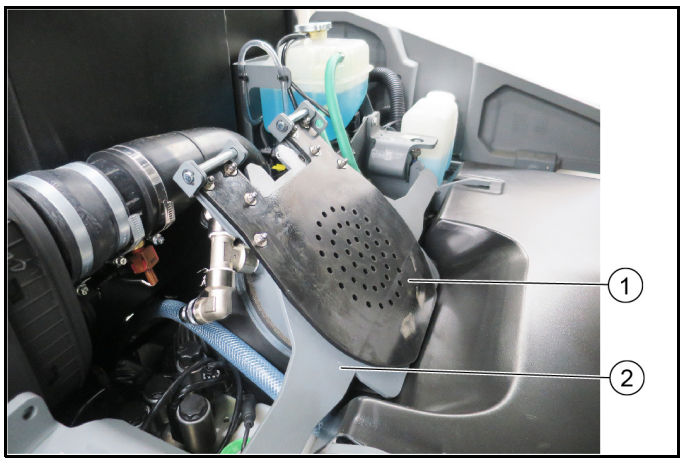

① Position gummiklap nede

Obs

Arbejde med håndsugeslange

② Indsugningsåbning

1. Løft affaldsbeholderen, indtil gummiklappen kan vippes ned.
2. Vip gummiklappen ned og anbring den over indsugningsåbningen.
3. Sænk affaldsbeholderen ned igen.
4. Åbn klemlåsen på remmen og tag håndsugeslangen med håndsugerøret ud af holderen.

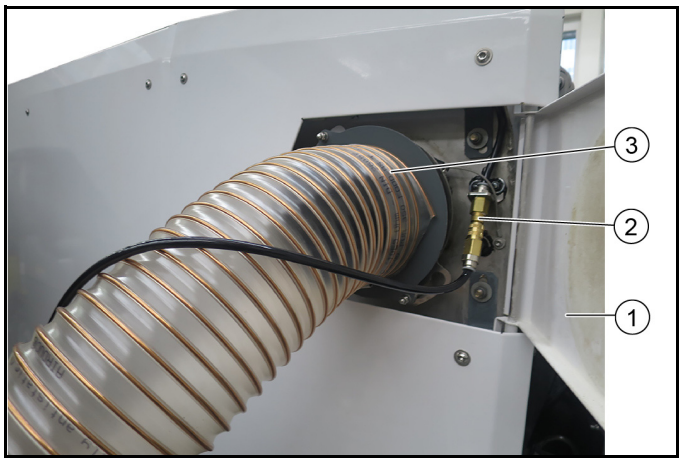

① Klap
② Tilslutning til vandslange
③ Tilslutning til håndsugeslange

5. Åbn klappen i den ønskede side.
6. Sæt håndsugeslangen ind i tilslutningsåbningen, og drej den (bajonet).
7. Tilslut om nødvendigt vandslangen.
8. Slå arbejdshydraulikken (PTO) til.
9. Tænd blæseren med kontakten (betjeningskonsol).
10. Deaktivér sædekontaktafbryderen (tasten F4 på displayet).
11. Udfør arbejdet med håndsugeslangen.
12. Efter endt arbejde:
    a Sluk for arbejdshydraulikken.
    b Aktivér sædekontaktafbryderen.
13. Anbring sugeslangen med sugerøret i holderen og fastgør den med remmen med klemlås.

① Position gummiklap oppe

Obs

Normal fejefunktion

② Indsugningsåbning

14. Løft affaldsbeholderen, og vip gummiklappen op.
15. Sænk affaldsbeholderen.

Sisukord

1 Haakeseadmed tehasest 96
1.1 Pühkmemahuti haakeseade 96
1.1.1 Pühkmemahuti mahavõtmine 96
2.0.1 Pühkmemahuti paigaldamine..... 99
2.0.2 Pühkmemahuti tühjendamine 100
2.0.3 EL vastavusdeklaratsioon 100
2.0.4 Avariikäsitsuse hüdraulikaventiil 101
2.1 Lukustuse avamine / sulgemine..... 101
2.2 Haakeseade 2 harjaga pühkimissüsteem (tehasest).. 101
2.2.1 2-harjalise pühkimissüsteemi seadmevaade 101
2.2.2 Eeldused mahavõtmiseks / paigaldamiseks 101
2.2.3 2-harjalise pühkimissüsteemiga haakeseadme mahavõtmine 102
2.2.4 2-harjalise pühkimissüsteemiga haakeseadme paigaldamine 102
2.2.5 Hõlvatus imur-pühkimismasin 2-harjalise pühkimissüsteemiga 103
2.2.6 2-harjasüsteemi hooldustööd..... 104
2.2.7 Pühkimismustri seadistamine 104
2.2.8 Ladustamine 104
2.3 Haakeseade 3 harjaga pühkimissüsteem (tehasest).. 105
2.3.1 3-harjalise pühkimissüsteemi seadmevaade 105
2.3.2 Eeldused mahavõtmiseks / paigaldamiseks 105
2.3.3 3-harjalise pühkimissüsteemi mahavõtmine 105
2.3.4 3-harjalise pühkimissüsteemi paigaldamine 106
2.3.5 Hõlvatus imur-pühkimismasin 3-harjalise pühkimissüsteemiga 107
2.3.6 Kasutamine umbrohuharjana..... 107
2.3.7 Transpordikaitse 108
2.3.8 Hooldustööd..... 108
2.3.9 Pühkimismustri seadistamine 108
2.3.10 Ladustamine 109
2.4 Pühkimisrežiim..... 109
2.4.1 Sümbolid displeil pühkimisrežiimis..... 109
2.4.2 Ristmikufunktsioon..... 109
2.4.3 Heliisolatsiooni paigalduskomplekt (lisavarustus tehasest)..... 110
2.4.4 Puhtaveepaagi / taaskasutusveepaagi täitmine..... 110
2.4.5 Töötamine pihustusveega..... 110
2.4.6 Vee ringlussüsteem / taaskasutusrežiim..... 111
2.4.7 Pühkimine 111
2.4.8 Harjade vastusurumisrõhu pedaal 111
2.4.9 Pühkmemahuti täitetaseme kontrollimine 111
2.5 Hooldus ja jooksevremont..... 112
2.5.1 Imisuu ja imisüsteemi puhastamine 112
2.5.2 Mustavee / taaskasutusvee väljalaskmine..... 112
2.5.3 Taaskasutussüsteemi puhastamine 112
2.5.4 Puhuri puhastamine 113
2.5.5 Pühkmemahuti puhastamine 113
2.5.6 Sõiduki puhastamine 113
2.6 Eesmine jõutõstja 113
2.6.1 Nõuetekohane kasutamine 113
2.6.2 Eesmise jõutõstja paigaldamine 113
2.6.3 Eesmise jõutõstja mahavõtmine 114
2.7 Kinnitusraami paigalduskomplekt 115
2.8 Kõrgsurvepesuri haakeseade (tehasest) 115
2.8.1 Sümbolid displeil pühkimisrežiimis..... 115
2.8.2 Nõuetekohane kasutamine 115
2.8.3 Ohutusjuhised..... 116
2.8.4 Käsitsemine 116
2.8.5 Hooldus ja jooksevremont..... 116
2.8.6 Abi rikete korral 117
2.8.7 Tehnilised andmed 117
2.8.8 Paigaldusdeklaratsioon..... 117
2.9 Käsiimuri vooliku haakeseade (tehasest) 117
2.9.1 Töötamine käsiimuri voolikuga..... 118

1 Haakeseadmed tehasest

1.1 Pühkmemahuti haakeseade

Pühkmemahuti haakeseadet saab kasutada ainult koos Kärcheri harja-pühkimissüsteemi või küürimissüsteemiga. Neid haakeseadeid kirjeldatakse peatüki järel.

1.1.1 Pühkmemahuti mahavõtmine

Pühkmemahuti saab maha võtta ja eemale panna ainult siis, kui kasutatakse tugede paigalduskomplekti (lisavarustus). Kirjeldus on tehtud tugede paigalduskomplekti kasutades.

⚠ ***OHT***

Vigastusoht pühkmemahuti tõttu

Hoidke mahavõtmisel / paigaldamisel piisavat kaugust pühkmemahutist ja tugedest.

Hoidke piisavat vahekaugust ohupiirkonnani ja katkestage pühkmemahuti tõstmine / langetamine kohe, kui keegi siseneb ohupiirkonda.

Selle all töötades kindlustage ülestõstetud pühkmemahuti kindlustustugedega.

Võtke pühkmemahuti maha ainult täielikult tühjendatuna.

TÄHELEPANU

Vigastus- ja kahjustusoht

Asetage pühkmemahuti ainult tasasele ja siledale pinnale.

1. Tühjendage pühkmemahuti enne pühkmemahuti mahavõtmist. Vt peatükki “Pühkmemahuti tühjendamine”.

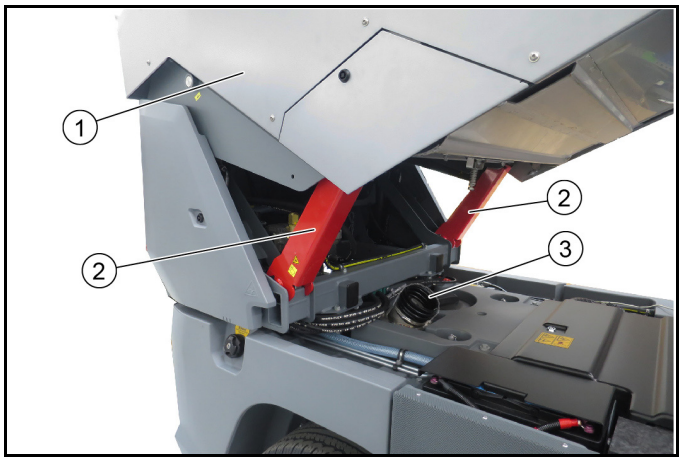

Joonis: Pühkmemahuti kindlustatud

① Pühkmemahuti
② Kindlustustugi
③ Tihendusmansett

2. Tõstke pühkmemahuti üles, kuni kindlustustoed saab ette klappida. Vt peatükki “Pühkmemahuti tühjendamine”.
3. Langetage pühkmemahuti kindlustustugedele.

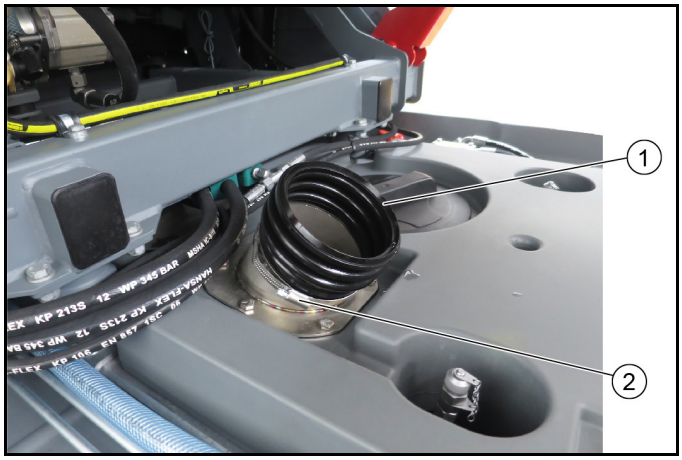

① Tihendusmansett
② Vooliku klamber

4. Monteerige tihendusmansett maha, selleks avage voolikuklamber (VM 7) ja tõmmake tihendusmansett maha.

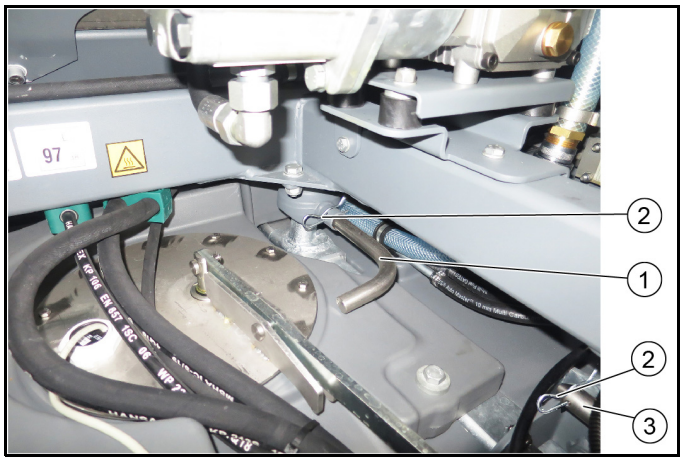

Joonis: Variant A 2 lühikese kindlustuspoldiga

① Eesmine kindlustuspolt, lühike
② Vedrupistik
③ Tagumine kindlustuspolt, lühike

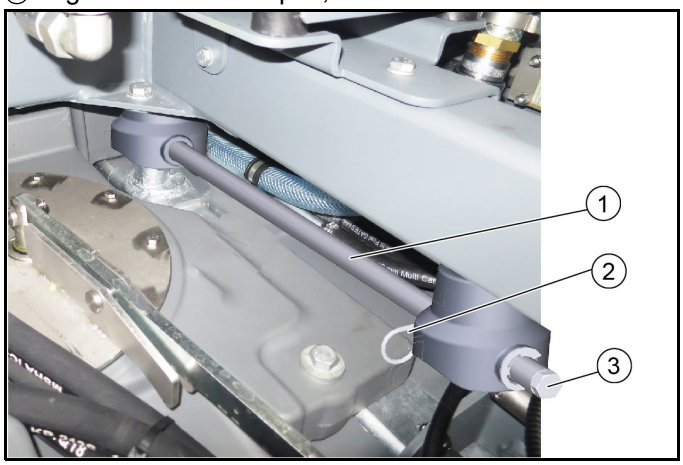

Joonis: Variant B pika kindlustuspoldiga

① Kindlustuspolt, pikk
② Vedrupistik
③ Kuuskantpolt

5. **Variant A:** Tõmmake eesmised kindlustuspoldid (vasakul ja paremal) välja, eelnevalt tõmmake vedrupistik välja.
6. **Variant B:** Tõmmake pikk kindlustuspolt (vasakul ja paremal) täielikult välja, eelnevalt tõmmake vedrupistik välja.
   a Väljatõmbamiseks kasutage löökväljatõmbajat (liugvasar)
   b Selleks keerake kuuskantpolt välja ja keerake löökväljatõmbaja olemasolevasse keermesse.
7. Tõstke pühkmemahuti veidi üles ja klappige kindlustustoed taha hoidmispositsiooni.
8. Laske pühkmemahuti täielikult alla.
9. Lülitage tagumine hüdraulika survevabaks, vt peatükki „Hüdrauliline survetustamine”.

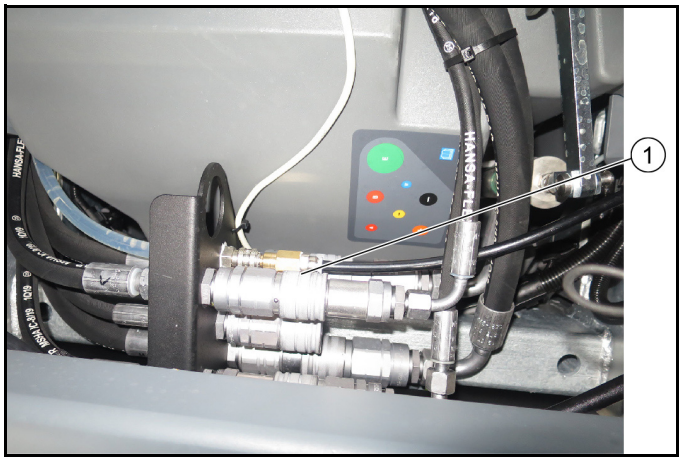

① Hüdraulikaühendused taga

10. Tõmmake pühkmemahuti hüdraulikavoolikud hüdraulikaühendustelt ära.

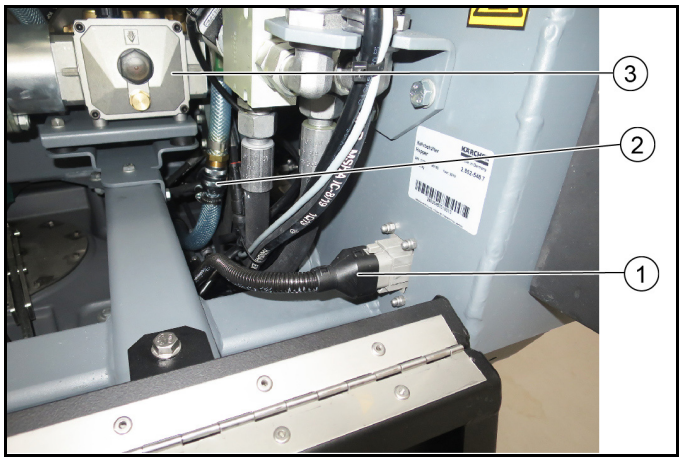

① Vooluvarustuse pistik
② Kõrgsurvepesuri veeühendus (lisavarustus)
③ Kõrgsurvepesur (optsioon)

11. Tõmmake vooluvarustuse pistik välja.
12. Lahutage tagurduskaamera kaabel (olemasolu korral).
13. Valikulise kõrgsurvepesuri korral: Lahutage veeühendus.
14. Pöörake küljekatted (vasakul ja paremal) väljapoole.

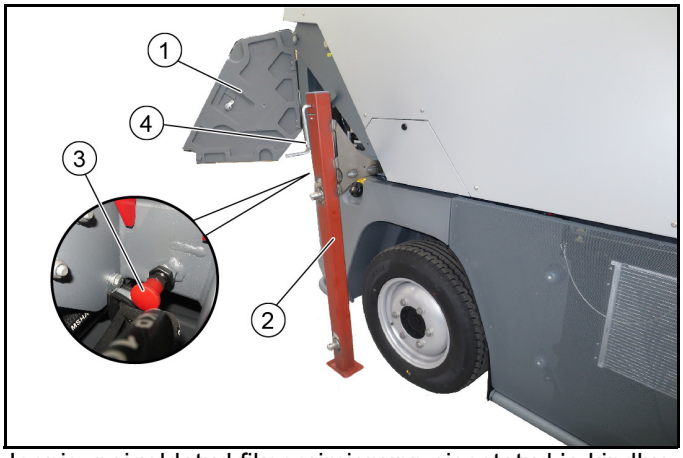

Joonis: paigaldatud fikseerimisnupp sisestatud ja kindlustatud toega

① Tagumine küljekate
② Tagumine tugi
③ Fikseerimisnupp (4x)
④ Vänt

15. **Tähelepanu**: Enne tugede sisselükkamist tuleb kõik 4 fikseerimisnuppu (paigalduskomplekti „Toed” tarne-

komplekt) paigaldada ühekordselt pühkmemahutile vasakule ette ja taha ning paremale ette ja taha, reguleerida ja kontramutritega kindlustada. Vt selle peatüki lõppu “Fikseerimisnuppude monteerimine”.

16. Lükake tagumised toed (vasakul ja paremal) lõpuni, sisselükkamiseks tõmmake samal ajal punane fikseerimisnupp välja. Lukustamiseks laske fikseerimisnupp lahti. Kindlustuspolt haakub lukustamisel tugede avadesse. Kontrollige tugede kindlat lukustumist.
17. Paigaldage ja kindlustage eesmised toed nagu tagumiste tugede puhul juba kirjeldatud.

Märkus

Eesmised toed on tähistatud ja sobivad ainult vastavale küljele.

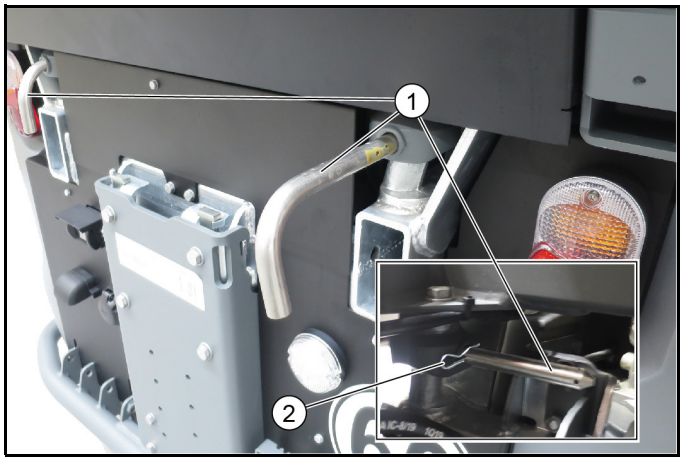

Joonis: Variant A 2 lühikese kindlustuspoldiga

① Tagumine kindlustuspolt, lühike
② Vedrupistik

Joonis: Variant B pika kindlustuspoldiga

① Kindlustuspolt, pikk
② Kuuskantpolt

18. **Variandi A korral:** Vändake tagumised toed üles, kuni kindlustuspoldid saab tagant välja tõmmata.
19. Vedrupistiku väljatõmbamiseks avage eelnevalt pühkmemahuti tagaluuk. Tagaluuk on saadaval 2 erinevas teostuses.
    a Variant 1: Tagaluugi saab avada 4-kant-võtmega.
    b Variant 2: Tagaluuk on kruvitud plekkdetail, eemaldage kas 4 kruvi või tõmmake vedrusplint küljeava kaudu välja.
20. Tõmmake vedrupistik välja.
21. Tõmmake lühike kindlustuspolt (vasakult ja paremalt) välja.
22. **Variandi B korral:** Kontrollige, kas pikk kindlustuspolt on juba täielikult välja tõmmatud, kui jah, siis pole vaja midagi teha.

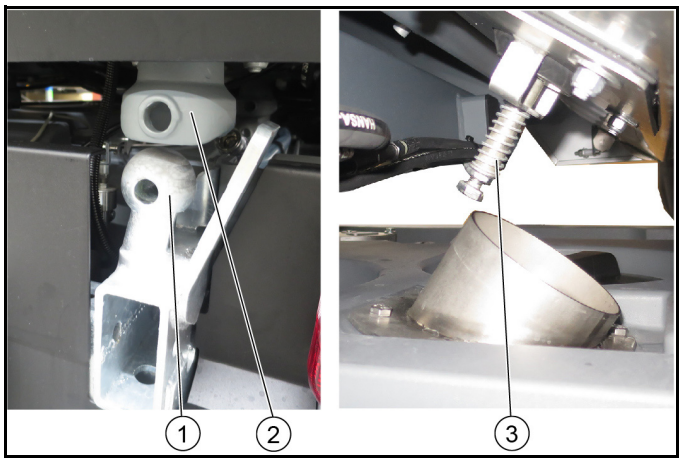

① Kuulipesad
② Pühkmemahuti
③ Taaskasutusvee ventiil

23. Vändake toed vaheldumisi ees ja taga (vasakul ja paremal) üles:
    a kuni pühkmemahuti on kuulipesade kohal vaba.
    b kuni taaskasutusvee ventiil on vaba.
    c Pidage silmas, et pühkmemahuti ei vajutaks ees vastu kabiini.
24. Pühkmemahuti asetseb nüüd vabalt tugedel.

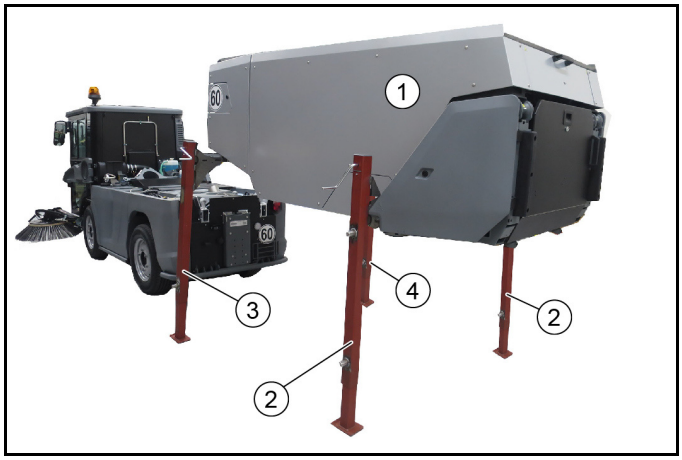

Sümboolne joonis: Pühkmemahuti tugedel

① Pühkmemahuti
② Tagumine tugi (2x)

Märkus

Toed on identsed

③ Eesmine tugi vasakul

Märkus

Tugi on märgistatud vasakule

④ Eesmine tugi paremal

Märkus

Tugi on märgistatud paremale

25. Sõitke sõidukiga ettevaatlikult pühkmemahuti alt välja.

Fikseerimisnuppude monteerimine (4x)

Fikseerimisnupud 6.321-295.0 on osa paigalduskomplektist “Toed”

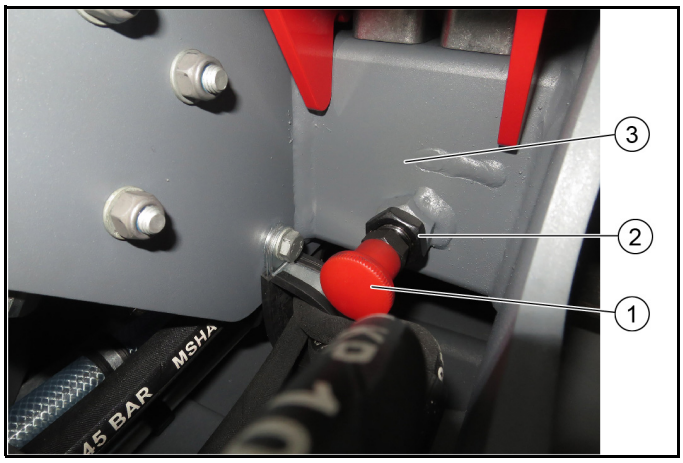

① Fikseerimisnupp
② Kontramutter
③ Pühkmemahuti raam toe sisselükkamiseks

- Keerake fikseerimisnupp raami keevitatud mutri keermesse ja reguleerige:
  a Õige seadistuse korral vabastab tõmmatud fikseerimisnupu polt tugede sisselükkesüsteemi.
  b Kindlustage kontramutriga.

2.0.1 Pühkmemahuti paigaldamine

⚠ ***OHT***

Vigastusoht pühkmemahuti tõttu

Hoidke mahavõtmisel / paigaldamisel piisavat kaugust pühkmemahutist ja tugedest.

Hoidke piisavat vahekaugust ohupiirkonnani ja katkestage pühkmemahuti tõstmine / langetamine kohe, kui keegi siseneb ohupiirkonda.

Selle all töötades kindlustage ülestõstetud pühkmemahuti kindlustustugedega.

TÄHELEPANU

Vigastus- ja kahjustusoht

Paigaldage pühkmemahuti ainult tasasele ja siledale pinnale.

Kontrollige paigaldamisel kuulipesade ja kindlustuspoltide korrektset asetust.

Vajaduse korral kutsuge pühkmemahuti paigaldamisel appi teine inimene (juhendaja).

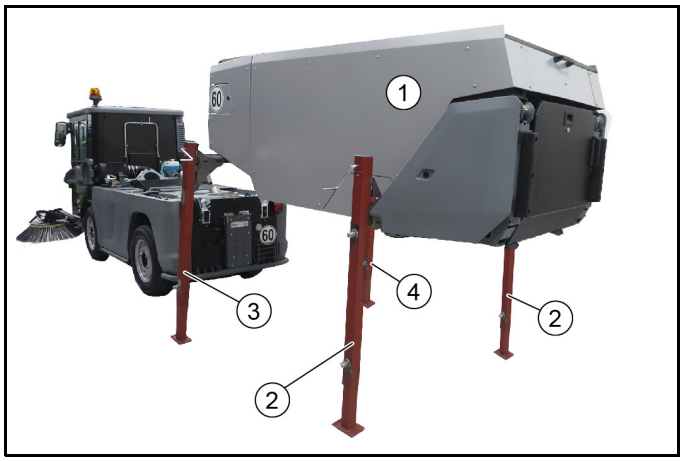

Joonis: Pühkmemahuti tugedel

① Pühkmemahuti
② Tagumine tugi (2x)
③ Eesmine tugi vasakul
④ Eesmine tugi paremal

Pühkmemahuti paigaldatakse sõiduki külge mahavõtmisele vastupidises järjekorras, seetõttu puudub siin näitlik kujutis.

1. Sõitke sõidukiga ettevaatlikult pühkmemahuti alt sisse.
   a Küljekatted peavad olema vasakul ja paremal avatud.
2. Langetage pühkmemahuti tugede väntadega, kuni pühkmemahuti asetseb kindlalt 4 kuulipesas. Vajaduse korral kaasake teine inimene.

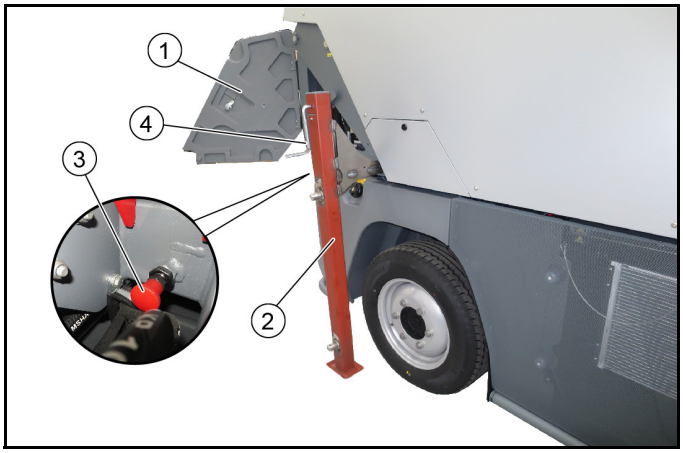

① Küljekate
② Tugi
③ Fikseerimisnupp
④ Vänt

3. Tõmmake fikseerimisnuppu ja vabastage tugede lukusti, tõmmake toed (4x) välja.
4. Pistke tagumised kindlustuspoldid (vasakul ja paremal) sisse ning kindlustage vedrupistikutega.
5. Lülitage tagumine hüdraulika survevabaks, vt peatükki „Hüdrauliline survetustamine”.
6. Ühendage pühkmemahuti hüdraulikavoolikud külge (pidage silmas värve).
7. Ühendage vooluvarustuse pistik.
8. Valikulise kõrgsurvepesuri korral: Ühendage veeühendus.
9. Tõstke pühkmemahuti üles ja kindlustage see kindlustustugedega.
10. Monteerige tihendusmansett.
11. Pistke eesmised kindlustuspoldid (vasakul ja paremal) sisse ning kindlustage vedrupistikutega.
12. Laske pühkmemahuti täielikult alla. Klappige eelnevalt kindlustustoed sisse.
13. Pühkmemahuti on nüüd sõidukile paigaldatud.
14. Valige displeil vastav programm >Pühkimine<.

2.0.2 Pühkmemahuti tühjendamine

⚠ ***ETTEVAATUS***

Ümberkukkumisoht

Tühjendage pühkmemahutit ainult tugeval tasasel aluspinnal.

Pidage kuhjadel ja rampidel tühjendamisel kinni ohutusvahekaugusest.

⚠ ***ETTEVAATUS***

Oht eemaleveeremise tõttu

Viige sõidusuunahoob tühjendamiseks neutraalasendisse. Vajutage seisupidurit.

⚠ ***ETTEVAATUS***

Vigastusoht

Lülitage enne pühkmemahuti tühjendamist imipuhur välja.

⚠ ***ETTEVAATUS***

Vigastusoht

Tehke kindlaks, et tühjendusprotsessi vältel ei viibi pühkmemahuti pööramispiirkonnas inimesi ega loomi.

⚠ ***ETTEVAATUS***

Muljumisoht

Ärge pistke jäsemeid tühjendusmehaanika hoovastikku.

⚠ ***ETTEVAATUS***

Tuleoht

Tehke tühjendamisel kindlaks, et tühjenduspiirkonnas pole süttivat materjali (nt lehed ...).

① Pühkmemahuti tühjendusasend
② Käsiimuvooliku paigalduskomplekt (suvand)

1. Kui sõidukile on paigaldatud käsiimuvooliku paigalduskomplekt, siis klappige see enne tühjendamist küljele ja kindlustage. Vt peatükki “Käsiimuvooliku haakeseade”.
2. Juhtige sõiduk aeglases transpordimooduses tühjendusasendisse.
3. Peatage sõiduk.
4. Viige sõidusuunahoob neutraalasendisse (keskmine asend).
5. Lülitage sisse hüdraulikasüsteem (PTO).

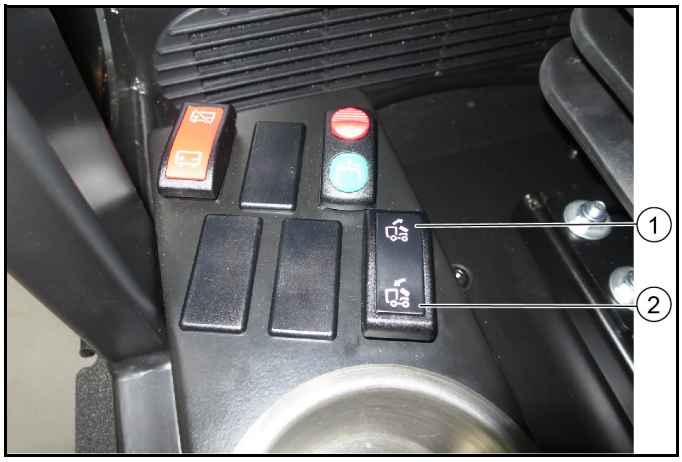

① Lüliti asend pühkmemahuti tõstmine / tühjendamine
② Lüliti asend pühkmemahuti langetamine

6. Vajutage lülitit.
7. Tühjendage pühkmemahuti.

   Juhis

   Tõstke pühkmemahuti alati täielikult kuni lõpp-asendini üles.

   Vajaduse korral puhastage nakkuvad saasteained mustusekaabitsa (suvand) ja veega maha. Vt peatükki „Pühkmemahuti puhastamine“

Tehnilised andmed		
Pühkmemahuti maht (bruto)	l (m^3)	2500 (2,5)

2.0.3 EL vastavusdeklaratsioon

Käesolevaga deklareerime, et alljärgnevalt nimetatud masin vastab oma kontseptsiooni ja koosteliigi põhjal ning meie poolt turule viidud teostuses EL direktiivide asjaomastele põhilistele ohutus- ja tervisenõuetele. Masinal meiega kooskõlastamata muudatuste teostamisel kaotab käesolev deklaratsioon kehtivuse.

Toode: Pühkimismasin

Tüüp: PF-E (MC 250)

Asjaomased EÜ direktiivid

2006/42/EÜ (+2009/127/EÜ)

2014/30/EL

2000/14/EÜ

Kohaldatud harmoneeritud normid

EN 13019

CISPR 12

Kohandatud vastavushindamismenetlus

2000/14/EÜ: Lisa V

Helivõimsustase dB(A)

MC 250 Euro 6

Mõõdetud: 106

Garanteeritud: 108

99 *mit optionalem Anbausatz Schalldämmung (ab Werk)

MC 250 Stufe V

Mõõdetud: 105

Garanteeritud: 108

99 *mit optionalem Anbausatz Schalldämmung (ab Werk)

Allakirjutanud tegutsevad juhatuse ülesandel ja volitusega.

H. Jenner
Chairman of the Board of Management

i.V. S. Reiser
Director Regulatory Affairs & Certification

Dokumentatsioonivolinik:
S. Reiser
Alfred Kärcher SE & Co. KG
Alfred-Kärcher-Str. 28 - 40
71364 Winnenden (Germany)
Tel: +49 7195 14-0
Faks: +49 7195 14-2212
Winnenden, 2020/01/01

2.0.4 Avariikäsitsuse hüdraulikaventiil

Avariikäsitsus on vajalik järgmiste tegevuste jaoks:

- Pühkmemahuti tõstmine / langetamine, kui seadme hüdraulika on nt mootori väljalangemise tõttu välja langenud.

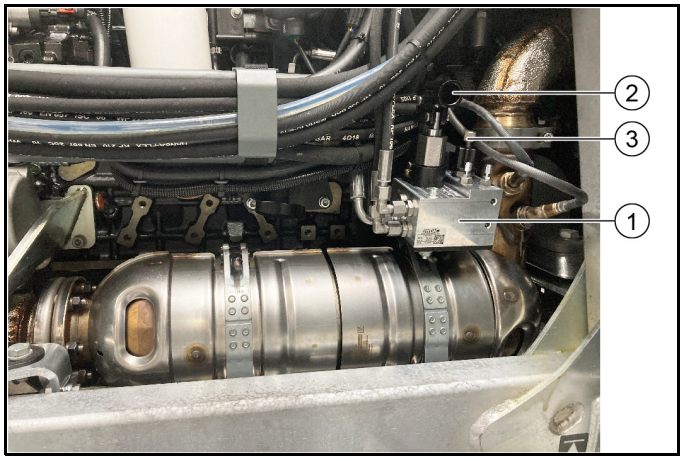

① Avariikäsitsuse hüdraulikaventiil
② Käsipump
③ Pöidlakruvi

1. Väljalülitatud mootori korral: Keerake pöidlakruvi vastavasse asendisse, pühkmemahuti saab üles tõsta või alla lasta.
2. Vajutage käsipumpa käsitoruga, see asub kaassõitjaistme all asuvas kastis.
3. Enne mootoriruumis tööde alustamist kindlustage ülestõstetud pühkmemahuti vasakul ja paremal punaste kindlustustugedega (tõstesilindritel).

2.1 Lukustuse avamine / sulgemine

Lukustus on ette nähtud haakeseadmete (nt pühkimissüsteem, eesmine jõutõstja) kindlustamiseks. Tegemist on kollase hoovaga, mis asub vasakul ja paremal esiratta ees asuvas piirkonnas.

⚠ ***ETTEVAATUS***

Õnnetusoht

Kontrollige lukustust iga paigalduse korral õige seadistuse suhtes.

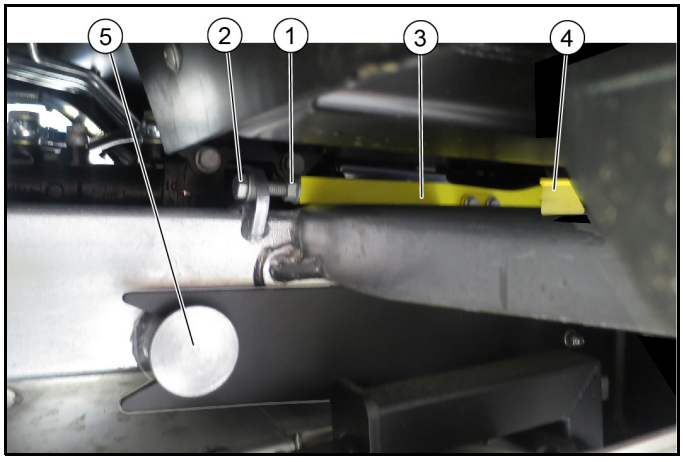

① Kontramutter
② Polt
③ Lukustushoob, kollane
④ Käepide
⑤ Sõiduki / haakeseadise toetuspunkt

1. **Lukustuse avamine**
   a Vabastage kontramutter.
   b Keerake vasakpoolse ja parema lukustushoova kruvi umbes 1 cm võrra lahti. Lukustus avaneb.
   c Tõstke lukustushoob külgkäepidemest üles ja lükake see siis tagasi. Haakeseadme saab eemaldada.
2. **Lukustuse sulgemine**
   a Sisestage haakeseadme kinnitusvarras kuni lõpuni välja.
   b Lükake kinnitusvarrast ettepoole.
   c Pingutage kruvi, kontrollige, kas haakeseade on kindlalt fikseeritud.
   d Pingutage kontramutter kinni.

2.2 Haakeseade 2 harjaga pühkimissüsteem (tehasest)

2.2.1 2-harjalise pühkimissüsteemi seadmevaade

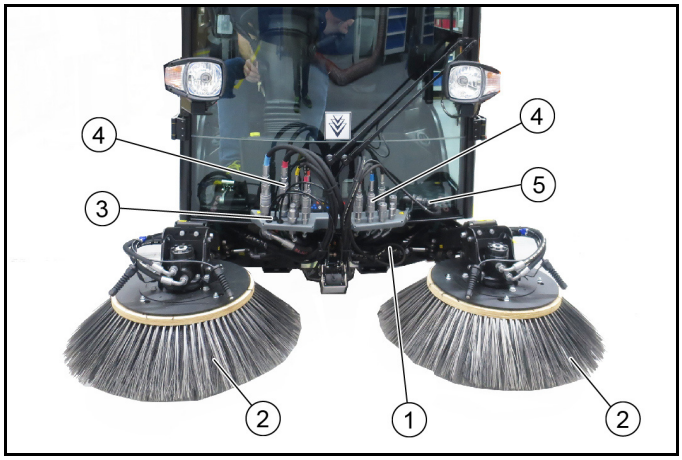

Joonis: Pühkimissüsteem paigaldatud

① 2-harjaline pühkimissüsteem imisuuga
② Külghari
③ Veevõtuühendus
④ Hüdraulikaühendus
⑤ Haakeseadmete toiteallikad

2.2.2 Eeldused mahavõtmiseks / paigaldamiseks

Pühkimissüsteemi mahavõtmiseks/ paigaldamiseks on vaja vahetuskäru.

Märkus

Optsionaalsed tarvikud, tellimisnr 2.852-862.0

1 Pange sõiduk tasasel pinnal seisma.
2 Harjasüsteem peab mahavõtmiseks / sõidukile paigaldamiseks asuma vahetuskärul. Kasutage mahavõtmiseks / paigaldamiseks tõstukit.
3 Displeil peab olema valitud vastav programm >Pühkimine<.

2.2.3 2-harjalise pühkimissüsteemiga haakeseadme mahavõtmine

Pühkimissüsteemi mahavõtmist kirjeldatakse valikuliselt saadavaloleva vahetuskäruga.

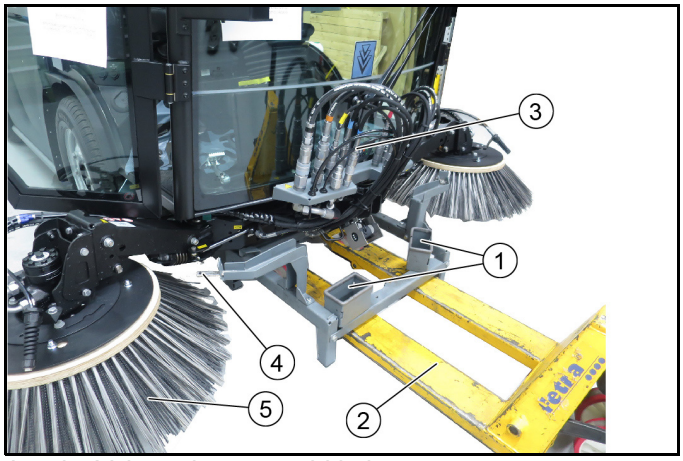

Joonis: Vahetuskäruga pühkimissüsteem

① Hüdraulikavooliku liitmike kinnituspesa vahetuskärul
② Tõstuk
③ Hüdraulikavooliku liitmikud sõidukil
④ Külgharja kinnituspesa
⑤ Külghari

1. Peatage sõiduk tasasel tugeval aluspinnal ja kindlustage eemaleveeremise vastu.
2. Sõidutage vahetuskäru tõstukiga sõiduki alusesse asendisse.
3. Viige külghari ükshaaval külgharja kinnituspessa ja langetage see õigesse asendisse.
4. Lülitage hüdraulika ees survevabaks. Vt peatükki “Hüdraulikasüsteemi survetustamine”.
5. Tõmmake hüdraulikavoolikud, veeühendused ja voolu-varustus ära ning hoidke neid vahetuskäru kinnituspesas.
6. Vabastage imisuul olev imivoolik (voolikuklamber).
7. Avage lukustid (vasakul ja paremal). Vt peatükki „Lukusti avamine / sulgemine“.
8. Sõidutage imisuuga pühkimissüsteemiga vahetuskäru välja.
9. Tõstke ja kindlustage pühkmemahuti.

① Klappsplint (kaitse)
② Imivoolikuga hoidik
③ Veeühendused

10. Vabastage hoidikul olev kaitse.
11. Vabastage mõlemad veeühendused.
12. Tõmmake paigaldatud imivoolikuga hoidik ülespoole välja.
13. Hoidke pühkimissüsteemi kindlas ja kuivas kohas.

2.2.4 2-harjalise pühkimissüsteemiga haakeseadme paigaldamine

Pühkimissüsteemi paigaldamist kirjeldatakse valikuliselt saadavaloleva vahetuskäruga. Displeil peab olema valitud vastav programm >Pühkimine<.

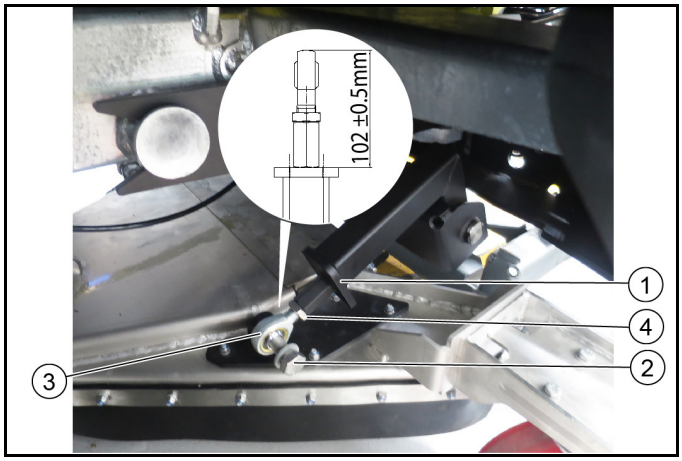

① Kanduriühendus
② Polt
③ Silmapolt
④ Vastumutter

1. Esmakordsel paigaldamisel paigaldage imisuu pühkimissüsteemi külge, kinnitades selleks kanduriühenduse imisuule (vasakule / paremale) ja reguleerides seda (102 ± 0,5 mm).

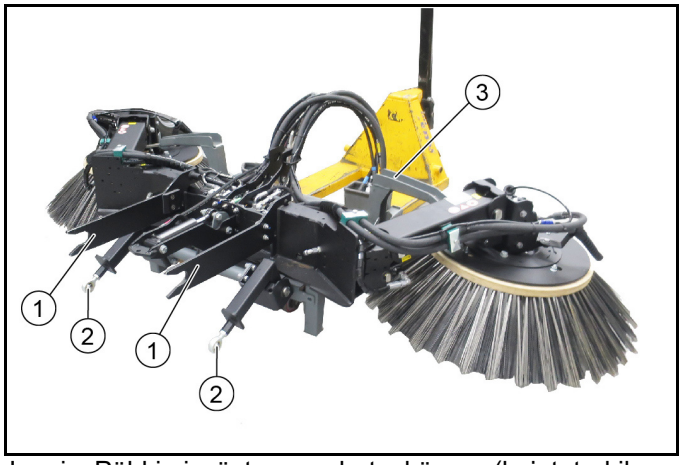

Joonis: Pühkimissüsteem vahetuskäruga (kujutatud ilma imisuuta)

① Kinnitushaar
② Sõiduki kanduriühendus imisuuga
③ Vahetuskäru

Pühkimissüsteemi paigaldatakse sõiduki külge mahavõtmisele vastupidises järjekorras, seetõttu puudub siin osaliselt näitlik kujutis.

2. Peatage sõiduk tasasel tugeval aluspinnal ja kindlustage eemaleveeremise vastu.
3. Valige displeil vastav programm >Pühkimine<.
4. Avage lukustid (vasakul ja paremal). Vt peatükki „Lukusti avamine / sulgemine“.
5. Positsioneerige tõstukiga vahetuskäru koos sellel asuva pühkimissüsteemiga ja sõidukile paigaldatud imisuuga.

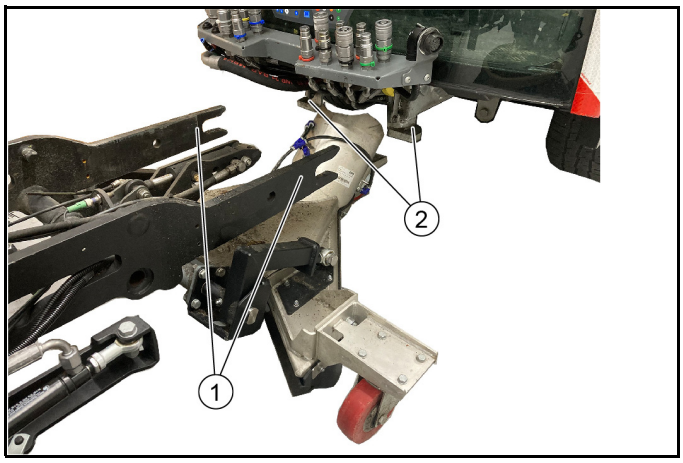

① Kinnitushaar
② Pesa sõidukil

6. Liigutage kinnitushaarad (vasakul /paremal) sõidukile lõpuni ettenähtud kinnituspessa. Kontrollige enne lukustamist õiget asetust.
7. Sulgege lukusti (kruvi) ja fikseerige sellega haakeseade.
8. Tõstke ja kindlustage pühkmemahuti.
9. Juhtige mõlemad veeühendused ülespoole.
10. Juhtige paigaldatud imivoolikuga hoidik alla imisuuni ja lukustage.
11. Paigaldage imivoolik imisuu külge (voolikuklamber).
12. Lülitage hüdraulika ees survevabaks. Vt peatükki “Hüdraulikasüsteemi survetustamine”.

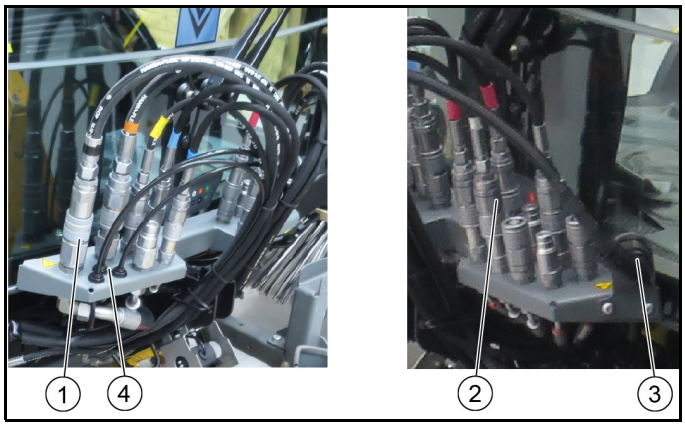

① Hüdraulikaühendused paremal
② Hüdraulikaühendused vasakul
③ Vooluvarustus
④ Veeühendused

13. Ühendage hüdraulikavoolikud külge, järgige hüdraulikavoolikute ühendusvärve.
14. Ühendage (pistke) veevoolikud külge.
15. Pistke harjasüsteemi elektriühenduse pistik vooluvarustusse.
16. Tõstke külgharjad üksikult üles ja sõidutage välja.
17. Sõidutage vahetuskäru välja.
18. Laske pühkmemahuti täielikult alla.

2.2.5 Hõlvatus imur-pühkimismasin 2-harjalise pühkimissüsteemiga

Märkus

Näidud lülitites põlevad, kui need on sisse lülitatud.

① **Juhtkang vasakul**
Variant 1
– Juhtkang ette: Langetage mõlemad harjahaarad ja lülitage pühkehari sisse
– Juhtkang taha: Tõstke mõlemad harjahaarad üles ja lülitage pühkehari välja
– Juhtkang vasakule/paremale: Pöörake vasakut harjahaara
Variant 2
– Juhtkang ette: Langetage vasak harjahaar ja lülitage pühkehari sisse
– Juhtkang taha: Tõstke vasak harjahaar üles ja lülitage pühkehari välja
– Juhtkang vasakule/paremale: Pöörake vasakut harjahaara

② **Juhtkang paremal**
Variant 1
– Juhtkang ette: Langetage mõlemad harjahaarad ja lülitage pühkehari sisse
– Juhtkang taha: Tõstke mõlemad harjahaarad üles ja lülitage pühkehari välja
– Juhtkang vasakule/paremale: Pöörake paremat harjahaara
Variant 2
– Juhtkang ette: Langetage parem harjahaar ja lülitage pühkehari sisse
– Juhtkang taha: Tõstke parem harjahaar üles ja lülitage pühkehari välja
– Juhtkang vasakule/paremale: Pöörake paremat harjahaara

③ Imisuu ülestõstmine / langetamine

Märkus

Vajutage nuppu kauem kui 2 sekundit, imisuu on tõstetud asendis

④ Hüdraulikasüsteem sisse / välja
⑤ Klahv on hõlvamata
⑥ Parema harjapea kaldeseaduri klahv (suvand)

Märkus

Kalde reguleerimine toimub seejärel parema juhtkangi abil

⑦ Veeringlusfunktsioon sisse / välja (taaskasutusvesi)

Märkus

Vajutage kauem kui 2 sekundit, vee annust saab reguleerida

⑧ Imipuhur sisse / välja
⑨ Funktsioon ECO
Lülitab sisse kogu tööprogrammi.

Jõuväljavõtt (külghari, imipuhur), puhas vesi, veeringlus (taaskasutusvesi)

⑩ Veepump puhas vesi sisse / välja

(A) Pühkeharja pööretearvu valik, vasakul ja paremal ühiselt

(B) Klahv on hõlvamata

(C) Mootori pööretearv
väärtuste seadistamiseks vajutage

Märkus

Seadistatud mootori pööretearvust sõltub imemisvõimsus.

- 1400 1/min kerged pühkmed
- 1550 1/min normaalne määrdumine
- 1700 1/min tugev, raske määrdumine

(D) hõlvamata

(E) Klahv, vasaku ja parema külgharja koormuse vähendamine

(F) Mäluklahv
vajutage seadistatud väärtuste või programmide salvestamiseks

(G) Pöördnupp
vajutage seadistatud väärtuste muutmiseks

2.2.6 2-harjasüsteemi hooldustööd

1 Olemasolevad määrdekohad (määrdeniplid) on tähistatud.
Määrige iga päev tavalise mitmeotstarbelise määrdega.

2 Kontrollige pühkeharja mähkunud nööride ja lintide suhtes, vajaduse korral eemaldage need.

3 Hoidke hüdraulikaühendused puhtana ja kontrollige neid iga nädal tiheduse suhtes.

4 Kontrollige pühkeharja kulumise ja kahjustuste suhtes, vajaduse korral asendage uuega.

2.2.7 Pühkimismustri seadistamine

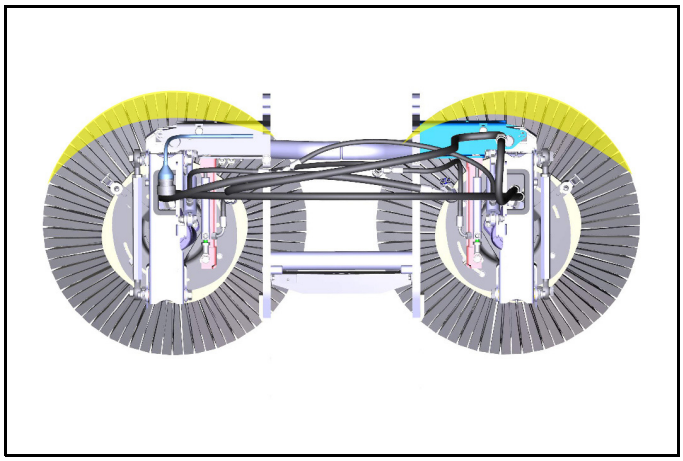

1. Seadistage pühkimismuster nagu joonisel kujutatud.
Vasakul: Kell 9:00 - 14:00
Paremal: Kell 10:00 - 15:00

Küljekalde seadistamine

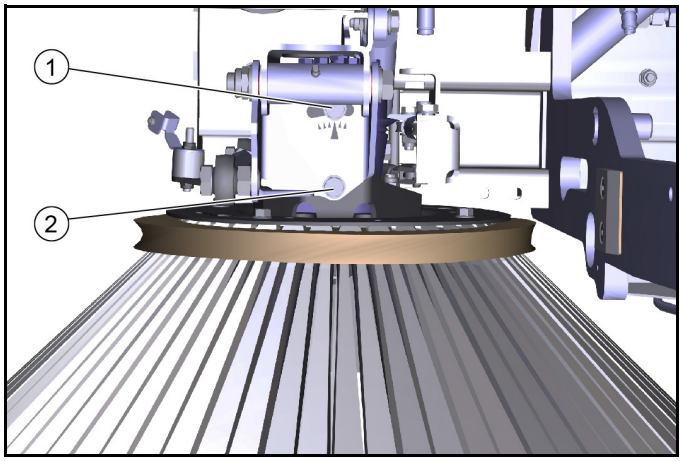

① Polt 1
② Polt 2

2. Vabastage poldid.
3. Seadistage küljekalle poldi 1 pöördepunkti kaudu.
4. Keerake poldid kinni.

Peakalde ette seadistamine

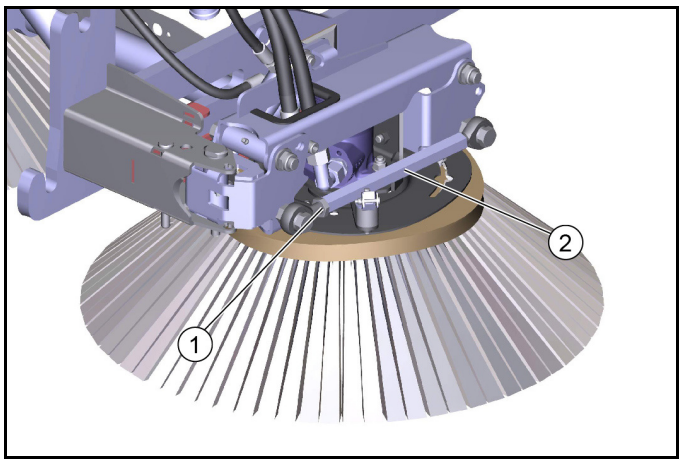

① Kontramutter
② Kuuskant

5. Vabastage kontramutter.
6. Seadistage peakalle kuuskandi kaudu.
7. Keerake kontramutter kinni.

Harjade vastusurumisrõhu seadistamine

8. Harjasüsteemil on harjakoormuse hüdrauliline vähendussüsteem.

2.2.8 Ladustamine

⚠ ***HOIATUS***

Vigastus- ja kahjustusoht

Pidage silmas seadme kaalu.

TÄHELEPANU

Kahjustusoht

Hoidke paigalduskomplekti kaitstud, tasases ja kuivas kohas. Pidage silmas, et pühkeharjad on koormusest vabastatud.

1. Hoidke sõidukilt mahavõetud pühkimissüsteemi vahetuskärul.
2. Pidage sõidukile paigaldamisel silmas, et pühkeharjad on koormusest vabastatud.

2.3 Haakeseade 3 harjaga pühkimissüsteem (tehasest)

2.3.1 3-harjalise pühkimissüsteemi seadmevaade

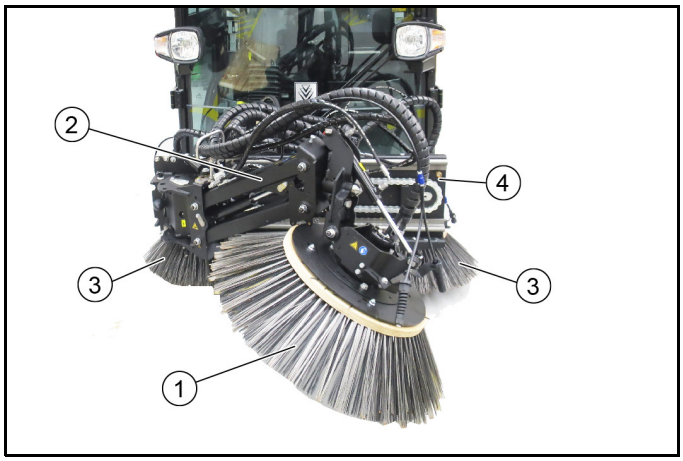

① Esihari
② Esiharja haar
③ Külgharjad (2-harjaline pühkimissüsteem)
④ Lineaarmoodul (kelk)

2.3.2 Eeldused mahavõtmiseks / paigaldamiseks

Pühkimissüsteemi mahavõtmiseks/ paigaldamiseks on vaja vahetuskäru.

Märkus

Optsionaalsed tarvikud, tellimisnr 2.852-862.0

1 Pange sõiduk tasasel pinnal seisma.
2 Harjasüsteem peab mahavõtmiseks / sõidukile paigaldamiseks asuma vahetuskärul. Kasutage mahavõtmiseks / paigaldamiseks tõstukit.
3 Displeil peab olema valitud vastav programm >Pühkimine<.

2.3.3 3-harjalise pühkimissüsteemi mahavõtmine

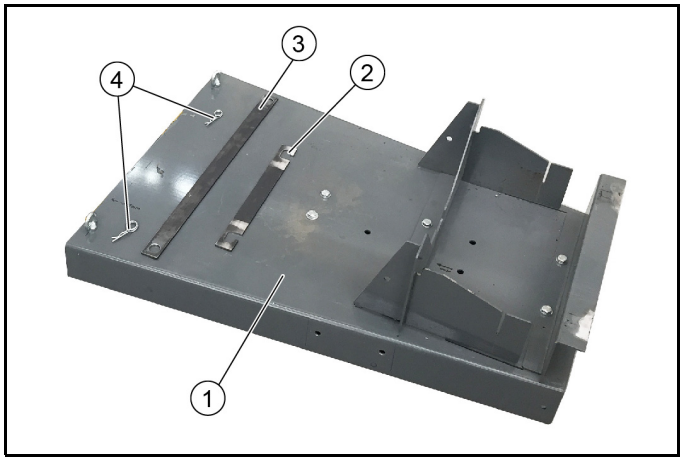

① Vahetuskäru 2.852-862.0
② Kindlustusplekk lühike
③ Kindlustusplekk pikk
④ Kindlustusklambrid (2x)

1. Teostage 3-harjalise pühkimissüsteemi mahavõtmine optsionaalselt saadavaloleva vahetuskäruga.
2. Peatage sõiduk tasasel tugeval aluspinnal ja kindlustage eemaleveeremise vastu.

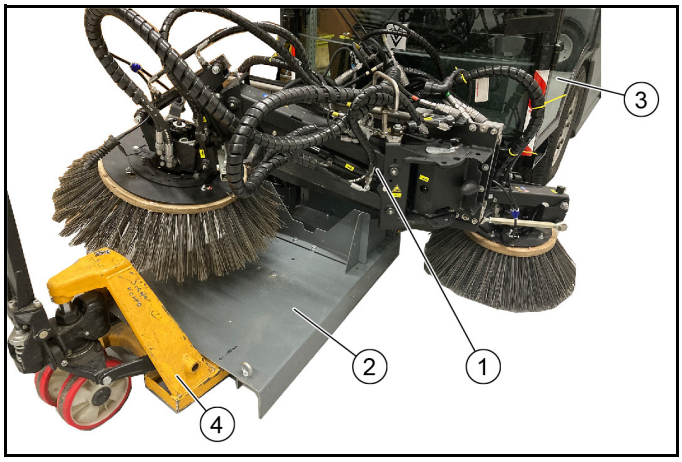

① 3-harjaline pühkimissüsteem
② Vahetuskäru
③ MC 250
④ Tõstuk

3. Sõidutage vahetuskäru tõstukiga sõiduki alusesse asendisse.
4. Viige külghari ükshaaval külgharja kinnituspessa ja langetage see õigesse asendisse.

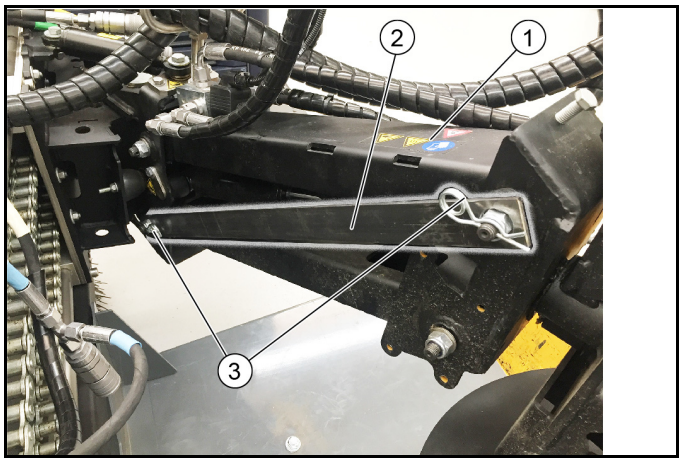

① Esiharja harjahaar
② Kindlustusplekk pikk
③ Kindlustusklamber

5. Kindlustage esiharja harjahaar kindlustuspleki ja kindlustusklambriga.

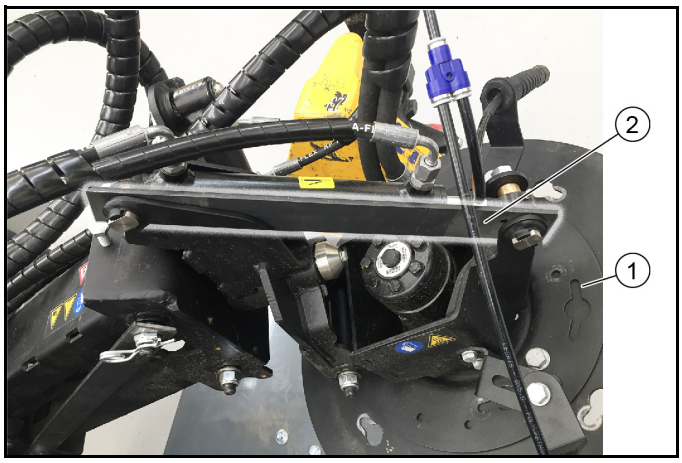

① Esihari
② Kindlustusplekk lühike

6. Kindlustage esihari kindlustusplekiga.
7. Lülitage hüdraulika ees survevabaks. Vt peatükki “Hüdraulikasüsteemi survetustamine”.

8. Tõmmake hüdraulikavoolikud, veeühendused ja voolu-varustus ära ning hoidke neid vahetuskäru kinnituspesas.
9. Vabastage imisuul olev imivoolik (voolikuklamber).
10. Avage lukustid (vasakul ja paremal). Vt peatükki „Lukusti avamine / sulgemine“.
11. Sõidutage 3-harjaline pühkimissüsteem välja.
12. Tõstke ja kindlustage pühkmemahuti.

① Klappsplint (kaitse)
② Imivoolikuga hoidik
③ Veeühendused

13. Vabastage hoidikul olev kaitse.
14. Vabastage mõlemad veeühendused.
15. Tõmmake paigaldatud imivoolikuga hoidik ülespoole välja.
16. Hoidke pühkimissüsteemi kindlas ja kuivas kohas.

2.3.4 3-harjalise pühkimissüsteemi paigaldamine

1. Teostage pühkimissüsteemi paigaldamine optsionaalselt saadavaoleva vahetuskäruga. Sõiduki displeil peab olema valitud vastav programm >Pühkimine<.

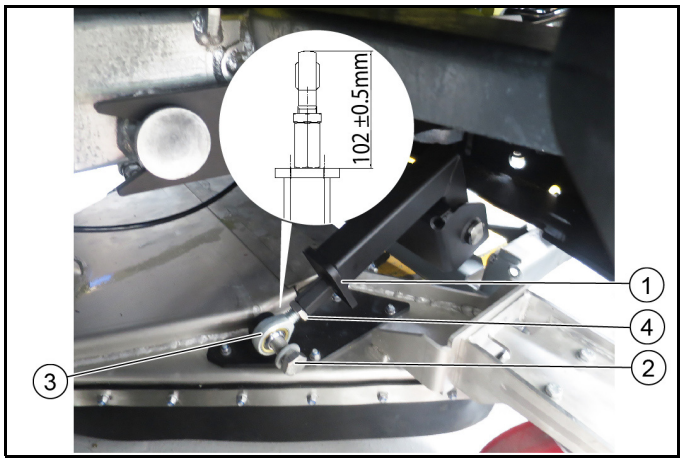

① Kanduriühendus
② Polt
③ Silmapolt
④ Vastumutter

2. Esmakordsel paigaldamisel paigaldage imisuu pühkimissüsteemi külge, kinnitades selleks kanduriühenduse imisuule (vasakule / paremale) ja reguleerides seda (102 ± 0,5 mm).

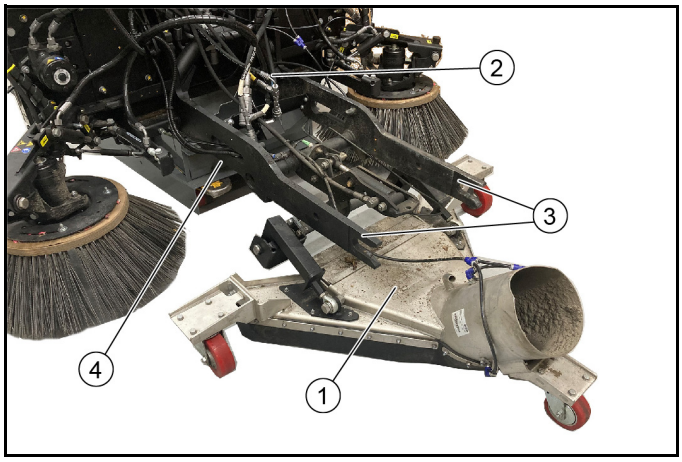

① Imisuu
② 3-harjaline pühkimissüsteem
③ Kinnitushaar
④ Vahetuskäru

3. Peatage sõiduk tasasel tugeval aluspinnal ja kindlustage eemaleveeremise vastu.
4. Valige sõiduki displeil vastav programm >Pühkimine<.
5. Avage lukustid (vasakul ja paremal). Vt peatükki „Lukusti avamine / sulgemine“.
6. Positsioneerige tõstukiga vahetuskäru koos sellel asuva pühkimissüsteemiga ja sõidukile paigaldatud imisuuga.

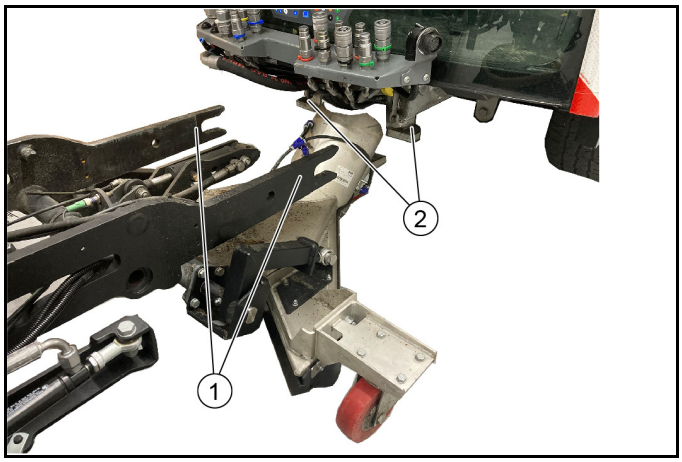

① Kinnitushaar
② Pesa sõidukil

7. Liigutage kinnitushaarad (vasakul /paremal) sõidukile lõpuni ettenähtud kinnituspessa. Kontrollige enne lukustamist õiget asetust.
8. Sulgege lukusti (kruvi) ja fikseerige sellega haakeseade.
9. Tõstke ja kindlustage pühkmemahuti.
10. Juhtige mõlemad veeühendused ülespoole.
11. Juhtige paigaldatud imivoolikuga hoidik alla imisuuni ja lukustage.
12. Paigaldage imivoolik imisuu külge (voolikuklamber).
13. Lülitage hüdraulika ees survevabaks. Vt peatükki “Hüdraulikasüsteemi survetustamine”.

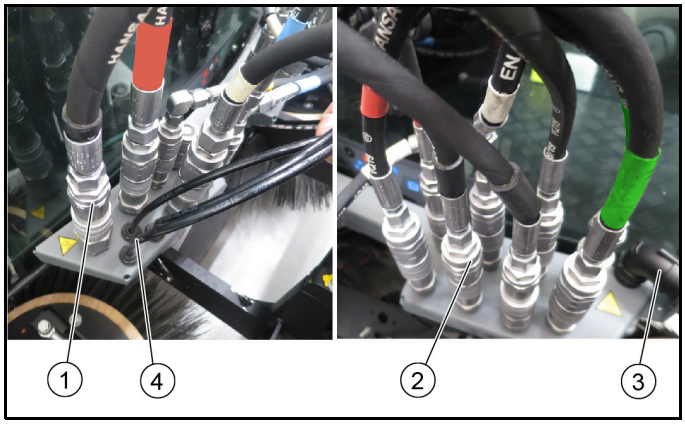

① Hüdraulikaühendused paremal
② Hüdraulikaühendused vasakul
③ Vooluvarustus
④ Veeühendused

14. Ühendage hüdraulikavoolikud külge, järgige hüdraulikavoolikute ühendusvärve.
15. Ühendage (pistke) veevoolikud külge.
16. Pistke harjasüsteemi elektriühenduse pistik vooluvarustusse.
17. Eemaldage mõlemad kindlustusplekid esiharja haaralt ja esiharjalt.
18. Tõstke külgharjad üksikult üles ja sõidutage välja.
19. Sõidutage vahetuskäru välja.
20. Laske pühkmemahuti täielikult alla.

2.3.5 Hõlvatus imur-pühkimismasin 3-harjalise pühkimissüsteemiga

Märkus

Näidud lülitites põlevad, kui need on sisse lülitatud.

① Juhtkang vasakule, kolmanda harja (esihari) kasutamiseks
– Juhtkang ette: 3. hari langeb ja lülitub sisse

Märkus

Tugeva määrdumise korral suurendage vastusurumisrõhku

– Juhtkang taha: 3. hari tõuseb ja lülitub välja
– Juhtkang vasakule/paremale: 3. hari liigub vasakule/paremale

② Juhtkang paremale, pühkeharja käsitsemiseks
– Juhtkang ette: Harjahaarade ühine langetamine ja pühkeharja sisselülitamine
– Juhtkang taha: Harjahaarade ühine ülestõstmine ja pühkeharja väljalülitamine
– Juhtkang vasakule/paremale: Harjahaarade ühine pööramine

③ Imisuu ülestõstmine / langetamine

Märkus

Vajutage nuppu kauem kui 2 sekundit, imisuu on tõstetud asendis

④ Hüdraulikasüsteem sisse / välja
⑤ 3. harja pöörlemissuuna muutmine
⑥ Kui aktiveeritud: Parema juhtkangi abil saab 3. harja kallet reguleerida
⑦ Veeringlusfunktsioon sisse / välja (taaskasutusvesi)

Märkus

Vajutage kauem kui 2 sekundit, vee annust saab reguleerida

⑧ Imipuhur sisse / välja
⑨ Funktsioon ECO
⑩ Veepump sisse / välja

(A) 3. harja (esiharja) pöörete arvu valik
(B) Pühkeharja pööretearvu valik
(C) Mootori pööretearv
väärtuste seadistamiseks vajutage

Märkus

Seadistatud mootori pööretearvust sõltub imemisvõimsus.

- 1400 1/min kerged pühkmed
- 1550 1/min normaalne määrdumine
- 1700 1/min tugev, raske määrdumine
- 2000 1/min tugev, raske määrdumine (umbrohuhari)

(D) Pöördharja puhastamine
(E) 3. harja (esiharja) puhastamine
(F) Mäluklahv
vajutage seadistatud väärtuste või programmide salvestamiseks
(G) Pöördnupp
vajutage seadistatud väärtuste muutmiseks

2.3.6 Kasutamine umbrohuharjana

Kasutamisel umbrohuharjana tuleb esiharja positsioon kindlustada soovitud asendis.
Võimalikud on kolm positsiooni.

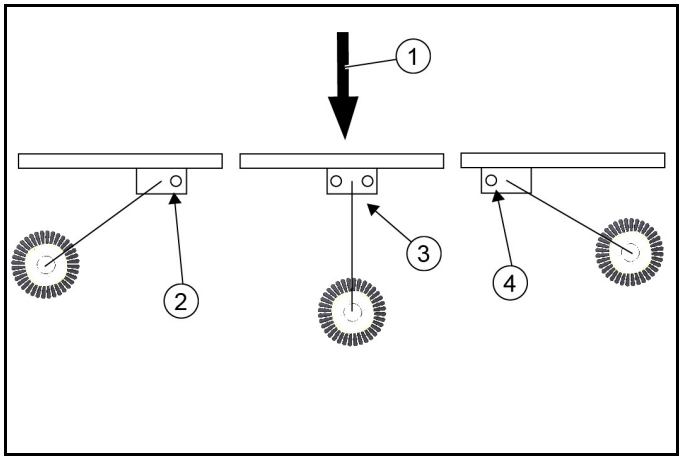

① Sõidusuund
② Positsioon Paremale
③ Positsioon Ette
④ Positsioon Vasakule

1. Kindlustage soovitud tööpositsioon poldi ja vedrupistikuga. Vt peatükki *2.3.7 Transpordikaitse*.

2. Töötades positsioonis Vasakule vajutage pöörlemissuuna ümberpööramise klahvi.

2.3.7 Transpordikaitse

Avalik-õiguslikus piirkonnas sõitude (transpordisõitude) korral peab esihari olema kindlustatud.

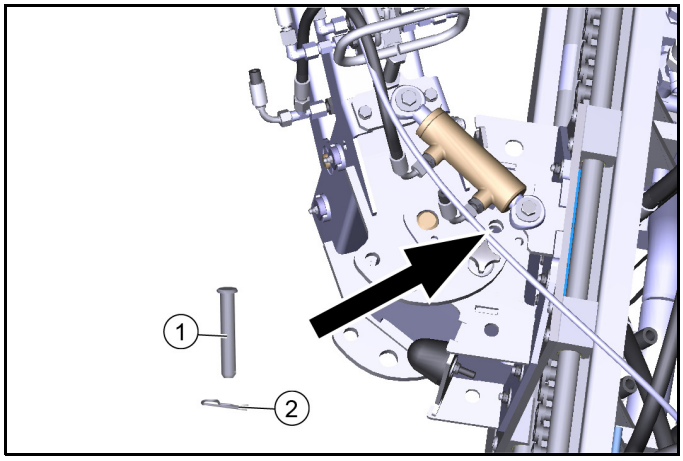

① Polt
② Vedrupistik

1. Sõidutage esiharja kelk täielikult vasakule.
2. Kindlustage esihari vastavas asendis poldi ja vedrupistikuga.

2.3.8 Hooldustööd

Lisateavet leiate sõiduki kasutusjuhendist.

Pühkimismooduli hooldus ja hoolitsus

1 Kontrollige esiharja ja pühkeharja mähkunud nööride ja lintide suhtes, vajaduse korral eemaldage need.
2 Hoidke hüdraulikaühendused puhtana ja kontrollige neid iga nädal tiheduse suhtes.
3 Kontrollige esiharja ja pühkeharja kulumise ja kahjustuse suhtes, vajaduse korral asendage uutega.

Laagrite / lineaarmooduli hooldus ja hoolitsus

⚠ ***ETTEVAATUS***

Rikke või kahjustuse oht

Laagrisõlmed on isemäärivad kuivlaagrid ja neid ei tohi kunagi määrida ühegi määrdeainega.
Piduripesuvahendid, määrdeained või muud puhastusvahendid võivad laagrikilet rünnata ja hävitada. Kontrollige, et laagrikiled poleks kulunud või kahjustatud, vajaduse korral asendage uuega.

1 Olemasolevad määrdekohad (määrdeniplid) on tähistatud.
Määrige iga päev tavalise mitmeotstarbelise määrdega.
2 Puhastage kogu lineaarmoodulit ainult vee või leelisega. Kõrgsurvepesuriga puhastamine pole probleem.

Keti hooldus ja hoolitsus

TÄHELEPANU

Märkused keti määrimise kohta

Keti määrimisel veenduge, et lineaarsõlme rööbastele ei satuks määrdeainet. Kui see peaks hooletuse tõttu siiski juhtuma, tuleb need enne kasutuselevõttu määrdeta puhastada.
Ärge kasutage keti puhastamiseks kunagi peitse ega happeid.

1 Teostage keti ülevaatust vähemalt kord kuus. Ülevaatus hõlmab puhastamist, ketiajami pingutamist ja määrimist.
2 Kette saab puhastada lappide või harjadega. Raskestieemaldatava mustuse saab lahustada petrooleumi või pesubensiiniga. Kohe pärast rasvlahustuvate meediumide kasutamist tuleb peale kanda uus sobiv korrosioonikaitsevahend.
3 Ketiajamit tohib pingutada ainult Kärcheri teenindus.
4 Regulaarne määrimine pikendab kasutusiga. Määrige ketti määrdeainega VP8 FoodPlus Spay firmalt IWIS. Pidage silmas, et määrdeaine peab sattuma ketiliigendisse. See tähendab, et ühelt poolt peab see pääsema väikerulli ja puksi vahele, teiselt poolt aga ka sise- ja välislapatsite vahelt läbi poltide ja puksi juurde
5 Kui märkate puudulikku määrimist, mis annab märku müra suurenemise, jäikade liigendite või liigendite korrodeerumisega, siis soovitame järgmist toimimisviisi. Puhastage kett väga madala viskoossusega õliga. See puhastab liigendi korrosioonist, vanast määrdeainest ja muust mustusest. Kui kett on puhastatud, tuleb see määrida sobiva määrdeainega vastavalt eespool nimetatud andmetele.

2.3.9 Pühkimismustri seadistamine

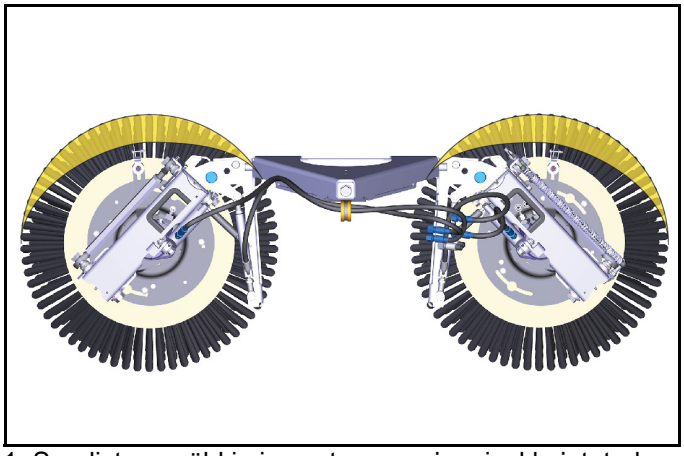

1. Seadistage pühkimismuster nagu joonisel kujutatud.
Vasakul: kell 9.00 - 14.00
Paremal: kell 10.00 - 15.00

Küljekalde seadistamine

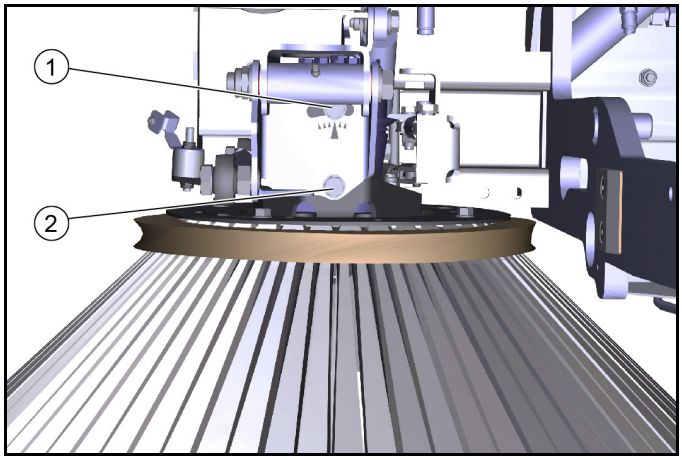

① Polt 1
② Kruvi 2

2. Vabastage poldid.
3. Seadistage küljekalle poldi 1 pöördepunkti kaudu.
4. Keerake poldid kinni.

Peakalde ette seadistamine

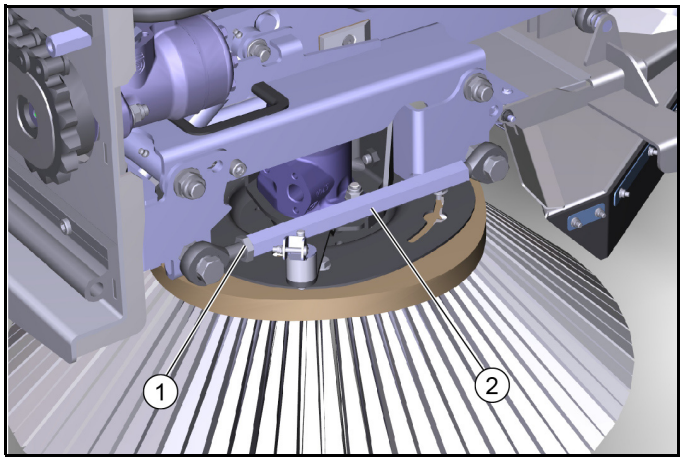

① Kontramutter
② Kuuskant

5. Vabastage kontramutter.
6. Seadistage peakalle kuuskandi kaudu.
7. Keerake kontramutter kinni.

Harjade vastusurumisrõhu seadistamine

8. Harjasüsteemil on harjade hüdrauliline vastusurumisrõhu seadur.

2.3.10 Ladustamine

⚠ ***HOIATUS***

Vigastus- ja kahjustusoht

Pidage silmas seadme kaalu.

TÄHELEPANU

Kahjustusoht

Hoidke paigalduskomplekti kaitstud, tasases ja kuivas kohas. Pidage silmas, et pühkeharjad on koormusest vabastatud.

1. Hoidke sõidukilt mahavõetud pühkimissüsteemi vahetuskärul.
2. Pidage sõidukile paigaldamisel silmas, et pühkeharjad on koormusest vabastatud.

2.4 Pühkimisrežiim

2.4.1 Sümbolid displeil pühkimisrežiimis

Displeil võidakse pühkimisrežiimis täiendavalt näidata järgmisi sümboleid ja hoiatusnäite.

	Imusuu on all (langetatud)
	Imisuukaamera aktiveeritud
	Taaskasutusvee tase madal
	Pühkmemahutit / platvormi ei saa kasutada
	Pühkmemahuti on üles tõstetud
	Ristmikufunktsioon aktiivne
	Hoiatus, taaskasutusvee tase liiga madal - ärge lülitage veeringlusfunktsiooni (taaskasutusvesi) sisse
	Hoiatus, pühkmemahuti on üles tõstetud
	Hoiatus, pühkmemahuti kaas on lahti

2.4.2 Ristmikufunktsioon

Sõidukil on ristmikufunktsioon. Selle abil saab harjasüsteemi ja imisuu ühe nupuvajutusega üles tõsta, harjade pöörlemise ja vee pealevoolu välja lülitada. Ja seejärel aktiveeritakse kõik uuesti.

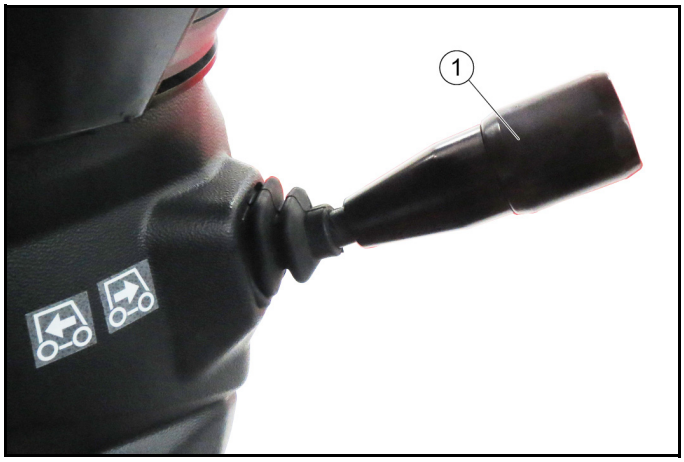

① Sõidusuuna valiklüliti

1. Suruge sõidusuuna valiklülitit telje suunas.
   a Ristmikufunktsioon aktiveeritakse ja displeil põleb näit.
2. Vajutage veelkord sõidusuuna valikulülitit.
   a Ristmikufunktsioon deaktiveeritakse ja displeil olev näit kustub.
   b Harjad pöörlevad uuesti, imisuu langetatakse ja vee pealevool töötab jälle.
   c Puhastustöö jätkub eelnevalt seadistatud väärtustega.

2.4.3 Heliisolatsiooni paigalduskomplekt (lisavarustus tehasest)

Kui heliisolatsiooni paigalduskomplekt on tehases sisse ehitatud, võib seda näha taha pühkmemahutile lisatud kleebisega 99 dB (A).

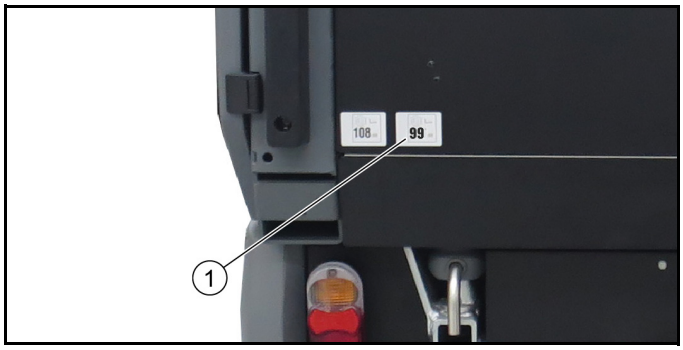

① Kleebis 99dB (A)

1. Heliisolatsioon 99 dB(A) saavutatakse, kui mootori pööretearv on seadistatud 1400 p/min peale.

2.4.4 Puhtaveepaagi / taaskasutusveepaagi täitmine

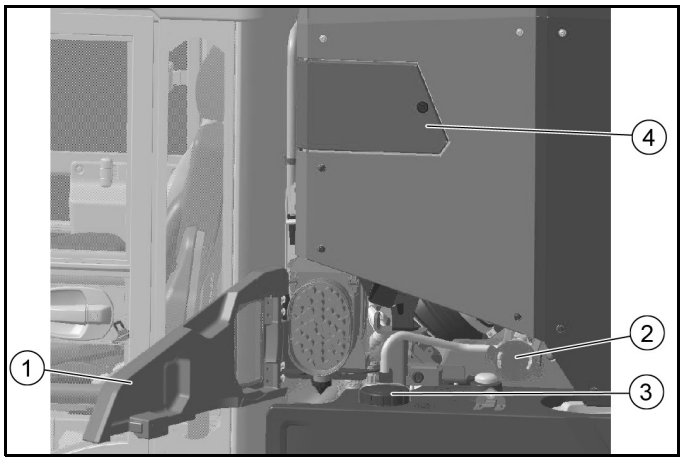

① Küljekate vasakul
② Kattega täiteotsak
③ Puhtaveepaagi kaas
④ Käsiimuvooliku / ülevoolukaitsme klapp

Märkus

Käsiimuvooliku avatud klapp on täitmise ajal ette nähtud ülevoolukaitsmena

1. Pöörake vasak küljekate väljapoole.
2. Võtke täiteotsakul olev kate ära ja paigaldage sobiv vee pealevooluvoolik.
3. Kruvige kaas puhtaveepaagilt maha.
4. Avage käsiimuvooliku klapp

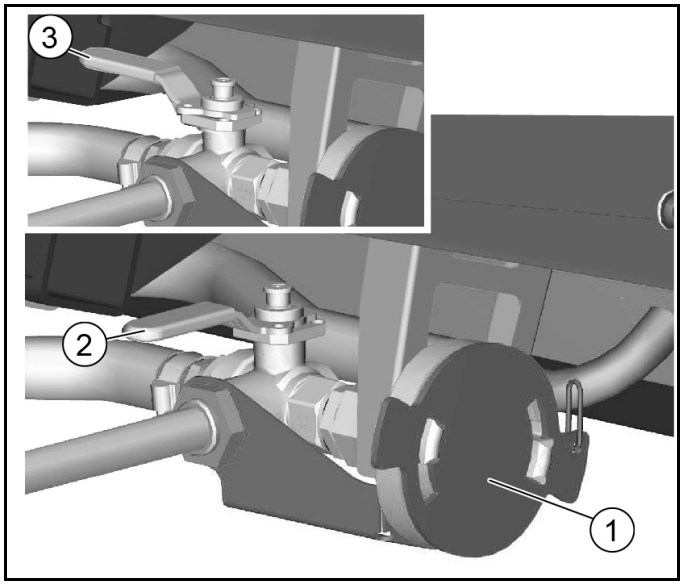

① Kattega täiteotsak
② Ümberlülitusventiili asend taaskasutusveepaagi täitmiseks
③ Ümberlülitusventiili asend puhtaveepaagi täitmiseks

5. Valige ümberlülitusventiili asend vastavalt. Täitke puhtaveepaak või taaskasutusveepaak.
   a Puhtaveepaagi maksimaalne täitekogus: 190 liitrit
   b Taaskasutusveepaagi maksimaalne täitekogus: 445 liitrit
6. Pärast täitmist paigaldage kate uuesti.

2.4.5 Töötamine pihustusveega

- **Töötamine puhta veega**

Pihustusvee doseerimisnupud asuvad rooliratta kõrval.

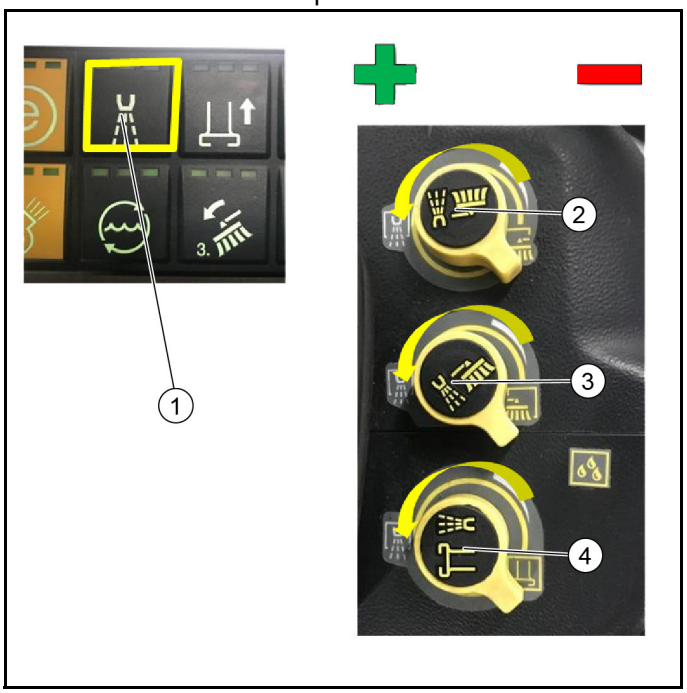

① Veepumba puhtavee lüliti
② Doseerimisnupp pihustusvesi vasak külghari
③ Doseerimisnupp pihustusvesi parem külghari
④ Doseerimisnupp pihustusvesi imisuu

(1)Lülitage puhtavee veepump käetoe kasutuskonsooli lülitist sisse.

(2)Veekoguse doseerimiseks keerake vastavaid doseerimisnuppe.
Suurem veekogus: Keerake vastupäeva.
Väiksem veekogus: Keerake päripäeva.

- **Töötamine taaskasutusveega**

① Veepumba taaskasutusvee lüliti
② Mäluklahv
③ Pöördnupp

(1)Lülitage taaskasutusvee veepump käetoe kasutuskonsooli lülitist sisse. Vajutage vähemalt 2 sekundit.

(2)Reguleerige kasutuskonsoolil oleva pöördnupuga soovitud veekogus vastavalt pühkmetele (vt järgmist diagrammi).
Juhis: Vee kogus tuleb alati kohandada määrdumise astmele. Liiga suured veekogused põhjustavad vee väljumist seadme heitõhust ja võivad kahjustada masina keskkonda

(3)Kinnitage, vajutades salvestusklahvi.

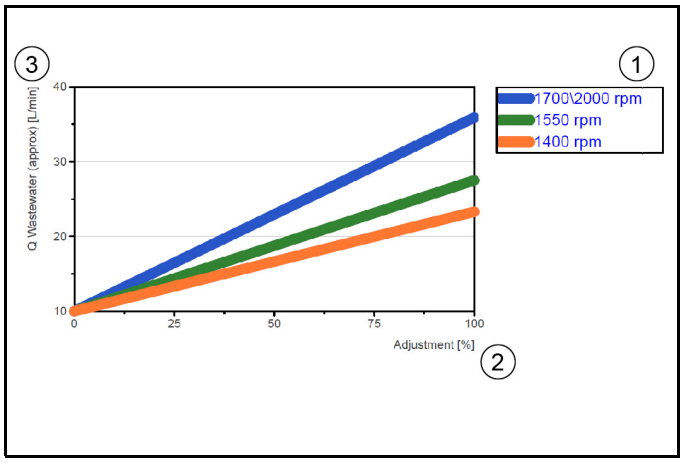

① Seadistatud sõiduki mootori pööretearv
② Väljund %
– väljund kuvatakse displeil tulbana protsentides.
③ Väljund liitrites / min

2.4.6 Vee ringlussüsteem / taaskasutusrežiim

Taaskasutusrežiimis ringleb lisatud vesi mustaveepaagis / pühkmemahutis.
See juhitakse tsentrifugaalpumba kaudu imisuuni.
See taaskasutusvesi imetakse koheselt sisse, puhastatakse külgmiste filtrite abil ning juhitakse ventiili kaudu tagasi mustaveepaaki / pühkmemahutisse.

Märkus
Süsteemil on puudusesensor, mis näitab liiga väikest varu ringlusvees. Piirväärtuse saavutamisel lülitatakse pump välja (keskkonsoolis olev LED kustub).
Sel juhul saab imisuus olevate veedüüside kaudu lisada ringlusse puhast vett.

2.4.7 Pühkimine

Lisateavet kasutuskonsooli käsitsemise ja hõlvatuse kohta leiate 2-harjalise või 3-harjalise pühkimissüsteemi peatükkidest.

2.4.8 Harjade vastusurumisrõhu pedaal

① Harjade vastusurumisrõhu pedaal

Pedaali lühiajaline vajutamine: Harjade täis vastusurumisrõhk ja harjade suurenenud pööretearv tugeva määrdumise jaoks.
Pedaali vajutatult hoidmine: Imisuu jääb tagurdamisel alla, sisseimetav materjal võetakse vastu ka tagurdamisel.

2.4.9 Pühkmemahuti täitetaseme kontrollimine

Kontrollige aeg-ajalt pühkmemahuti täitetaset.

- Tavaliste pühkmete korral tühjendage pühkmemahutit siis, kui mahuti on peaaegu täis, hiljemalt siis, kui imemisvõimsus väheneb ja mustus jääb alles.
- Raskete pühkmete korral võib displeil süttida näit, mis osutab täitunud pühkmemahutile (kaalu mõõtmine), kuigi pühkmemahuti pole täis.

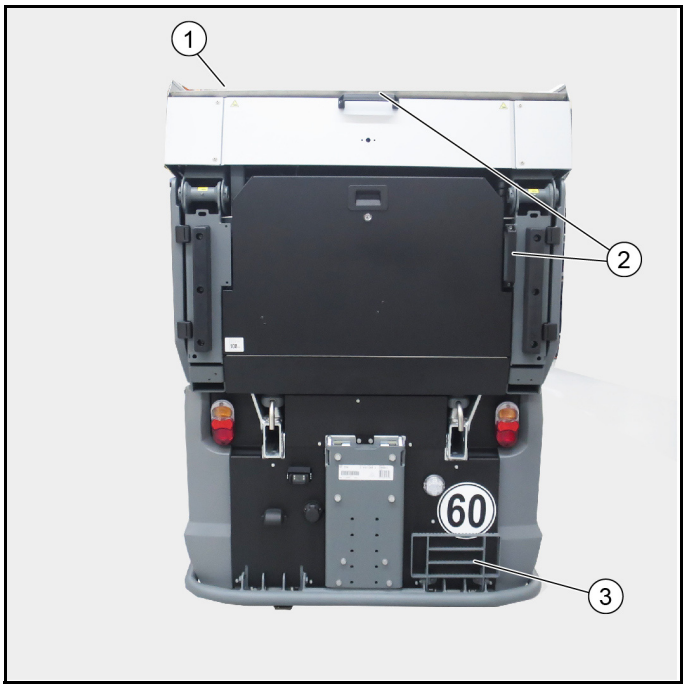

① Pühkmemahuti kaas
② Käepidemed
③ Ronimisvahend, klapitav

1. Tõstke pühkmemahuti nii kõrgele, kuni pühkmemahuti kaas on avanenud.
2. Kasutage täitetaseme kontrollimiseks ronimisvahendeid ja käepidemeid.

2.5 Hooldus ja jooksevremont

2.5.1 Imisuu ja imisüsteemi puhastamine

Loputage imisüsteemi iga päev pärast töö lõpetamist veega.

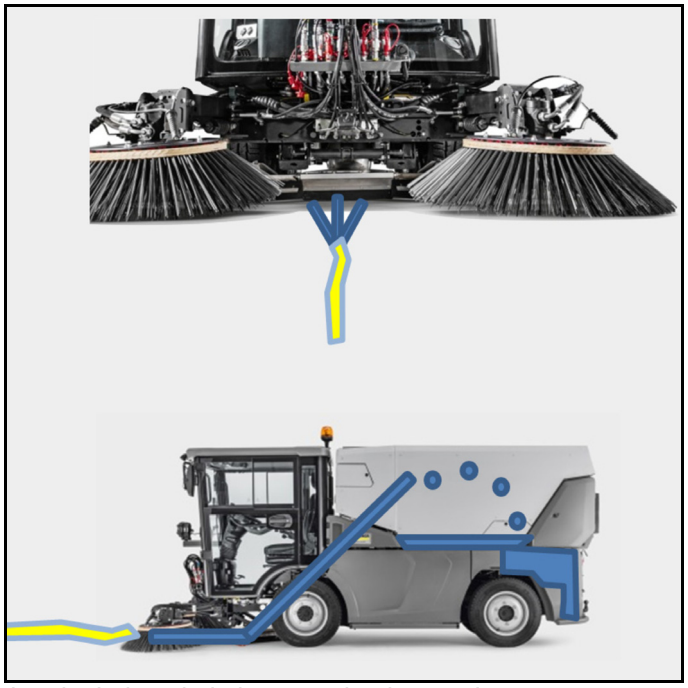

Joonis: Imisuu ja imisüsteemi puhastamine

1. Pange sõiduk seisma.
2. Lülitage tööhüdraulika sisse.
3. Lülitage ECO režiim sisse.
4. Valige mootori pööretearv 1550 1/min.
5. Tõstke külgharjad üles.
6. Laske veejuga imisuu piirkonda umbes 3 minutiks. Imisuud ja imisüsteemi loputatakse ja puhastatakse.
7. Must vesi koguneb pühkmemahutisse. Vajaduse korral laske must vesi välja. Vt peatükki “Mustavee / taaskasutusvee väljalaskmine”.

2.5.2 Mustavee / taaskasutusvee väljalaskmine

Laske mustvesi või taaskasutusvesi välja ainult sobivas kohas.

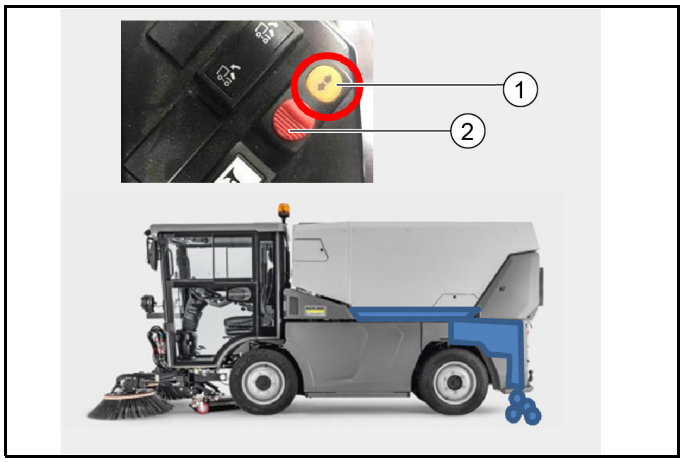

① Taaskasutusvee väljalaskmise lüliti
② Kaitse

1. Pange sõiduk tühjendamiseks sobivas kohas seisma.
2. Lülitage sõiduk sisse.
3. Kasutage lülitit „Taaskasutusvee väljalaskmine“. Vajutage selleks kaitset ja lülitit. Taaskasutusvee ventiil avaneb.
   a Lüliti asub külgkonsoolil.
4. Laske mustvesi või taaskasutusvesi välja.
   a Jätke pikemate seisuaegade korral taaskasutusvee ventiil lahti.
5. Rakendage kaitse, et vältida lüliti tahtmatut aktiveerumist (sisenemisel/väljumisel).

2.5.3 Taaskasutussüsteemi puhastamine

Puhastage taaskasutussüsteemi iga päev pärast töö lõpetamist veega.

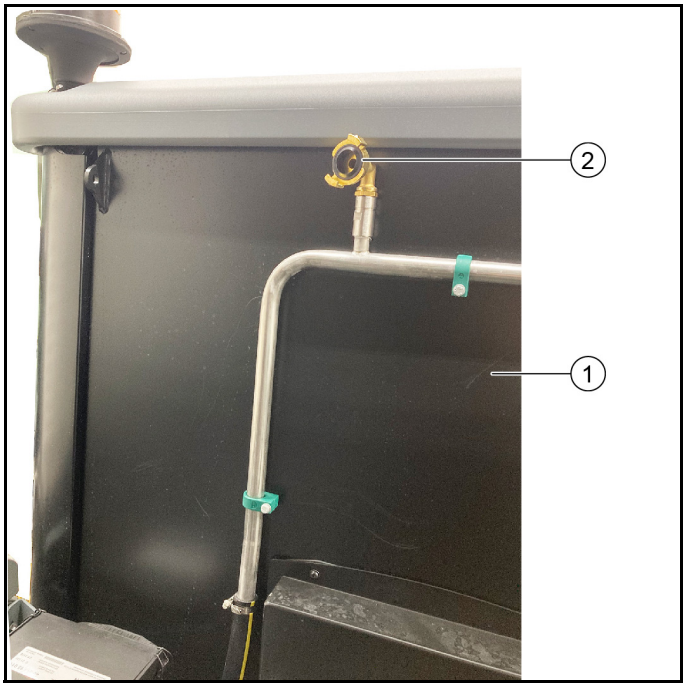

① Juhikabiin
② Veeühendus (GEKA)

1. Leidke sobiv parkimiskoht ja pange sõiduk seisma.
2. Lülitage pühkimissüsteem välja.
3. Avage taaskasutusveepaak ja laske vesi paagist välja.
4. Paremaks juurdepääsetavuseks tõstke pühkmemahuti üles.
5. Paigaldage veevoolik veeühenduse külge ja ühendage maja veeühendusega.
6. Keerake vesi lahti.
   a Süsteemi loputatakse paralleelselt mõlemas suunas.
   b Soovitatav loputusaeg on 5-10 minutit.
   c Niipea kui imisuust ja äravoolul olevast taaskasutusveepaagist väljub puhas vesi, saab süsteemi puhastamise lõpetada.
7. Juhis: Väärtalitluste vältimiseks ei tohi veeühendust (GEKA) sulgeda.

2.5.4 Puhuri puhastamine

Kui ventilaatoripuhastuse paigalduskomplekt (2.852-587.0) on monteeritud, saab seda kasutada puhastamiseks.

① Ventilaatoripuhastuse ühendus

(1)Eemaldage ventilaatoripuhastuse ühenduse C-liitmiku pimekate.

(2)Ühendage veevoolik külge ja ühendage see maja veevõrku. Selleks on vaja GEKA adapterit C-liitmikul (ei kuulu tarnekomplekti).

(3)Valige mootori pööretearv 1400 p/min.

(4)Lülitage jõuväljavõtt ja ventilaator sisse (ideaalis suletud pühkmemahuti korral).

(5)Avage vee pealevool.

(6)Kasutage ventilaatorit, kuni soovitud tulemus (umbes 3-5 minutit) on saavutatud.

(7)Paigaldage pimekate uuesti.

2.5.5 Pühkmemahuti puhastamine

Puhastage pühkmemahutit alles pärast imisuu ja imisüsteemi puhastamist. Vt peatükki “Imisuu ja imisüsteemi puhastamine”.

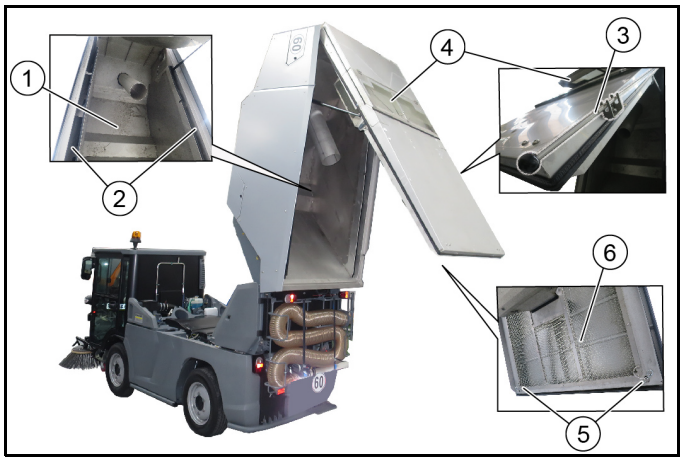

① Pühkmemahuti sees
② Külgmised kanalid
③ Varras fikseerunud
④ Ventilaatori klapp
⑤ Kindlustusklamber
⑥ Väljapuhkevõre

1. Pange sõiduk seisma.
2. Tõstke pühkmemahuti tühjendusasendisse.
3. Loputage pühkmemahuti sisemust ja külgmisi kanaleid veega.
4. Vajaduse korral loputage väljapuhkevõret veega, tõmmates vasakul ja paremal olevad kindlustusklambrid välja ja pöörates väljapuhkevõre alla.
5. Loputage ventilaatoriklappi väljastpoolt, avades selleks eelnevalt ventilaatoriklapi vardaga (varras fikseerub).

2.5.6 Sõiduki puhastamine

Pühkmemahutiga sõidukit saab puhastada kõrgsurvepesuriga.

- Puhastage kriitilisi piirkondi nagu laagrid, rehvid jms, vähendatud rõhuga ja ilma rootordüüsita.
- Ärge puhastage elektriliste detailidega piirkondi kõrgsurvepesuriga.

Joonis: Sõiduki puhastamine

2.6 Eesmine jõutõstja

- Eesmine jõutõstja 2.852-755.0

2.6.1 Nõuetekohane kasutamine

Selles peatükis kirjeldatakse MC 250 eesmise jõutõstja paigaldust ja mahavõtmist.
Eesmisele jõutõstjale saab paigaldada erinevaid 3-punkti kinnitusega haakeseadmeid.
Paigalduskomplekti võib kasutada ainult sihtotstarbeliselt.

2.6.2 Eesmise jõutõstja paigaldamine

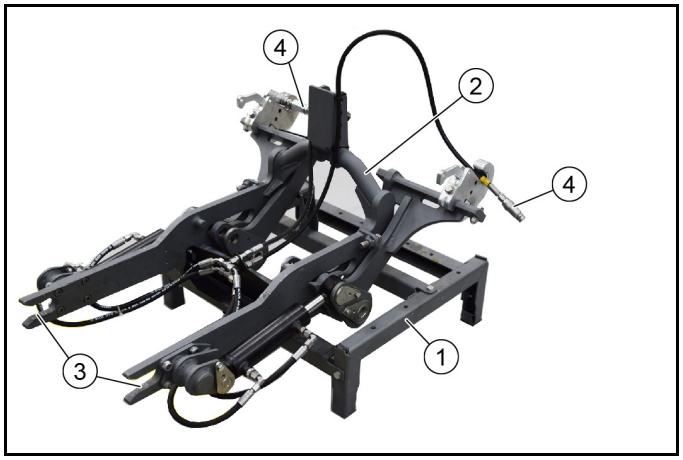

① Vahetuskäru 2.852-067.0
② Eesmine jõutõstja
③ Eesmise jõutõstja vastuvõtt
④ Hüdraulikavooliku liitmikud (2x)

1. Sõidukile paigaldamiseks soovitame kasutada vahetuskäru 2.852-067.0.
2. Esmakordsel paigaldamisel positsioneerige eesmine jõutõstja (u 110 kg) kraanaga vms vahetuskärule.
3. Peatage sõiduk tasasel tugeval aluspinnal ja kindlustage eemaleveeremise vastu.
4. Avage lukustus, vaadake peatükki „Lukustuse avamine/sulgemine“.

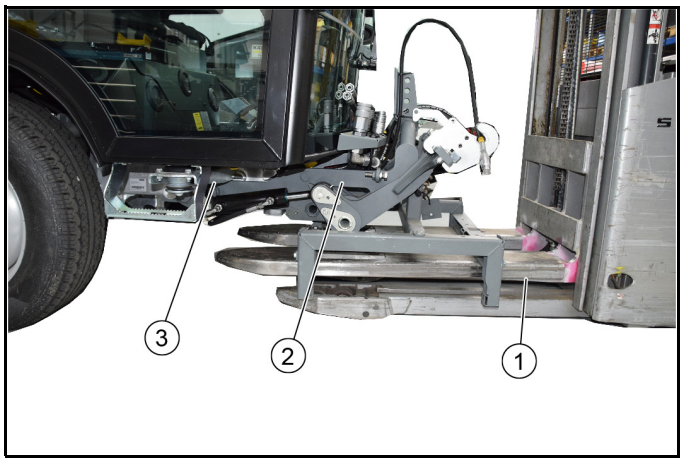

① Tõstuk
② Eesmine jõutõstja
③ Sõiduki vastuvõturaam

5. Positsioneerige eesmise jõutõstjaga vahetuskäru tõstukiga keskmises asendis sõiduki ette, seejärel sisestage sõiduki kinnitusraami kuni piirajani.
6. Eesmise jõutõstja kinnituspesad peavad haakuma sõiduki vasaku ja parema toetuspunkti külge.

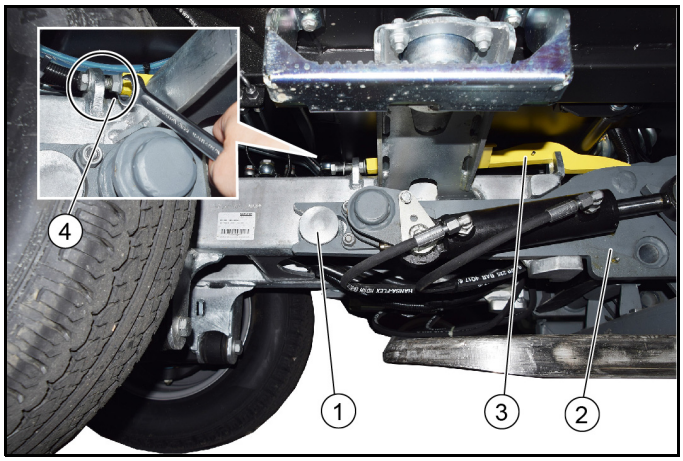

① Sõiduki toetuspunkt
② Eesmine jõutõstja
③ Lukusti
④ Kinnituspolt ja kontramutter

7. Keerake lukusti mõlemal küljel poltidega kinni ja kindlustage kontramutriga.
   a Mutri lukustamiseks on vaja avatud rõngasvõtit
   b Vt ka peatükki „Lukustuse avamine / sulgemine“
8. Laske tõstuk alla ja sõidutage välja.

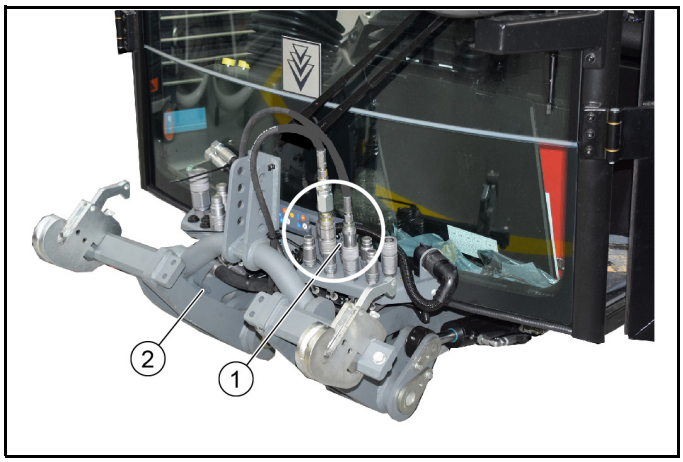

① Hüdraulikaühendused
② Eesmine jõutõstja

9. Kindlustage jõutõstja kontrollimatu langetamise eest hüdraulilise sidestamise ajal. **Tähelepanu**: Jõutõstja kontrollimatu langetamise tõttu esineb vigastusoht.
10. Eesmise hüdraulikasüsteemi survevabaks tegemine (survetustamine).
    a Vt sõiduki kasutusjuhendi peatükki “Hüdraulikasüsteemi survetustamine”.
11. Ühendage hüdraulikavoolikud liitmikega (pidage silmas värve).
12. Valige sõiduki displeil menüüst „Haakeseadmed / rakendused „Seadmekandur”.
    a Vt sõiduki kasutusjuhendist peatükki „Displei“.
13. Deaktiveerige survetustamine.
14. Eesmist jõutõstjat käsitsetakse sõidukil asuva vasaku juhtkangiga.
    a Juhtkang ette - eesmine jõutõstja langeb
    b Juhtkang taha - eesmine jõutõstja tõuseb

2.6.3 Eesmise jõutõstja mahavõtmine

1. Käivitage eesmine jõutõstja.

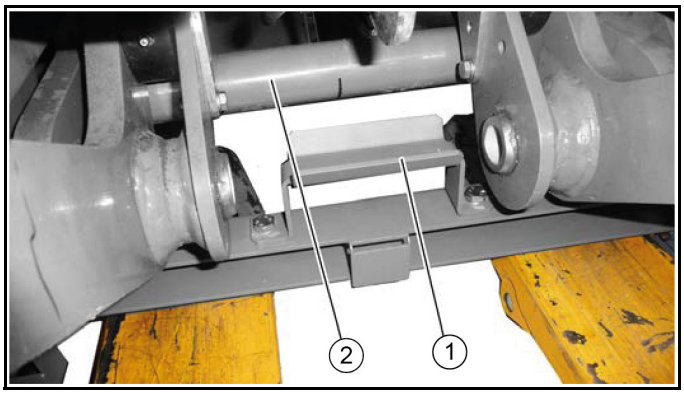

① Vahetuskäru kinnituspesa
② Eesmise jõutõstja raam

2. Sõidutage vahetuskäru tõstukiga eesmise jõutõstja alla.
   a Tõstke tõstuk üles.
   b Veenduge, et eesmise jõutõstja raam asetseb kindlalt vahetusraami kinnituspesas.
3. Eesmise hüdraulikasüsteemi survevabaks tegemine (survetustamine).
4. Vabastage hüdraulikavoolikud.
   a Kinnitage hüdraulikavoolikud kaablisidemega eesmise jõutõstja külge.
5. Avage lukustus sõiduki mõlemal küljel, vaadake peatükki “Lukustuse avamine / sulgemine”.
6. Sõidutage eesmine jõutõstja sõiduki vastuvõturaamist tõstukiga välja.
7. Asetage eesmine jõutõstja kaitstud kohta.

2.7 Kinnitusraami paigalduskomplekt

Võimalikud haakeseadmed kinnitusraamil: puistur, veevaat või niitmis- / imikombinatsiooni muru- / leheimemiskonteiner.

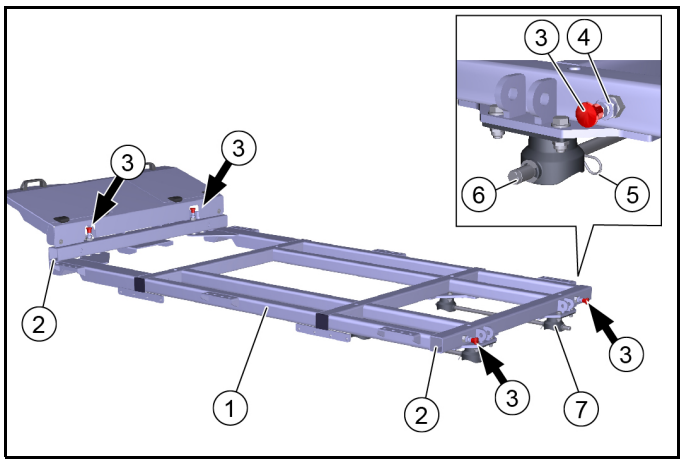

① Kinnitusraam
② Tugede sisselükkesüsteem (2x vasakul ja 2x paremal)
③ Fikseerimisnupp (4x)
④ Kontramutter
⑤ Kindlustusklambrid (2x)
⑥ Kindlustusvarras (2x)
⑦ Kuulipesa (4x)

1. Kõigepealt tuleb kõik 4 fikseerimisnuppu paigaldada, reguleerida ja kontramutritega kindlustada.
   a Fikseerimisnupud 6.321-295.0 on osa paigalduskomplektist “kinnitusraam”
   b Keerake fikseerimisnupp raami keevitatud mutri keermesse ja reguleerige.
   c Õige seadistuse korral vabastab tõmmatud fikseerimisnupu polt tugede sisselükkesüsteemi.
   d Kindlustage kontramutriga.
2. Paigaldage kinnitusraam sõidukile.
   a Eemaldage kindlustusklamber ja tõmmake kindlustusvardad kinnitusraamist välja.
   b Langetage kinnitusraam kraanaga (kui see on saadaval) sõidukile, kuni kinnitusraam on kindlalt 4 kuulipesas. Vajaduse korral kaasake teine inimene.
   c Lükake kindlustusvardad sisse.
   d Kindlustage kindlustusklambritega.
3. Kui paigaldusraam on kindlalt sõiduki külge paigaldatud ja kindlustatud, saab vastava haakeseadme sellele asetada ja kinnitada, vaadake selle kohta haakeseadme kasutusjuhendit.
4. Kinnitusraami saab koos haakeseadmega maha võtta ainult paigalduskomplektiga „Toed“. Kirjeldust kirjeldatakse üksikasjalikult peatükis “Pühkmemahuti mahavõtmine“.

2.8 Kõrgsurvepesuri haakeseade (tehasest)

Tehasest tellimisel on kõrgsurvepesuri paigalduskomplekt tarnekomplekti osa ning juba sõidukisse paigaldatud. Selles peatükis kirjeldatakse käsitsemist ja hoolitsust.

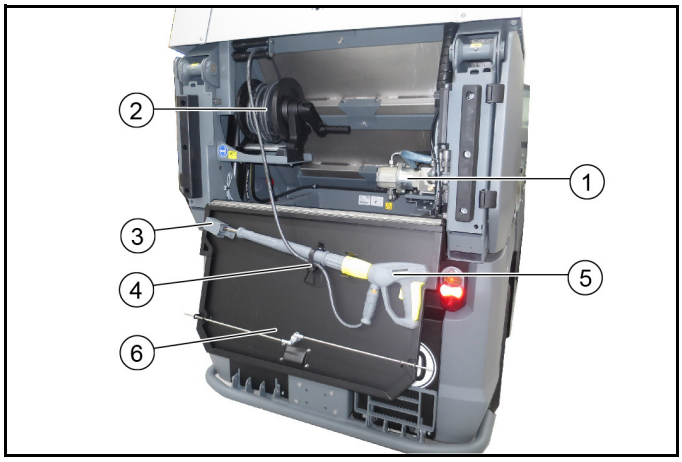

① Kõrgsurvepesur
② Kõrgsurvevooliku voolikutrummel
③ Düüsi hoidik
④ Käsipihustuspüstoli kinnitus
⑤ Pühkmemahuti klapp

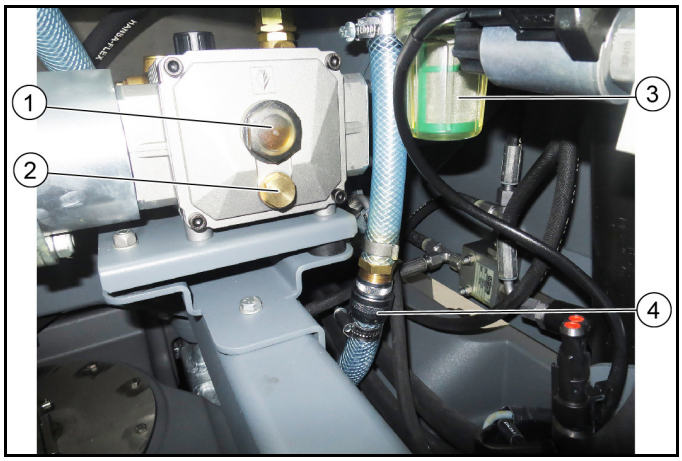

① Õlitaseme vaateklaas
② Õli väljalaskepolt
③ Veefilter
④ Veevõtuühendus

2.8.1 Sümbolid displeil pühkimisrežiimis

Kõrgsurvepesuriga käitamisel näidatakse displeil järgmisi sümboleid ja hoiatusnäite.

	Kõrgsurvepesur on aktiveeritud
	Kõrgsurvepesur pole aktiivne

2.8.2 Nõuetekohane kasutamine

Kasutage kõrgsurvepesurit eranditult järgmisteks tegevusteks:

- Puhastamine kõrgsurvejoaga ilma puhastusvahendita (nt fassaadide, pargipinkide, aiateede puhastamine).
- Käitage kõrgsurvepesurit ainult kaasasoleva lamejoadüüsiga.
- See kõrgsurvepesur on kontrollitud ning ette nähtud kasutamiseks ainult kombineeritud pühkimismasinal MC 250.

Ülevooluventiil

Veekoguse vähendamisel rõhu ja koguse regulaatoriga avaneb ülevooluventiil ja osa veest voolab tagasi pumba sisseimemisküljele.

Ohutusventiil

Ohutusventiil avaneb lubatud tööülerõhu juures ja vesi voolab pumba sisseimemisküljele tagasi.

2.8.3 Ohutusjuhised

Ühendus joogiveetoru külge

⚠ ***HOIATUS***

Musta vee tagasivool joogiveevõrku

Oht tervisele

Järgige oma veevarustusettevõtte eeskirju.

Vastavalt kehtivatele eeskirjadele ei tohi seadet kunagi käitada ilma joogiveevõrgu külge paigaldatud süsteemieraldajata. Kasutage KÄRCHERi süsteemieraldajat või alternatiivselt EN 12729 tüübile BA vastavat süsteemieraldajat. Läbi süsteemieraldaja voolanud vesi liigitatakse mittejoodavaks. Ühendage süsteemieraldaja alati veevarustuse, mitte kunagi vahetult seadme veevõtuühendusega!

2.8.4 Käsitsemine

Enne käikuvõtmist

⚠ ***HOIATUS***

Vigastusoht kõrgsurvejoa tõttu

Ärge suunake kõrgsurvejuga inimestele, loomadele, aktiivsele elektrilisele varustusele ega seadmele endale.

Kaitske kõrgsurvepesurit külma eest.

TÄHELEPANU

Keskkonnareostus õli tõttu

Puhastage mootoreid ainult vastava õliseparaatoriga kohtades.

Märkus

Kasutage ainult tehnilistes andmetes esitatud suurusega düüse.

Kui pole juba tehtud:

1. Ühendage külge kõrgsurvevoolik ja joatoru.
2. Ühendage vee pealevooluvoolik külge ja avage vee pealevoolu sulgurkraan.

Käitamine

1. Kontrollige vee täitetaset ja vajaduse korral täitke MC 250 puhtaveepaak.
2. Avage vee pealevoolu sulgurkraan.
3. Sõidusuunahoob NEUTRAL-keskasendis ja käivitage mootor.
4. Võtke käsipihustuspüstol ja kõrgsurvevoolik hoidikust välja.
5. Lülitage sisse PTO tööhüdraulika.

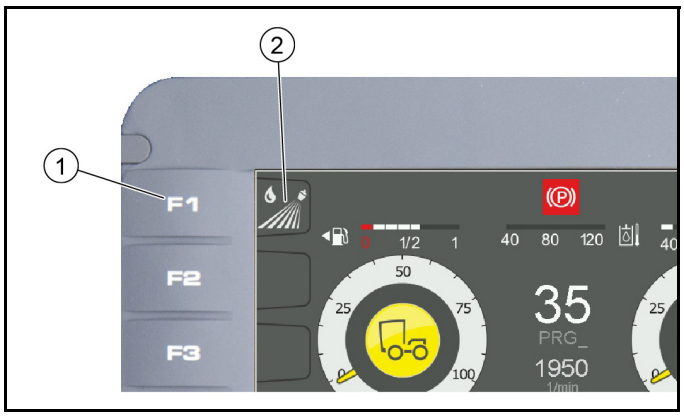

① Klahv F1 kõrgsurvepesur sisse / välja

② Näit kõrgsurvepesur aktiivne / mitteaktiivne

6. Deaktiveerige istme kontaktlüliti (klahv F4 displeil).
7. Lülitage displeil olev kõrgsurvepesur klahviga F1 sisse. Mootori pööretearv suureneb automaatselt. Displeile ilmub näit kõrgrõhk aktiivne (oranž).
8. Vabastage käsipihustuspüstol.
9. Vajutage käsipihustuspüstoli hooba ja alustage puhastamisega.

Märkus

Esmakordsel kasutamisel või tühja veepaagi korral tuleb kõrgsurvepesurist õhk eemaldada:

10. Käitage kõrgsurvepesurit ilma düüsita, kuni süsteemis pole enam õhku.

Käigustvõtmine

1. Sulgege käsipihustuspüstol.
2. Lülitage displeil olev kõrgsurvepesur klahviga F1 välja.
3. Lülitage tööhüdraulika välja.
4. Vajutage käsipihustuspüstolit, kuni seade on survevaba.
5. Vajutage käsipihustuspüstoli kindlustushooba, et kindlustada püstoli hoob tahtmatu vallandamise vastu.
6. Kinnitage käsipihustuspüstol joatoru ja kõrgsurvevoolikuga hoidikus ja kindlustage.

2.8.5 Hooldus ja jooksevremont

Enne iga käitust

1. Kontrollige kõik hüdraulikavoolikud ja ühendused tiheduse suhtes üle.
2. Kontrollige kõrgsurvevoolik kahjustuste suhtes üle (lõhkemisoht).
   Vahetage kahjustatud kõrgsurvevoolik viivitamatult välja.
3. Kontrollige seadet (pumpa) tiheduse suhtes.
   3 tilka vett minutis on lubatud ja need võivad väljuda seadme alaosast. Suurema ebatiheduse korral pöörduge klienditeeninduse poole.

Iga nädal

1. Lugege õlitaset tasasel pinnal seisvalt seadmelt.
   a Õlitase peab asuma vaateklaasi keskel.
   b Kui õli on piimjas (õlis on vett), pöörduge koheselt klienditeenindusse.
2. Puhastage veefilter.
   a Tehke seade survevabaks.
   b Kruvige filtrikorpus maha.
   c Puhastage filter puhta vee või suruõhuga.

Iga aasta või 500 töötunni järel

1. Vahetage õli.
   a Õlikogust ja õlisorti vt peatükist „Kõrgsurvepesuri tehnilised andmed“.
   b Laske õlivahetus viia läbi klienditeenindusel.

Antifriis

TÄHELEPANU

Külmumisoht

Mitte täielikult tühjendatud seadmed võivad külma tõttu kahjustada saada.

Tühjendage seade ja tarvikud täielikult.

Kaitske seadet külma eest.

1. Hoidke seadet külmumiskindlas kohas.

Märkus

Kui külmumiskindel ladustamine pole võimalik:

2. Sulgege vee pealevool.
3. Laske seadmel max 1 minut töötada, kuni pump ja torustikud on tühjad.
4. Puhuge kõrgsurvepump, pealevooluvoolik, veefilter ja kõrgsurvevoolik suruõhuga läbi.

2.8.6 Abi rikete korral

⚠ ***OHT***

Vigastusoht tahtmatult tööle hakanud seadme ja elektrilöögi tõttu.

Lülitage enne kõiki töid seade välja ja tõmmake süütevõti välja.

Laske elektrilisi detaile kontrollida ja remontida ainult volitatud klienditeenindusel.

Rikete puhul, mida selles peatükis pole nimetatud, võtke kahtluse ja selgesõnalise juhise korral ühendust volitatud klienditeenindusega.

Kõrgsurvepesur ei tööta

- Lülitage tööhüdraulika (PTO) sisse.
- Aktiveerige kõrgsurvepesuri paigalduskomplekt (displei F1).

Kõrgsurvepesur ei saavuta rõhku

- Täitke puhtaveepaak.
- Puhastage veefilter, kontrollige vee pealevoolu.
- Kontrollige kõrgsurvedüüsi / asendage see.

Pump lekib

Kuni 3 tilka vee väljumist minutis on lubatud.

- Tugevama ebatiheduse korral laske seadet kontrollida klienditeenindusel.

Pump koputab

- Kontrollige veejuhet tiheduse suhtes.
- Eemaldage seadmest õhk, vt peatükki „Õhu eemaldamine seadmest“.
- Vajaduse korral pöörduge klienditeeninduse poole.

2.8.7 Tehnilised andmed

Hüdraulikaühendus		
Varustus MC 250 hüdraulikasüsteemist		
Ühenduse võimsus	kW	4,5
Veevõtuühendus		
Veevarustus MC 250 puhtaveepaagist		
Juurdevoolu temperatuur (max)	°C	60
Võimsusandmed		
Töörõhk	MPa	7-15
Düüsi suurus		036
Max tööülerõhk	MPa	19
Edastuskogus	l/min	10
Käsipihustuspüstoli tagasilöögijõud (max)	N	30
Kindlakstehtud väärtused EN 60335-2-79 kohaselt		
Helirõhutase K_{pA}	dB(A)	75
Määramatus K_{pA}	dB(A)	3
Helivõimsustase L_{WA} + määramatus K_{WA}	dB(A)	97
Labakäsi-käsivars vibratsiooniväärtus	m/s^2	1,6
Ebakindlus K	m/s^2	0,7
Käitusaineid		
Õli kogus	l	0,4
Õlisort		SAE 15W-40

2.8.8 Paigaldusdeklaratsioon

Käesolevaga deklareerime, et alljärgnevalt nimetatud mittetäieliku masina kohta on koostatud tehnilised dokumendid vastavalt EÜ direktiivile 2006/42/EÜ (+2009/127/EÜ) lisa VII osa B ning masin vastab direktiivi järgmistele punktidele:

Lisa I punkt 1.1, 1.2, 1.3, 1.4, 1.5, 1.6 ja 1.7. I punkt 1.1, Mittetäielikul masinal meiega kooskõlastamata muudatuste teostamisel kaotab käesolev deklaratsioon kehtivuse.

Toode: Paigalduskomplekt Kõrgsurvepesur

Tüüp: 2 852-757.7

Kohaldatud harmoneeritud normidele toetudes:

EN 60335-2-79

Ametid võivad küsida asjakohaseid dokumente mittetäieliku masina kohta dokumentatsioonivolinikult. Dokumentide edastamine toimub e-posti teel.

Enne mittetäieliku masina käikuvõtmist või paigaldamist tuleb kindlustada, et masin, milles tuleb mittetäielikku masinat käitada või millesse tuleb mittetäielik masin paigaldada, vastab EÜ masinadirektiivile 2006/42/EÜ (+2009/127/EÜ).

Sellekohast informatsiooni leiate masina EÜ vastavusdeklaratsioonist.

Allakirjutanud tegutsevad juhatuse ülesandel ja volitusega.

H. Jenner
Chairman of the Board of Management

i.V. Reiser
S. Reiser
Director Regulatory Affairs & Certification

Dokumentatsioonivolinik:
S. Reiser
Alfred Kärcher SE & Co. KG
Alfred-Kärcher-Str. 28 - 40
71364 Winnenden (Germany)
Tel: +49 7195 14-0
Faks: +49 7195 14-2212
Winnenden, 2019/11/01

2.9 Käsiimuri vooliku haakeseade (tehasest)

Tehasest tellimisel on käsiimuvooliku haakeseade tarnekomplekti osa.

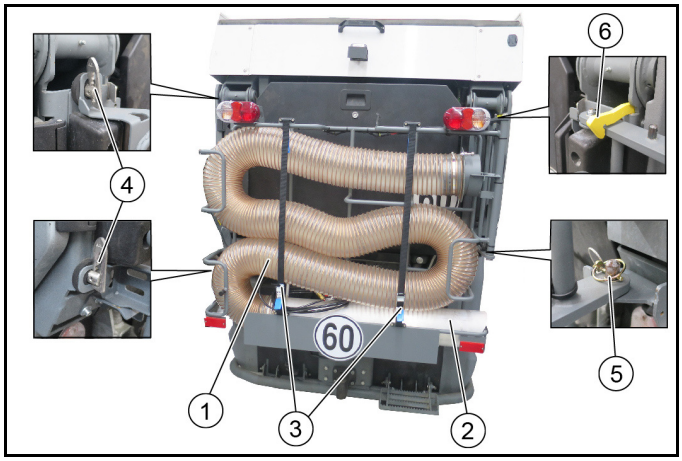

① Käsiimuri voolik
② Käsi-imitoru
③ Klemmluku rihm
④ Turvakiil
⑤ Klappsplint
⑥ Turvakonks

- **Rippseadme eemaldamine sõiduki küljest**
  Kui haakeseade pole vajalik, saab selle hõlpsasti eemaldada.

Äravõtmiseks eemaldage klappsplint ja avage mõlemad turvakiilud. Seejärel võtke haakeseade 2 inimesega ära.

- **Haakeseadme küljele pööramine**
  Pühkmemahuti tühjendamiseks tuleb haakeseade täielikult väljapoole pöörata.
  Selleks avage mõlemad turvakiilud ja pöörake haakeseade kuni külgseinani täielikult välja, magnet hoiab seda paigal. Enne tagasipööramist vajutage turvakonks üles.

2.9.1 Töötamine käsiimuri voolikuga

Sõiduk on seisma pandud ja sõidusuuna valiklüliti on asendis NEUTRAL (keskasend).

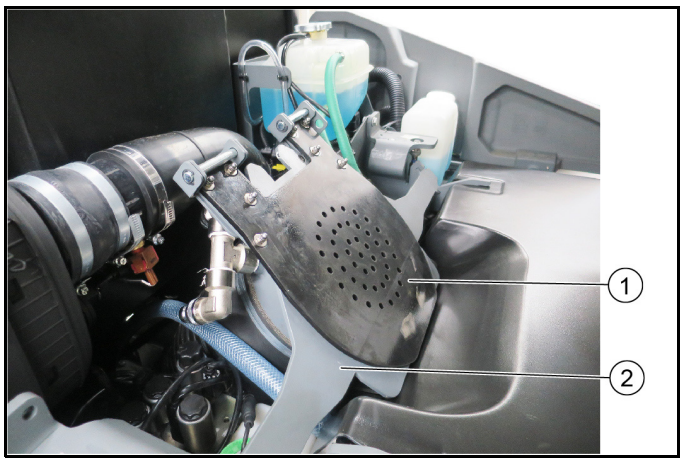

① Asend kummilapp all

Märkus

Käsiimuvoolikuga töötamine

② Imemisava

1. Tõstke pühkmemahuti üles, kuni kummilapi saab alla klappida.
2. Klappige kummilapp imemisava kaudu alla.
3. Laske pühkmemahuti jälle alla.
4. Avage klemmluku rihm ja võtke käsiimuvoolik käsiimutoruga hoidikust välja.

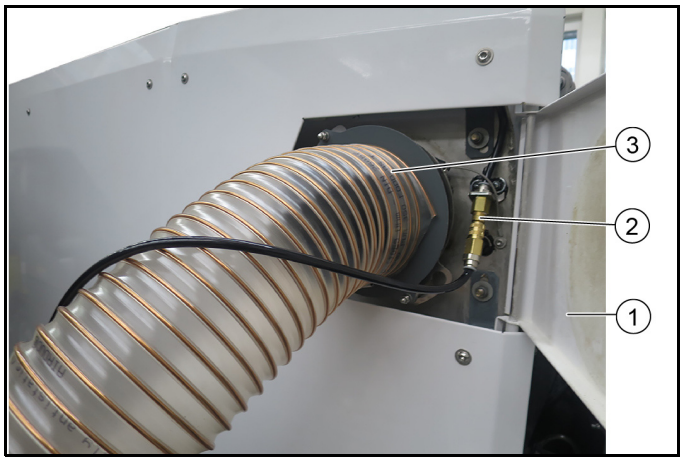

① Klapp
② Veevooliku ühendus
③ Käsiimuvooliku ühendus

5. Avage klapp soovitud küljel.
6. Pistke käsiimuvoolik ühendusavasse ja keerake (bajonett).
7. Vajaduse korral pistke veevoolik sisse.
8. Lülitage tööhüdraulika (PTO) sisse.
9. Lülitage ventilaator lülitist (kasutuskonsool) sisse.
10. Deaktiveerige istme kontaktlüliti (klahv F4 displeil).
11. Töötage käsiimuvoolikuga.
12. Pärast töö lõpetamist:
    a Lülitage tööhüdraulika välja.
    b Aktiveerige kaitsmekontakti lüliti.
13. Asetage imitoruga imivoolik hoidikusse ja kindlustage klemmluku rihmaga.

① Asend kummilapp ülal

Märkus

Tavaline pühkimisrežiim

② Imemisava

14. Tõstke pühkmemahuti üles ja klappige kummilapid üles.
15. Laske pühkmemahuti alla.

Saturs

1 Papildierīces, kas uzstādītas rūpnīcā 119
1.1 Papildierīce netīrumu tvertne 119
1.1.1 Netīrumu tvertnes demontāža 119
2.0.1 Netīrumu tvertnes uzstādīšana 122
2.0.2 Netīrumu tvertnes iztukšošana 123
2.0.3 ES atbilstības deklarācija 123
2.0.4 Hidrauliskā vārsta avārijas vadība 124
2.1 Fiksatora atvēršana/aizvēršana 124
2.2 2 slotu slaucīšanas sistēmas montāžas bloks (rūpnīcā) 124
2.2.1 2 slotu slaucīšanas sistēmas ierīces skats 124
2.2.2 Prasības demontāžai / uzstādīšanai 124
2.2.3 2 slotu slaucīšanas sistēmas demontāža 125
2.2.4 Palīgierīces 2 slotu slaucīšanas sistēmas uzstādīšana 125
2.2.5 Sūkšanas-slaucīšanas mašīnas pieslēgumu izveide ar 2 slotu slaucīšanas sistēmu 126
2.2.6 2 slotu sistēmas kopšanas darbi 127
2.2.7 Slaucīšanas joslas iestatīšana 127
2.2.8 Uzglabāšana 127
2.3 3 slotu slaucīšanas sistēmas montāžas bloks (rūpnīcā) 128
2.3.1 3 slotu slaucīšanas sistēmas ierīces skats 128
2.3.2 Prasības demontāžai / uzstādīšanai 128
2.3.3 3 slotu slaucīšanas sistēmas demontāža 128
2.3.4 3 slotu slaucīšanas sistēmas uzstādīšana 129
2.3.5 Sūkšanas-slaucīšanas mašīnas pieslēgumu izveide ar 3 slotu slaucīšanas sistēmu 130
2.3.6 Ekspluatēt kā nezāļu slotu 130
2.3.7 Transportēšanas stiprinājums 131
2.3.8 Apkopes darbi 131
2.3.9 Slaucīšanas joslas iestatīšana 131
2.3.10 Uzglabāšana 132
2.4 Slaucīšanas režīms 132
2.4.1 Simboli displejā slaucīšanas laikā 132
2.4.2 Krustojuma funkcija 132
2.4.3 Montāžas komplekts skaņas izolācijai (opcija pēc rūpnīcas) 132
2.4.4 Piepildiet svaigā ūdens tvertni / “pelēkā ūdens” tvertni 133
2.4.5 Darbs ar smidzināšanas ūdeni 133
2.4.6 Ūdens cirkulācijas sistēma / otrreizējās lietošanas režīms 134
2.4.7 Slaucīšana 134
2.4.8 Slotas piespiešanas spēka pedālis 134
2.4.9 Pārbaudīt netīrumu tvertnes uzpildes līmeni 134
2.5 Kopšana un apkope 135
2.5.1 Notīriet sūkšanas uzgali un sūkšanas sistēmu 135
2.5.2 Netīrā ūdens / “pelēkā ūdens” iztukšošana 135
2.5.3 Notīriet pārstrādes sistēmu 135
2.5.4 Ventilatora tīrīšana 136
2.5.5 Netīrumu tvertnes tīrīšana 136
2.5.6 Notīriet transportlīdzekli 136
2.6 Priekšējā uzkares sistēma 136
2.6.1 Noteikumiem atbilstoša izmantošana 136
2.6.2 Priekšējās uzkares sistēmas uzstādīšana 136
2.6.3 Priekšējās uzkares sistēmas demontāža 137
2.7 Montāžas komplekts montāžas rāmim 138
2.8 Augstspiediena tīrītāja papildierīce (no rūpnīcas) 138
2.8.1 Simboli displejā slaucīšanas laikā 138
2.8.2 Noteikumiem atbilstoša izmantošana 138
2.8.3 Drošības norādījumi 139
2.8.4 Apkalpošana 139
2.8.5 Kopšana un apkope 139
2.8.6 Palīdzība traucējumu gadījumā 140
2.8.7 Tehniskie dati 140
2.8.8 Iekļaušanas deklarācija 140
2.9 Rokas sūkšanas šļūtenes papildierīce (no rūpnīcas) .. 141
2.9.1 Darbs ar rokas sūkšanas šļūteni 141

1 Papildierīces, kas uzstādītas rūpnīcā

1.1 Papildierīce netīrumu tvertne

Papildierīci netīrumu tvertni var izmantot tikai kopā ar Kärcher slotu slaucīšanas sistēmu vai tīrīšanas sistēmu. Nodaļas beigās tiek aprakstītas šīs papildierīces.

1.1.1 Netīrumu tvertnes demontāža

Netīrumu tvertni var demontēt un nolikt tikai tad, ja tiek izmantots atbalsta komplekts (pēc izvēles). Apraksts tiek veikts, izmantojot atbalsta komplektu.

⚠ ***BĪSTAMI***

Savainošanās risks no netīrumu tvertnēm

Noņemot / uzstādot, ievērojiet pietiekamu attālumu no netīrumu tvertnes un balstiem.

Ievērojiet pietiekamu atstatumu līdz apdraudējuma zonai un nekavējoties pārtrauciet netīrumu tvertnes pacelšanu/nolaišanu, ja kāds ienāk apdraudējuma zonā.

Strādājot zem tā, nostipriniet paceltu netīrumu tvertni ar drošības balstiem.

Demontējiet netīrumu tvertni tikai tad, kad tā ir pilnībā iztukšota.

IEVĒRĪBAI

Savainojumu un bojājumu draudi

Novietojiet netīrumu tvertni tikai uz līdzenas un gludas virsmas.

1. Pirms netīrumu tvertnes demontāžas, iztukšot netīrumu tvertni. Skatīt nodaļu “Netīrumu tvertnes iztukšošana”.

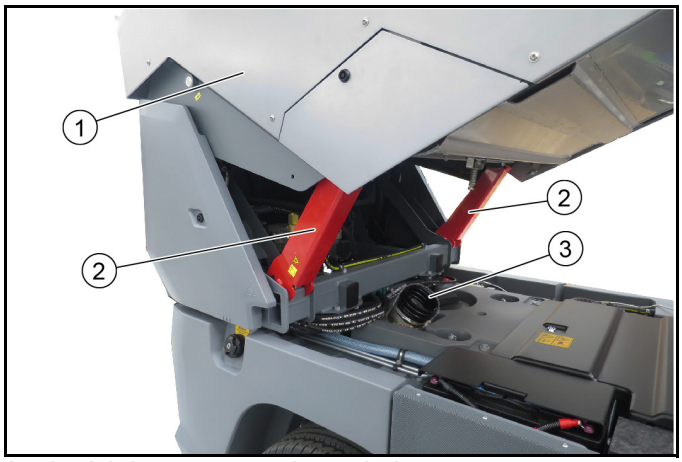

Attēls: Atkritumu tvertne ir nostiprināta

① Netīrumu tvertne
② Drošības balsts
③ Blīvējošā uzmava

2. Paceliet netīrumu tvertni, līdz drošības balstus var salocīt uz priekšu. Skatīt nodaļu “Netīrumu tvertnes iztukšošana”.
3. Nolaidiet netīrumu tvertni uz drošības balstiem.

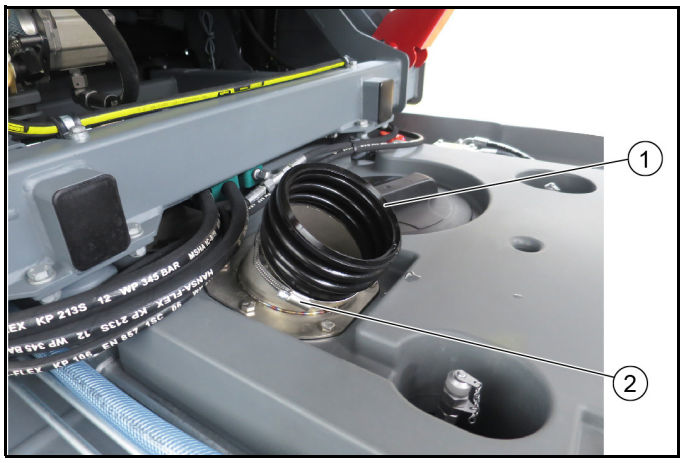

① Blīvējošā uzmava
② Šļūtenes apskava

4. Noņemiet blīvējošo uzmavu, lai to izdarītu, atveriet šļūtenes skavu (SW 7) un noņemiet blīvējošo uzmavu.

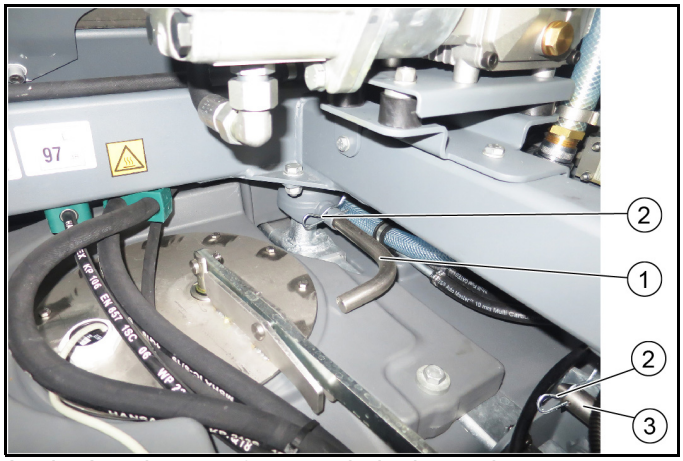

Attēls: A variants ar 2 īsām stiprinājuma skrūvēm

① Priekšējā stiprinājuma skrūve, īsa
② Šķelttapa
③ Aizmugures stiprinājuma skrūve, īsa

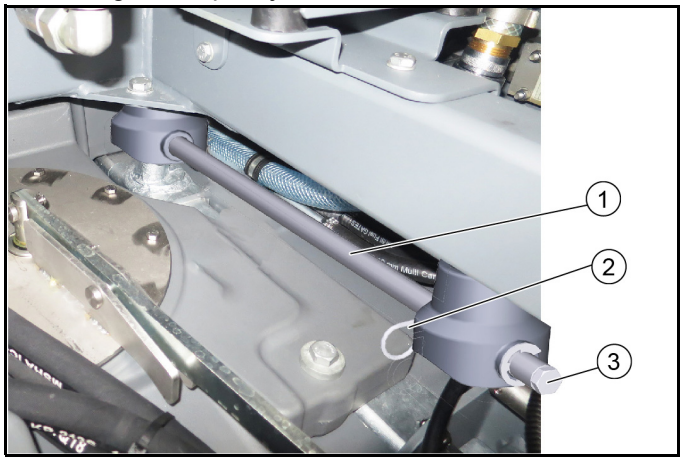

Attēls: B variants ar garu stiprinājuma skrūvi

① Stiprinājuma skrūve, gara
② Šķelttapa
③ Sešstūra skrūve

5. **A variants:** Izvelciet īsās priekšējās stiprinājuma skrūves (pa kreisi un pa labi), vispirms izvelciet šķelttapu.
6. **B variants:** Pilnībā izvelciet garo stiprinājuma skrūvi (pa kreisi un pa labi), vispirms izvelciet šķelttapu.
   a Lai to izvilktu, izmantojiet trieciena vilcēju (bīdāmo āmuru)
   b Lai to izdarītu, atskrūvējiet sešstūra skrūvi un ieskrūvējiet trieciena vilcēju esošajā vītnē.
7. Nedaudz paceliet netīrumu tvertni un salieciet drošības balstus atpakaļ uzglabāšanas stāvoklī.
8. Pilnībā nolaidiet netīrumu tvertni.
9. Hidrauliskajai sistēmai aizmugurē atslēdziet spiedienu, skatiet nodaļu “Hidrauliskā spiediena redukcija”.

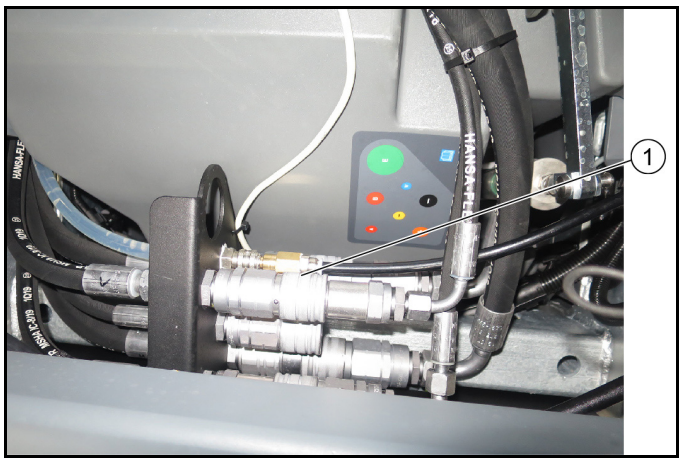

① Hidrauliskie savienojumi aizmugurē

10. Atvienojiet netīrumu tvertnes hidrauliskās šļūtenes no hidrauliskajiem savienojumiem.

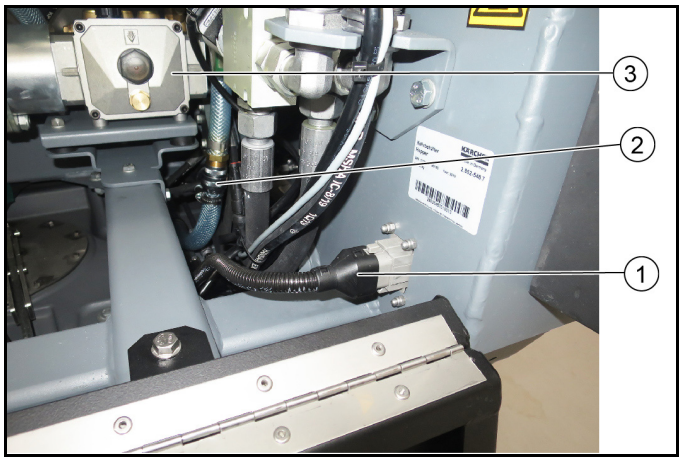

① Pievienojiet strāvas padevi
② Ūdens pieslēguma augstspiediena tīrītājs (papildaprīkojums)
③ Augstspiediena tīrītājs (papildaprīkojums)

11. Atvienojiet strāvas padevi.
12. Atvienojiet aizmugures skata kameras kabeli (ja tāds ir).
13. Ar papildu spiediena tīrītāju: Atvienojiet ūdens pieslēgumu.
14. Pagrieziet sānu pārsegus (pa kreisi un pa labi) uz āru.

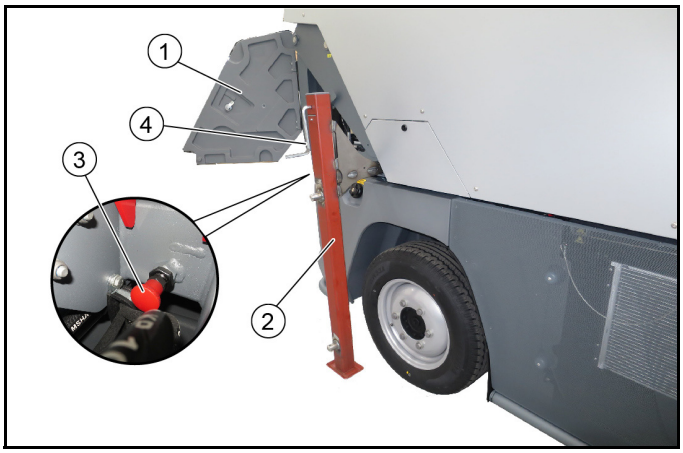

Attēls: piestiprināta drošības poga ar ievietotu un nostiprinātu balstu

① Aizmugurējais sānu pārsegs
② Aizmugures balsts
③ Drošības poga (4x)
④ Kloķis

15. **Uzmanību**: Pirms balstu iebīdīšanas visas 4 drošības pogas (montāžas komplekta “Balsti” piegādes apjoms) jāpiestiprina pie netīrumu tvertnes kreisās priekšējās un aizmugurējās, kā arī labās priekšējās un aizmugurējās daļas, noregulētas un nostiprinātas ar pretuzgriežņi. Skatiet šīs nodaļas beigās “Drošības pogu montāža”.
16. Iebīdiet aizmugurējos balstus (pa kreisi un pa labi), cik tāl tie iet, lai iebīdītu, vienlaikus izvelciet sarkano drošības galvu. Lai bloķētu, atlaidiet drošības pogu. Bloķēšanas laikā stiprinājuma skrūvi nostiprinās balstu atverēs. Pārbaudiet, vai balsti ir droši nofiksēti.
17. Piestipriniet un nostipriniet priekšējos balstus, kā jau aprakstīts aizmugurējiem balstiem.

Norādījum
Priekšējie balsti ir marķēti un der tikai attiecīgajai pusei.

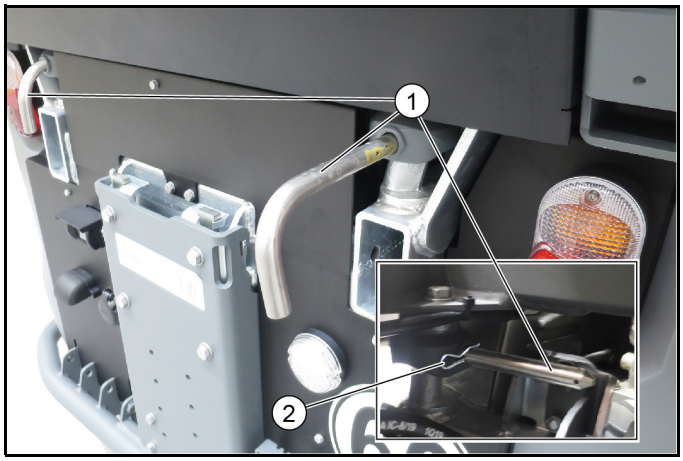

Attēls: A variants ar 2 īsām stiprinājuma skrūvēm

① Aizmugures stiprinājuma skrūve, īsa
② Šķelttapa

Attēls: B variants ar garu stiprinājuma skrūvi

① Stiprinājuma skrūve, gara
② Sešstūra skrūve

18. **Ar variantu A:** Pagrieziet aizmugurējos balstus uz augšu, līdz aizmugurē var izvilkt stiprinājuma skrūves.
19. Lai izvilktu šķelttapu, vispirms atveriet netīrumu tvertnes aizmugurējo vāku. Aizmugurējais vāks ir pieejamas 2 dažādās versijās.
    a 1. variants: Aizmugurējo vāku var atvērt ar kvadrātveida atslēgu.
    b 2. variants: Aizmugurējais vāks ir ieskrūvēta lokšņu metāla daļa, vai nu noņemiet 4 skrūves, vai izvelciet šķelttapu caur sānu atveri.
20. Izvelciet šķelttapu.
21. Izņemiet īsās nostiprinājuma skrūves (kreisajā un labajā pusē).
22. **Ar variantu B:** Pārbaudiet, vai garā stiprinājuma skrūve jau ir pilnībā izvilkta, ja tā, turpmākas darbības nav nepieciešamas.

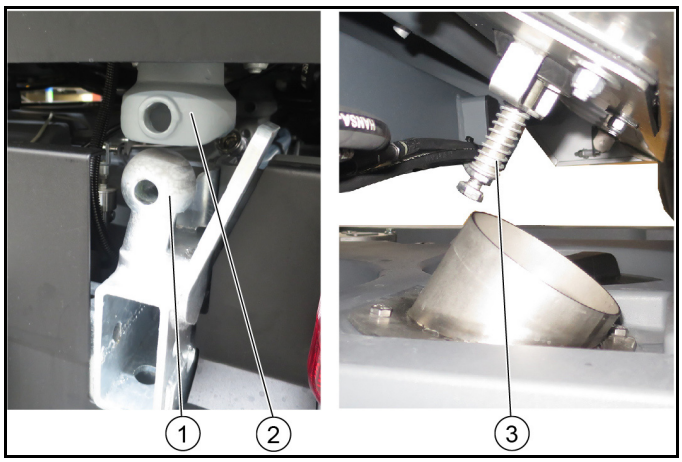

① Lodīšu ligzdas
② Netīrumu tvertne
③ “Pelēkā” ūdens vārsts

23. Paceliet uz augšu balstus pārmaiņus priekšā un aizmugurē (pa kreisi un pa labi):
    a līdz netīrumu tvertne ir atklāta virs lodīšu ligzdām.
    b Līdz “pelēkā” ūdens vārsts ir brīvs.
    c Pārliecinieties, ka netīrumu tvertne nespiežas pret kabīni priekšā.
24. Netīrumu tvertne tagad brīvi stāv uz balstiem.

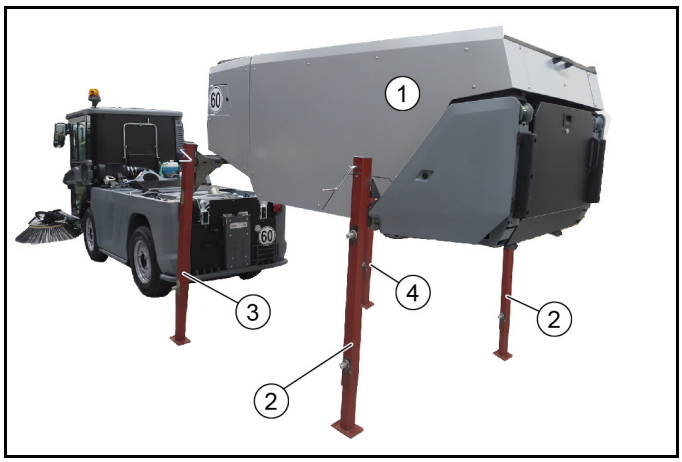

Simbolisks attēlojums: Netīrumu tvertne uz balstiem

① Netīrumu tvertne
② Aizmugures balsts (2x)
Norādījum
Balsti ir identiski

③ Priekšējais balsts pa kreisi
Norādījum
Balsts ir atzīmēts pa kreisi

④ Priekšējais balsts labajā pusē
Norādījum
Balsts ir atzīmēts pa labi

25. Ar transportlīdzekli uzmanīgi izbraukt no netīrumu tvertnes apakšas.

Drošības pogu uzstādīšana (4x)

Drošības pogas 6.321-295.0 ir daļa no montāžas komplekta “Balsti”

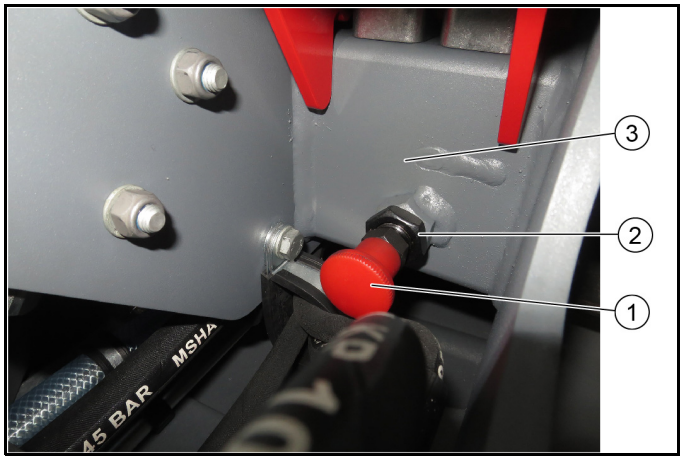

① Drošības poga
② Pretuzgrieznis
③ Netīrumu tvertnes rāmis balsta ievietošanai

- Ieskrūvējiet drošības pogu rāmja metinātā uzgriežņa vītnē un noregulējiet:
  a Ja iestatījums ir pareizs, izvilktās drošības pogas skrūve atbrīvo balstu spraugu ievietošanai.
  b Nostipriniet ar pretuzgriezni.

2.0.1 Netīrumu tvertnes uzstādīšana

⚠ ***BĪSTAMI***

Savainošanās risks no netīrumu tvertnēm

Noņemot / uzstādot, ievērojiet pietiekamu attālumu no netīrumu tvertnes un balstiem.

Ievērojiet pietiekamu atstatumu līdz apdraudējuma zonai un nekavējoties pārtrauciet netīrumu tvertnes pacelšanu/nolaišanu, ja kāds ienāk apdraudējuma zonā.

Strādājot zem tā, nostipriniet paceltu netīrumu tvertni ar drošības balstiem.

IEVĒRĪBAI

Savainojumu un bojājumu draudi

Uzstādiet netīrumu tvertni tikai uz līdzenas un gludas virsmas.

Uzstādot, pārbaudiet, vai lodīšu ligzdas un drošības skrūves ir pareizi nostiprinātas.

Ja nepieciešams, pievienojot netīrumu tvertni, pieaiciniet palīdzībai citu personu (instruētāju).

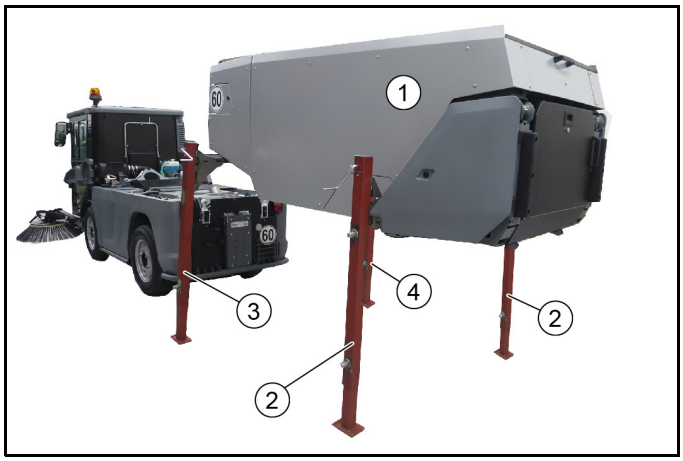

Attēls: Netīrumu tvertne uz balstiem

① Netīrumu tvertne
② Aizmugures balsts (2x)
③ Priekšējais balsts pa kreisi
④ Priekšējais balsts labajā pusē

Netīrumu tvertnes montāža pie transportlīdzekļa notiek demontāžai apgrieztā secībā, tāpēc ilustrācija šeit nav parādīta.

1. Ar transportlīdzekli uzmanīgi pabrauciet zem netīrumu tvertnes.
   a Kreisajam un labajam sānu apšuvumiem jābūt atvērtiem.
2. Nolaidiet netīrumu tvertni ar kloķiem uz balstiem, līdz netīrumu tvertne ir droši nostiprināta 4 lodīšu ligzdās. Ja nepieciešams, pieaiciniet otru personu.

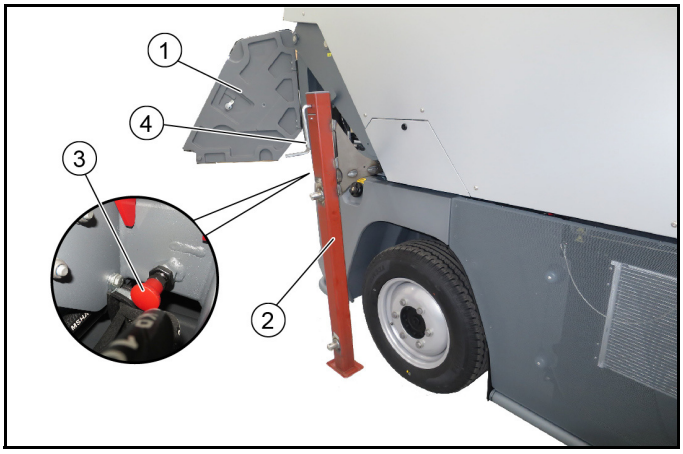

① Sānu pārsegs
② Atbalsts
③ Drošības poga
④ Kloķis

3. Pavelciet drošības pogu un atlaidiet balstu fiksatoru, izvelciet balstus (4x).
4. Ievietojiet aizmugurējās stiprinājuma skrūves (pa kreisi un pa labi) un nostipriniet ar šķelttapām.
5. Hidrauliskajai sistēmai aizmugurē atslēdziet spiedienu, skatiet nodaļu “Hidrauliskā spiediena redukcija”.
6. Pievienojiet netīruma tvertnes hidrauliskās šļūtenes (ievērojiet krāsas).
7. Pievienojiet strāvas padevi.
8. Ar papildu spiediena tīrītāju: Pievienojiet ūdens pieslēgumu.
9. Paceliet netīrumu tvertni un nostipriniet to ar drošības balstiem.
10. Uzstādiet blīvējošo uzmavu.
11. Ievietojiet priekšējās stiprinājuma skrūves (pa kreisi un pa labi) un nostipriniet ar šķelttapām.
12. Pilnībā nolaidiet netīrumu tvertni. Iepriekš pielieciet drošības balstus.
13. Netīrumu tvertne tagad ir piestiprināta transportlīdzeklim.
14. Displejā atlasiet atbilstošo programmu> Slaucīšana <.

2.0.2 Netīrumu tvertnes iztukšošana

⚠ ***UZMANĪBU***

Apgāšanās risks

Iztukšojiet saslaucītā materiāla tvertni tikai uz stingras, līdzenas pamatnes.

Iztukšojot nogāzēs vai uz rampām, ieturiet drošības attālumu.

⚠ ***UZMANĪBU***

Aizripošanas risks

Lai iztukšotu, pārslēdziet braukšanas virziena sviru neitrālā pozīcijā.

Novelciet stāvbremzi.

⚠ ***UZMANĪBU***

Savainošanās risks

Pirms saslaucītā materiāla tvertnes iztukšošanas izslēdziet sūkšanas turbīnu.

⚠ ***UZMANĪBU***

Savainošanās risks

Pārliecinieties, ka iztukšošanas laikā saslaucītā materiāla tvertnes pagriešanas zonā neatrodas cilvēki un dzīvnieki.

⚠ ***UZMANĪBU***

Saspiešanas risks

Neiesniedzieties iztukšošanas mehānikas sviru mehānismā.

⚠ ***UZMANĪBU***

Ugunsbīstamība

Iztukšojot, pārliecinieties, ka tajā nav uzliesmojošu materiālu (piem., lapas ...).

① Netīrumu tvertnes iztukšošana

② Montāžas komplekts manuāla iesūkšanas šļūtene (papildaprīkojums)

1. Ja transportlīdzeklim ir uzstādīts manuāls iesūkšanas šļūtenes stiprinājumu komplekts, pirms iztukšošanas salieciet to uz sāniem un nostipriniet. Skatīt nodaļu “Rokas piesūkšanas šļūtenes palīgierīce”.
2. Lēnā transportēšanas režīmā pie brauciet pie iztukšošanas pozīcijas.
3. Apturēt transportlīdzekli.
4. Braukšanas virziena sviru iestatīt neitrālā pozīcijā (vidējā pozīcija).
5. Ieslēdziet hidraulikas sistēmu (PTO).

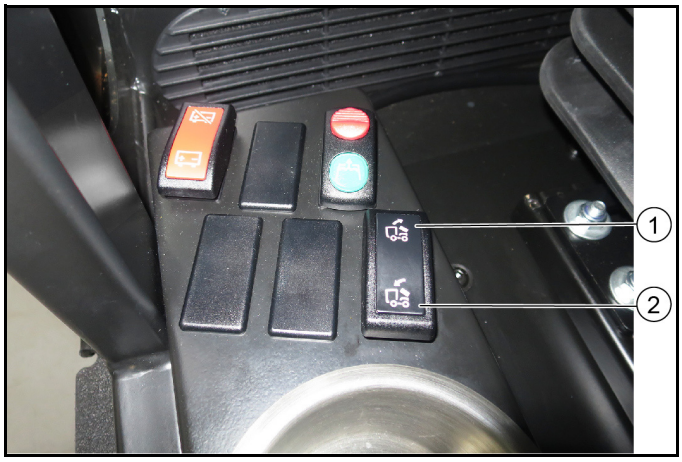

① Netīrumu tvertnes pacelšanas / iztukšošanas taustiņš

② Nolaidiet netīrumu tvertnes slēdža stāvokli

6. Darbiniet slēdzi.
7. Iztukšojiet netīrumu tvertni.

   Norāde

   Vienmēr pilnībā paceliet netīrumu tvertni gala stāvoklī. Ja nepieciešams, notīriet noturīgos netīrumus ar netīrumu skrāpi (pēc izvēles) un ūdeni. Skatīt nodaļu “Netīrumu tvertnes tīrīšana”

Tehniskie dati

Netīrumu tvertnes tilpums (bruto)	l (m^3)	2500 (2,5)

2.0.3 ES atbilstības deklarācija

Ar šo mēs paziņojam, ka turpmāk tekstā minētās iekārtas projekts un konstrukcija, kā arī mūsu izgatavotais modelis atbilst ES direktīvu drošības un veselības pamatprasībām. Veicot ar mums nesaskaņotas izmaiņas iekārtas uzbūvē, šī deklarācija zaudē savu spēku.

Produkts: Slaucīšanas mašīna

Tips: PF-E (MC 250)

Attiecīgās EK direktīvas

2006/42/EK (+2009/127/EK)

2014/30/ES

2000/14/EK

Piemērotie saskaņotie standarti

EN 13019

CISPR 12

Piemērotās atbilstības novērtēšanas procedūras

2000/14/EK: Pielikums V

Trokšņa intensitātes līmenis dB(A)

MC 250 Euro 6

Izmērīts: 106

Nodrošināts: 108

99 *mit optionalem Anbausatz Schalldämmung (ab Werk)

MC 250 Stufe V

Izmērīts: 105

Nodrošināts: 108

99 *mit optionalem Anbausatz Schalldämmung (ab Werk)

Parakstītāji rīkojas vadības vārdā un ar tās pilnvaru.

H. Jenner
Chairman of the Board of Management

S. Reiser
Director Regulatory Affairs & Certification

Pilnvarotais sagatavot dokumentāciju:

S. Reiser

Alfred Kärcher SE & Co. KG

Alfred-Kärcher-Str. 28 - 40
71364 Winnenden (Vācija)
Tālr.: +49 7195 14-0
Fakss: +49 7195 14-2212
Vinendene (Winnenden), 01.01.2020.

2.0.4 Hidrauliskā vārsta avārijas vadība

Ārkārtas lietošana ir nepieciešama šādām darbībām:

- Paceliet / nolaidiet netīrumu tvertni, ja ierīces hidraulikai ir atteice, piemēram, motora atteices dēļ.

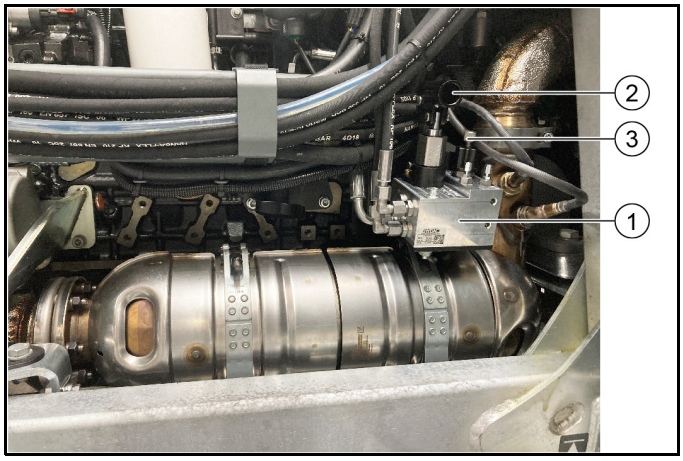

① Hidrauliskā vārsta avārijas vadība
② Rokas sūknis
③ Rievotas galvas skrūve

1. Ar izslēgtu motoru: Pagrieziet rievoto skrūvi attiecīgajā pozīcijā, netīrumu tvertni var pacelt vai nolaist.
2. Rokas sūkni darbiniet ar rokas cauruli, kas atrodas kastē zem pasažiera sēdekļa.
3. Pirms darba sākšanas motora nodalījumā nostipriniet paceltu netīrumu tvertni ar sarkanajiem drošības balstiem (uz pacelšanas cilindriem) kreisajā un labajā pusē.

2.1 Fiksatora atvēršana/aizvēršana

Fiksators kalpo papildierīču fiksēšanai (piem., slaucīšanas sistēmai, priekšējās uzkares sistēmai). Tas atrodas kreisajā un labajā pusē priekšējā riteņa priekšpusē un to var pamanīt kā dzeltenu sviru.

⚠ ***UZMANĪBU***

Negadījumu risks

Veicot katru uzstādīšanu nepieciešams pārbaudīt bloķēšanas sistēmas iestatījumu.

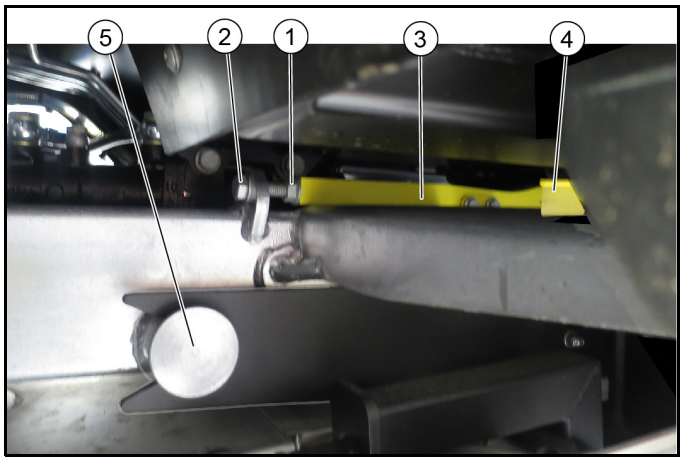

① Pretuzgrieznis
② Skrūve
③ Bloķēšanas svira, dzeltena
④ Rokturis
⑤ Uzņemšanas vietas transportlīdzeklis / palīgierīce

1. **Fiksatora atvēršana**
   a Atlaist pretuzgriezni.
   b Atlaist bloķēšanas sviras skrūvi kreisajā un labajā pusē apmēram par 1 cm. Fiksators ir atbrīvots.
   c Aiz sānu roktura pacelt bloķēšanas sviru un pēc tam to bīdīt uz atpakaļu. Papildierīci iespējams demontēt.
2. **Fiksatora aizvēršana**
   a Papildierīces fiksācijas sviru iebīdīt līdz atdurei.
   b Bloķēšanas sviru pavirzīt uz priekšu.
   c Pievilkt skrūvi, pārbaudīt, vai papildierīce ir droši nostiprināta.
   d Pievelciet pretuzgriezni.

2.2 2 slotu slaucīšanas sistēmas montāžas bloks (rūpnīcā)

2.2.1 2 slotu slaucīšanas sistēmas ierīces skats

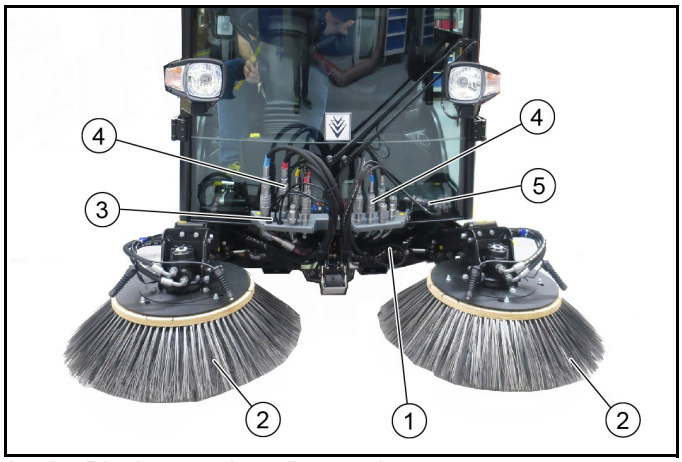

Attēls: Pievienota slaucīšanas sistēma

① 2 suku slaucīšanas sistēma ar iesūkšanas uzgali
② Sānu slota
③ Ūdens pieslēgums
④ Hidrauliskais pieslēgums
⑤ Papildierīču strāvas apgāde

2.2.2 Prasības demontāžai / uzstādīšanai

Lai demontētu/ uzstādītu slaucīšanas sistēmu, nepieciešams maiņas transportieris.

Norādījum

Izvēles piederumi, pasūt Nr. 2.852-862.0.

1 Transportlīdzekli novietot uz līdzenas virsmas.
2 Lai demontētu/uzstādītu slotu sistēmu pie transportlīdzekļa, tai jāatrodas uz maiņas transportiera. Demontāžai/uzstādīšanai izmantot cēlējratiņus.
3 Displejā jābūt izvēlētai atbilstošai programmai > Slaucīšana <.

2.2.3 2 slotu slaucīšanas sistēmas demontāža

Slaucīšanas sistēmas demontāža ir aprakstīta ar pēc izvēles pieejamo maiņas transportieri.

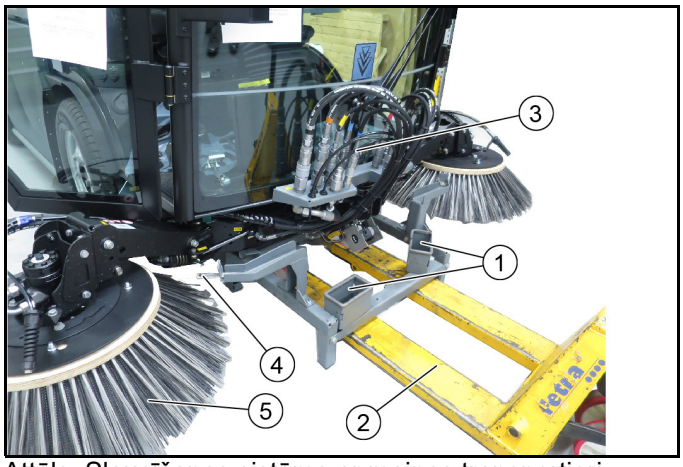

Attēls: Slaucīšanas sistēma ar maiņas transportieri

① Hidraulisko šļūteņu savienotāju turētājs maiņas transportierī
② Cēlējratiņi
③ Transportlīdzekļa hidraulisko šļūteņu savienojumi
④ Sānu slotas turētājs
⑤ Sānu slota

1. Transportlīdzekli apturēt uz līdzenas, stingras pamatnes un nodrošināt pret aizripošanu.
2. Pārvietojiet maiņas transportieri ar cēlējratiņiem zem transportlīdzekļa.
3. Pārvietojiet sānu slotu atsevišķi sānu slotu turētājā un nolaidiet to pareizajā stāvoklī.
4. Priekšā atslēdziet hidraulikas spiedienu. Skatīt nodaļu “Hidrauliskās sistēmas spiediena samazināšana”.
5. Izvelciet hidrauliskās šļūtenes, ūdens savienojumus un barošanas avotu un glabājiet tos maiņas transportiera turētājā.
6. Atbrīvojiet sūkšanas šļūteni pie iesūkšanas uzgaļa (šļūtenes skava).
7. Atveriet fiksatorus (pa kreisi un pa labi). Skatīt nodaļu “Fiksatora atvēršana / aizvēršana”.
8. Izbīdiet maiņas transportieri ar slaucīšanas sistēmu ar iesūkšanas uzgali.
9. Paceliet un nostipriniet netīrumu tvertni.

① Atvāžamā tapa (nostiprināšana)
② Turētājs ar iesūkšanas šļūteni
③ Ūdens pieslēgumi

10. Atskrūvējiet turētāja drošinātāju.
11. Atskrūvējiet abus ūdens pieslēgumus.
12. Virzienā uz augšu izvelciet turētāju ar pievienoto sūkšanas šļūteni.
13. Glabājiet slaucīšanas sistēmu drošā un sausā vietā.

2.2.4 Palīgierīces 2 slotu slaucīšanas sistēmas uzstādīšana

Slaucīšanas sistēmas uzstādīšana ir aprakstīta ar pēc izvēles pieejamo maiņas transportieri. Displejā jābūt izvēlētai atbilstošai programmai > Slaucīšana <.

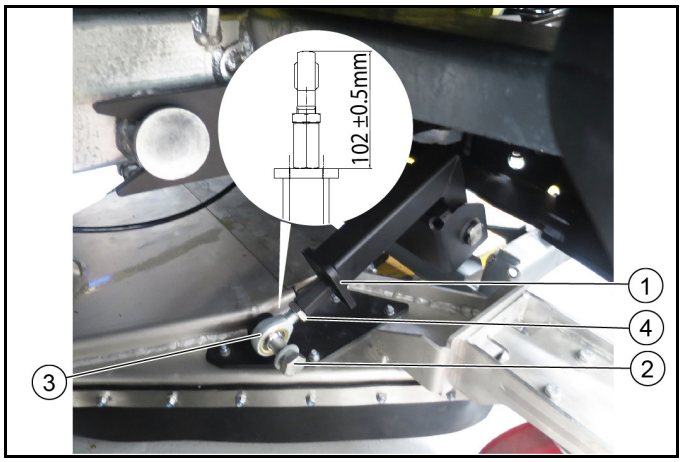

① Nesēja savienojums
② Skrūve
③ Acu skrūve
④ Pretuzgrieznis

1. Pirmo reizi uzstādot iesūkšanas sprauslu, pievienojiet sūkšanas sprauslu slaucīšanas sistēmai, piestiprinot nesēja savienojumu ar iesūkšanas uzgali (pa kreisi / pa labi) un noregulējot to (102 ± 0,5 mm).

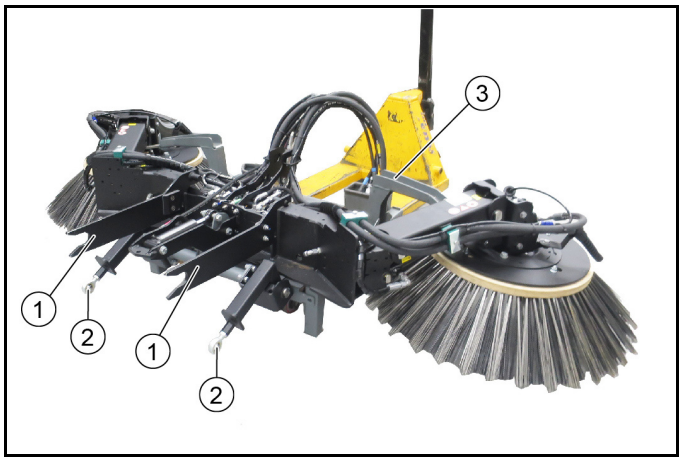

Attēls: Slaucīšanas sistēma ar maiņas transportieri (parādīta bez iesūkšanas uzgaļa)

① Stiprinājuma svira
② Nesēja savienojums transportlīdzeklim ar iesūkšanas uzgali
③ Maiņas transportieris

Slaucīšanas sistēmas montāža pie transportlīdzekļa notiek demontāžai apgrieztā secībā, tāpēc ilustrācija šeit daļēji nav parādīta.

2. Transportlīdzekli apturēt uz līdzenas, stingras pamatnes un nodrošināt pret aizripošanu.
3. Displejā atlasiet atbilstošo programmu> Slaucīšana <.
4. Atveriet fiksatorus (pa kreisi un pa labi). Skatīt nodaļu “Fiksatora atvēršana / aizvēršana”.
5. Izmantojiet maiņas transportiera cēlējratiņus, lai uz tiem esošo slaucīšanas sistēmu un uzstādīto iesūkšanas uzgali pozicionētu uz transportlīdzekļa.

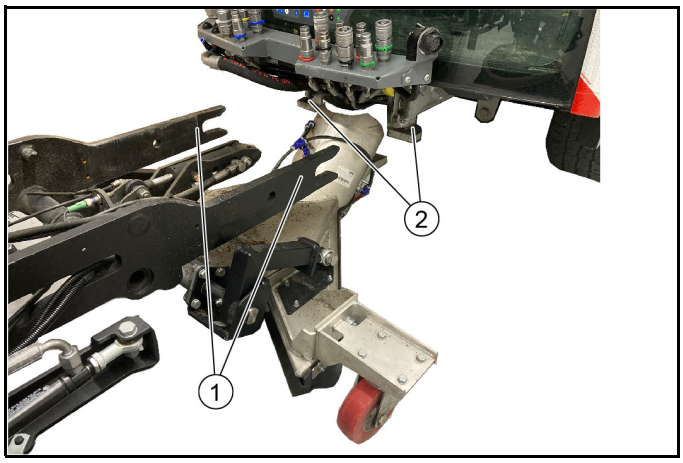

① Stiprinājuma svira
② Stiprinājums pie transportlīdzekļa

6. Līdz atdurei pārvietojiet stiprinājuma sviras (pa kreisi / pa labi) paredzētajā stiprinājumā uz transportlīdzekļa. Pirms bloķēšanas pārbaudiet, vai tās ir pareizi uzstādītas.
7. Aizveriet fiksatoru (skrūvi) un tādējādi nofiksējiet palīgierīci.
8. Paceliet un nostipriniet netīrumu tvertni.
9. Abus ūdens savienojumus vadiet uz augšu.
10. Turētāju ar pievienoto sūkšanas šļūteni vadiet uz leju līdz iesūkšanas uzgalim un nofiksējiet.
11. Pievienojiet sūkšanas šļūteni iesūkšanas uzgalim (šļūtenes skava).
12. Priekšā atslēdziet hidraulikas spiedienu. Skatīt nodaļu “Hidrauliskās sistēmas spiediena samazināšana”.

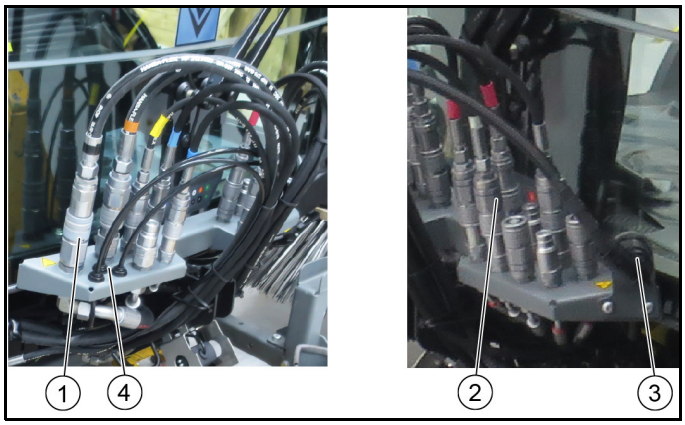

① Hidrauliskie pieslēgumi pa labi
② Hidrauliskie pieslēgumi pa kreisi
③ Enerģijas padeve
④ Ūdens pieslēgumi

13. Pievienojiet hidrauliskās šļūtenes, ņemiet vērā hidraulisko šļūteņu savienojuma krāsas.
14. Pievienojiet (iespraudiet) ūdens šļūtenes.
15. Ievietojiet suku sistēmas elektriskā savienojuma kontaktdakšu barošanas avotā.
16. Atsevišķi paceliet sānu suku un izbīdiet to.
17. Izbīdiet maiņas transportieri.
18. Pilnībā nolaidiet netīrumu tvertni.

2.2.5 Sūkšanas-slaucīšanas mašīnas pieslēgumu izveide ar 2 slotu slaucīšanas sistēmu

Norādījum

Slēdžu indikatori spīd, ja tie ir ieslēgti.

① **Vadības svira pa kreisi**
1. variants
– Vadības svira pavērsta uz priekšu: abus slotas plecus nolaist un ieslēgt slaucīšanas slotu
– Vadības svira pavērsta uz aizmuguri: abus slotas plecus pacelt un izslēgt slaucīšanas slotu
– Vadības svira pa kreisi/pa labi: pagriezt kreiso slotas plecu
2. variants
– Vadības svira pavērsta uz priekšu: nolaist kreiso slotas plecu un ieslēgt slotu
– Vadības svira pavērsta uz aizmuguri: pacelt kreiso slotas plecu un izslēgt slotu
– Vadības svira pa kreisi/pa labi: pagriezt kreiso slotas plecu

② **Vadības svira pa labi**
1. variants
– Vadības svira pavērsta uz priekšu: abus slotas plecus nolaist un ieslēgt slaucīšanas slotu
– Vadības svira pavērsta uz aizmuguri: abus slotas plecus pacelt un izslēgt slaucīšanas slotu
– Vadības svira pa kreisi/pa labi: pagriezt kreiso slotas plecu
2. variants
– Vadības svira pavērsta uz priekšu: nolaist labo slotas plecu un ieslēgt slotu
– Vadības svira pavērsta uz aizmuguri: pacelt labo slotas plecu un izslēgt slotu
– Vadības svira pa kreisi/pa labi: pagriezt kreiso slotas plecu

③ Sūkšanas uzgaļa pacelšana / nolaišana

Norādījum

Pogu turēt nospiestu ilgāk par 2 sekundēm, sūkšanas uzgalis atrodas paceltā stāvoklī

④ Hidrauliskās sistēmas iesl./izsl.
⑤ Taustiņš netiek izmantots
⑥ Labās slotas galvas slīpuma regulēšanas taustiņš (opcija)

Norādījum

Pēc tam slīpums tiek noregulēts ar labo kursorsviru

⑦ Ūdens cirkulācijas funkcijas iesl. / izsl. („pelēkais ūdens”)

Norādījum

Turēt nospiestu ilgāk par 2 sekundēm, iestatāma „pelēkā ūdens” dozācija

⑧ Sūkšanas turbīna iesl. / izsl.

⑨ Funkcija „ECO“
Ieslēdz pilnu darba programmu.
PTO (sānu slotas, sūkšanas turbīna), svaigs ūdens, ūdens cirkulācija („pelēkais ūdens”)

⑩ Svaigā ūdens sūkņa ieslēgšana/izslēgšana

(A) Slaucīšanas slotas apgr. skaita izvēle, pa kreisi un pa labi kopā

(B) Taustiņš netiek izmantots

(C) Dzinēja apgriezienu skaits
nospiest, lai iestatītu vērtības

Norādījum

No iestatītā dzinēja apgriezienu skaita ir atkarīga sūkšanas jauda.

- 1400 1/min neliels piesārņojums
- 1550 1/min normāls piesārņojums
- 1700 1/min izteikts, noturīgs piesārņojums

(D) netiek izmantots

(E) Kreisās un labās sānu slotas atslogošanas taustiņš

(F) Krātuves taustiņš
Nospiest, lai saglabātu iestatītās vērtības vai programmas

(G) Grozāmā poga
Nospiest, lai mainītu iestatītās vērtības

2.2.6 2 slotu sistēmas kopšanas darbi

1 Esošās eļļošanas vietas (eļļošanas nipeļi) ir marķētas. Katru dienu ieziest ar parastu daudzfunkcionālo smērvielu.

2 Pārbaudīt, vai slaucīšanas slotā nav iepinušies striķi un lentes, nepieciešamības gadījumā atbrīvoties no tām.

3 Uzturēt tīrus hidrauliskos pieslēgumus un katru nedēļu veikt to hermētiskuma pārbaudi.

4 Pārbaudīt, vai slaucīšanas slota nav nodilusi un tai nav bojājumu pazīmju, nepieciešamības gadījumā nomainīt.

2.2.7 Slaucīšanas joslas iestatīšana

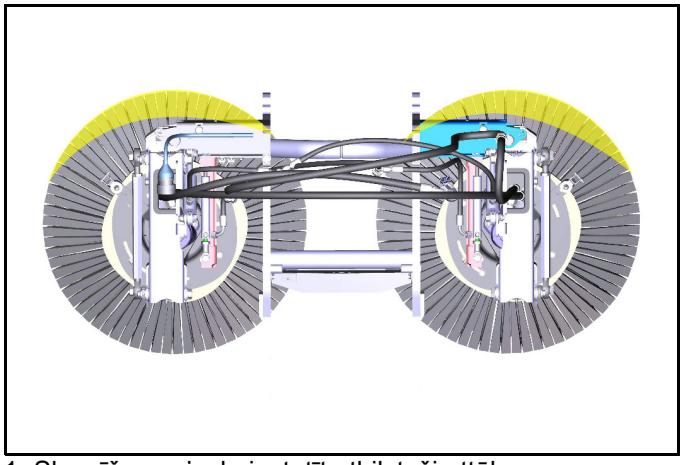

1. Slaucīšanas joslu iestatīt atbilstoši attēlam.
   Pa kreisi: plkst. 09:00 - 14:00
   Pa labi: plkst. 10:00 - 15:00

Sānu nolieces iestatīšana

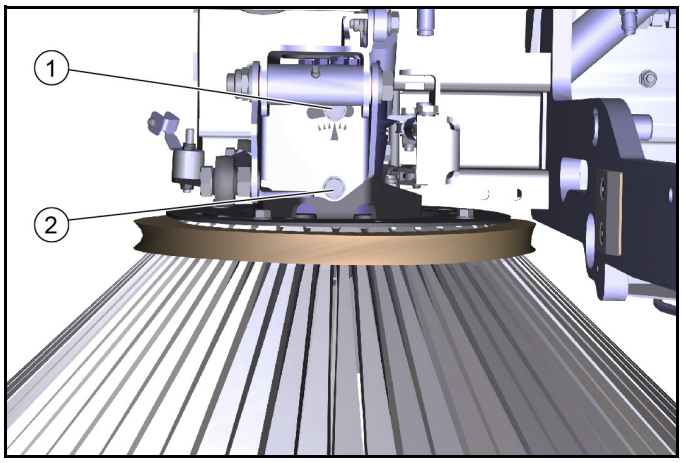

① 1. skrūve
② 2. skrūve

2. Atlaist skrūves.
3. Sānu nolieci iestatīt ar 1. skrūves pagrieziena punktu.
4. Pievilkt skrūves.

Galvas nolieci iestatīt uz priekšu

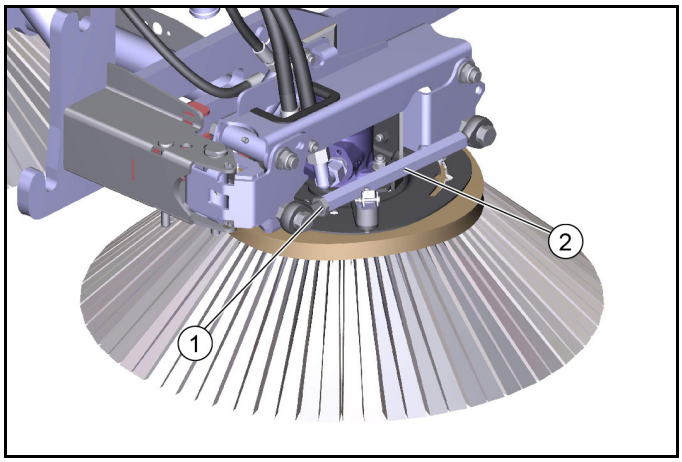

① Pretuzgrieznis
② Seškante

5. Atlaist pretuzgriezni.
6. Galvas nolieci iestatīt ar seškanti.
7. Pievilkt pretuzgriezni.

Slotas piespiešanas spēka iestatīšana

8. Slotu sistēmai ir nodrošināta hidrauliska slotu atslogošana.

2.2.8 Uzglabāšana

⚠ ***BRĪDINĀJUMS***

Savainojumu un bojājumu draudi

Ņemiet vērā ierīces svaru.

IEVĒRĪBAI

Bojājumu risks

Uzglabājiet montāžas komplektu drošā, līdzenā un sausā vietā. Ievērojiet, lai slaucīšanas slotas būtu atslogotas.

1. Uz maiņas transportiera uzglabājiet slaucīšanas sistēmu, kas demontēta no transportlīdzekļa.
2. Uzstādot pie transportlīdzekļa ievērot, lai slaucīšanas slotas būtu atslogotas.

2.3 3 slotu slaucīšanas sistēmas montāžas bloks (rūpnīcā)

2.3.1 3 slotu slaucīšanas sistēmas ierīces skats

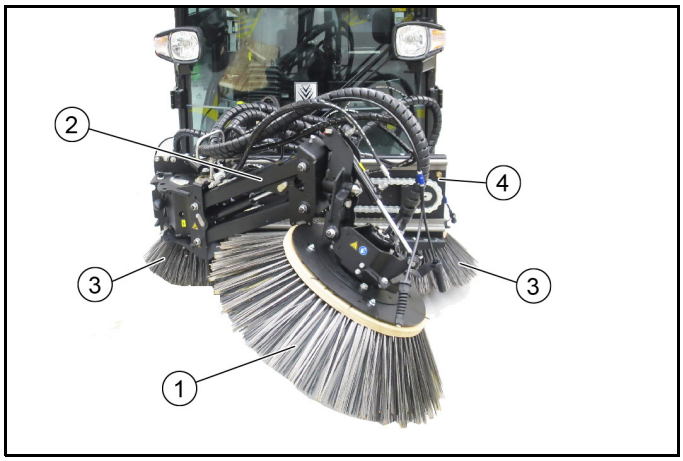

① Priekšējā slota
② Priekšējās slotas plecs
③ Sānu slotas (2 slotu slaucīšanas sistēma)
④ Lineārā vienība (slīdnis)

2.3.2 Prasības demontāžai / uzstādīšanai

Lai demontētu/ uzstādītu slaucīšanas sistēmu, nepieciešams maiņas transportieris.

Norādījum

Izvēles piederumi, pasūt Nr. 2.852-862.0.

1 Transportlīdzekli novietot uz līdzenas virsmas.
2 Lai demontētu/uzstādītu slotu sistēmu pie transportlīdzekļa, tai jāatrodas uz maiņas transportiera. Demontāžai/uzstādīšanai izmantot cēlējratiņus.
3 Displejā jābūt izvēlētai atbilstošai programmai > Slaucīšana <.

2.3.3 3 slotu slaucīšanas sistēmas demontāža

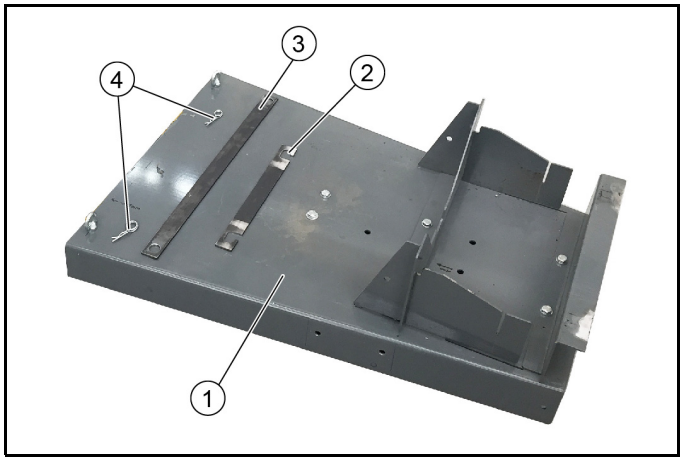

① Maiņas transportieris 2.852-862.0
② Bloķēšanas plāksne, īsa
③ Bloķēšanas plāksne, gara
④ Fiksācijas skava (2x)

1. 3 suku slaucīšanas sistēmas demontāžu veiciet ar pēc izvēles pieejamo maiņas transportieri.
2. Transportlīdzekli apturēt uz līdzenas, stingras pamatnes un nodrošināt pret aizripošanu.

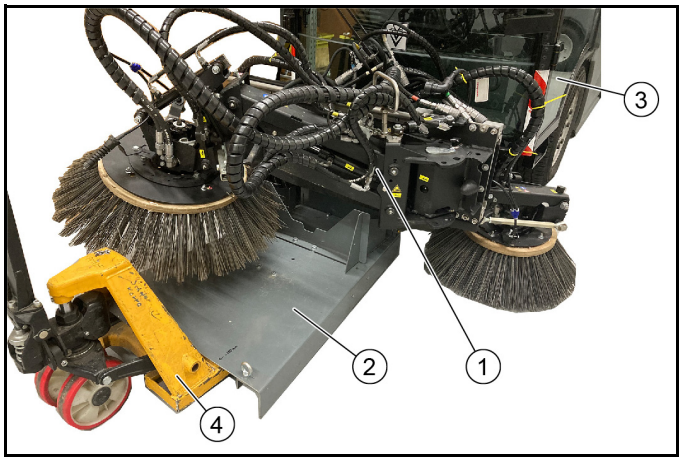

① 3 slotu slaucīšanas sistēma
② Maiņas transportieris
③ MC 250
④ Cēlējratiņi

3. Pārvietojiet maiņas transportieri ar cēlējratiņiem zem transportlīdzekļa.
4. Pārvietojiet sānu slotu atsevišķi sānu slotu turētājā un nolaidiet to pareizajā stāvoklī.

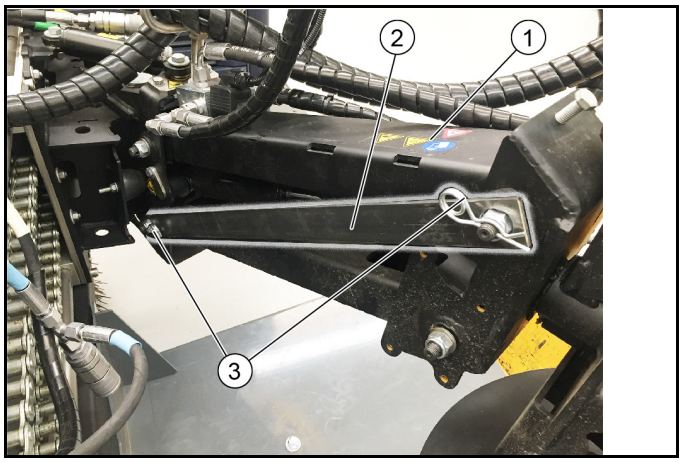

① Slotas plecs priekšējā slota
② Bloķēšanas plāksne, gara
③ Fiksācijas skava

5. Nostipriniet slotas plecu no priekšējās slotas ar bloķēšanas plāksni un fiksācijas skavu.

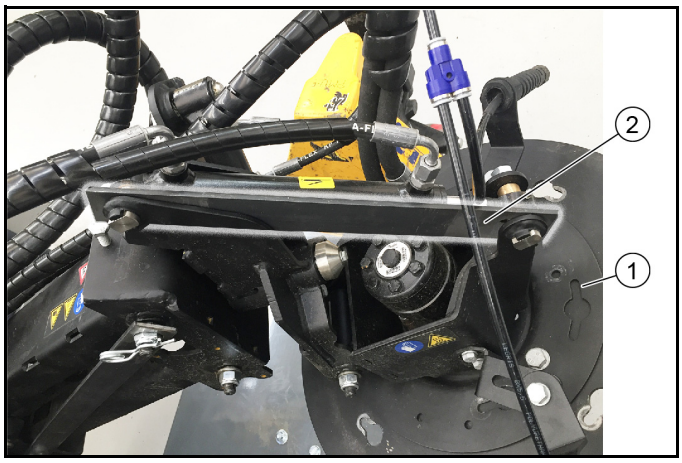

① Priekšējā slota
② Bloķēšanas plāksne, īsa

6. Nostipriniet priekšējo slotu ar bloķēšanas plāksni.
7. Priekšā atslēdziet hidraulikas spiedienu. Skatīt nodaļu “Hidrauliskās sistēmas spiediena samazināšana”.

8. Izvelciet hidrauliskās šļūtenes, ūdens savienojumus un barošanas avotu un glabājiet tos maiņas transportiera turētājā.
9. Atbrīvojiet sūkšanas šļūteni pie iesūkšanas uzgaļa (šļūtenes skava).
10. Atveriet fiksatorus (pa kreisi un pa labi). Skatīt nodaļu “Fiksatora atvēršana / aizvēršana”.
11. Izbīdiet 3 slotu slaucīšanas sistēmu.
12. Paceliet un nostipriniet netīrumu tvertni.

① Atvāžamā tapa (nostiprināšana)
② Turētājs ar iesūkšanas šļūteni
③ Ūdens pieslēgumi

13. Atskrūvējiet turētāja drošinātāju.
14. Atskrūvējiet abus ūdens pieslēgumus.
15. Virzienā uz augšu izvelciet turētāju ar pievienoto sūkšanas šļūteni.
16. Glabājiet slaucīšanas sistēmu drošā un sausā vietā.

2.3.4 3 slotu slaucīšanas sistēmas uzstādīšana

1. Slaucīšanas sistēmas uzstādīšanu veiciet ar pēc izvēles pieejamo maiņas transportieri. Transportlīdzekļa displejā jābūt izvēlētai atbilstošai programmai > Slaucīšana <.

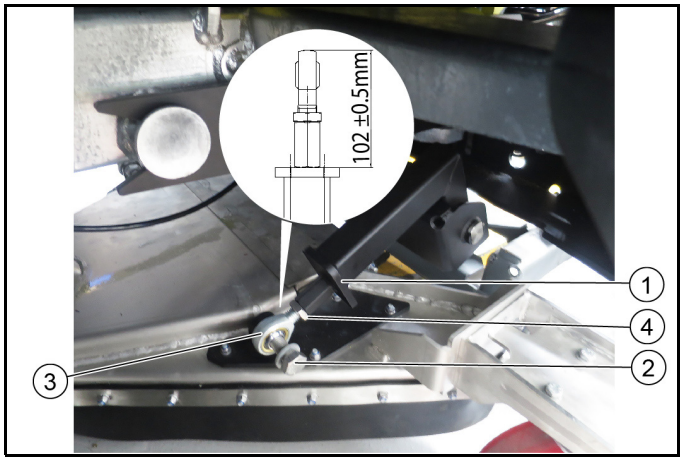

① Nesēja savienojums
② Skrūve
③ Acu skrūve
④ Pretuzgrieznis

2. Pirmo reizi uzstādot iesūkšanas sprauslu, pievienojiet sūkšanas sprauslu slaucīšanas sistēmai, piestiprinot nesēja savienojumu ar iesūkšanas uzgali (pa kreisi / pa labi) un noregulējot to (102 ± 0,5 mm).

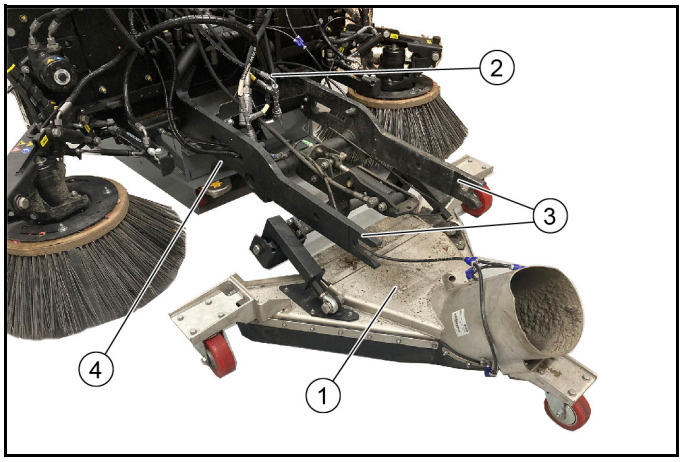

① Sūkšanas uzgalis
② 3 slotu slaucīšanas sistēma
③ Stiprinājuma svira
④ Maiņas transportieris

3. Transportlīdzekli apturēt uz līdzenas, stingras pamatnes un nodrošināt pret aizripošanu.
4. Transportlīdzekļa displejā atlasiet atbilstošo programmu > Slaucīšana <.
5. Atveriet fiksatorus (pa kreisi un pa labi). Skatīt nodaļu “Fiksatora atvēršana / aizvēršana”.
6. Izmantojiet maiņas transportiera cēlējratiņus, lai uz tiem esošo slaucīšanas sistēmu un uzstādīto iesūkšanas uzgali pozicionētu uz transportlīdzekļa.

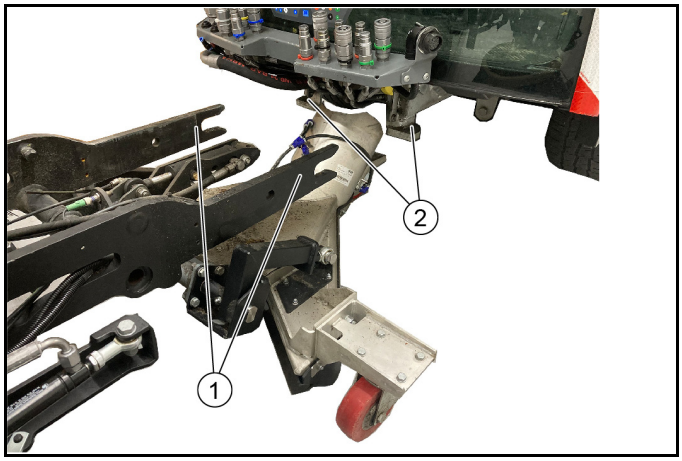

① Stiprinājuma svira
② Stiprinājums pie transportlīdzekļa

7. Līdz atdurei pārvietojiet stiprinājuma sviras (pa kreisi / pa labi) paredzētajā stiprinājumā uz transportlīdzekļa. Pirms bloķēšanas pārbaudiet, vai tās ir pareizi uzstādītas.
8. Aizveriet fiksatoru (skrūvi) un tādējādi nofiksējiet palīgierīci.
9. Paceliet un nostipriniet netīrumu tvertni.
10. Abus ūdens savienojumus vadiet uz augšu.
11. Turētāju ar pievienoto sūkšanas šļūteni vadiet uz leju līdz iesūkšanas uzgalim un nofiksējiet.
12. Pievienojiet sūkšanas šļūteni iesūkšanas uzgalim (šļūtenes skava).
13. Priekšā atslēdziet hidraulikas spiedienu. Skatīt nodaļu “Hidrauliskās sistēmas spiediena samazināšana”.

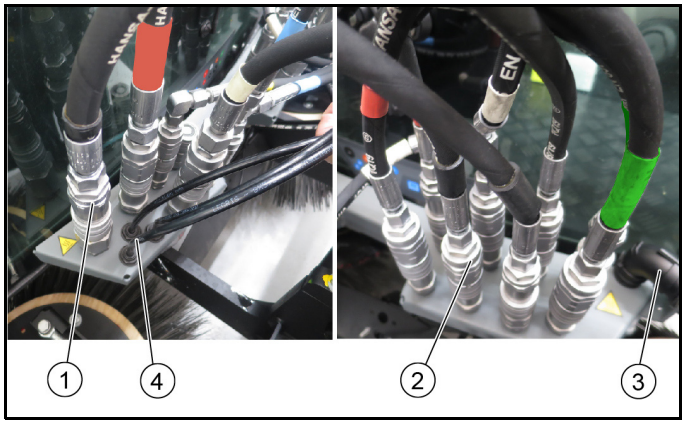

① Hidrauliskie pieslēgumi pa labi
② Hidrauliskie pieslēgumi pa kreisi
③ Enerģijas padeve
④ Ūdens pieslēgumi

14. Pievienojiet hidrauliskās šļūtenes, ņemiet vērā hidraulisko šļūteņu savienojuma krāsas.
15. Pievienojiet (iespraudiet) ūdens šļūtenes.
16. Ievietojiet suku sistēmas elektriskā savienojuma kontaktdakšu barošanas avotā.
17. Atvienojiet abas bloķēšanas plāksnes uz priekšējās sukas sviras un priekšējās sukas.
18. Atsevišķi paceliet sānu suku un izbīdiet to.
19. Izbīdiet maiņas transportieri.
20. Pilnībā nolaidiet netīrumu tvertni.

2.3.5 Sūkšanas-slaucīšanas mašīnas pieslēgumu izveide ar 3 slotu slaucīšanas sistēmu

Norādījum

Slēdžu indikatori spīd, ja tie ir ieslēgti.

① Vadības svira pa kreisi, lai izmantotu trešo suku (priekšējā slota)
– Vadības svira pavērsta uz priekšu: trešā slota nolaižas un ieslēdzas

Norādījum

Izteiktu netīrumu gadījumā palielināt piespiešanas spēku

– Vadības svira pavērsta uz aizmuguri: trešā slota paceļas un izslēdzas
– Vadības svira pa kreisi/pa labi: trešā slota pārvietojas pa kreisi/pa labi

② Vadības svira pa labi, slaucīšanas slotas vadībai
– Vadības svira pavērsta uz priekšu: slotas plecus nolaist vienlaikus un ieslēgt slaucīšanas slotu
– Vadības svira pavērsta uz aizmuguri: slotas plecus pacelt vienlaikus un izslēgt slaucīšanas slotu
– Vadības svira pa kreisi/pa labi: slotu plecus svārstīt vienlaikus

③ Sūkšanas uzgaļa pacelšana / nolaišana

Norādījum

Pogu turēt nospiestu ilgāk par 2 sekundēm, sūkšanas uzgalis atrodas paceltā stāvoklī

④ Hidrauliskās sistēmas iesl./izsl.
⑤ Trešās slotas griešanās virziena maiņa
⑥ Kad aktivizēta: trešās slotas slīpuma maiņa ar labo vadības sviru
⑦ Ūdens cirkulācijas funkcijas iesl. / izsl. („pelēkais ūdens”)

Norādījum

Turēt nospiestu ilgāk par 2 sekundēm, iestatāma „pelēkā ūdens” dozācija

⑧ Sūkšanas turbīna iesl. / izsl.
⑨ Funkcija „ECO“
⑩ Ūdens sūkņa iesl./ izsl.

(A) Trešās slotas ātruma izvēle (priekšējā slota)
(B) Slaucīšanas slotas apgriezienu skaita izvēle
(C) Dzinēja apgriezienu skaits
nospiest, lai iestatītu vērtības

Norādījum

No iestatītā dzinēja apgriezienu skaita ir atkarīga sūkšanas jauda.

- 1400 1/min neliels piesārņojums
- 1550 1/min normāls piesārņojums
- 1700 1/min izteikts, noturīgs piesārņojums
- 2000 1/min izteikts, noturīgs piesārņojums (nezāļu slota)

(D) Slaucīšanas slotas atslogošana
(E) Trešās slotas atslogošana (priekšējā slota)
(F) Krātuves taustiņš
Nospiest, lai saglabātu iestatītās vērtības vai programmas
(G) Grozāmā poga
Nospiest, lai mainītu iestatītās vērtības

2.3.6 Ekspluatēt kā nezāļu slotu

Ekspluatējot kā nezāļu slotu, priekšējo slotu nepieciešams nofiksēt vēlamajā pozīcijā.
Iespējamas trīs pozīcijas.

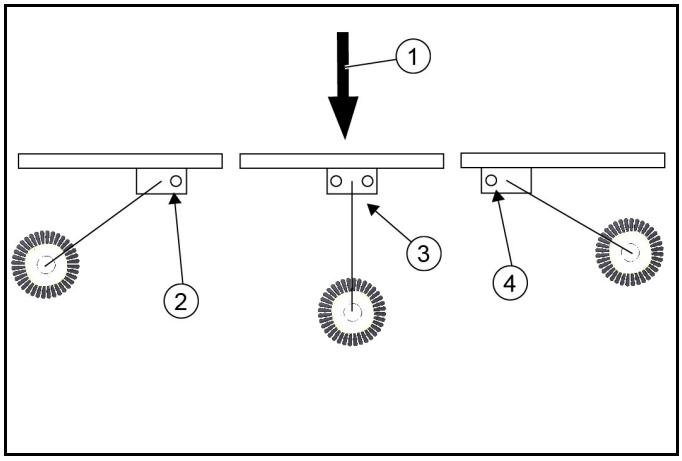

① Braukšanas virziens
② Pozīcija pa labi
③ Priekšējā pozīcija
④ Pozīcija pa kreisi

1. Vēlamo darba pozīciju nofiksēt ar tapu un šķelttapu. Skatīt nodaļu *2.3.7 Transportēšanas stiprinājums*.
2. Strādājot pozīcijā pa kreisi, nospiest griešanās virziena maiņas taustiņu.

2.3.7 Transportēšanas stiprinājums

Braucot koplietošanas zonā (transporta braucieni), priekšējo slotu nepieciešams nofiksēt.

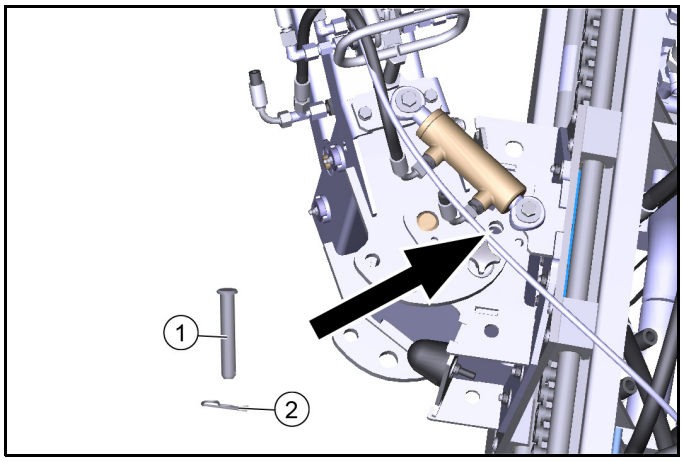

① Tapas
② Šķelttapa

1. Priekšējās slotas slīdni izvirzīt pilnībā pa kreisi.
2. Priekšējo slotu attiecīgajā pozīcijā nofiksēt ar tapu un šķelttapu.

2.3.8 Apkopes darbi

Lai iegūtu papildinformāciju, lūdzu, skatiet transportlīdzekļa lietošanas instrukciju.

Slaucīšanas iekārtas apkope un kopšana

1 Pārbaudīt, vai priekšējā slotā un slaucīšanas slotā nav iepinušies striķi un lentes, nepieciešamības gadījumā atbrīvoties no tām.
2 Uzturēt tīrus hidrauliskos pieslēgumus un katru nedēļu veikt to hermētiskuma pārbaudi.
3 Pārbaudīt, vai priekšējā slota un slaucīšanas slota nav nodilušas un tām nav bojājuma pazīmju, nepieciešamības gadījumā nomainīt.

Gultņu / lineārā mezgla apkope un kopšana

⚠ ***UZMANĪBU***

Darbības traucējumi vai bojājumu risks

Gultņu vienības ir pašeļļojoši sausie gultņi un tos nekādā gadījumā nedrīkst ieeļļot ar jebkādu smērvielu.
Bremžu tīrīšanas līdzekļi, smērvielas vai citi tīrīšanas līdzekļi var ietekmēt un bojāt gultņu aizsargslāni. Pārbaudīt, vai gultņu aizsargslānis nav nodilis un tam nav bojājumu pazīmju, nepieciešamības gadījumā nomainīt.

1 Esošās eļļošanas vietas (eļļošanas nipeļi) ir marķētas. Katru dienu ieziest ar parastu daudzfunkcionālo smērvielu.
2 Tīriet visu lineāro vienību tikai ar ūdeni vai sārmainu līdzekli. Tīrīšana ar augstspiediena tīrītāju nerada problēmas.

Ķēdes uzturēšana un kopšana

IEVĒRĪBAI

Norādes attiecībā uz ķēdes eļļošanu

Eļļojot ķēdi, pārliecinieties, lai uz lineārās vienības sliedēm nenokļūst smērviela. Ja tas tomēr neuzmanības dēļ notiek, pirms nodošanas ekspluatācijā to jānotīra pilnīgi tīru.
Ķēdes tīrīšanai nekad nelietojiet beices vai skābes.

1 Pārbaudiet ķēdi vismaz reizi mēnesī. Pārbaude ietver tīrīšanu, ķēdes piedziņas nospriegošanu un eļļošanu.
2 Ķēdes var notīrīt ar lupatām vai sukām. Pieķērušos netīrumus var atbrīvot ar petroleju vai mazgāšanas benzīnu. Pēc tauku izšķīdināšanas vielu lietošanas nekavējoties uzklājiet jaunu, piemērotu aizsardzību pret koroziju.
3 Ķēdes piedziņu var nospriegot tikai Kärcher serviss.
4 Regulāra eļļošana pagarina kalpošanas laiku. Ķēdi ieeļļojiet ar firmas IWIS eļļošanas līdzekli VP8 FoodPlus Spay.
Ņemiet vērā, ka smērvielai jāiekļūst ķēdes savienojumā. Tas nozīmē, ka, no vienas puses, tam jānokļūst starp aizsargrullīti un buksi, un, no otras puses, arī starp iekšējām un ārējām plāksnēm, lai sasniegtu skrūves un bukses
5 Ja pamanāt eļļošanas trūkumu, kas izpaužas kā paaugstināts troksnis, stīvi savienojumi vai kontaktkorozija, mēs iesakām veikt šādu procedūru.
Notīriet ķēdi ar ļoti zemas viskozitātes eļļu. Tādējādi no šuves tiek izskalota kontaktkorozija, veca smērviela un citi netīrumi. Kad ķēde ir notīrīta, eļļojiet to ar piemērotu smērvielu, kā aprakstīts iepriekš.

2.3.9 Slaucīšanas joslas iestatīšana

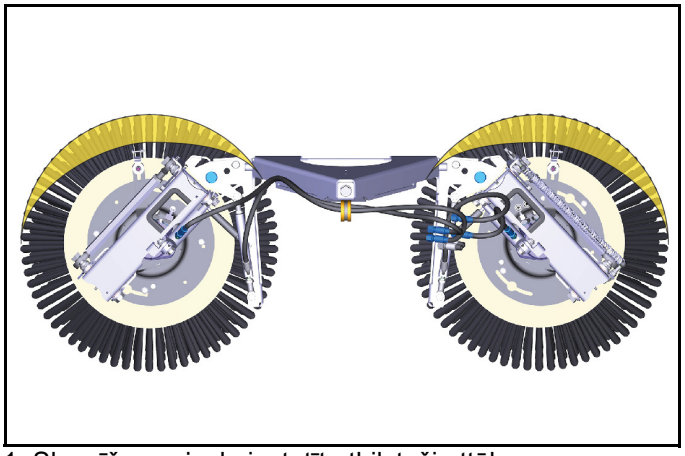

1. Slaucīšanas joslu iestatīt atbilstoši attēlam.
   Pa kreisi: plkst. 09:00 - 14:00
   Pa labi: plkst. 10:00 - 15:00

Sānu nolieces iestatīšana

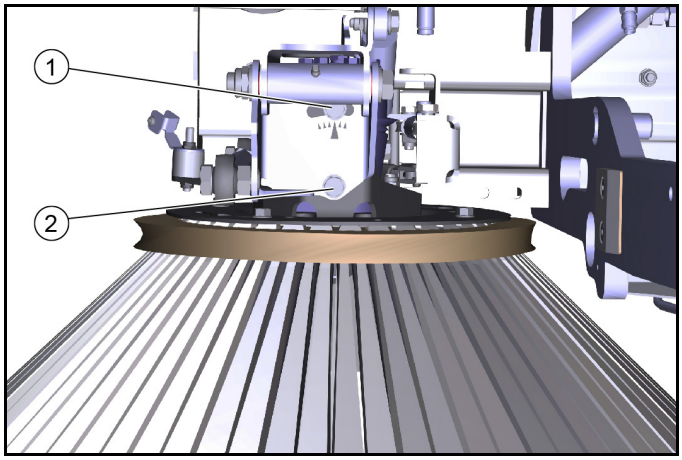

① 1. skrūve
② 2. skrūve

2. Atlaist skrūves.
3. Sānu nolieci iestatīt ar 1. skrūves pagrieziena punktu.
4. Pievilkt skrūves.

Galvas nolieci iestatīt uz priekšu

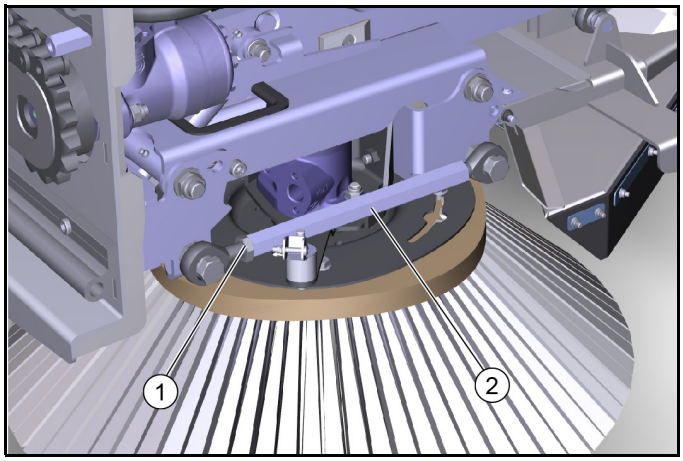

① Pretuzgrieznis
② Seškante

5. Atlaist pretuzgriezni.
6. Galvas nolieci iestatīt ar seškanti.
7. Pievilkt pretuzgriezni.

Slotas piespiešanas spēka iestatīšana

8. Slotu sistēmai ir nodrošināta hidrauliska slotu piespiešanas spēka iestatīšana.

2.3.10 Uzglabāšana

⚠ ***BRĪDINĀJUMS***

Savainojumu un bojājumu draudi

Ņemiet vērā ierīces svaru.

IEVĒRĪBAI

Bojājumu risks

Uzglabājiet montāžas komplektu drošā, līdzenā un sausā vietā. Ievērojiet, lai slaucīšanas slotas būtu atslogotas.

1. Uz maiņas transportiera uzglabājiet slaucīšanas sistēmu, kas demontēta no transportlīdzekļa.
2. Uzstādot pie transportlīdzekļa ievērot, lai slaucīšanas slotas būtu atslogotas.

2.4 Slaucīšanas režīms

2.4.1 Simboli displejā slaucīšanas laikā

Slaucīšana slaikā displejā iespējams uzrādīt turpmākos simbolus un brīdinājuma indikācijas.

	Sūkšanas uzgalis ir uz leju (nolaists)
	Ieslēgta sūkšanas uzgaļa kamera
	“Pelēkā ūdens” līmenis ir zems
	Netīrumu tvertni / platformu nevar darbināt
	Netīrumu tvertne ir pacelta
	Krustojuma funkcija ir aktīva
	Brīdinājums, pārāk zems “pelēkā ūdens” līmenis - neieslēdziet ūdens cirkulācijas funkciju (“pelēkais ūdens”)
	Brīdinājums, netīrumu tvertne ir pacelta
	Brīdinājums: netīrumu tvertnes vāks ir atvērts

2.4.2 Krustojuma funkcija

Transportlīdzeklim ir krustojuma funkcija. Izmantojot to, slotas sistēmu un sūkšanas uzgali var pacelt, nospiežot pogu, var izslēgt slotu rotāciju un ūdens padevi. Un pēc tam viss atkal tiks aktivizēts.

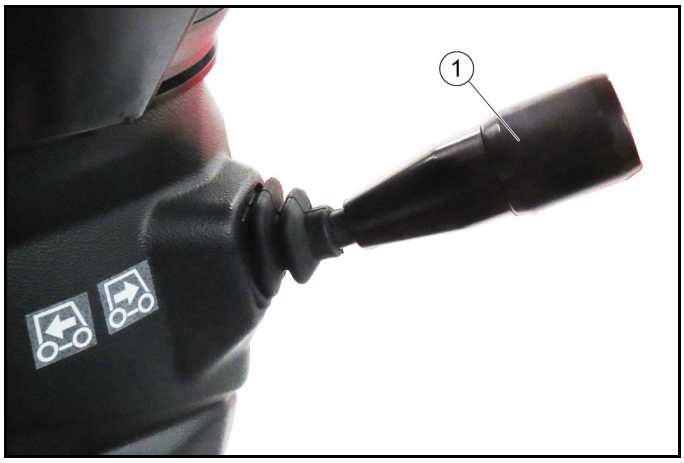

① Braukšanas virziena izvēles slēdzis

1. Braukšanas virziena izvēles slēdzi iespiest ass virzienā.
   a Krustojuma funkcija ir aktivizēta, un displejā iedegas indikators.
2. Vēlreiz nospiediet braukšanas virziena izvēles slēdzi.
   a Krustojuma funkcija tiek deaktivizēta, un displejs nodziest.
   b Slotas atkal pagriežas, sūkšanas uzgalis ir nolaists un ūdens padeve atkal darbojas.
   c Tīrīšanas darbi turpinās ar iepriekš iestatītajām vērtībām.

2.4.3 Montāžas komplekts skaņas izolācijai (opcija pēc rūpnīcas)

Ja skaņas izolācijas komplekts ir uzstādīts rūpnīcā, to var atpazīt pēc papildu uzlīmes 99 dB (A) netīrumu tvertnes aizmugurē.

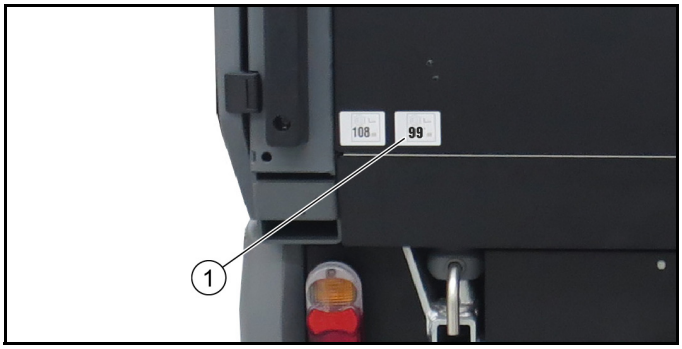

① Uzlīme 99dB (A)

1. Skaņas izolācija 99 dB (A) tiek sasniegta, ja motora apgriezienu skaits ir iestatīts uz 1400 apgr./min.

2.4.4 Piepildiet svaigā ūdens tvertni / “pelēkā ūdens” tvertni

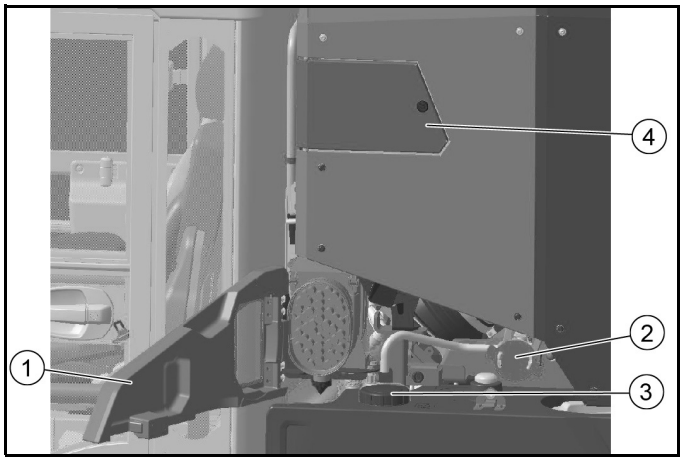

① Kreisais sānu apšuvums
② Uzpildes īscaurule ar vāku
③ Svaigā ūdens tvertnes vāks
④ Rokas sūkšanas šļūtenes / aizsardzība pret pārplūdi vāks

Norādījum

Rokas sūkšanas šļūtenes atvērtais vāks pildīšanas laikā kalpo kā aizsardzība pret pārplūdi

1. Kreisās puses sānu apšuvumu pagrieziet uz āru.
2. Noņemiet vāciņu no uzpildes īscaurules un piestipriniet piemērotu ūdens ieplūdes šļūteni.
3. Noskrūvējiet svaigā ūdens tvertnes vāku.
4. Atveriet rokas sūkšanas šļūtenes vāku

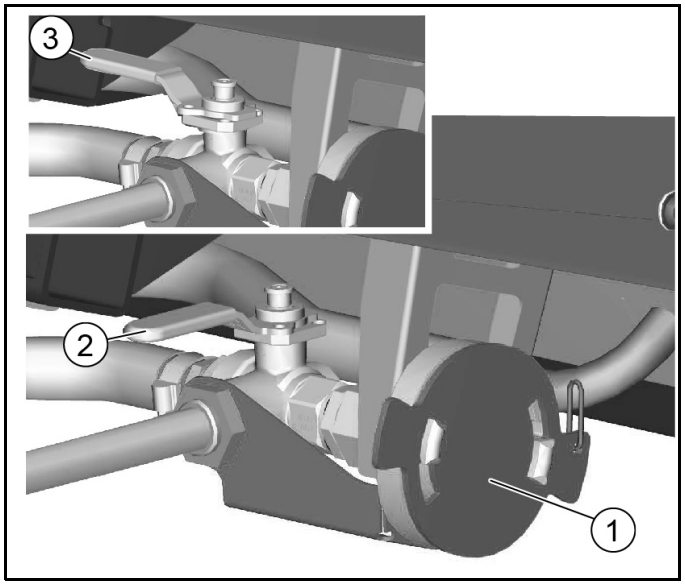

① Uzpildes īscaurule ar vāku
② Pārslēdzoša vārsta stāvoklis “pelēkā ūdens” tvertnes uzpildīšanai
③ Pārslēdz vārsta stāvokli svaigā ūdens tvertnes uzpildīšanai

5. Attiecīgi izvēlieties pārslēgšanas vārsta stāvokli. Piepildiet svaigā ūdens tvertni vai “pelēkā ūdens” tvertni.
   a Maksimālais svaigā ūdens tvertnes uzpildes tilpums: 190 litri
   b “Pelēkā ūdens” tvertnes maksimālā ietilpība: 445 litri
6. Pēc uzpildīšanas atkal piestipriniet vāku.

2.4.5 Darbs ar smidzināšanas ūdeni

- **Darbs ar svaigo ūdeni**

Smidzināšanas ūdens dozēšanas pogas atrodas blakus stūres ratam.

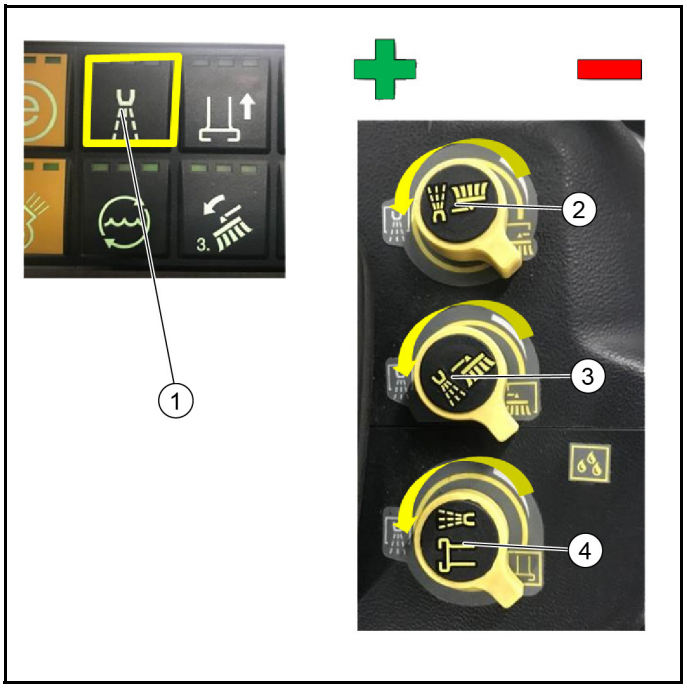

① Pārslēdziet svaigā ūdens sūkni
② Kreisās sānu slotas smidzināšanas ūdens dozēšanas poga
③ Labās sānu slotas smidzināšanas ūdens dozēšanas poga
④ Sūkšanas uzgaļa smidzināšanas ūdens dozēšanas poga

(1)Ieslēdziet svaigā ūdens sūkni pie slēdža uz roku balstu vadības paneļa.

(2)Lai dozētu ūdens daudzumu, pagrieziet atbilstošās dozēšanas pogas.

Lielāks ūdens daudzums: grieziet pretēji pulksteņrādītāja virzienam.

Mazāks ūdens daudzums: pagrieziet pulksteņrādītāja virzienā.

- **Darbs ar “pelēko ūdeni”**

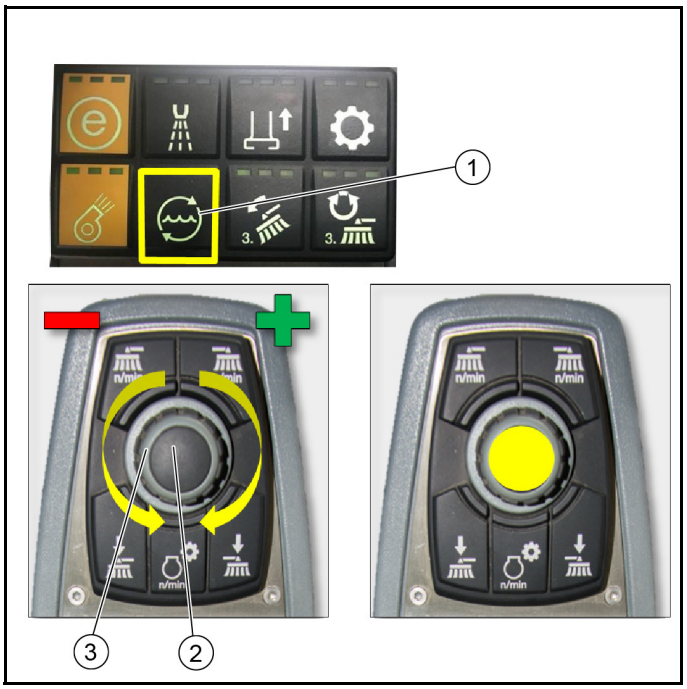

① Ūdens sūkņa slēdzis “pelēkajam ūdenim”

② Krātuves taustiņš
③ Grozāmā poga

(1) Ieslēdziet ūdens sūkni “pelēkajam ūdenim” pie vadības paneļa slēdža uz roku balsta. Nospiediet vismaz 2 sekundes.

(2) Izmantojiet vadības paneļa pagriežamo pogu, lai iestatītu nepieciešamo ūdens daudzumu atbilstoši netīrumiem (skat. nākamo diagrammu).

Norāde: Ūdens daudzums vienmēr jāpielāgo piesārņojuma līmenim. Pārmērīgs ūdens daudzums noved pie ierīces izplūdes gaisa noplūdes un var kaitēt iekārtas videi

(3) Apstipriniet, nospiežot saglabāšanas pogu.

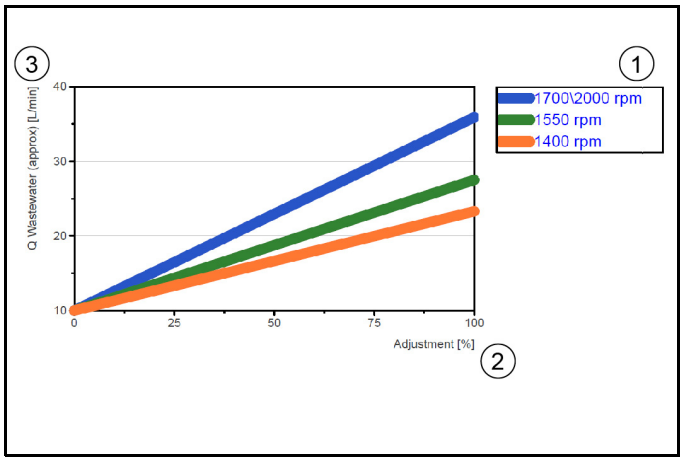

① Iestatītais transportlīdzekļa motora apgriezienu skaits
② Ražīgums %
– ražīgums % displejā tiek parādīta kā josla.
③ Ražīgums litros / min

2.4.6 Ūdens cirkulācijas sistēma / otrreizējās lietošanas režīms

Pārstrādes rūpnīcā iepildītais ūdens tiek cirkulēts netīrā ūdens tvertnē / netīrumu tvertnē.
Ar centrbēdzes sūkni to nogādā sūkšanas uzgalī.
Šis “pelēkais ūdens” tiek nekavējoties iesūkts sūkšanas uzgalī, notīrīts ar sānu filtriem un caur vārstu tiek atgriezts netīrā tvertnē / atkritumu tvertnē.

Norādījum

Sistēmai ir deficīta sensors, kas norāda, ka cirkulējošā ūdens padeve ir pārāk zema. Kad ir sasniegta robežvērtība, sūknis tiek izslēgts (centrālajā konsolē nodziest LED). Šajā gadījumā caur sūkšanas uzgaļa ūdens sprauslām ķēdē var atkārtoti ievadīt svaigo ūdeni.

2.4.7 Slaucīšana

Informāciju par vadības konsoles darbību un izkārtojumu, lūdzu, skatiet nodaļās par 2 suku vai 3 suku slaucīšanas sistēmu.

2.4.8 Slotas piespiešanas spēka pedālis

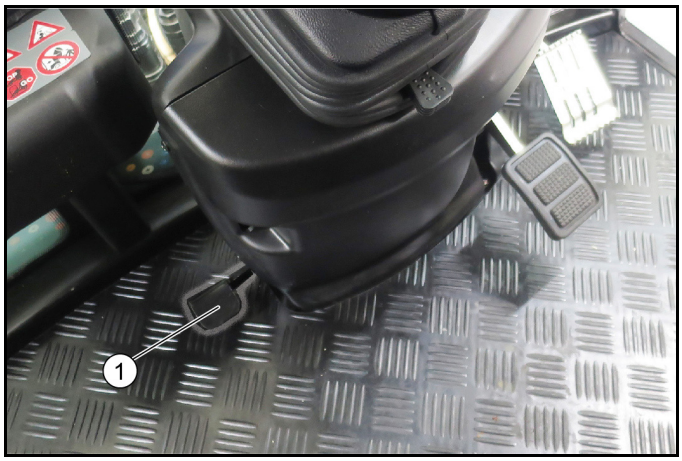

① Slotas piespiešanas spēka pedālis

Uz īsu brīdi nospiest pedāli: Pilns slotas piespiešanas spēks un palielināts slotas apgriezienu skaits izteiktu netīrumu gadījumā.

Turēt pedāli nospiestu: Sūkšanas uzgalis braucot atpakaļgaitā paliek nolaists, netīrumi tiek iesūkti braucot arī atpakaļgaitā.

2.4.9 Pārbaudīt netīrumu tvertnes uzpildes līmeni

Laiku pa laikam pārbaudiet netīrumu tvertnes līmeni.

- Normālu atkritumu gadījumā netīrumu tvertni iztukšojiet, kad tvertne ir gandrīz pilna, vēlākais, kad samazinās iesūkšanas jauda un paliek netīrumi.
- Smagu atkritumu gadījumā displejā var iedegties indikators, kas norāda, ka netīrumu tvertne ir pilna (svara mērīšana), kaut arī netīrumu tvertne nav pilna.

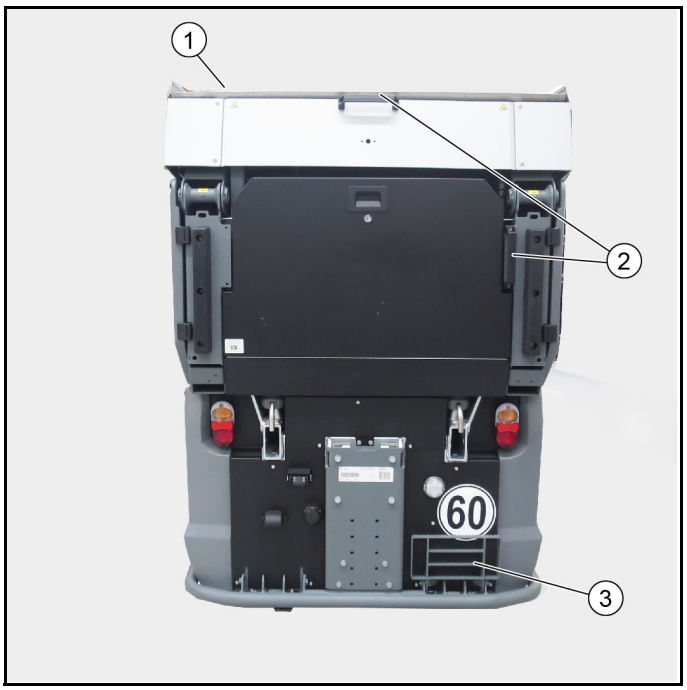

① Netīrumu tvertnes vāks
② Noturēšanas rokturis
③ Kāpšanas palīgierīce, saliekama

1. Paceliet netīrumu tvertni, līdz netīrumu tvertnes vāks ir atvērts.

2. Izmantojiet kāpšanas palīgierīci un rokturus, lai pārbaudītu piepildījuma līmeni.

2.5 Kopšana un apkope

2.5.1 Notīriet sūkšanas uzgali un sūkšanas sistēmu

Pēc darba pabeigšanas katru dienu izskalojiet sūkšanas sistēmu ar ūdeni.

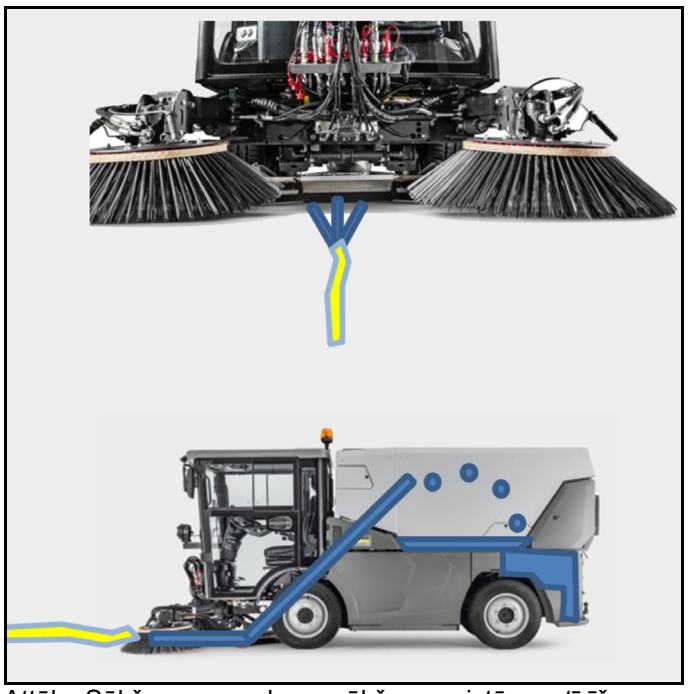

Attēls: Sūkšanas uzgaļa un sūkšanas sistēmas tīrīšana

1. Novietot transportlīdzekli.
2. Ieslēdziet darba hidrauliku.
3. Ieslēdziet ECO režīmu.
4. Izvēlieties motora ātrumu 1550 apgr./min.
5. Pacelt sānu slotas.
6. Ievadiet ūdens strūklu sūkšanas uzgaļa zonā apmēram 3 minūtes. Sūkšanas uzgalis un sūkšanas sistēma tiek izskaloti un notīrīti.
7. Netīrais ūdens savācas netīrumu tvertnē. Ja nepieciešams, iztukšojiet netīro ūdeni. Skatīt nodaļu “Netīra ūdens / “pelēkā ūdens” iztukšošana”.

2.5.2 Netīrā ūdens / “pelēkā ūdens” iztukšošana

Netīro vai “pelēko ūdeni” iztukšojiet tikai piemērotā vietā.

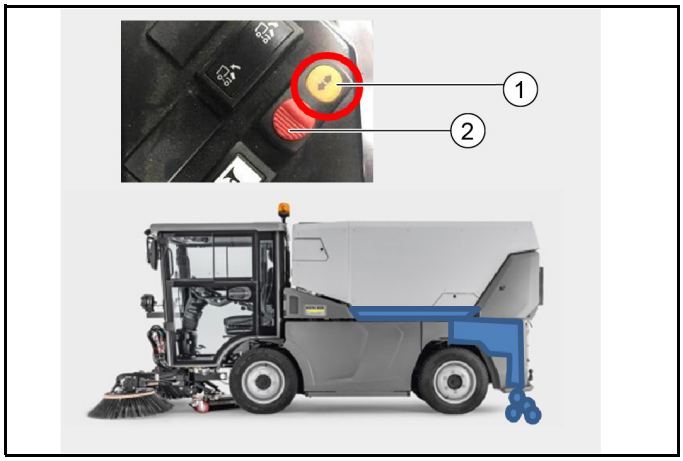

① “Pelēkā ūdens” iztukšošanas slēdzis
② Drošinātājs

1. Novietojiet transportlīdzekli iztukšošanai piemērotā vietā.
2. Ieslēdziet transportlīdzekli.
3. Izmantojiet slēdzi “”Pelēkā ūdens” iztukšošana”. Lai to izdarītu, nospiediet drošinātāju un darbiniet slēdzi. Atveras “pelēkā ūdens” vārsts.
   a Slēdzis atrodas sānu panelī.
4. Noteciniet netīro ūdeni vai “pelēko ūdeni”.
   a Atstājiet “pelēkā ūdens” vārstu atvērtu ilgākam nelietošanas periodam.
5. Lietojiet drošinātāju, lai izvairītos no netīšas slēdža iedarbināšanas (iekāpjot / izkāpjot).

2.5.3 Notīriet pārstrādes sistēmu

Pēc darba pabeigšanas katru dienu ar ūdeni notīriet pārstrādes sistēmu.

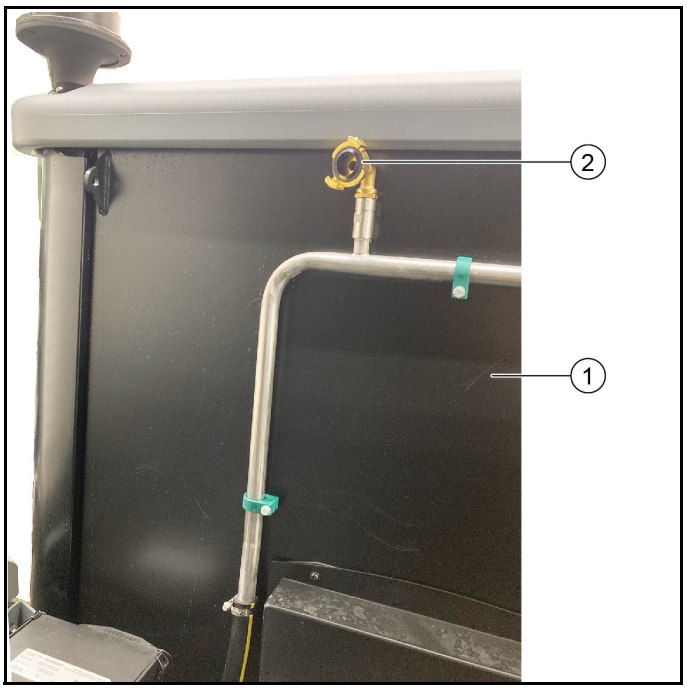

① Vadītāja kabīne
② Ūdens pieslēgums (GEKA)

1. Atrodiet piemērotu stāvvietu un novietojiet transportlīdzekli.
2. Izslēdziet slaucīšanas sistēmu.
3. Atveriet “pelēkā ūdens” tvertni un iztukšojiet ūdeni tvertnē.
4. Lai labāk piekļūtu, paceliet netīrumu tvertni.
5. Pievienojiet ūdens šļūteni ūdens savienojumam un pievienojiet to mājas ūdens savienojumam.
6. Ieslēdziet ūdeni.
   a Sistēma tiek skalota abos virzienos paralēli.
   b Ieteicamais skalošanas laiks ir 5-10 minūtes.
   c Tiklīdz no sūkšanas uzgaļa un “pelēkā ūdens” tvertnes izplūst tīrs ūdens, sistēmas tīrīšanu var pabeigt.
7. Norāde: Lai izvairītos no darbības traucējumiem, ūdens pieslēgumu (GEKA) nedrīkst aizvērt.

2.5.4 Ventilatora tīrīšana

Ja ir uzstādīts ventilatora tīrīšanas komplekts (2.852-587.0), to var izmantot tīrīšanai.

① Ventilatora tīrīšanas pieslēgums

(1)Noņemiet C savienojuma aklo vāku pie ventilatora tīrīšanas pieslēgums.

(2)Pievienojiet ūdens šļūteni un pievienojiet to mājas ūdens padevei. Tam nepieciešams adapteris no GEKA līdz C savienojumam (nav iekļauts piegādes komplektā).

(3)Iepriekš izvēlieties motora ātrumu 1400 apgr./min.

(4)Ieslēdziet jūgvārpstu un ventilatoru (ideāli, ja netīrumu tvertne ir aizvērta).

(5)Atveriet ūdens pieplūdi.

(6)Darbiniet ventilatoru un darbiniet līdz tiek sasniegts vēlamais rezultāts (apmēram 3-5 minūtes).

(7)Atkārtoti piestipriniet aklo vāku.

2.5.5 Netīrumu tvertnes tīrīšana

Netīrumu tvertni notīriet tikai pēc sūkšanas uzgaļa un iesūkšanas sistēmas tīrīšanas. Skatīt nodaļu “Sūkšanas uzgaļa un sūkšanas sistēmas tīrīšana”.

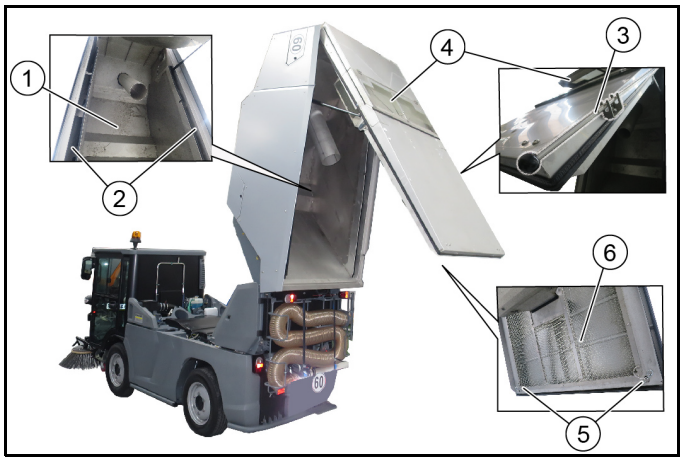

① Iekšpusē netīrumu tvertne
② Sānu kanāli
③ Stienis nofiksējies
④ Ventilatora vāks
⑤ Fiksācijas skava
⑥ Izplūdes režģis

1. Novietot transportlīdzekli.
2. Paceliet netīrumu tvertni iztukšošanas pozīcijā.
3. Izskalojiet netīrumu tvertnes iekšpusi un sānu kanālus ar ūdeni.
4. Ja nepieciešams, izskalojiet izplūdes režģi ar ūdeni, izvelkot kreisās un labās puses fiksācijas skavas un pagriežot izplūdes režģi uz leju.
5. Noskalojiet ventilatora vāka ārpusi ar ūdeni, vispirms atveriet ventilatora vāku ar stieni (stienis nofiksējas).

2.5.6 Notīriet transportlīdzekli

Transportlīdzekli ar netīrumu tvertni var notīrīt ar augstspiediena tīrītāju.

- Tīriet kritiskās vietas, piemēram, gultņus, riepas utt., ar pazeminātu spiedienu un bez rotējošās sprauslas.
- Vietas ar elektriskiem komponentiem netīriet ar augstspiediena tīrītāju.

Attēls: Notīriet transportlīdzekli

2.6 Priekšējā uzkares sistēma

- Priekšējā uzkares sistēma 2.852-755.0

2.6.1 Noteikumiem atbilstoša izmantošana

Šajā nodaļā aprakstīta priekšējās uzkares sistēmas uzstādīšana un demontāža uz MC 250.
Ar priekšējo uzkares sistēmu, izmantojot 3 punktu stiprinājumu, iespējams uzstādīt dažādas papildierīces.
Palīgierīču komplektu drīkst izmantot tikai atbilstoši noteikumiem.

2.6.2 Priekšējās uzkares sistēmas uzstādīšana

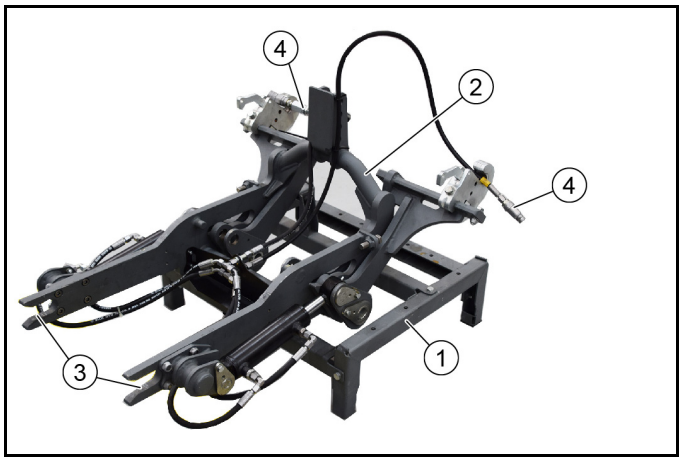

① Maiņas transportieris 2.852-067.0
② Priekšējā uzkares sistēma
③ Priekšējās uzkares sistēmas stiprinājums
④ Hidraulisko šļūteņu savienojumi (2x)

1. Lai uzstādītu uz transportlīdzekļa, iesakām izmantot maiņas transportieri 2.852-067.0.
2. Pirmo reizi piestiprinot priekšējo uzkares sistēmu (apmēram 110 kg), izmantojiet celtni vai tamlīdzīgu, lai to novietotu uz maiņas transportieri.
3. Transportlīdzekli apturēt uz līdzenas, stingras pamatnes un nodrošināt pret aizripošanu.

4. Fiksatora atvēršana, skatīt nodaļu “Fiksatora atvēršana / aizvēršana”.

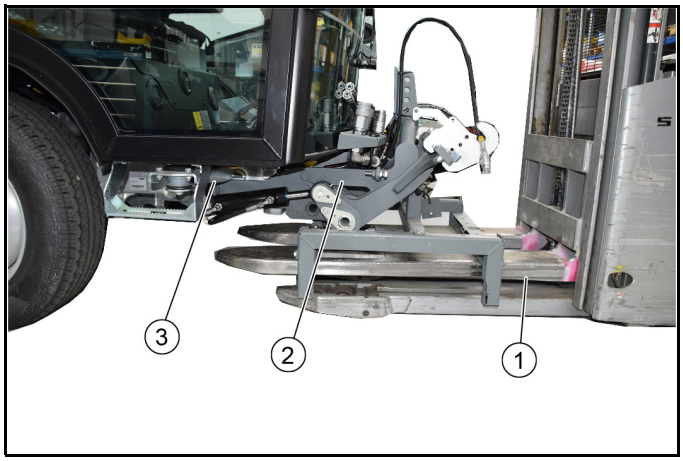

① Cēlējratiņi
② Priekšējās uzkares sistēma
③ Transportlīdzekļa stiprinājuma rāmis

5. Novietojiet maiņas transportieri ar priekšējo uzkares sistēmu cēlējratiņu vidū transportlīdzekļa priekšā, pēc tam ievietojiet to transportlīdzekļa stiprinājuma rāmī, ciktāl tas iet.
6. Priekšējās uzkares sistēmas stiprinājumiem jāieiet transportlīdzekļa kreisajā un labajā stiprinājuma punktā.

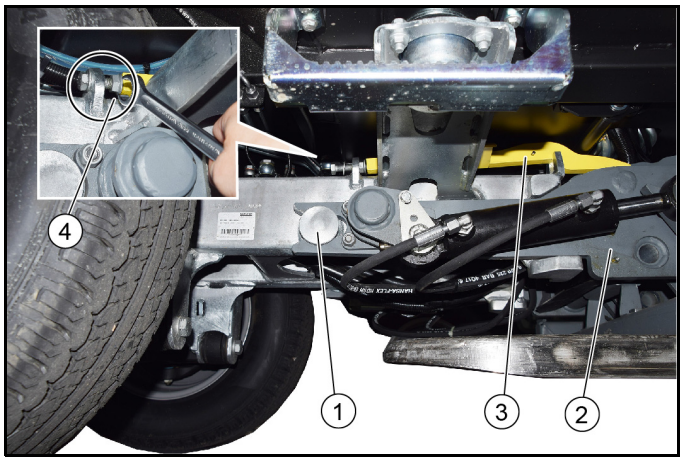

① Transportlīdzekļa stiprinājuma punkts
② Priekšējā uzkares sistēma
③ Bloķēšana
④ Skavas skrūve un pretuzgrieznis

7. Abās pusēs pievelciet fiksatoru ar skrūvēm un nostipriniet ar pretuzgriežņiem.
   a Uzgriežņa bloķēšanai nepieciešama atvērta uzgriežņu atslēga
   b Skatīt arī nodaļu “Fiksatora atvēršana / aizvēršana”
8. Nolaist un izvilkt cēlējratiņus.

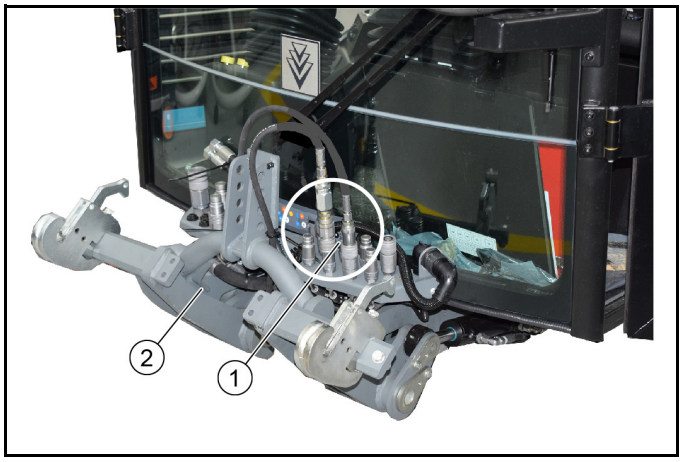

① Hidrauliskie pieslēgumi
② Priekšējā uzkares sistēma

9. Nostipriniet uzkares sistēmu pret nekontrolētu nolaišanos hidrauliskās sakabes laikā. **Uzmanību**: Nekontrolēti nolaižot uzkares sistēmu, pastāv traumu risks.
10. Priekšējo hidraulisko sistēmu atbrīvojiet no spiediena (spiediena redukcija).
    a Skatīt transportlīdzekļa lietošanas instrukcijas nodaļu “Hidrauliskās sistēmas spiediena samazināšana”.
11. Savienojiet hidrauliskās šļūtenes ar savienojumiem (ievērojiet krāsas).
12. Transportlīdzekļa displeja izvēlnē “Palīgierīces / piederumi” izvēlieties “Iekārtas turētājs”.
    a Skatīt transportlīdzekļa lietošanas instrukcijas nodaļu “Displejs”.
13. Deaktivizējiet spiediena samazināšanu.
14. Priekšējās uzkares sistēmas vadību veic ar kreiso vadības sviru.
    a Kreisā kursorsvira uz priekšu - priekšējā uzkares sistēma nolaižas
    b Kreisā kursorsvira uz aizmuguri -priekšējā uzkares sistēma paceļas

2.6.3 Priekšējās uzkares sistēmas demontāža

1. Paceliet priekšējo uzkari.

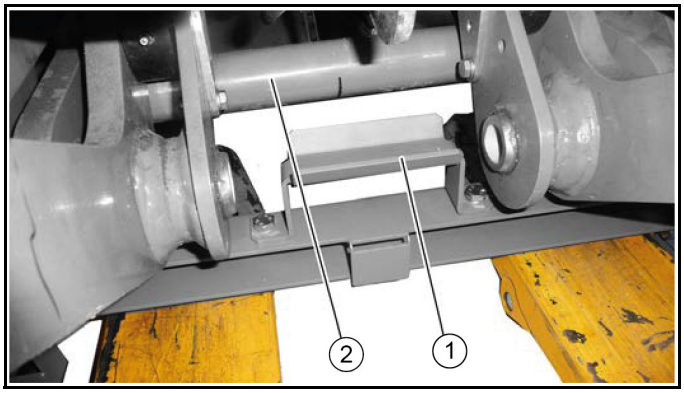

① Maiņas transportiera stiprinājums
② Priekšējās uzkares sistēmas rāmis

2. Maiņas transportieri ar cēlējratiņiem pabraukt zem priekšējās uzkares sistēmas.
   a Paceliet cēlējratiņus.
   b Pārliecinieties, ka priekšējās sakabes rāmis ir droši nostiprināts noņemamā rāmja stiprinājumā.
3. Priekšējo hidraulisko sistēmu atbrīvojiet no spiediena (spiediena redukcija).
4. Atvienot hidrauliskās šļūtenes.

a Piestipriniet hidrauliskās šļūtenes pie priekšējās uzkares ar kabeļu saitēm.
5. Atveriet slēdzeni abās automašīnas pusēs, skatiet nodaļu “Slēdzenes atvēršana / aizvēršana”.
6. Izmantojiet cēlējratiņus, lai izstieptu priekšējo uzkares sistēmu no transportlīdzekļa stiprinājuma rāmja.
7. Priekšējo uzkares sistēmu novietot drošā vietā.

2.7 Montāžas komplekts montāžas rāmim

Pie montāžas rāmja stiprināmās papildierīces: kaisītājs, ūdens tvertne vai pļaušanas-sūkšanas modeļa zāles / lapu sūkšanas konteiners.

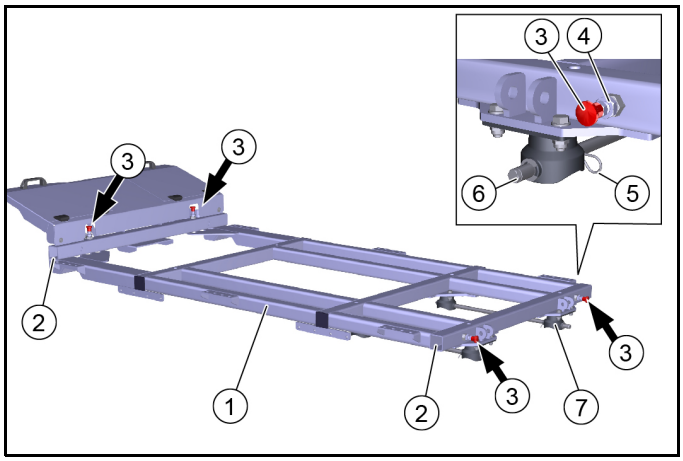

① Montāžas rāmis
② Ievietošana balstiem (2x pa kreisi un 2x pa labi)
③ Drošības poga (4x)
④ Pretuzgrieznis
⑤ Fiksācijas skava (2x)
⑥ Fiksācijas stienis (2x)
⑦ Lodīšu ligzda (4x)

1. Pirmkārt, visām 4 drošības pogām jābūt piestiprinātām, noregulētām un nostiprinātām ar pretuzgriežņiem.
   a Drošības pogas 6.321-295.0 ir daļa no montāžas komplekta “Montāžas rāmis”
   b Ieskrūvējiet drošības pogu rāmja metinātā uzgriežņa vītnē un noregulējiet.
   c Ja iestatījums ir pareizs, izvilktās drošības pogas skrūve atbrīvo balstu spraugu ievietošanai.
   d Nostipriniet ar pretuzgriezni.
2. Pievienojiet montāžas rāmi transportlīdzeklim.
   a Noņemiet fiksācijas skavu un izvelciet fiksācijas stieņus no montāžas rāmja.
   b Nolaidiet montāžas rāmi uz transportlīdzekļa, izmantojot celtni (ja pieejams), līdz montāžas rāmis ir droši nostiprināts 4 lodīšu ligzdās. Ja nepieciešams, pieaiciniet otru personu.
   c Pabīdiet fiksācijas stieņus.
   d Nostipriniet ar fiksācijas skavām.
3. Ja montāžas rāmis ir droši piestiprināts pie transportlīdzekļa un nostiprināts, atbilstošo palīgierīci var uz tā novietot un piestiprināt, skat. palīgierīces lietošanas instrukciju.
4. Montāžas rāmi ar palīgierīci var demontēt tikai ar piestiprināšanas komplektu "Balsti". Apraksts ir detalizēti aprakstīts nodaļā “Netīrumu tvertnes demontāža”.

2.8 Augstspiediena tīrītāja papildierīce (no rūpnīcas)

Pasūtot no rūpnīcas, augstspiediena tīrītājs ir iekļauts piegādes komplektācijā un jau iebūvēts transportlīdzeklī. Šajā nodaļā tiek aprakstīta apkalpošana un kopšana.

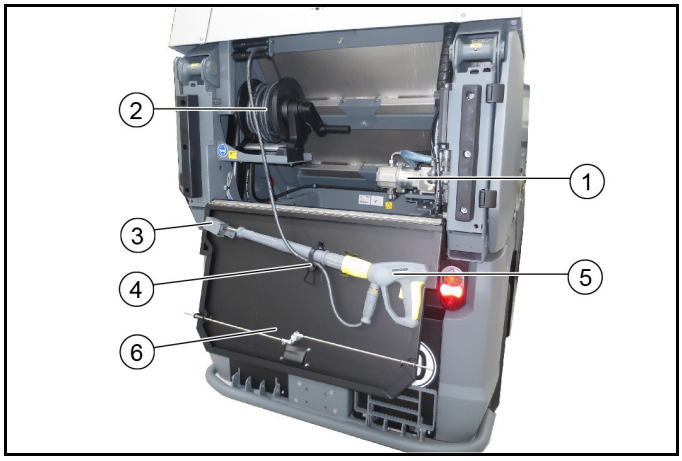

① Augstspiediena tīrītājs
② Augstspiediena šļūtenes spole
③ Sprauslu turētājs
④ Smidzinātājpistoles nostiprināšana
⑤ Netīrumu tvertnes vāks

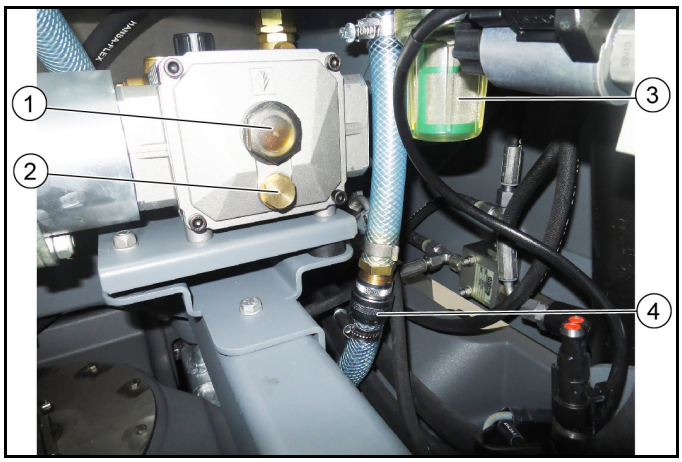

① Eļļas līmeņa kontrollodziņš
② Eļļas notecināšanas skrūve
③ Ūdens filtrs
④ Ūdens pieslēgums

2.8.1 Simboli displejā slaucīšanas laikā

Lietojot augstspiediena tīrītāju, displejā tiek parādīti šādi simboli un brīdinājuma paziņojumi.

	Augstspiediena tīrītājs ir aktivizēts
	Augstspiediena tīrītājs neaktīvs

2.8.2 Noteikumiem atbilstoša izmantošana

Augstspiediena tīrītāju izmantojiet tikai šādām vajadzībām:
- tīrīšanai ar augstspiediena strūklu bez tīrīšanas līdzekļa (piem., fasāžu, parka soliņu, dārza taciņu tīrīšanai).
- Izmantojiet augstspiediena tīrītāju tikai ar komplektācijā iekļauto plakanās strūklas sprauslu.

- Šis augstspiediena tīrītājs ir paredzēts un pārbaudīts tikai izmantošanai pie slaucīšanas- tīrīšanas mašīnas MC 250.

Pārplūdes vārsts

Samazinot ūdens daudzumu ar spiediena un daudzuma regulētāju, atveras pārplūdes vārsts un daļa ūdens plūst atpakaļ uz sūkni iesūkšanas pusē.

Drošības vārsts

Pārsniedzot pieļaujamo darba pārspiedienu drošības vārsts atveras un ūdens plūst atpakaļ uz sūkņa iesūkšanas pusi.

2.8.3 Drošības norādījumi

Pieslēgums pie dzeramā ūdens vada

⚠ ***BRĪDINĀJUMS***

Netīrā ūdens atplūde dzeramā ūdens tīklā

Bīstamība veselībai

Ievērojiet ūdensapgādes noteikumus.

Saskaņā ar spēkā esošajiem noteikumiem ierīci nekad nedrīkst ekspluatēt pie dzeramā ūdens tīkla bez sistēmas atdalītāja. Izmantojiet KÄRCHER sistēmas atdalītāju vai kādu citu sistēmas atdalītāju, kas atbilst EN 12729, tips BA. Caur sistēmas atdalītāju izplūdušais ūdens tiek atzīts par nedzeramu. Vienmēr pieslēdziet sistēmas atdalītāju pie ūdens apgādes sistēmas, nekad tieši pie ierīces ūdens pieslēgvietas.

2.8.4 Apkalpošana

Pirms ekspluatācijas sākuma

⚠ ***BRĪDINĀJUMS***

Augstspiediena strūklas radīts savainošanās risks

Nevērsiet augstspiediena staru uz personām, dzīvniekiem, aktīvu elektrisko aprīkojumu vai pašu iekārtu.

Sargājiet augstspiediena tīrītāju no sala.

IEVĒRĪBAI

Eļļas radīts apkārtējās vides piesārņojums

Tīriet dzinējus tikai vietās ar atbilstošu eļļas atdalītāju.

Norādījum

Izmantojiet tikai sprauslas ar izmēriem, kas norādīti tehniskajos dators.

Ja tas vēl nav noticis:

1. pieslēdziet augstspiediena šļūteni un smidzināšanas cauruli.
2. Pieslēdziet ūdens padeves šļūteni un atveriet ūdens pievada noslēgkrānu.

Ekspluatācija

1. Pārbaudiet ūdens līmeni un, ja nepieciešams, piepildiet MC 250 tīrā ūdens tvertni.
2. Atvērt ūdens padeves noslēgkrānu.
3. Braukšanas virziena svirai jāatrodas NEITRĀLĀ stāvoklī- vidus pozīcijā un iedarbiniet motoru.
4. No glabāšanai paredzētā nodalījuma noņemiet smidzināšanas pistoli un augstspiediena šļūteni.
5. Ieslēdziet darba hidrauliku PTO.

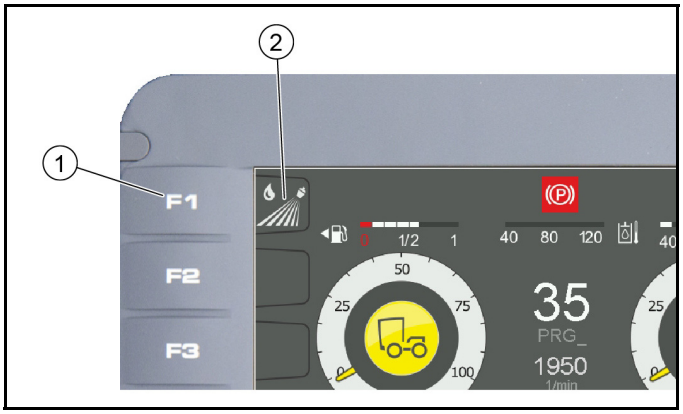

① Taustiņš F1 augstspiediena tīrītāja ieslēgšana/izslēgšana

② Displejs augstspiediena tīrītājs ir aktīvs / neaktīvs

6. Deaktivizējiet sēdekļa kontakta slēdzi (taustiņš F4 displejā).
7. Displejā ieslēdziet augstspiediena tīrītāju ar taustiņu F1. Motora apgriezienu skaits palielinās automātiski. Displejā parādās indikācija augstspiediena aktīvs (oranžs).
8. Atbloķēt rokas smidzināšanas pistoli.
9. Nospiest smidzināšanas pistoles sviru un sākt tīrīšanu.

Norādījum

Pirmās lietošanas laikā vai iztukšojot ūdens tvertni, augstspiediena tīrītājs ir jāatgaiso:

10. darbiniet augstspiediena tīrītāju bez sprauslas, līdz sistēmā vairs nav gaisa.

Ekspluatācijas pārtraukšana

1. Aizvērt smidzināšanas pistoli.
2. Displejā izslēdziet augstspiediena tīrītāju ar taustiņu F1.
3. Izslēdziet darba hidrauliku.
4. Izmantot rokas smidzināšanas pistoli, līdz ierīce ir bez spiediena.
5. Izmantot smidzināšanas pistoles drošības sviru, lai pistoles sviru nodrošinātu pret neapzinātu aktivizēšanu.
6. Smidzināšanas pistoli ar smidzināšanas cauruli un augstspiediena šļūteni nostipriniet un nofiksējiet glabāšana paredzētajā nodalījumā.

2.8.5 Kopšana un apkope

Pirms katras ekspluatācijas

1. Pārbaudīt vairāku hidraulisko šļūteņu un pieslēgumu hermētiskumu.
2. Pārbaudīt, vai augstspiediena šļūtenei nav bojājumu (atdalīšanās draudi).
   Bojātu augstspiediena šļūteni nekavējoties nomainīt.
3. Pārbaudīt ierīces (sūkņa) hermētiskumu.
   3 ūdens pilieni minūtē ir pieļaujami un tie var izplūst ierīces apakšdaļā. Ja novērojams izteiktāks nehermētiskums, sazinieties ar klientu servisu.

Katru nedēļu

1. Nolasīt taisni stāvošas iekārtas eļļas līmeni.
   a Eļļas līmenim jābūt lodziņa vidū.
   b Ja eļļa kļuvusi pienaina (ūdens eļļā), nekavējoties sazinieties ar klientu servisu.
2. Iztīrīt ūdens filtru.
   a Samaziniet ierīces spiedienu.
   b Noskrūvēt filtra korpusu.
   c Filtru iztīrīt ar tīru ūdeni vai saspiesto gaisu.

Raizi gadā vai ik pēc 500 darba stundām

1. Eļļas nomaiņa.
   a Eļļas daudzumu un veidu skatiet nodaļā “Augstspiediena tīrītāja tehniskie dati”.
   b Eļļas maiņu uzticiet klientu servisam.

Pretsala aizsardzība

IEVĒRĪBAI

Sala draudi

Sals var izraisīt nepilnīgi iztukšotas ierīces bojājumus. Raugiet lai ierīce un tās piederumi būtu pilnībā iztukšoti. Aizsargājiet ierīci no sala.

1. Uzglabājiet ierīci vietā, kur sals neiekļūst.

Norādījum

Ja nav iespējama uzglabāšana pret salu aizsargātā vietā:

2. Aizveriet ūdens pieplūdi.
3. Ļaut ierīcei darboties maks. 1 minūti, līdz sūknis un cauruļvadi ir tukši.
4. Ar saspiesto gaisu izpūtiet augstspiediena sūkni, padeves šļūteni, ūdens filtru un augstspiediena šļūteni.

2.8.6 Palīdzība traucējumu gadījumā

⚠ ***BĪSTAMI***

Savainošanās risks nejauši iedarbinātas ierīces un strāvas trieciena rezultātā.

Pirms jebkuru darbu veikšanas izslēdziet ierīci un izvelciet aizdedzes atslēgu.

Elektriskās daļas drīkst pārbaudīt un remontēt tikai autorizēts klientu serviss.

Traucējumu gadījumā, kas šajā nodaļā nav minēti, šaubu gadījumā un pēc skaidrām norādēm uzmeklējiet autorizētu klientu servisu.

Augstspiediena tīrītājs nedarbojas

- Ieslēdziet darba hidrauliku (PTO).
- Aktivizējiet augstspiediena tīrītāja montāžas komplektu (displejs F1).

Augstspiediena tīrītājs nespēj sasniegt nepieciešamo spiedienu

- Uzpildiet svaigā ūdens tvertni.
- Notīriet ūdens filtru, pārbaudiet ūdens padevi.
- Pārbaudīt / nomainīt augstspiediena sprauslu.

Sūknis nav hermētisks

Līdz pat 3 pilienu ūdens noplūde minūtē ir pieļaujama.

- Ja novērojams izteiktāks nehermētiskums, ļaujiet klientu servisam veikt pārbaudi.

Sūknis uzrāda darbības traucējumus

- Pārbaudiet ūdens pievades hermētiskumu.
- Ierīces atgaisošana, skatīt nodaļu “Ierīces atgaisošana”.
- Nepieciešamības gadījumā uzmeklējiet klientu servisu.

2.8.7 Tehniskie dati

Hidrauliskais pieslēgums		
Barošana no MC 250 hidraulikas sistēmas		
Pieslēguma jauda	kW	4,5
Ūdens pieslēgums		
Ūdens padeve no MC 250 svaigā ūdens tvertnes		
Pievades temperatūra (maks.)	°C	60
Jaudas dati		
Darba spiediens	MPa	7-15
Sprauslas lielums		036
Maks. darba pārspiediens	MPa	19
Padeves daudzums	l/min	10
Hidrauliskais pieslēgums		
Smidzināšanas pistoles (maks.) atsitiena spēks	N	30
Aprēķinātās vērtības saskaņā ar EN 60335-2-79		
Trokšņa spiediena līmenis K_{pA}	dB(A)	75
Nedrošības faktors K_{pA}	dB(A)	3
Trokšņa jaudas līmenis L_{WA} + nenoteiktība K_{WA}	dB(A)	97
Roku-plaukstu vibrācijas vērtība	m/s^2	1,6
Nedrošības faktors K	m/s^2	0,7
Degviela		
Eļļas daudzums	l	0,4
Eļļas veids		SAE 15W-40

2.8.8 Iekļaušanas deklarācija

Ar šo mēs apliecinām, ka tehniskā dokumentācija ir sagatavota atbilstoši EK Direktīvas 2006/42/EK (+2009/127/EK) VII pielikuma B daļai, attiecībā uz daļēji komplektēto mašīnu, kas aprakstīta zemāk, un atbilst šādiem direktīvas punktiem:

I pielikuma 1.1., 1.2., 1.3., 1.4., 1.5., 1.6. un 1.7. punkti I pielikuma 1.1. punkts,

Veicot ar mums nesaskaņotas izmaiņas daļēji komplektētās mašīnas uzbūvē, šī deklarācija zaudē savu spēku.

Produkts: Montāžas komplekts Augstspiediena tīrītājs

Tips: 2.852-757.7

Piemērotie saskaņotie standarti pamatojoties uz:

EN 60335–2–79

Valsts iestādes var attiecīgos dokumentus par daļēji komplektēto mašīnu pieprasīt personai, kas pilnvarota sagatavot dokumentāciju. Dokumentu iesniegšana notiek caur E-pastu.

Pirms daļēji komplektētās mašīnas nodošanas ekspluatācijā vai uzstādīšanas, pārliecinieties, ka mašīna, kurā paredzēts darbināt vai uzstādīt daļēji komplektēto mašīnu, atbilst EK Mašīnu direktīvai 2006/42 / EK (+ 2009/127 / EK).

Attiecīgo informāciju, lūdzu, skatīt mašīnas EK atbilstības deklarācijā.

Parakstītāji rīkojas valdes vārdā un ar tās pilnvaru.

H. Jenner
Chairman of the Board of Management

S. Reiser
Director Regulatory Affairs & Certification

Pilnvarotais sagatavot dokumentāciju:
S. Reizers (S. Reiser)
Alfred Kärcher SE & Co. KG
Alfred-Kärcher-Str. 28 - 40
71364 Winnenden (Vācija)
Tālr.: +49 7195 14-0
Fakss: +49 7195 14-2212
Vinendene (Winnenden), 01.11.2019.

2.9 Rokas sūkšanas šļūtenes papildierīce (no rūpnīcas)

Pasūtot no rūpnīcas, rokas sūkšanas šļūtenes papildierīce ir iekļauta piegādes komplektācijā.

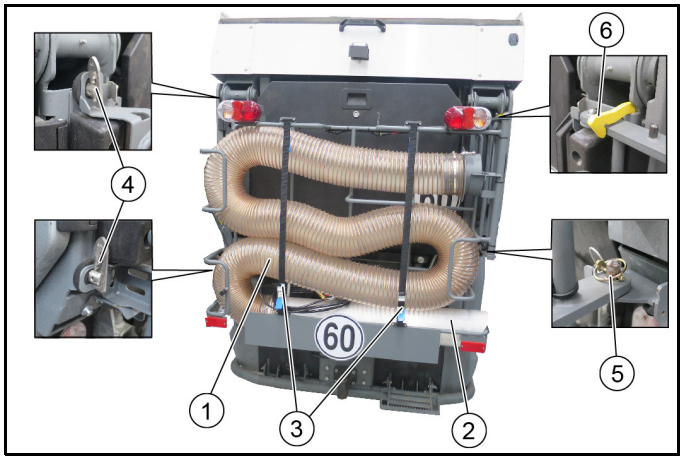

① Rokas sūkšanas šļūtene
② Rokas sūkšanas caurule
③ Skavas sprādzes siksna
④ Drošības ķīlis
⑤ Atvāžamā tapa
⑥ Drošības āķis

- **Papildierīces noņemšana no transportlīdzekļa**
  Ja palīgierīce nav nepieciešama, to var viegli noņemt. Lai noņemtu, noņemiet atvāžamo tapu un atveriet abus drošības ķīļus. Pēc tam kopā ar 2 cilvēkiem noņemiet palīgierīci.
- **Palīgierīces pagriešana uz sāniem**
  Lai iztukšotu netīrumu tvertni, palīgierīce pilnībā jāpagriež uz āru.
  Lai to izdarītu, atveriet abus drošības ķīļus un pagrieziet palīgierīci līdz galam līdz sānu sienai, magnēts to notur vietā. Pirms pagriežat atpakaļ, piespiediet drošības āķi uz augšu.

2.9.1 Darbs ar rokas sūkšanas šļūteni

Transportlīdzeklis ir novietots, un virziena izvēles slēdzis atrodas NEITRĀLĀ stāvoklī (vidējā pozīcija).

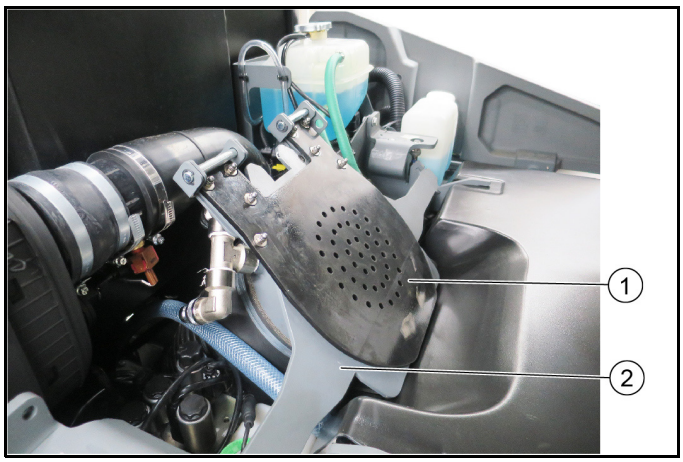

① Novietojiet gumijas atloku uz leju

Norādījum

Darbs ar rokas iesūkšanas šļūteni

② Iesūkšanas atvere

1. Paceliet netīrumu tvertni, līdz gumijas atloku var nolocīt.
2. Nolociet gumijas atloku uz leju virs iesūkšanas atveres.
3. Netīrumu tvertni nolaidiet atkal uz leju.
4. Atveriet skavas sprādzes siksnu un izņemiet rokas iesūkšanas šļūteni ar rokas iesūkšanas cauruli no noliktavas.

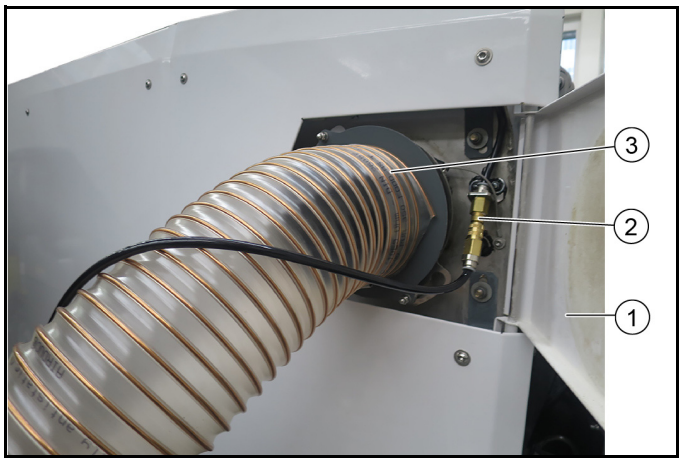

① Vāks
② Ūdens šļūtenes pieslēgums
③ Rokas iesūkšanas šļūtenes pieslēgums

5. Atveriet vāku vajadzīgajā pusē.
6. Ievietojiet rokas sūkšanas šļūteni pieslēguma atverē un pagrieziet (bajonets).
7. Ja nepieciešams, pievienojiet ūdens šļūteni.
8. Ieslēdziet darba hidrauliku (PTO).
9. Ieslēdziet ventilatoru pie slēdža (vadības panelis).
10. Deaktivizējiet sēdekļa kontakta slēdzi (taustiņš F4 displejā).
11. Strādājiet ar rokas sūkšanas šļūteni.
12. Pēc darba pabeigšanas:
    a Izslēdziet darba hidrauliku.
    b Aktivizējiet drošinātāja kontakta slēdzi.
13. Novietojiet sūkšanas šļūteni ar iesūkšanas cauruli uzglabāšanas vietā un nostipriniet ar skavas sprādzes siksnu.

① Novietojiet gumijas atloku uz augšu

Norādījum

Normāla slaucīšana

② Iesūkšanas atvere

14. Paceliet netīrumu tvertni un salieciet gumijas atlokus.
15. Nolaidiet netīrumu tvertni uz leju.

Turinys

1 Prikabinamieji padargai gamykloje 142
1.1 Nešvarumų talpyklos prikabinamasis padargas..... 142
1.1.1 Nuimkite nešvarumų talpyklą 142
2.0.1 Primontuokite nešvarumų talpyklą 145
2.0.2 Nešvarumų talpyklos ištuštinimas..... 146
2.0.3 ES atitikties deklaracija 146
2.0.4 Avarinis hidraulinės sistemos vožtuvo valdymas 147
2.1 Blokavimo įtaiso atidarymas / uždarymas..... 147
2.2 2 šepečių šlavimo sistemos padargas (gamyklinis).... 147
2.2.1 2-jų šluotų šlavimo sistemos vaizdas..... 147
2.2.2 Primontavimo / išmontavimo sąlygos..... 148
2.2.3 2 šepečių šlavimo sistemos padargas 148
2.2.4 2 šluotų šlavimo sistemos montavimas..... 148
2.2.5 Siurbimo - šlavimo mašinos 2 šluotų šlavimo sistemos valdymo užduočių priskyrimas 149
2.2.6 2 šluotų sistemos priežiūros darbai..... 150
2.2.7 Šlavimo lygio nustatymas 150
2.2.8 Sandėliavimas 150
2.3 3 šepečių šlavimo sistemos padargas (gamyklinis).... 151
2.3.1 3-jų šluotų šlavimo sistemos vaizdas..... 151
2.3.2 Primontavimo / išmontavimo sąlygos..... 151
2.3.3 3 šluotų šlavimo sistemos išmontavimas 151
2.3.4 3 šluotų šlavimo sistemos montavimas..... 152
2.3.5 Siurbimo - šlavimo mašinos 3 šluotų šlavimo sistemos valdymo užduočių priskyrimas 153
2.3.6 Kaip piktžolių šluotos naudojimas 153
2.3.7 Transportavimo apsauga 154
2.3.8 Priežiūros darbai 154
2.3.9 Šlavimo paviršiaus nustatymas..... 154
2.3.10 Sandėliavimas 155
2.4 Šlavimo režimas..... 155
2.4.1 Simboliai ekrane šlavimo režimu 155
2.4.2 Sankryžos funkcija 155
2.4.3 Garso izoliacijos montavimo rinkinys (gamyklinis pasirinkimas) 155
2.4.4 Pripildykite švaraus vandens talpyklą / recirkuliacinio vandens talpyklą 156
2.4.5 Darbas su purškimu vandeniu 156
2.4.6 Vandens apytakos sistema / Kartotinio apdorojimo režimas 157
2.4.7 Šlavimas 157
2.4.8 Šluotos spaudimo slėgio pedalas 157
2.4.9 Nešvarumų talpyklos pripildymo lygio tikrinimas..... 157
2.5 Techninė priežiūra ir eksploatacinės parengties užtikrinimas 158
2.5.1 Išvalykite siurbimo antgalį ir įsiurbimo sistemą 158
2.5.2 Išleiskite nešvarų / recirkuliacinį vandenį 158
2.5.3 Išvalykite recirkuliacijos sistemą 158
2.5.4 Orpūtės valymas 159
2.5.5 Nešvarumų talpyklos valymas 159
2.5.6 Transporto priemonės valymas..... 159
2.6 Priekinis keltuvas 159
2.6.1 Naudojimas pagal paskirtį..... 159
2.6.2 Priekinio keltuvo primontavimas 159
2.6.3 Priekinio keltuvo išmontavimas..... 160
2.7 Tvirtinimo rėmo montavimo rinkinys 161
2.8 Prikabinamasis padargas aukšto slėgio valytuvas (gamykloje) 161
2.8.1 Simboliai ekrane šlavimo režimu 161
2.8.2 Naudojimas pagal paskirtį..... 161
2.8.3 Saugos nurodymai..... 162
2.8.4 Valdymas 162
2.8.5 Techninė priežiūra ir eksploatacinės parengties užtikrinimas 162
2.8.6 Trikčių šalinimas 163
2.8.7 Techniniai duomenys 163
2.8.8 Įmontavimo deklaracija 163
2.9 Prikabinamasis padargas rankinė siurbimo žarna (gamykloje) 164
2.9.1 Darbas su rankine siurbimo žarna 164

1 Prikabinamieji padargai gamykloje

1.1 Nešvarumų talpyklos prikabinamasis padargas

Nešvarumų talpyklos prikabinamąjį padargą galima naudoti tik kartu su „Kärcher“ šluotų šlavimo sistema arba šveitimo sistema. Šie priedai aprašyti skyriaus pabaigoje.

1.1.1 Nuimkite nešvarumų talpyklą

Nešvarumų talpyklą išmontuoti ir pastatyti galima tik tada, jeigu naudojamas tvirtinimo komplektas (pasirenkama). Aprašymas pateikiamas lyg naudojant primontuojamą tvirtinimo komplektą.

⚠ ***PAVOJUS***

Nešvarumų talpykla kelia sužalojimų pavojų

Išmontuodami / montuodami laikykitės iki nešvarumų talpyklos ir tvirtinimo komplekto pakankamo atstumo. Laikykitės pakankamo atstumo iki pavojaus zonos ir nedelsdami nutraukite nešvarumų talpyklos kėlimo / nuleidimo procesą, jeigu kas nors patenka į pavojaus zoną. Pakeltą nešvarumų talpyklą pritvirtinkite apsauginiu tvirtinimo komplektu, jeigu dirbate po ja.

Išmontuokite tik iki galo ištuštintą nešvarumų talpyklą.

DĖMESIO

Sužeidimų ir materialinės žalos pavojus

Nešvarumų talpyklą statykite tik ant lygaus paviršiaus.

1. Prieš montuodami nešvarumų talpyklą, nešvarumų talpyklą ištuštinkite. Žr. skyrių „Nešvarumų talpyklos ištuštinimas“.

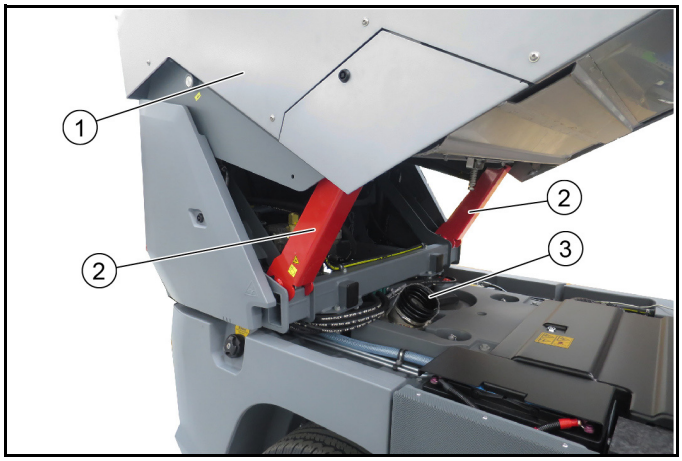

Pav.: Pritvirtinta nešvarumų talpykla

① Nešvarumų talpykla
② Apsauginė atrama
③ Sandarinimo mova

2. Pakelkite nešvarumų talpyklą tiek, kad apsauginį tvirtinimo komplektą galima būtų palenkti į priekį. Žr. skyrių „Nešvarumų talpyklos ištuštinimas“.
3. Nuleiskite nešvarumų talpyklą ant apsauginio tvirtinimo komplekto.

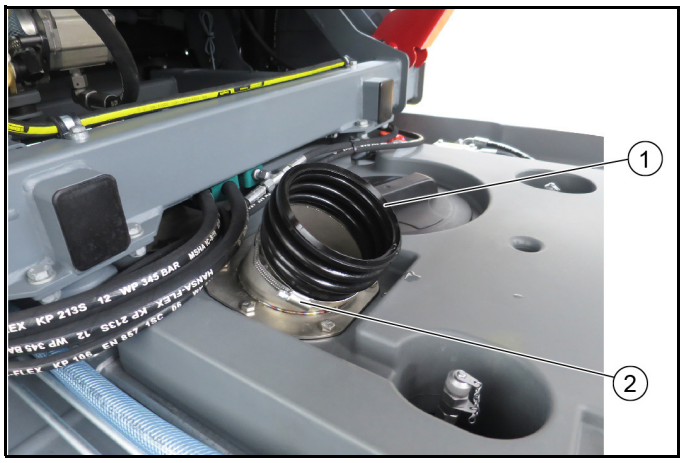

① Sandarinimo mova
② Žarnos apkaba

4. Nuimkite sandarinimo movą, norėdami tai padaryti, atidarykite žarnos apkabą (SW 7) ir nutraukite sandarinimo movą.

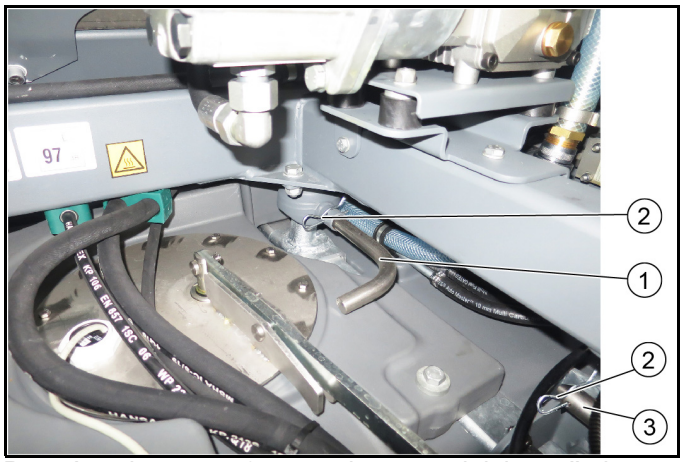

Pav.: A variantas su 2 trumpais apsauginiais varžtais

① Priekinis fiksavimo kaištis, trumpas
② Spyruoklinis kaištis
③ Galinis fiksavimo kaištis, trumpas

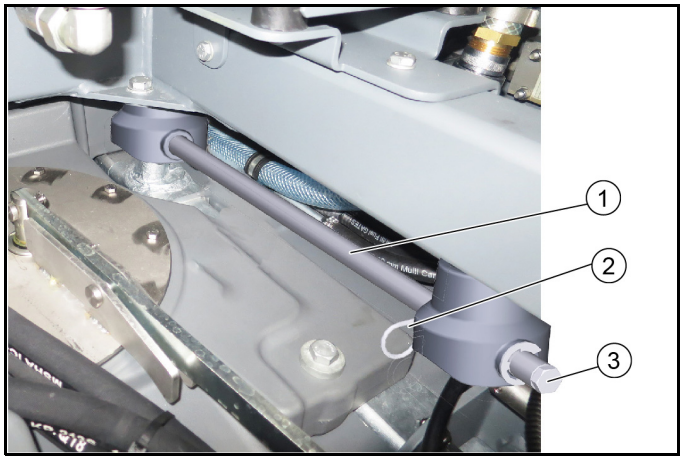

Pav.: B variantas su ilgu apsauginiu varžtu

① Apsauginis kaištis , ilgas
② Spyruoklinis kaištis
③ Šešiakampis varžtas

5. **A variantas:** Šiek tiek ištraukite priekinius tvirtinimo kaiščius (kairėje ir dešinėje), pirmiausia ištraukite spyruoklinį kaištį.
6. **B variantas:** Iki galo ištraukite ilgą apsauginį kaištį (kairėje ir dešinėje), prieš tai ištraukite spyruoklinį kaištį.
   a Norėdami jį ištraukti, naudokite smūginį ištraukiklį (stumdomąjį plaktuką)
   b Tam išsukite šešiabriaunį varžtą ir smūginį ištraukiklį įsukite į esamą sriegį.
7. Šiek tiek pakelkite nešvarumų talpyklą ir užlenkite apsauginį tvirtinimo komplektą į laikymo padėtį.
8. Iki galo nuleiskite nešvarumų talpyklą.
9. Išleiskite slėgį iš hidraulinės sistemos slėgį, žr. skyrių „Hidraulinio slėgio sumažinimas“.

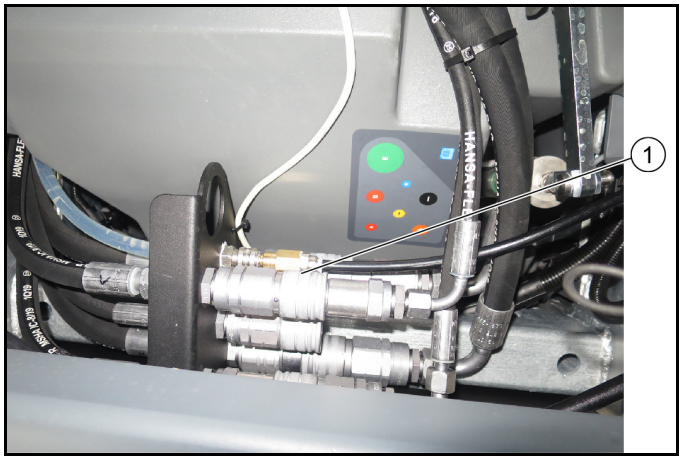

① Hidraulinės jungtys gale

10. Nutraukite nešvarumų talpyklos hidraulines žarnas nuo hidraulinių jungčių.

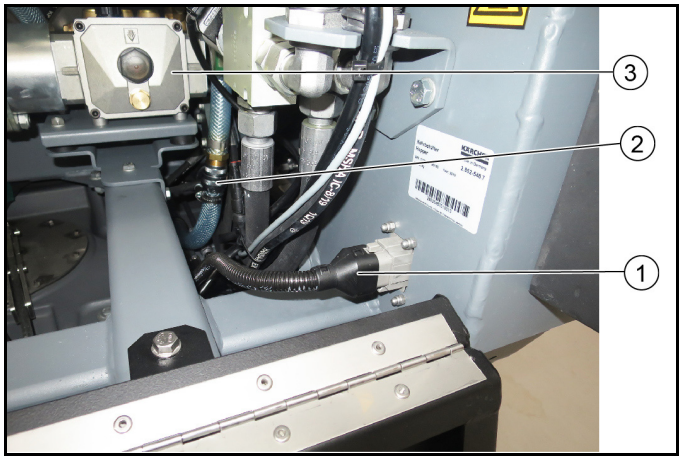

① Maitinimo šaltinio kištukas
② Aukšto slėgio valymo įrenginio vandens jungtis (pasirinktinai)
③ Aukšto slėgio valytuvas (pasirenkamoji įranga)

11. Ištraukite maitinimo šaltinio kištuką.
12. Atjunkite atgalinio vaizdo kamerą (jeigu yra).
13. Pasirenkamo aukšto slėgio įrenginio atveju: atjunkite vandens jungtį.
14. Šoninius dangtelius (kairę ir dešinę) pasukite į išorę.

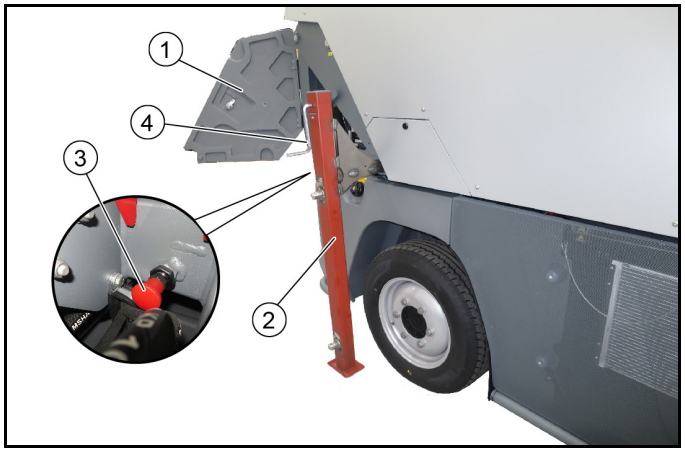

Paveikslėlis: pritvirtintas saugos mygtukas su įdėta ir pritvirtinta atrama

① Galinis šoninis dangtis
② Galinė atrama
③ Apsauginis mygtukas (4 vnt.)
④ Alkūninis velenas

15. **Dėmesio**: Prieš įstumiant atramas, visi 4 saugos mygtukai („Atramos“ montavimo rinkinio komplektacija) turi būti pritvirtintos prie nešvarumų talpyklos priekyje ir gale bei kairėje ir dešinėje, sureguliuotos, nustatytos ir pritvirtintos antveržlėmis. Žr. skyriaus „Saugos mygtukų montavimas“ pabaigoje.
16. Įstumkite galines atramas (kairėje ir dešinėje) iki galo, norėdami įstumti tuo pačiu metu ištraukite raudoną saugos mygtuką. Norėdami užfiksuoti, atleiskite saugos mygtuką. Fiksavimo varžtas užfiksuojant įsitvirtina atramos angose. Patikrinkite, ar tvirtinimo komplektas patikimai užsifiksavo.
17. Priekinį tvirtinimo komplektą pridėkite ir pritvirtinkite taip pat, kaip aprašyta apie galinį tvirtinimo komplektą.

Pastaba

Priekinės atramos yra paženklintos ir tinka tik atitinkamoje pusėje.

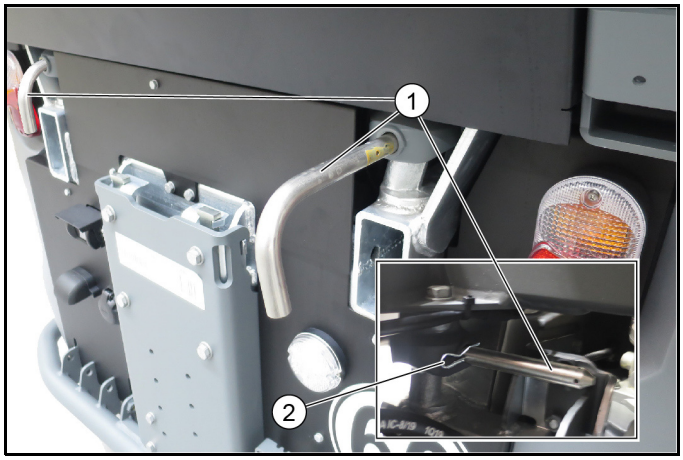

Pav.: A variantas su 2 trumpais apsauginiais varžtais

① Galinis fiksavimo kaištis, trumpas
② Spyruoklinis kaištis

Pav.: B variantas su ilgu apsauginiu varžtu

① Apsauginis kaištis , ilgas
② Šešiakampis varžtas

18. **Su A variantu:** Galinį atraminį komplektą atlenkite į galą tiek, kol galima bus ištraukti galinį apsauginį kaištį.
19. Norėdami ištraukti spyuoklinį kaištį, pirma atidarykite nešvarumų talpyklos galinį dangtį. Galinis dangtis būna 2 skirtingų modelių.
    a 1 variantas: Galinį dangtį galima atidaryti 4 briaunų raktu.
    b 2 variantas: Galinis dangtis yra prisukta skardinė dalis, arba išimkite 4 varžtus, arba per šoninę angą ištraukite spyuoklinį kaištį.
20. Ištraukite spyuoklinį kaištį.
21. Ištraukite apsauginius kaiščius (kairėje ir dešinėje).
22. **Su B variantu:** Patikrinkite, ar ilgas tvirtinimo kaištis jau iki galo ištrauktas, jeigu taip, daugiau nieko daryti nereikia.

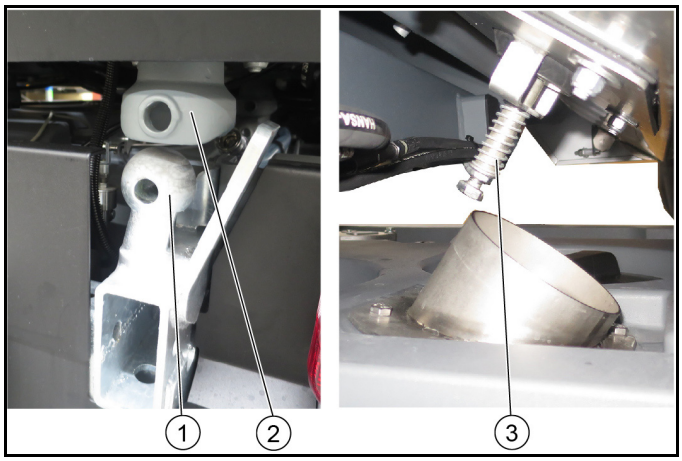

① Rutuliniai lizdai
② Nešvarumų talpykla
③ Plovimo vandens recirkuliacijos vožtuvas

23. Pakreipkite atramas pakaitomis priekyje ir gale (kairėje ir dešinėje):
    a kol nešvarumų talpykla virš rutulinių lizdų bus atidengta.
    b kol nebus atidengtas plovimo vandens recirkuliacijos vožtuvas.
    c Įsitikinkite, kad nešvarumų talpykla nespaudžia priekinės kabinos.
24. Nešvarumų talpykla dabar neįtvirtinta stovi ant atramų.

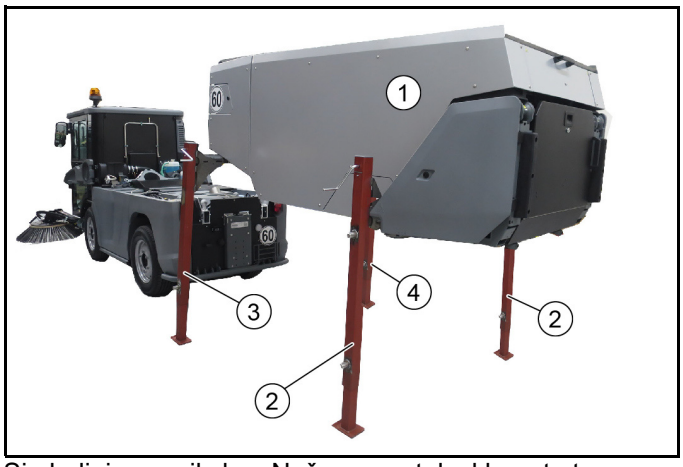

Simbolinis paveikslas: Nešvarumų talpykla ant atramų

① Nešvarumų talpykla
② Galinė atrama (2 vnt.)
Pastaba
Atramos yra identiškos

③ Priekinė atrama kairėje
Pastaba
Atrama paženklinta kaip tinkama kairei pusei

④ Priekinė atrama dešinėje
Pastaba
Atrama paženklinta kaip tinkama dešinei pusei

25. Transporto priemonę atsargiai išvažiuokite iš po nešvarumų talpyklos.

Saugos mygtukų montavimas (4 vnt.)
Saugos mygtukai 6.321-295.0 yra tvirtinimo komplekto „Atramos“ dalis

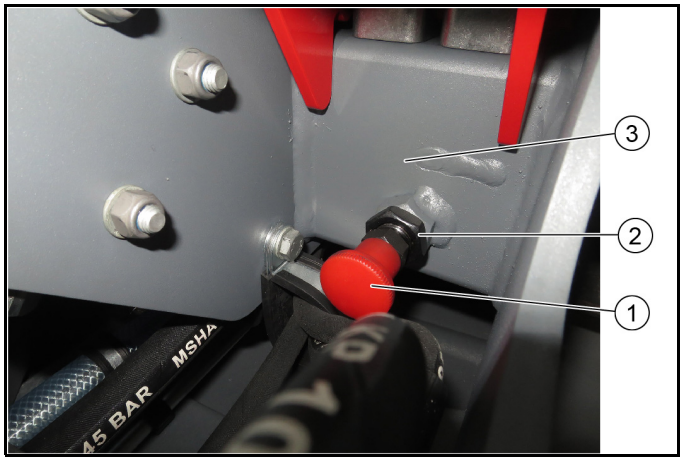

① Saugos mygtukas
② Antveržlė
③ Nešvarumų talpyklos rėmas atramai įstumti

- Įsukite saugos mygtuką į rėmo privirintos veržlės sriegį ir nustatykite:
  a Tinkamai nustačius, ištraukto saugos mygtuko kaištis leidžia laisvai įstumti atramą.
  b Užfiksuokite antveržle.

2.0.1 Primontuokite nešvarumų talpyklą

⚠ ***PAVOJUS***
Nešvarumų talpykla kelia sužalojimų pavojų
Išmontuodami / montuodami laikykitės iki nešvarumų talpyklos ir tvirtinimo komplekto pakankamo atstumo. Laikykitės pakankamo atstumo iki pavojaus zonos ir nedelsdami nutraukite nešvarumų talpyklos kėlimo / nuleidimo procesą, jeigu kas nors patenka į pavojaus zoną.
Pakeltą nešvarumų talpyklą pritvirtinkite apsauginiu tvirtinimo komplektu, jeigu dirbate po ja.
DĖMESIO
Sužeidimų ir materialinės žalos pavojus
Nešvarumų talpyklą montuokite tik ant lygaus paviršiaus. Primontuodami patikrinkite, ar rutulinių lizdų ir apsauginių kaiščių padėtis teisinga.
Jei reikia, primontuodami nešvarumų talpyklą pasitelkite į pagalbą antrą žmogų (instruktorių).

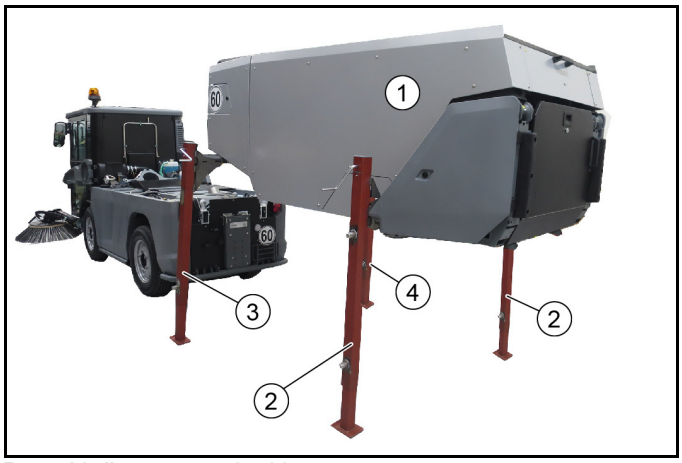

Pav.: Nešvarumų talpykla ant atramų

① Nešvarumų talpykla
② Galinė atrama (2 vnt.)
③ Priekinė atrama kairėje
④ Priekinė atrama dešinėje

Nešvarumų talpykla prie transporto priemonės montuojama atvirkštine eilės tvarka, todėl čia eigos atvaizdas nepateikiamas.

1. Transporto priemonę atsargiai įtraukite po nešvarumų talpykla.
   a Kairysis ir dešinysis šoniniai dangčiai turi būti atviri.
2. Nuleiskite nešvarumų talpyklą su atramų alkūnėmis tiek, kad nešvarumų talpyklas patikimai įsitvirtintų 4 rutuliniuose lizduose. Jei reikia, pasitelkite antrą žmogų.

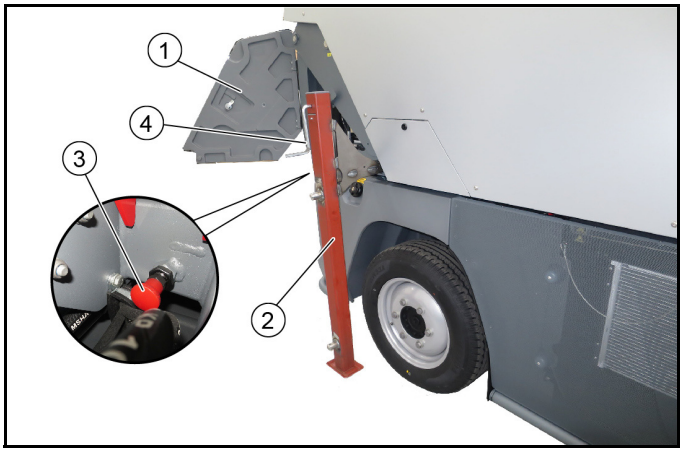

① Šoninis gaubtas
② Atrama
③ Saugos mygtukas
④ Alkūninis velenas

3. Paspauskite saugos mygtuką ir atleiskite atramų fiksatorių, ištraukite atramas (4 vnt.).
4. Įkiškite apsauginį kaištį gale (kairėje ir dešinėje) ir pritvirtinkite spyruokliniu kaiščiu.
5. Išleiskite slėgį iš hidraulinės sistemos slėgį, žr. skyrių „Hidraulinio slėgio sumažinimas“.

6. Prijunkite nešvarumų talpyklos hidraulines žarnas (atkreipkite dėmesį į spalvas).
7. Įkiškite maitinimo šaltinio kištuką.
8. Pasirenkamo aukšto slėgio įrenginio atveju: Prijunkite vandens jungtį.
9. Pakelkite nešvarumų talpyklą ir pritvirtinkite saugos atramomis.
10. Uždėkite sandarinimo movą.
11. Įkiškite apsauginį kaištį priekyje (kairėje ir dešinėje) ir pritvirtinkite spyruokliniu kaiščiu.
12. Iki galo nuleiskite nešvarumų talpyklą. Iš pradžių užlenkite apsaugines atramas.
13. Nešvarumų talpykla dabar pritvirtinta prie transporto priemonės.
14. Ekrane pasirinkite atitinkamą programą >Šlavimo<.

2.0.2 Nešvarumų talpyklos ištuštinimas

⚠ ***ATSARGIAI***

Apvirtimo pavojus

Šiukšlių rezervuarą ištuštinkite tik ant lygaus tvirto paviršiaus.

Ištuštindami nuo šlaitų ir nuožulnių plokštumų stovėkite atokiai.

⚠ ***ATSARGIAI***

Riedėjimo keliamas pavojus

Jeigu atliekate ištuštinimo operaciją, važiavimo eigos krypties pasirinkimo svirtelę nustatykite į neutraliąją padėtį. Įjunkite stovėjimo stabdį.

⚠ ***ATSARGIAI***

Sužalojimo pavojus

Prieš pradėdami šiukšlių rezervuaro ištuštinimą išjunkite siurbimo ventiliatorių.

⚠ ***ATSARGIAI***

Sužalojimo pavojus

Įsitikinkite, ar ištuštinant šiukšlių rezervuarą, jo sukimosi zonoje nėra žmonių ar gyvūnų.

⚠ ***ATSARGIAI***

Prispaudimo pavojus

Jokiu būdu nelieskite mechaninės ištuštinimo sistemos trauklių.

⚠ ***ATSARGIAI***

Gaisro pavojus

Ištuštindami įsitikinkite, kad nėra degių medžiagų (pvz., lapų...) yra tuštinimo srityje.

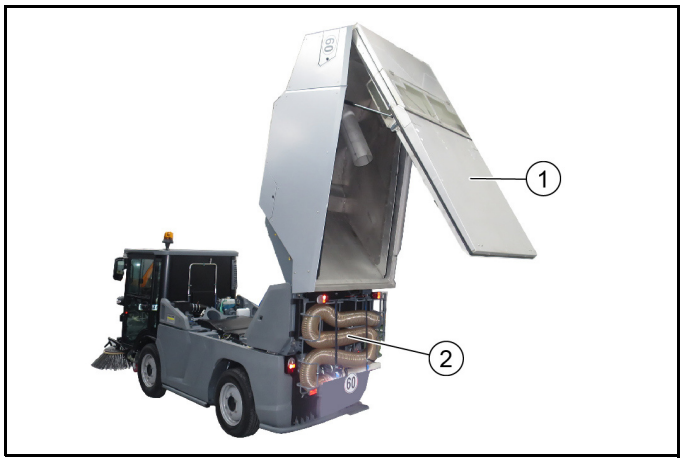

① Nešvarumų talpyklos ištuštinimas
② Rankinės siurbimo žarnos montavimo rinkinys (papildoma įranga)

1. Jei ant transporto priemonės sumontuota rankinio siurbimo žarna, prieš ištuštindami nulenkite jį į šoną ir pritvirtinkite. Žr. skyrių „Rankinio siurbimo žarnos tvirtinimas“.
2. Lėtai važiuodami, vairuokite transporto priemonę į ištuštinimo padėtį.
3. Sustabdykite transporto priemonę.
4. Priekinės / atbulinės važiavimo eigos pasirinkimo svirtį nustatykite į neutraliąją padėtį (vidurinė padėtis).
5. Įjunkite darbinę hidraulikos sistemą (PTO).

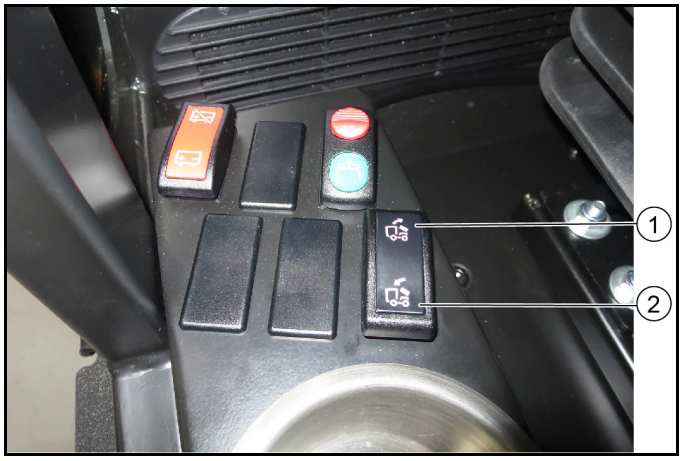

① Mygtuko padėtis „Nešvarumų talpyklą pakelti / ištuštinti“
② Nuleiskite nešvarumų talpyklos jungiklio padėtį

6. Įjunkite jungiklį.
7. Ištuštinkite nešvarumų talpyklą.

   Nuoroda

   Nešvarumų talpyklą visada pakelkite į galinę padėtį iki galo.

   Jeigu reikia, prikibusius nešvarumus išvalykite nešvarumų grandikliu (pasirenkama) ir vandeniu. Žr. skyrių „Nešvarumų talpyklos valymas“

Techniniai duomenys		
Nešvarumų talpyklos talpa (bruto)	l (m^3)	2500 (2,5)

2.0.3 ES atitikties deklaracija

Pareiškiame, kad toliau aprašyto aparato brėžiniai ir konstrukcija bei mūsų į rinką išleistas modelis atitinka pagrindinius ES direktyvų saugumo ir sveikatos apsaugos reikalavimus. Jeigu įrenginiui atliekamas su mumis nesuderintas keitimas, ši deklaracija netenka savo galios.

Produktas: Šlavimo mašina

Tipas: PF-E (MC 250)

Atitinkamos EB direktyvos

2006/42/EB (+2009/127/EB)
2014/30/ES
2000/14/EB

Taikomi darnieji standartai

EN 13019
CISPR 12

Taikoma atitikties įvertinimo procedūra

2000/14/EB: V priedas

Svertinis garso galios lygis dB(A)

MC 250 Euro 6
Išmatuotas: 106
Garantuojamas: 108
99 *mit optionalem Anbausatz Schalldämmung (ab Werk)
MC 250 Stufe V
Išmatuotas: 105
Garantuojamas: 108
99 *mit optionalem Anbausatz Schalldämmung (ab Werk)

Pasirašantys asmenys veikia pagal bendrovės vadovų įgaliojimus.

H. Jenner
Chairman of the Board of Management

S. Reiser
Director Regulatory Affairs & Certification

Dokumentacijos tvarkytojas:
S. Reiser
Alfred Kärcher SE & Co. KG
Alfred-Kärcher-Str. 28 - 40
71364 Vinendenas, Vokietija
Tel.: +49 7195 14-0
Faks.: +49 7195 14-2212
Winnenden, 2020 m. sausio 1 d.

2.0.4 Avarinis hidraulinės sistemos vožtuvo valdymas

Avariniam valdymui reikia atlikti šiuos veiksmus:

- pakelkite / nuleiskite nešvarumų talpyklą, jeigu prietaiso hidraulika, pvz., iškrito, pvz., iškritus varikliui.

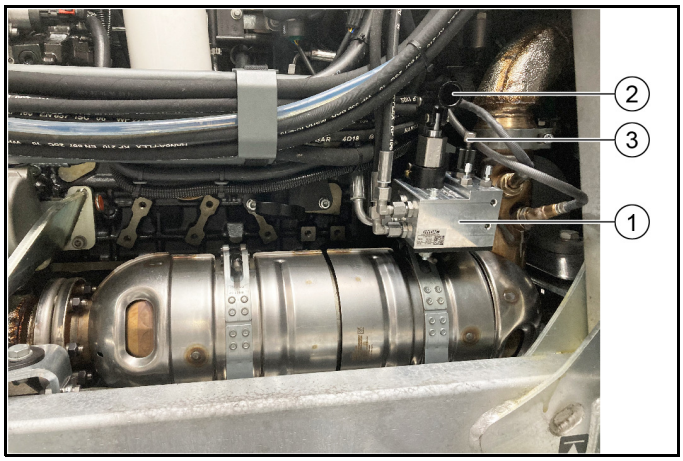

① Avarinis hidraulinės sistemos vožtuvo valdymas
② Rankinis siurblys
③ Varžtas su kraštu

1. Jeigu variklis išjungtas: Įsukite varžtą su kraštu į atitinkamą padėtį, nešvarumų talpyklą galima pakelti arba nuleisti.
2. Įjunkite rankinį siurblį su rankiniu vamzdžiu, jis yra dėžėje po keleivio sėdyne.
3. Pakeltą nešvarumų talpyklą prieš pradėdami darbus variklio skyriuje pritvirtinkite (prie kėlimo cilindrų) apsauginėmis atramomis kairėje ir dešinėje.

2.1 Blokavimo įtaiso atidarymas / uždarymas

Naudojant blokavimo įtaisą įtvirtinamas prikabinamasis padargas (pvz., šlavimo sistema, priekinis keltuvas). Jis yra kairėje ir dešinėje priekinio rato zonoje ir paprastai būna geltonos spalvos svirtis.

⚠ ***ATSARGIAI***

Nelaimingo atsitikimo pavojus

Patikrinkite, ar kiekvieno padargo blokavimas atitinka reikalavimus.

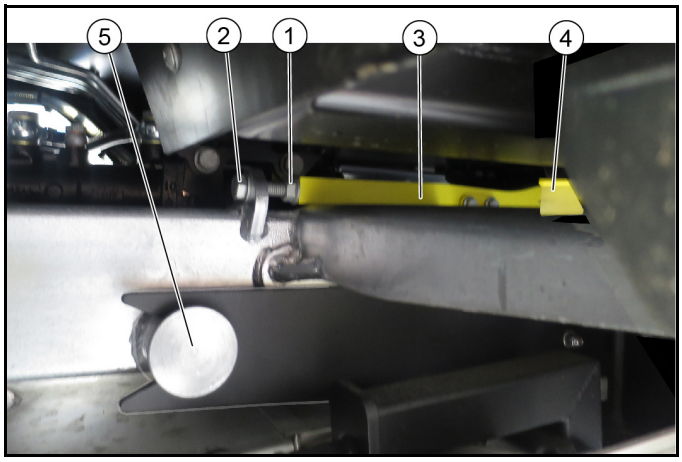

① Antveržlė
② Varžtas
③ Blokavimo svirtis, geltonos spalvos
④ Rankena
⑤ Transporto priemonės / primontuojamo padargo tvirtinimo vieta

1. **Atidarykite blokavimo įtaisą**
   a Atsukite antveržlę.
   b Blokavimo svirčiai iš kairės ir dešinės esančius varžtus atsukite apie 1 cm. Blokavimo įtaisas yra atleistas.
   c Šoninės rankenos blokavimo svirtį pakelkite ir tada stumkite ją atgal. Pakabinamąjį padargą galima nuimti.
2. **Blokavimo įtaiso uždarymas**
   a Pakabinamojo padargo atraminę svirtį įstatykite iki galo.
   b Blokavimo svirtį pastumkite į priekį.
   c Priveržkite varžtą, patikrinkite, ar pakabinamasis padargas pritvirtintas patikimai.
   d Priveržkite antveržlę.

2.2 2 šepečių šlavimo sistemos padargas (gamyklinis)

2.2.1 2-jų šluotų šlavimo sistemos vaizdas

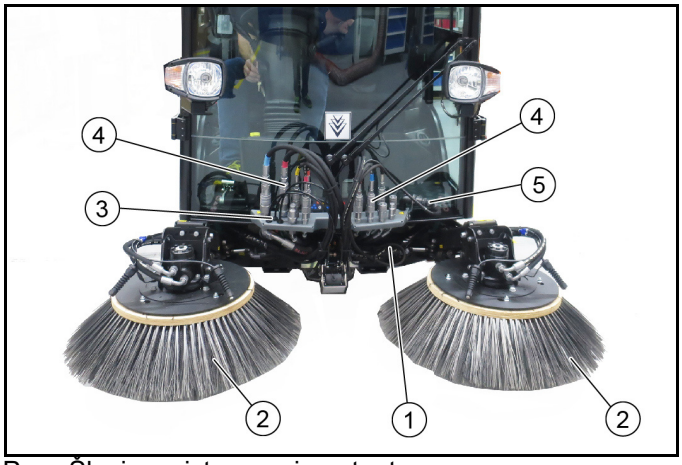

Pav.: Šlavimo sistema primontuota

① 2 šluotų valymo sistema su siurbimo antgaliu
② Šoninis šepetys
③ Vandens tiekimo jungtis
④ Hidraulinė jungtis
⑤ Elektros tiekimas pakabinamajam padargui

2.2.2 Primontavimo / išmontavimo sąlygos

Montuojant / išmontuojant šlavimo sistemą bus reikalingas pakeičiamasis vežimėlis.

Pastaba

Pasirenkamasis priedas, užsakymo Nr. 2.852-862.0

1 Pastatykite transporto priemonę ant lygaus paviršiaus.
2 Išmontavimui / primontavimui ant transporto priemonės šluotų sistema turi būti padėta ant pakeičiamo vežimėlio. Išmontuodami / primontuodami naudokite vežimėlį su kėlimo įtaisu.
3 Ekrane turi būti pasirinkta atitinkama programa >Šlavimas<.

2.2.3 2 šepečių šlavimo sistemos padargas

Šlavimo sistemos išmontavimas aprašytas kartu su pasirinktinai naudojamu pakeičiamu vežimėliu.

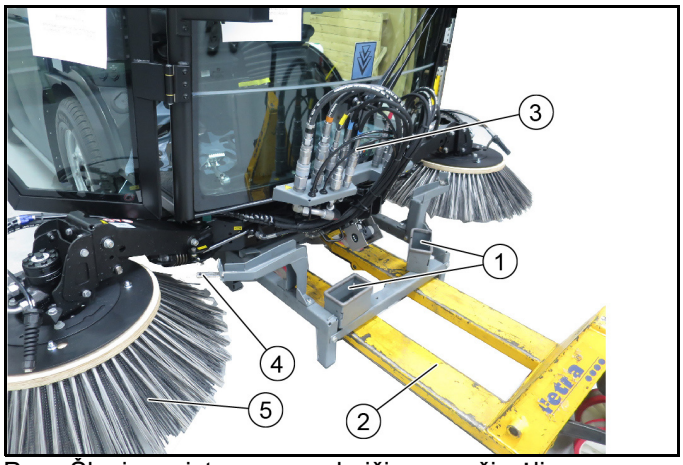

Pav.: Šlavimo sistema su pakeičiamu vežimėliu

① Hidraulinių žarnų movų laikiklis ant pakeičiamo vežimėlio
② Vežimėlis su kėlimo įtaisu
③ Transporto priemonės hidraulinės žarnos jungtys
④ Šoninis šluotos laikiklis
⑤ Šoninis šepetys

1. Transporto priemonę pastatykite ant lygaus, tvirto pagrindo ir pasirūpinkite, kad ji nepradėtų riedėti.
2. Pastumkite pakeičiamą vežimėlį su kėlimo įtaisu po transporto priemone.
3. Atskirai įdėkite šoninę šluotą į laikiklį ir nuleiskite į tinkamą padėtį.
4. Priekyje išjunkite hidraulinės įrangos slėgį. Žr. skyrių „Hidraulinės sistemos slėgio pašalinimas“.
5. Nutraukite hidraulines žarnas, vandens jungtis ir maitinimo šaltinį ir laikykite pakeičiamo vežimėlio laikiklyje.
6. Atlaisvinkite siurbimo žarną prie siurbimo angos (žarnos apkaba).
7. Atidarykite fiksatorius (kairėje ir dešinėje). Žr. Skyrių „Blokavimo įtaiso atidarymas / uždarymas“.
8. Išvežkite pakeičiamą vežimėlį su šlavimo sistema su siurbimo antgaliu.
9. Iškelkite ir užfiksuokite nešvarumų talpyklą.

① Užlenkiamas kaištis (apsauga)
② Laikiklis su siurbimo žarna
③ Vandens jungtys

10. Atlaisvinkite laikiklio apsaugą.
11. Atlaisvinkite abi vandens jungtis.
12. Ištraukite laikiklį su pritvirtinta siurbimo žarna į viršų.
13. Šlavimo sistemą laikykite saugioje ir sausoje vietoje.

2.2.4 2 šluotų šlavimo sistemos montavimas

Šlavimo sistemos montavimas aprašytas kartu su pasirinktinai naudojamu pakeičiamu vežimėliu. Ekrane turi būti pasirinkta atitinkama programa >Šlavimas<.

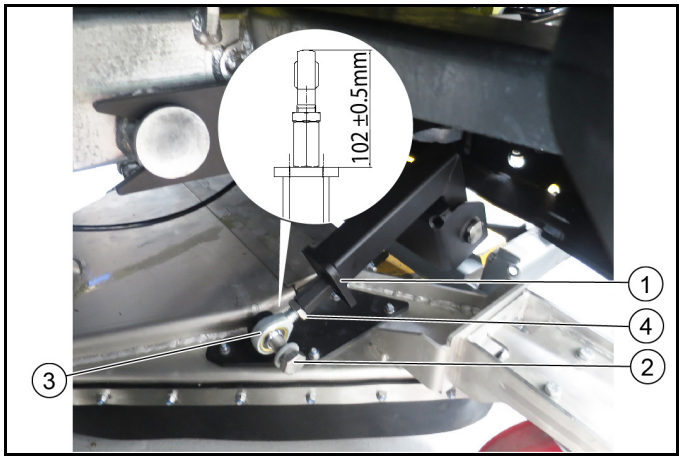

① Laikiklio jungtis
② Varžtas
③ Varžtas su ąsa
④ Priešinė veržlė

1. Pirmą kartą montuodami, pritvirtinkite siurbimo antgalį prie šlavimo sistemos, pritvirtindami laikiklio jungtį prie siurbimo antgalio (kairė / dešinė) ir sureguliuodami (102 ± 0,5 mm).

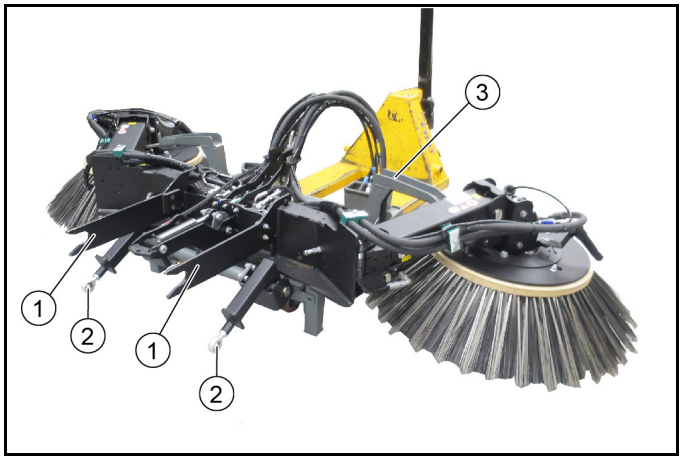

Pav.: Šlavimo sistema su pakeičiamu vežimėliu (rodoma be siurbimo angos)

① Tvirtinimo svirtis
② Transporto priemonės jungtis su siurbimo antgaliu
③ Pakeičiamas vežimėlis

Šlavimo sistema prie transporto priemonės montuojama atvirkštine eilės tvarka, todėl čia eigos atvaizdas iš dalies nepateikiamas.

2. Transporto priemonę pastatykite ant lygaus, tvirto pagrindo ir pasirūpinkite, kad ji nepradėtų riedėti.
3. Ekrane pasirinkite atitinkamą programą >Šlavimo<.
4. Atidarykite fiksatorius (kairėje ir dešinėje). Žr. Skyrių „Blokavimo įtaiso atidarymas / uždarymas“.
5. Vežimėliu su kėlimo įtaisu pastatykite pakeičiamą vežimėlį su ant jo gulinčia šlavimo sistema ir sumontuotu siurbimo antgaliu prie transporto priemonės.

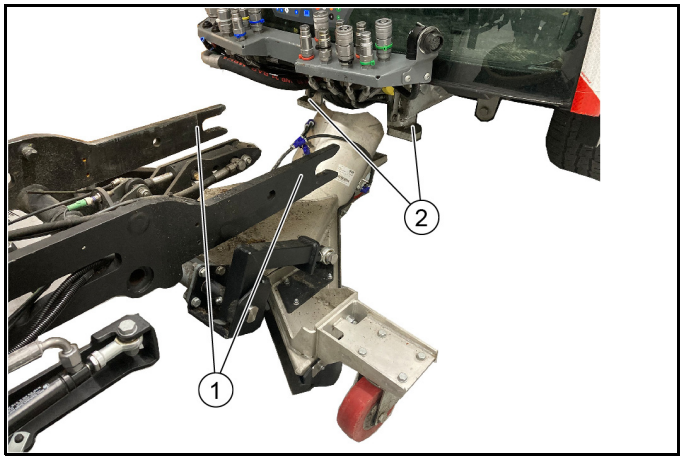

① Tvirtinimo svirtis
② Laikiklis ant transporto priemonės

6. Tvirtinimo svirtis (kairę / dešinę) iki galo įstumkite į transporto priemonės laikiklį. Prieš užfiksuodami, patikrinkite, ar padėtis tinkama.
7. Uždarykite fiksatorių (varžtą) ir taip pritvirtinkite primontuojamą padargą.
8. Pakelkite ir užfiksuokite nešvarumų talpyklą.
9. Nuveskite abi vandens jungtis į viršų.
10. Laikiklį su pritvirtinta siurbimo žarna nukreipkite žemyn iki siurbimo angos ir užfiksuokite.
11. Pritvirtinkite siurbimo žarną prie siurbimo angos (žarnos apkaba).
12. Priekyje išjunkite hidraulinės įrangos slėgį. Žr. skyrių „Hidraulinės sistemos slėgio pašalinimas“.

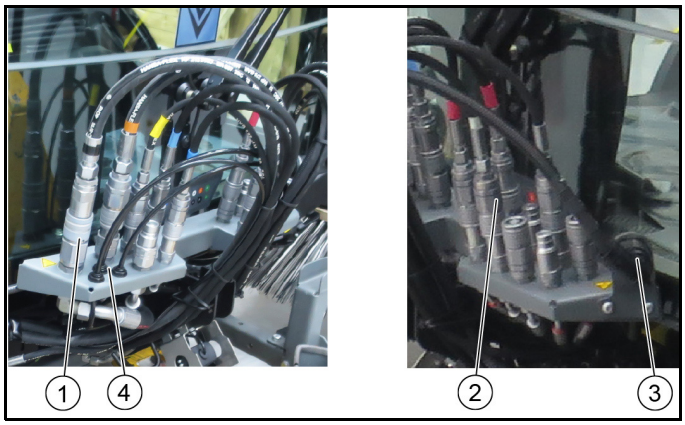

① Hidraulinės jungtys dešinėje
② Hidraulinės jungtys kairėje
③ Maitinimo šaltinis
④ Vandens jungtys

13. Prijunkite hidraulines žarnas, atkreipkite dėmesį į hidraulinių žarnų prijungimo spalvas.
14. Prijunkite (įkiškite) vandens žarnas.
15. Į maitinimo šaltinį įkiškite šlavimo sistemos maitinimo jungties kištuką.
16. Pakelkite ir ištraukite šoninę šluotą atskirai.
17. Išvežkite pakeičiamą vežimėlį.
18. Iki galo nuleiskite nešvarumų talpyklą.

2.2.5 Siurbimo - šlavimo mašinos 2 šluotų šlavimo sistemos valdymo užduočių priskyrimas

Pastaba

Jungiklių rodmenys šviečia, jeigu jungikliai yra įjungti.

① **Kairioji vairasvirtė**
1 variantas
– vairasvirtę nulenkti į priekį: Nuleiskite abi šluotos svirtis ir įjunkite šlavimo šluotą
– vairasvirtę nulenkti atgal: Pakeliamos abi šluotos svirtys ir šlavimo šluota išjungiama
– Vairasvirtę į kairę / dešinę: Pasukama kairė šluota
2 variantas
– vairasvirtę nulenkti į priekį: Nuleiskite kairę šluotos svirtį ir įjunkite šlavimo šluotą
– vairasvirtę nulenkti atgal: Pakeliama kairė šluotos svirtis ir šlavimo šluota išjungiama
– Vairasvirtę į kairę / dešinę: Pasukama kairė šluota

② **Dešinioji vairasvirtė**
1 variantas
– vairasvirtę nulenkti į priekį: Nuleiskite abi šluotos svirtis ir įjunkite šlavimo šluotą
– vairasvirtę nulenkti atgal: Pakeliamos abi šluotos svirtys ir šlavimo šluota išjungiama
– Vairasvirtę į kairę / dešinę: Pasukama dešinė šluota
2 variantas
– vairasvirtę nulenkti į priekį: Nuleiskite dešinę šluotos svirtį ir įjunkite šlavimo šluotą
– vairasvirtę nulenkti atgal: Pakeliama dešinė šluotos svirtis ir šlavimo šluota išjungiama
– Vairasvirtę į kairę / dešinę: Pasukama dešinė šluota

③ Siurbimo atvamzdžio pakėlimas / nuleidimas

Pastaba

Spauskite mygtuką ilgiau nei 2 sekundes, siurbimo atvamzdis nustatytas į slankiąją padėtį

④ Hidraulinė sistema įj. / išj.
⑤ Mygtukas neužimtas
⑥ Dešinės šluotos galvutės pakreipimo mygtukas (pasirinktinai)

Pastaba

Tada pakreipimas sureguliuojamas dešine vairasvirte

⑦ Vandens apytakos funkcija įj. / išj. (plovimo vandens recirkuliacija)

Pastaba

Spauskite ilgiau nei 2 sekundes, nustatykite apytakinio vandens dozavimą

⑧ Siurbimo orpūtės įj. / išj.

⑨ Funkcija ECO
visiškai įjungia darbinę programą.
PTO (šoninės šluotos, siurbimo orpūtė), šviežias vanduo, vandens apytakos sistema (plovimo vandens recirkuliacija)

⑩ Švaraus vandens siurblio įj. / išj.

A) Šluotos sūkių skaičiaus parinktis, kairėje ir dešinėje kartu

B) Mygtukas neužimtas

C) Variklio sūkių dažnis
paspauskite, norėdami nustatyti vertes

Pastaba

Nuo pasirinkto variklio sūkių dažnio priklauso siurbimo našumas.

- 1 400 1/min neintensyvus šlavimas
- 1 550 1/min įprastas šlavimas
- 1 700 1/min įsisenėję nešvarumai

D) neužimta

E) Kairiosios ir dešiniosios šoninės šluotos atlaisvinimo mygtukas

F) Įrašymo mygtukas
Spauskite, norėdami įrašyti nustatytas vertes arba programas

G) Sukamasis mygtukas
Spauskite, norėdami pakeisti nustatytas vertes

2.2.6 2 šluotų sistemos priežiūros darbai

1 Numatytosios tepimo vietos (tepimo įmova) yra pažymėtos.
Kiekvieną dieną tepkite įprastiniu universaliuoju tepalu.

2 Patikrinkite, ar ant šluotos nėra užsivyniojusių virvių ir juostų, prireikus jas pašalinkite.

3 Užtikrinkite, kad hidraulinės jungtys būtų švarios, kas savaitę tikrinkite jų sandarumą.

4 Tikrinkite, ar šluotos nėra nusidėvėjusios ar apgadintos, prireikus pakeiskite.

2.2.7 Šlavimo lygio nustatymas

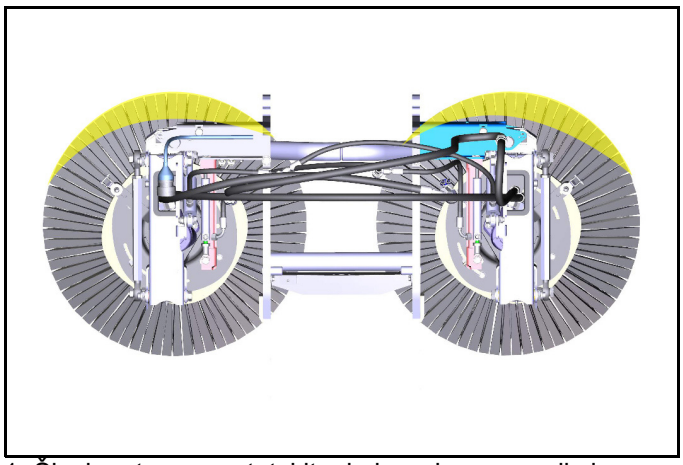

1. Šlavimo tarpą nustatykite, kaip rodoma paveiksle.
Kairėje: 9.00 val. - 14.00 val.
Dešinėje: 10:00 val. - 15:00 val.

Šoninio posvyrio nustatymas

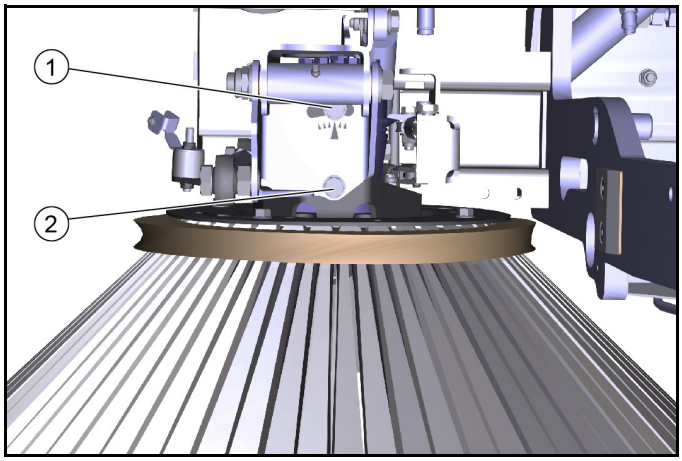

① 1 varžtas
② 2 varžtas

2. Atlaisvinkite varžtus.
3. Šoninį posvyrį nustatykite per 1 varžto sukimo tašką.
4. Prisukite varžtus.

Galvos posvyrio į priekį nustatymas

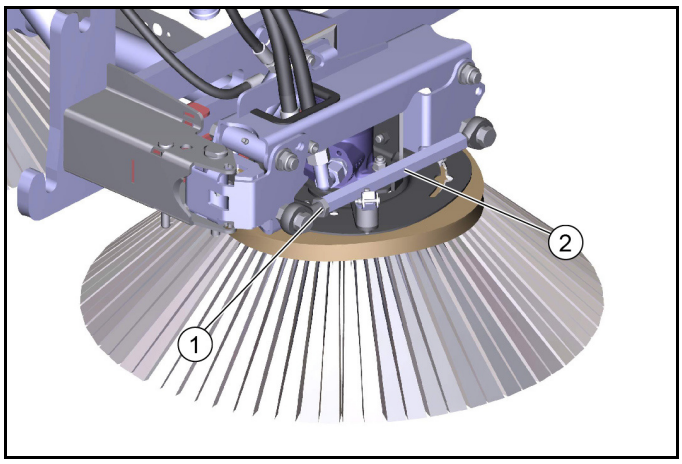

① Antveržlė
② Šešiabriaunis

5. Atsukite antveržlę.
6. Galvos posvyrį nustatykite šešiabriauniu.
7. Prisukite antveržlę.

Šluotos prispaudimo jėgos nustatymas

8. Šluotų sistema su hidrauliniu prispaudimo jėgos sumažinimu.

2.2.8 Sandėliavimas

⚠ ***ĮSPĖJIMAS***

Sužalojimų ir materialinės žalos pavojus

Atsižvelkite į įrenginio svorį.

DĖMESIO

Pažeidimo pavojus

Laikykite montavimo rinkinį apsaugotoje, lygioje ir sausoje vietoje. Atkreipkite dėmesį, kad šluotos būtų ne apkrovos.

1. Nuo transporto priemonės nuimtą šlavimo sistemą laikykite keičiamojo vežimėlio.
2. Montuodami ant transporto priemonės užtikrinkite, kad šluotos būtų be apkrovos.

2.3 3 šepečių šlavimo sistemos padargas (gamyklinis)

2.3.1 3-jų šluotų šlavimo sistemos vaizdas

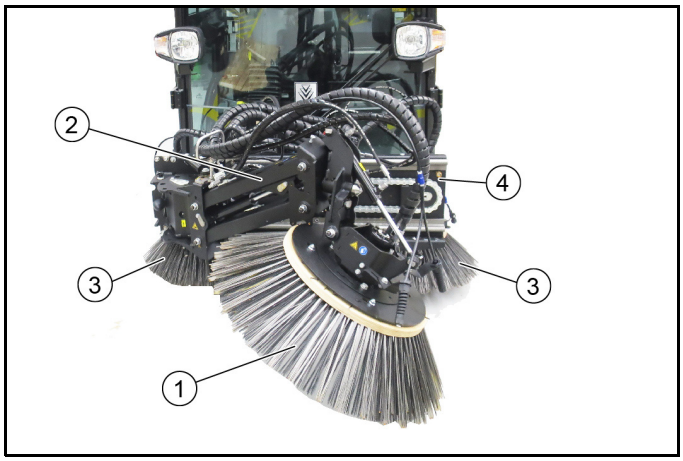

① Priekinė šluota
② Priekinės šluotos svirtis
③ Šoninė šluota (2-jų šluotų šlavimo sistema)
④ Linijinis blokas (vežimėlis)

2.3.2 Primontavimo / išmontavimo sąlygos

Montuojant / išmontuojant šlavimo sistemą bus reikalingas pakeičiamasis vežimėlis.

Pastaba

Pasirenkamasis priedas, užsakymo Nr. 2.852-862.0

1 Pastatykite transporto priemonę ant lygaus paviršiaus.
2 Išmontavimui / primontavimui ant transporto priemonės šluotų sistema turi būti padėta ant pakeičiamo vežimėlio. Išmontuodami / primontuodami naudokite vežimėlį su kėlimo įtaisu.
3 Ekrane turi būti pasirinkta atitinkama programa >Šlavimas<.

2.3.3 3 šluotų šlavimo sistemos išmontavimas

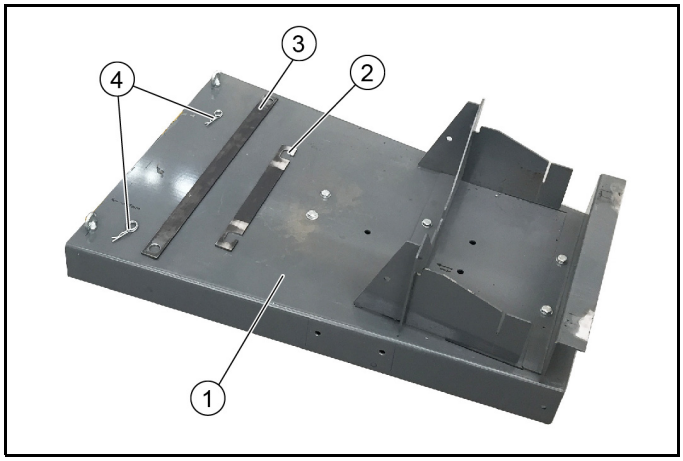

① Pakeičiamas vežimėlis 2.852-862.0
② Tvirtinimo plokštė, trumpa
③ Tvirtinimo plokštė, ilga
④ Fiksavimo spaustukai (2 vienetai)

1. 3 šluotų šlavimo sistemos išmontavimas aprašytas kartu su pasirinktinai naudojamu pakeičiamu vežimėliu.
2. Transporto priemonę pastatykite ant lygaus, tvirto pagrindo ir pasirūpinkite, kad ji nepradėtų riedėti.

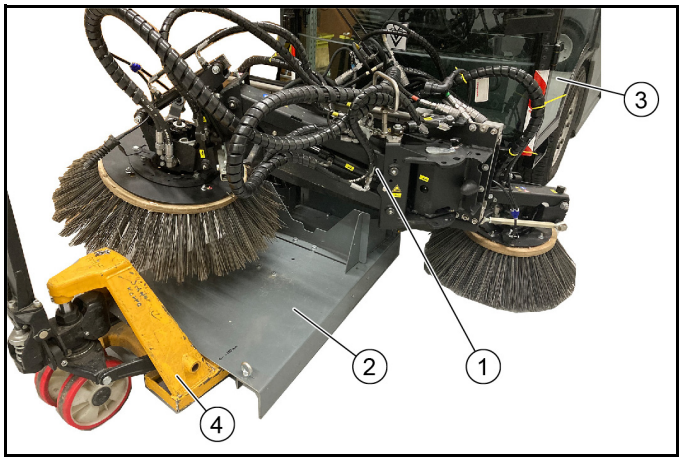

① 3 šluotų šlavimo sistema
② Pakeičiamas vežimėlis
③ „MC 250“
④ Vežimėlis su kėlimo įtaisu

3. Pastumkite pakeičiamą vežimėlį su kėlimo įtaisu po transporto priemone.
4. Atskirai įdėkite šoninę šluotą į laikiklį ir nuleiskite į tinkamą padėtį.

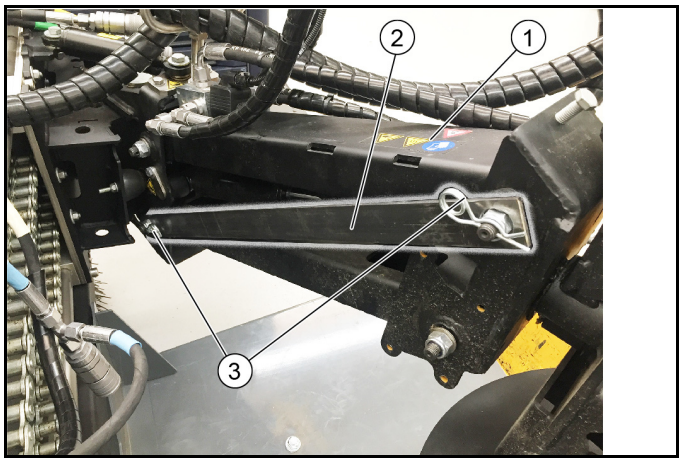

① Šluotos svirties priekinė šluota
② Tvirtinimo plokštė, ilga
③ Fiksavimo spaustukas

5. Šluotos svirtį nuo priekinės šluotos užfiksuokite tvirtinimo plokšte ir fiksavimo spaustuku.

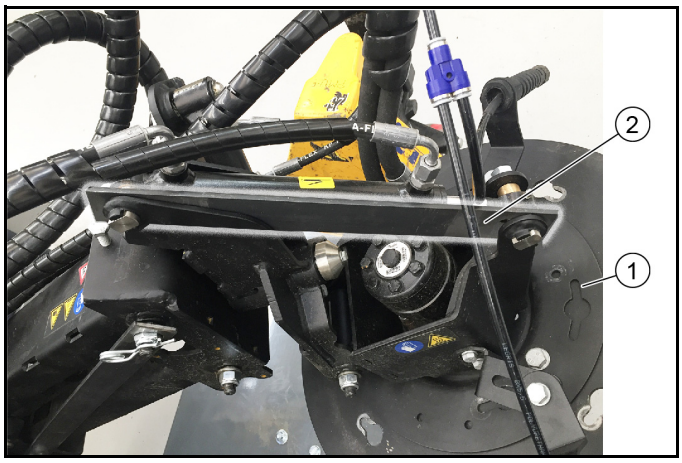

① Priekinė šluota
② Tvirtinimo plokštė, trumpa

6. Užfiksuokite priekinę šluotą tvirtinimo plokšte.
7. Priekyje išjunkite hidraulinės įrangos slėgį. Žr. skyrių „Hidraulinės sistemos slėgio pašalinimas“.

8. Nutraukite hidraulines žarnas, vandens jungtis ir maitinimo šaltinį ir laikykite pakeičiamo vežimėlio laikiklyje.
9. Atlaisvinkite siurbimo žarną prie siurbimo angos (žarnos apkaba).
10. Atidarykite fiksatorius (kairėje ir dešinėje). Žr. Skyrių „Blokavimo įtaiso atidarymas / uždarymas“.
11. 3 šluotų šlavimo sistemos ištraukimas.
12. Iškelkite ir užfiksuokite nešvarumų talpyklą.

① Užlenkiamas kaištis (apsauga)
② Laikiklis su siurbimo žarna
③ Vandens jungtys

13. Atlaisvinkite laikiklio apsaugą.
14. Atlaisvinkite abi vandens jungtis.
15. Ištraukite laikiklį su pritvirtinta siurbimo žarna į viršų.
16. Šlavimo sistemą laikykite saugioje ir sausoje vietoje.

2.3.4 3 šluotų šlavimo sistemos montavimas

1. Šlavimo sistemos montavimo darbus atlikite kaip pateikta aprašyme kartu su pasirinktinai naudojamu pakeičiamu vežimėliu. Transporto priemonės ekrane turi būti pasirinkta atitinkama programa >Šlavimas<.

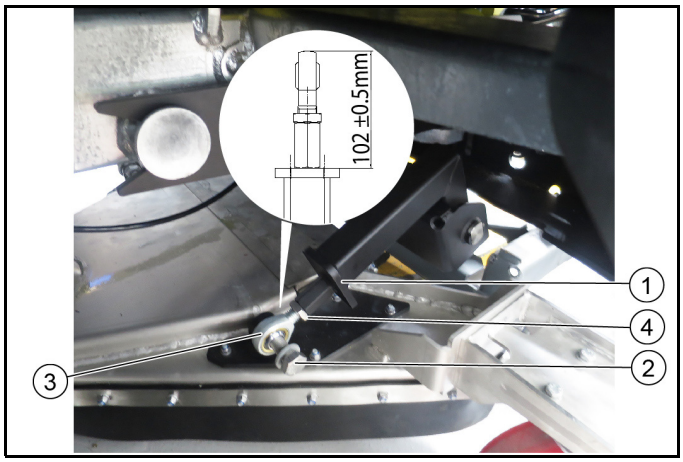

① Laikiklio jungtis
② Varžtas
③ Varžtas su ąsa
④ Priešinė veržlė

2. Pirmą kartą montuodami, pritvirtinkite siurbimo antgalį prie šlavimo sistemos, pritvirtindami laikiklio jungtį prie siurbimo antgalio (kairė / dešinė) ir sureguliuodami (102 ± 0,5 mm).

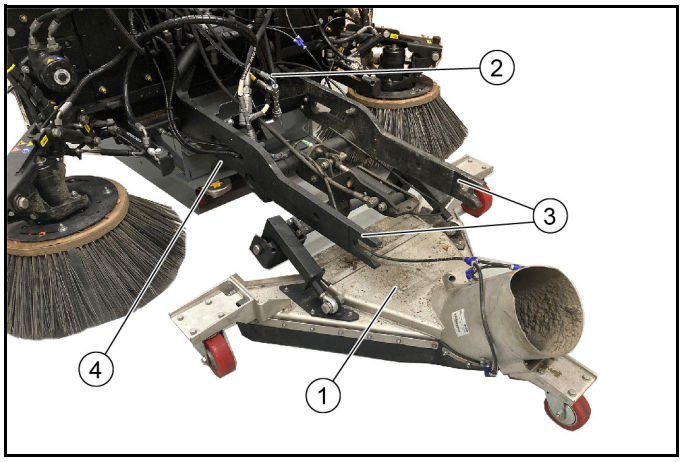

① Siurbimo anga
② 3 šluotų šlavimo sistema
③ Tvirtinimo svirtis
④ Pakeičiamas vežimėlis

3. Transporto priemonę pastatykite ant lygaus, tvirto pagrindo ir pasirūpinkite, kad ji nepradėtų riedėti.
4. Transporto priemonės ekrane pasirinkite atitinkamą programą >Šlavimo<.
5. Atidarykite fiksatorius (kairėje ir dešinėje). Žr. Skyrių „Blokavimo įtaiso atidarymas / uždarymas“.
6. Vežimėliu su kėlimo įtaisu pastatykite pakeičiamą vežimėlį su ant jo gulinčia šlavimo sistema ir sumontuotu siurbimo antgaliu prie transporto priemonės.

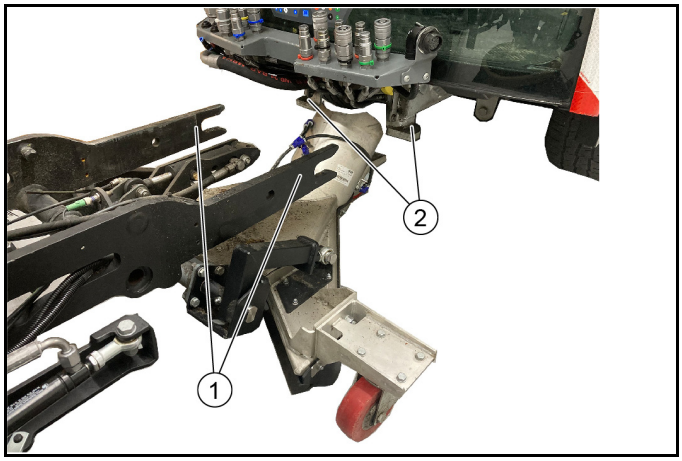

① Tvirtinimo svirtis
② Laikiklis ant transporto priemonės

7. Tvirtinimo svirtis (kairę / dešinę) iki galo įstumkite į transporto priemonės laikiklį. Prieš užfiksuodami, patikrinkite, ar padėtis tinkama.
8. Uždarykite fiksatorių (varžtą) ir taip pritvirtinkite primontuojamą padargą.
9. Pakelkite ir užfiksuokite nešvarumų talpyklą.
10. Nuveskite abi vandens jungtis į viršų.
11. Laikiklį su pritvirtinta siurbimo žarna nukreipkite žemyn iki siurbimo angos ir užfiksuokite.
12. Pritvirtinkite siurbimo žarną prie siurbimo angos (žarnos apkaba).
13. Priekyje išjunkite hidraulinės įrangos slėgį. Žr. skyrių „Hidraulinės sistemos slėgio pašalinimas“.

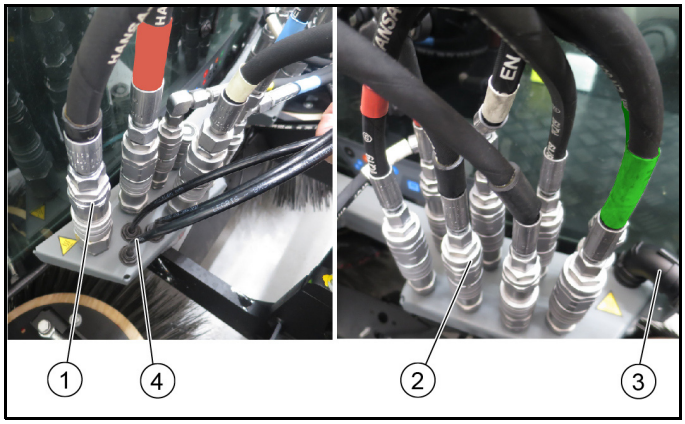

① Hidraulinės jungtys dešinėje
② Hidraulinės jungtys kairėje
③ Maitinimo šaltinis
④ Vandens jungtys

14. Prijunkite hidraulines žarnas, atkreipkite dėmesį į hidraulinių žarnų prijungimo spalvas.
15. Prijunkite (įkiškite) vandens žarnas.
16. Į maitinimo šaltinį įkiškite šlavimo sistemos maitinimo jungties kištuką.
17. Atjunkite abi tvirtinimo plokštes ant priekinės šluotos svirties ir priekinės šluotos.
18. Pakelkite ir ištraukite šoninę šluotą atskirai.
19. Išvežkite pakeičiamą vežimėlį.
20. Iki galo nuleiskite nešvarumų talpyklą.

2.3.5 Siurbimo - šlavimo mašinos 3 šluotų šlavimo sistemos valdymo užduočių priskyrimas

Pastaba

Jungiklių rodytuvai šviečia, jeigu jungikliai yra įjungti.

① Kairioji vairasvirtė skirta valdyti 3-ąją šluotą (priekinė šluota)
– vairasvirtę nulenkti į priekį: Trečioji šluota nusileidžia ir įsijungia

Pastaba

Esant dideliam užteršimui padidinkite prispaudimo slėgį

– vairasvirtę nulenkti atgal: Trečioji šluota pakyla ir išsijungia
– Vairasvirtę į kairę / dešinę: Trečioji šluota juda į kairę / dešinę

② Vairasvirtė dešinėje, šluotai valdyti
– vairasvirtę nulenkti į priekį: Šluotos svirtis nuleidžiama kartu ir įjungiama šluota
– vairasvirtę nulenkti atgal: Šluotos svirtis pakeliama kartu ir šluota išjungiama
– Vairasvirtę į kairę / dešinę: Šluotų svirtis pasukti kartu

③ Siurbimo atvamzdžio pakėlimas / nuleidimas

Pastaba

Spauskite mygtuką ilgiau nei 2 sekundes, siurbimo atvamzdis nustatytas į slankiąją padėtį

④ Hidraulinė sistema įj. / išj.
⑤ 3-iosios šluotos sukimosi krypties keitimas
⑥ Jei aktyvinta: 3 šluotos nuolydžio reguliavimas dešine vairasvirte
⑦ Vandens apytakos funkcija įj. / išj. (plovimo vandens recirkuliacija)

Pastaba

Spauskite ilgiau nei 2 sekundes, nustatykite apytakinio vandens dozavimą

⑧ Siurbimo orpūtės įj. / išj.
⑨ Funkcija ECO
⑩ Vandens siurblio įj. / išj.

A) 3-osios šluotos sūkių dažnio pasirinkimas (priekinė šluota)
B) Šlavimo šluotos sūkių skaičiaus parinktis
C) Variklio sūkių dažnis
paspauskite, norėdami nustatyti vertes

Pastaba

Nuo pasirinkto variklio sūkių dažnio priklauso siurbimo našumas.

- 1 400 1/min neintensyvus šlavimas
- 1 550 1/min įprastas šlavimas
- 1 700 1/min įsisenėję nešvarumai
- 2 000 1/min įsisenėję nešvarumai (piktžolių šluota)

D) Šalinimo šluota
E) 3-oji šalinimo šluota (priekinė šluota)
F) Įrašymo mygtukas
Spauskite, norėdami įrašyti nustatytas vertes arba programas
G) Sukamasis mygtukas
Spauskite, norėdami pakeisti nustatytas vertes

2.3.6 Kaip piktžolių šluotos naudojimas

Naudojant kaip piktžolių šluotą, priekinę šluotą užfiksuokite norimoje padėtyje.
Galimos trys padėtys.

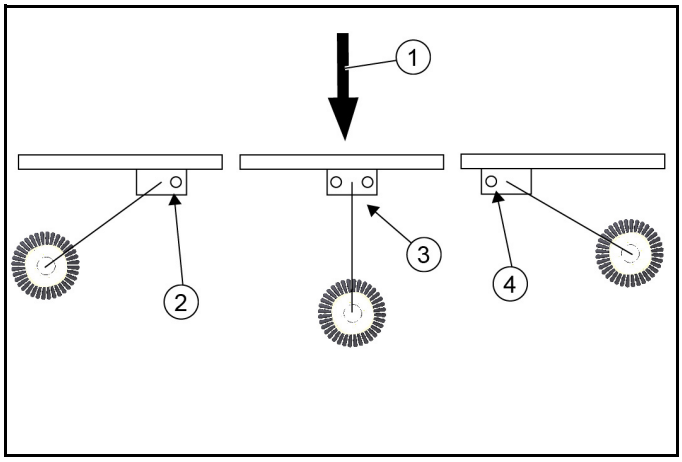

① Važiavimo kryptis
② Padėtis, dešinėje
③ Padėtis, priekyje
④ Padėtis, kairėje

1. Norimą darbinę padėtį užfiksuokite kaiščiais su fiksavimo spyruokle. Žr. skyrių *2.3.7 Transportavimo apsauga*.
2. Dirbdami kairėje padėtyje, paspauskite sukimosi krypties keitimo mygtuką.

2.3.7 Transportavimo apsauga

Važiuodami viešaisiais keliais (transportavimas) priekinė šluota turi būti užfiksuota.

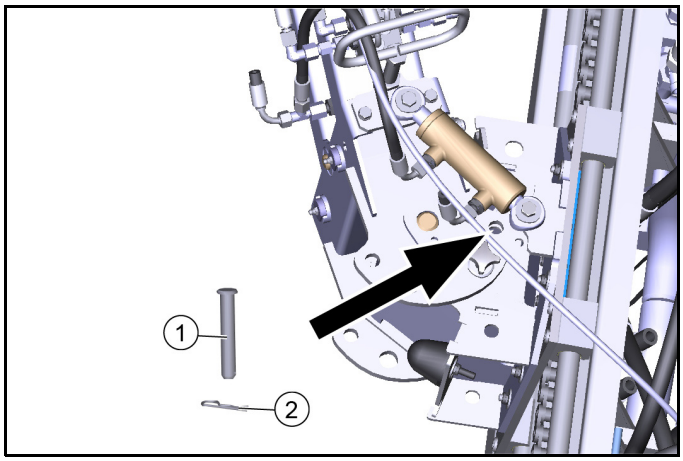

① Kaištis
② Spyruoklinis kaištis

1. Priekinės šluotos pavažą patraukite į kairę iki pat galo.
2. Priekinę šluotą kaiščiu ir spyruokliniu kaiščiu užfiksuokite atitinkamoje padėtyje.

2.3.8 Priežiūros darbai

Išsami informacija pateikta transporto priemonės naudojimo instrukcijoje.

Šlavimo prietaiso einamasis remontas ir techninė priežiūra

1 Patikrinkite, ar ant priekinės ir šlavimo šluotos nėra užsivyniojusių virvių ir juostų, prireikus jas pašalinkite.
2 Užtikrinkite, kad hidraulinės jungtys būtų švarios, kas savaitę tikrinkite jų sandarumą.
3 Tikrinkite, ar priekinė ir šlavimo šluotos nėra nusidėvėjusios ar apgadintos, prireikus pakeiskite.

Guolių / linijinio mazgo einamasis remontas ir techninė priežiūra

⚠ ***ATSARGIAI***

Veikimo trikties arba pažeidimo pavojus

Guolių mazgai – tai savaiminio tepimo sausieji guoliai, todėl jų nereikia tepti jokiais tepalais.
Stabdžių valiklis, tepimo medžiagos ar kiti valikliai gali reaguoti su guolio folija ir ją pažeisti. Tikrinkite, ar guolio folija nėra nusidėvėjusi ar apgadinta, prireikus pakeiskite.

1 Numatytosios tepimo vietos (tepimo įmova) yra pažymėtos.
Kiekvieną dieną tepkite įprastiniu universaliuoju tepalu.
2 Visą linijinį mazgą valykite tik vandeniu arba šarmu. Valyti aukštojo slėgio valytuvu leidžiama.

Grandinės einamasis remontas ir techninė priežiūra

DĖMESIO

Pastabos dėl grandinės tepimo

Tepdami grandinę užtikrinkite, kad ant linijinio mazgo kreipiamųjų nepatektų tepalo. Jeigu tepalo patektų ant kreipiamųjų, prieš pradedant eksploatuoti, jį reikia nuvalyti.
Niekada nenaudokite ėsdinimo priemonių arba rūgščių grandinei valyti.

1 Apžiūrėkite grandinę bent kartą per mėnesį. Patikrinimas – tai valymas, grandinės pavaros įtempimas ir tepimas.
2 Grandinės valomos šluostėmis ar šepečiais. Įsisenėjusius nešvarumus galima pašalinti naudojant žibalą arba plaunamąjį benziną. Jeigu naudojama tepalo šalinimo priemonė, tada iš karto turi būti taikoma tinkama apsaugos nuo korozijos priemonė.
3 Grandinės pavarą leidžiama įtempti tik „Kärcher“ klientų aptarnavimo taryba.
4 Jeigu reguliariai sutepama, tada pailginama eksploatavimo trukmė. Grandinę sutepkite bendrovės „IWIS“ tepalu „VP8 FoodPlus Spay“.
Užtikrinkite, kad tepalas patektų į grandinės jungtį. Vadinasi, tepalas turi patekti tarp ritinėlio ir įvorės, kita vertus, taip pat tarp vidinių ir išorinių plokščių, kad pasiektų varžtus ir įvorę
5 Jeigu nustatote, kad tepimas nebuvo veiksmingas, t. y. skleidžiamas padidėjęs triukšmas, grandinės grandys nelanksčios arba aprūdijusios, rekomenduojame taikyti šią procedūrą.
Grandinę išvalykite labai mažo klampumo alyva. Šitaip valant nuplaunamos rūdys, pašalinamas senasis tepalas ir kiti nešvarumai. Išvalytą grandinę, sutepkite tinkamu tepalu, kaip aprašyta aukščiau.

2.3.9 Šlavimo paviršiaus nustatymas

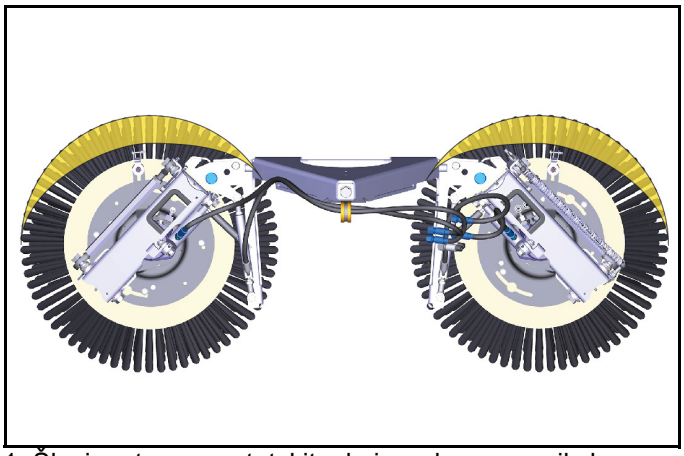

1. Šlavimo tarpą nustatykite, kaip rodoma paveiksle.
Kairėje: 09.00 val. - 14.00 val.
Dešinėje: 10.00 val. - 15.00 val.

Šoninio posvyrio nustatymas

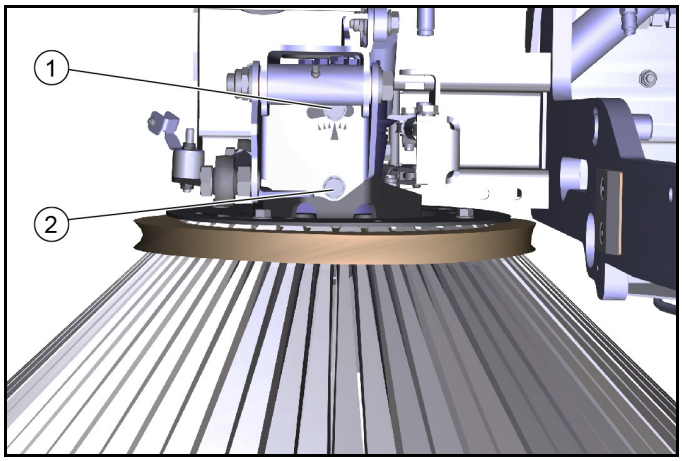

① 1 varžtas
② 2 varžtas

2. Atlaisvinkite varžtus.
3. Šoninį posvyrį nustatykite per 1 varžto sukimo tašką.
4. Prisukite varžtus.

Galvos posvyrio į priekį nustatymas

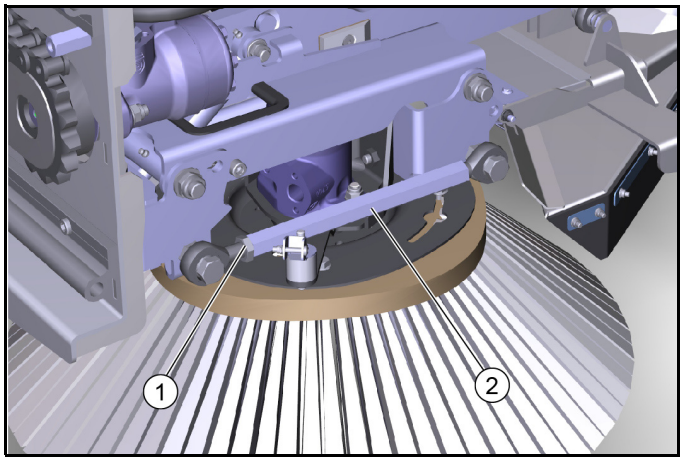

① Antveržlė
② Šešiabriaunis

5. Atsukite antveržlę.
6. Galvos posvyrį nustatykite šešiabriauniu.
7. Prisukite antveržlę.

Šluotos prispaudimo jėgos nustatymas

8. Šluotų sistema su hidrauliniu šluotos prispaudimo jėgos reguliavimu.

2.3.10 Sandėliavimas

⚠ ***ĮSPĖJIMAS***

Sužalojimų ir materialinės žalos pavojus

Atsižvelkite į įrenginio svorį.

DĖMESIO

Pažeidimo pavojus

Laikykite montavimo rinkinį apsaugotoje, lygioje ir sausoje vietoje. Atkreipkite dėmesį, kad šluotos būtų ne apkrovos.

1. Nuo transporto priemonės nuimtą šlavimo sistemą laikykite keičiamojo vežimėlio.
2. Montuodami ant transporto priemonės užtikrinkite, kad šluotos būtų be apkrovos.

2.4 Šlavimo režimas

2.4.1 Simboliai ekrane šlavimo režimu

Šlavimo režimu ekrane papildomai gali būti pateikiami toliau nurodyti simboliai ir įspėjamieji ženklai.

	Siurbimo antgalis žemyn (nuleistas)
	Siurbimo antgalio kamera aktyvinta
	Žemas recirkuliacinio vandens lygis
	Negalima naudoti nešvarumų talpyklos / platformos
	Nešvarumų talpykla pakelta
	Sankryžos funkcija aktyvi
	Įspėjimas, per mažas recirkuliacinio vandens lygis – neįjunkite vandens cirkuliacijos funkcijos (recirkuliacinis vanduo)
	Įspėjimas, nešvarumų talpykla pakeltas
	Įspėjimas, nešvarumų talpyklos dangtis atidarytas

2.4.2 Sankryžos funkcija

Transporto priemonėje įrengta sankryžos funkcija. Ją naudojant vienu mygtuko paspaudimu galima pakelti šluotos sistemą ir antgalį angą, išjungti šluotų sukimąsi ir vandens tiekimą. Ir tada viskas vėl bus aktyvuota.

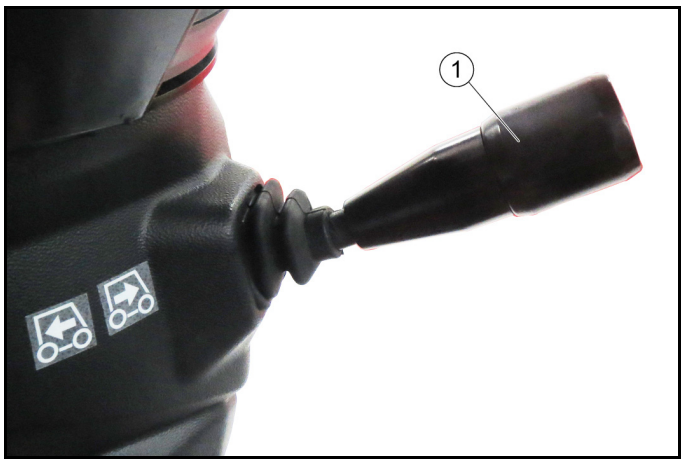

① Priekinės / atbulinės eigos pasirinkimo jungiklis

1. Važiavimo krypties pasirinkimo mygtuką paspauskite ašies kryptimi.
   a Sankryžos funkcija įjungta ir ekrane užsidega indikatorius.
2. Dar kartą paspauskite važiavimo krypties perjungiklį.
   a Sankryžos funkcija yra išjungta ir ekranas užgęsta.
   b Šluotos vėl sukasi, nuleidžiamas siurbimo antgalis ir vėl veikia vandens tiekimas.
   c Valymo darbai tęsiami pagal anksčiau nustatytas vertes.

2.4.3 Garso izoliacijos montavimo rinkinys (gamyklinis pasirinkimas)

Jei garso izoliacijos montavimo rinkinys sumontuotas gamykloje, tai galima matyti iš papildomo 99 dB (A) lipduko, esančio ant nešvarumų talpyklos.

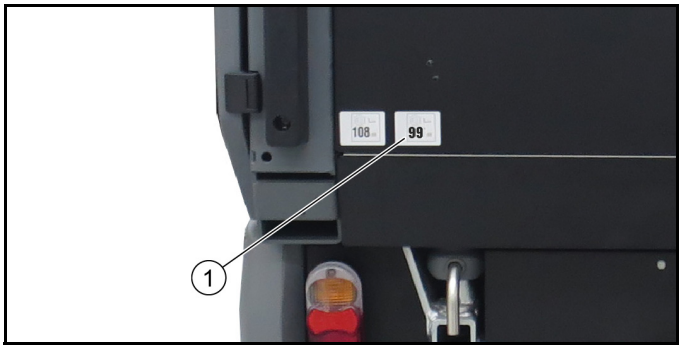

① Lipdukas 99dB (A)

1. 99 dB (A) garso izoliacija pasiekiama, kai variklio apsukų skaičius nustatomas 1400 aps./min.

2.4.4 Pripildykite švaraus vandens talpyklą / recirkuliacinio vandens talpyklą

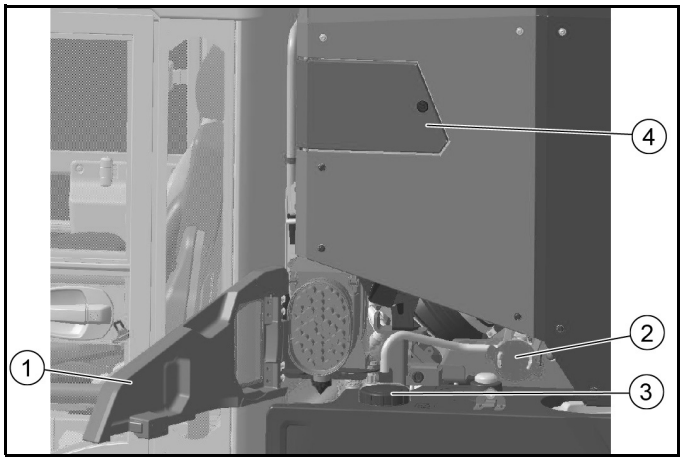

① Kairysis šoninis skydelis
② Pripildymo antvamzdis su dangteliu
③ Švaraus vandens talpyklos dangtis
④ Rankinio siurbimo žarnos / apsaugos nuo perpildos sklendė

Pastaba

Atidaryta rankinės siurbimo žarnos sklendė pripildymo metu apsaugo nuo perpildos

1. Kairį šoninį uždangalą pasukite į išorę.
2. Nuimkite dangtelį nuo pripildymo antvamzdžio ir pritvirtinkite tinkamą vandens įleidimo žarną.
3. Nusukite švaraus vandens talpyklos dangtelį.
4. Atidarykite nešvarumų talpyklos sklendę

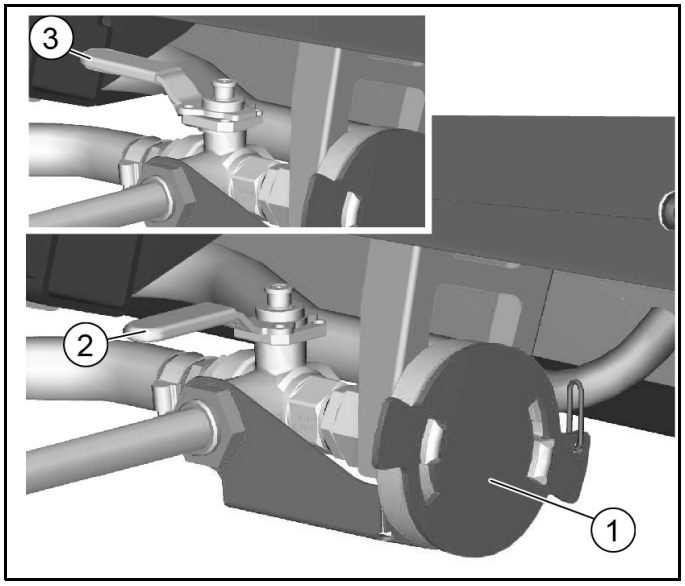

① Pripildymo antvamzdis su dangteliu
② Perjungimo vožtuvo padėtis recirkuliacinio vandens talpyklos pripildymui
③ Perjungimo vožtuvo padėtis švaraus vandens talpyklos pripildymui

5. Atitinkamai pasirinkite perjungimo vožtuvo padėtį. Pripildykite švaraus vandens talpyklą arba recirkuliacinio vandens talpyklą.
   a Didžiausias švaraus vandens talpyklos pripildymo kiekis: 190 litrai
   b Didžiausias recirkuliacinio vandens talpyklos pripildymo kiekis: 445 litrai
6. pripildę vėl uždėkite dangtį.

2.4.5 Darbas su purškimu vandeniu

- **Darbas su švariu vandeniu**

Purškiamo vandens dozavimo mygtukai yra šalia vairo.

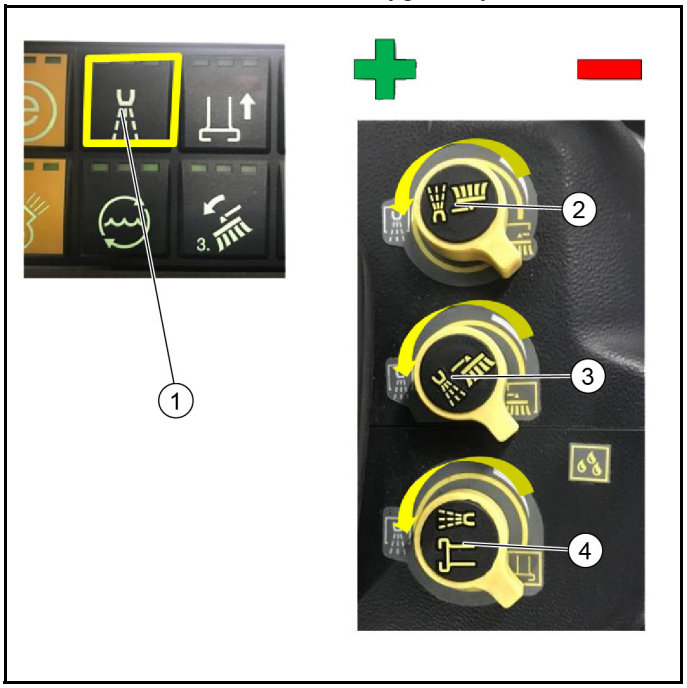

① Vandens siurblio švaraus vandens jungiklis
② Kairiosios šluotos purškimo vandens mygtukas
③ Dešiniosios šluotos purškimo vandens mygtukas
④ Siurbimo angos purškimo vandens dozavimo mygtukas

(1)Porankio valdymo skydelio jungikliu įjunkite švaraus vandens siurblį.

(2)Norėdami dozuoti vandens kiekį, pasukite atitinkamus dozavimo mygtukus.
Didesnis vandens kiekio: Pasukite prieš laikrodžio rodyklę.
Mažesnis vandens kiekis: Pasukite pagal laikrodžio rodyklę.

- **Darbas su recirkuliaciniu vandeniu**

① Vandens siurblio recirkuliacinio vandens jungiklis
② Įrašymo mygtukas
③ Sukamasis mygtukas

(1)Porankio valdymo skydelio jungikliu įjunkite recirkuliacinio vandens siurblį. Spauskite mažiausiai 2 sekundes.
(2)Valdymo skydelyje esančia rankenėle nustatykite reikiamą vandens kiekį pagal nešvarumus (žr. tolesnę schemą).
Nuoroda: Vandens kiekis visada turi būti pritaikytas prie nešvarumų lygio. Dėl per didelio vandens kiekio prietaiso išmetamas oras nuteka ir gali pakenkti mašinos aplinkai
(3)Patvirtinkite paspausdami išsaugojimo mygtuką.

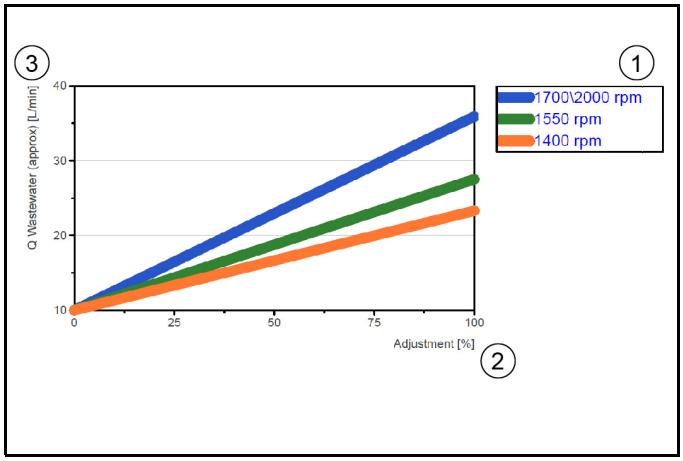

① Nustatykite transporto priemonės variklio apsukų skaičių
② Išvestis %
– išvestis % rodoma kaip juosta ekrane.
③ Išvestis litrais / min.

2.4.6 Vandens apytakos sistema / Kartotinio apdorojimo režimas

Recirkuliaciniu režimu pripildytas vanduo cirkuliuoja nešvaraus vandens talpykloje / nešvarumų talpykloje.
Čia nešvarumai per cirkuliacinį siurblį paduodami į siurbimo antgalį.
Šis recirkuliacinis vanduo siurbimo antgalyje nedelsiant įsiurbiamas, išvalomas šoniniais filtrais ir per vožtuvą grąžinamas į nešvaraus vandens talpyklą / nešvarumų talpyklą.

Pastaba

Sistemoje yra stygiaus jutiklis, rodantis, kad recirkuliacinio vandens tiekimas yra per mažas. Pasiekus ribinę vertę, siurblys išjungiamas (centrinėje konsolėje užgęsta šviesos diodas).
Tokiu atveju per siurbimo antgalyje esančius vandens purkštukus į grandinę gali būti vėl įleidžiamas švarus vanduo.

2.4.7 Šlavimas

Informacija apie valdymo pulto veikimą ir priskyrimą pateikta skyriuose „2 šluotų arba 3 šluotų šlavimo sistema“.

2.4.8 Šluotos spaudimo slėgio pedalas

① Šluotos spaudimo slėgio pedalas

trumpai paspauskite pedalą: Smarkiam užterštumui naudokite visą šluotos prispaudimo slėgį ir didesnį šluotos sūkių skaičių.
Laikykite nuspaudę pedalą: Važiuojant atbuline eiga siurbimo anga būna apačioje, siurbiamoji medžiaga taip pat įtraukiama važiuojant atbuline eiga.

2.4.9 Nešvarumų talpyklos pripildymo lygio tikrinimas

Kartkartėmis patikrinkite nešvarumų talpyklos pripildymo lygį.

- Įprastų nešvarumų atveju nešvarumų talpyklą ištuštinkite, kai talpykla beveik pilna, vėliausiai, kai sumažėja siurbimo galia ir lieka nesurinktų nešvarumų.
- Jei nešvarumų yra daug, ekrane gali užsidegti indikatorius, rodantis, kad nešvarumų talpykla yra pilna (svorio matavimas), nors nešvarumų talpykla dar nėra pilna.

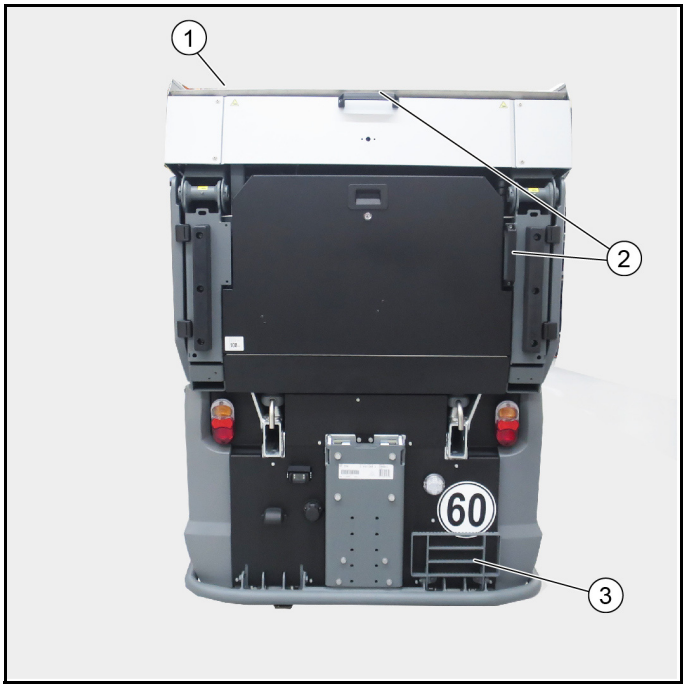

① Nešvarumų talpyklos dangtis
② Atraminė rankena
③ Sulankstomoji įlipimo / išlipimo priemonė

1. Pakelkite nešvarumų talpyklą, kol atsidarys nešvarumų talpyklos dangtis.
2. Norėdami patikrinti pripildymo lygį, naudokitės laipteliais ir rankenomis.

2.5 Techninė priežiūra ir eksploatacinės parengties užtikrinimas

2.5.1 Išvalykite siurbimo antgalį ir įsiurbimo sistemą

Baigę darbus, kiekvieną dieną praplaukite siurbimo sistemą vandeniu.

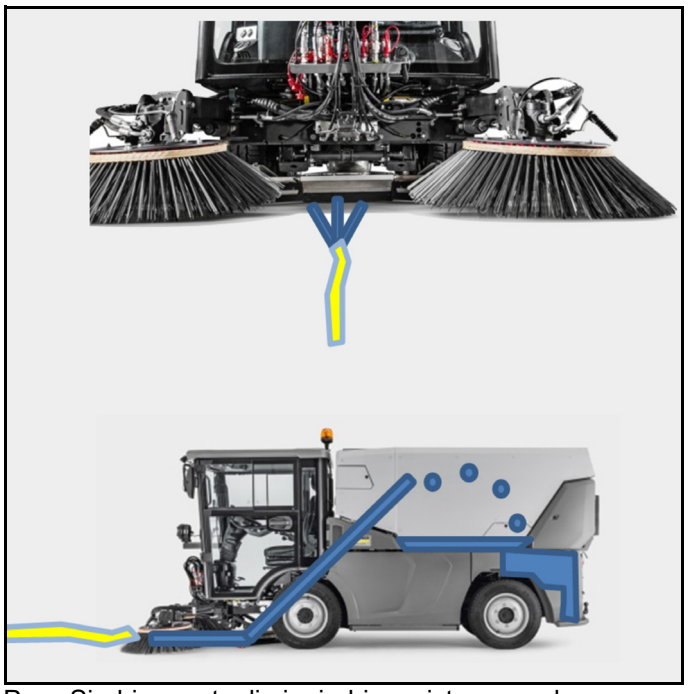

Pav.: Siurbimo antgalio ir siurbimo sistemos valymas

1. Transporto priemonę sustabdykite.
2. Įjunkite darbinę hidrauliką.
3. Įjunkite ECO režimą.
4. Pasirinkite variklio apsukų skaičių 1550 1 aps./min.
5. Pakelkite šoninę šluotą.
6. Įleidžiamą srovę maždaug 3 minutėms nukreipkite į siurbimo antgalį. Siurbimo antgalis ir siurbimo sistema praskalaujami ir išplaunami.
7. Nešvarus vanduo kaupiasi nešvarumų talpykloje. Jei reikia, išleiskite nešvarų vandenį. Žr. skyrių „Nešvaraus vandens išleidimas / recirkuliacinis vanduo“.

2.5.2 Išleiskite nešvarų / recirkuliacinį vandenį

Nešvarų arba recirkuliacinį vandenį išleiskite tik tam tinkamoje vietoje.

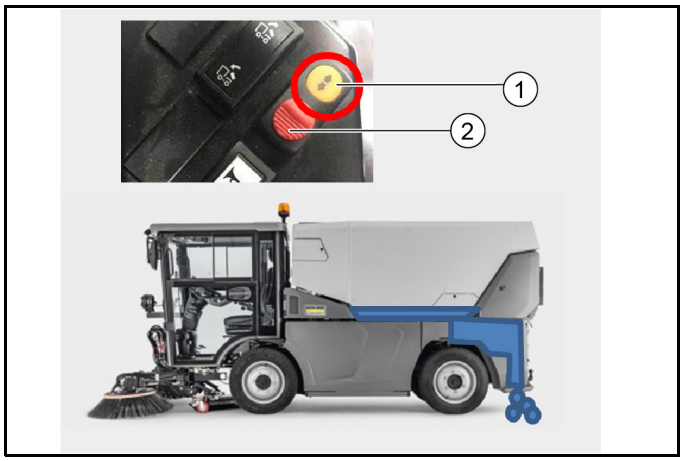

① Jungiklis „Išleisti recirkuliacinį vandenį“
② Saugiklis

1. Pastatykite transporto priemonę ištuštinimui tinkamoje vietoje.
2. Įjunkite transporto priemonę.
3. Naudokite jungiklį „Išleisti recirkuliacinį vandenį“. Šiuo tikslu paspauskite apsaugą ir jungiklį. Atidaromas recirkuliacinio vandens vožtuvas.
   a Jungiklis yra šoniniame skydelyje.
4. Nuvalykite nuotekas arba išleiskite recirkuliacinį vandenį.
   a Ilgesnio nenaudojimo metu palikite recirkuliacinio vandens vožtuvą atidarytą.
5. Įjunkite apsaugą, kad išvengtumėte nepageidaujamo jungiklio aktyvinimo (įlipant / išlipant).

2.5.3 Išvalykite recirkuliacijos sistemą

Baigę darbus, kiekvieną dieną plaukite recirkuliacijos vandens sistemą vandeniu.

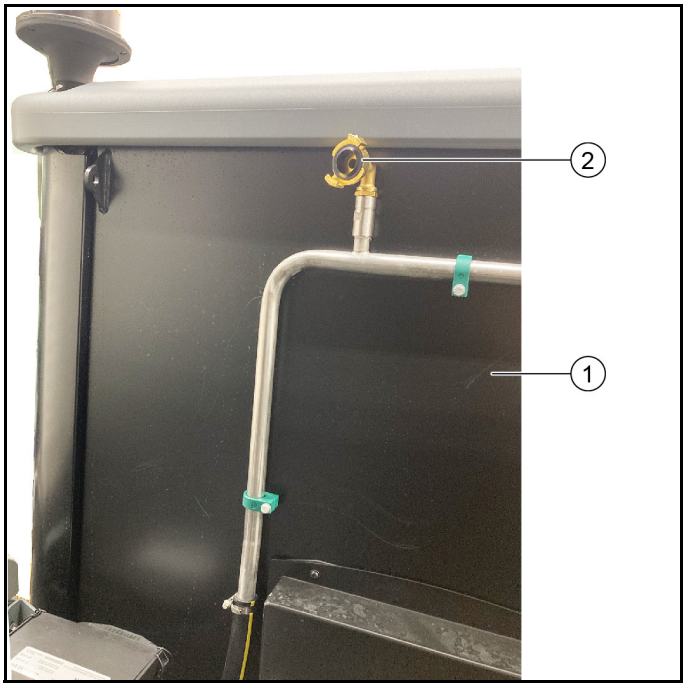

① Vairuotojo kabina
② Vandens jungtis (GEKA)

1. Suraskite tinkamą stovėjimo vietą ir pastatykite transporto priemonę.
2. Išjunkite šlavimo sistemą.
3. Atidarykite recirkuliacinio vandens talpyklą ir išleiskite vandenį iš talpyklos.
4. Norėdami lengviau pasiekti, pakelkite nešvarumų talpyklą.
5. Pritvirtinkite vandens žarną prie vandens jungties ir prijunkite ją prie namo vandentiekio jungties.
6. Atsukite vandenį.
   a Sistema plaunama abiem kryptimis lygiagrečiai.
   b Rekomenduojamas plovimo laikas yra 5–10 minučių.
   c Kai tik iš siurbimo antgalio ir plovimo vandens recirkuliacijos talpyklos išleidžiamas skystis, sistemos valymas gali būti baigtas.
7. Nuoroda: Siekiant išvengti gedimų, vandens jungtis (GEKA) neturi būti uždaryta.

2.5.4 Orpūtės valymas

Jei yra ventiliatoriaus valymo rinkinys (2.852-587.0), jis gali būti naudojamas valymui.

① Ventiliatoriaus valymo jungtis

(1)Nuimkite C movos aklinąjį dangtį prie ventiliatoriaus valymo jungties.

(2)Prijunkite vandens žarną ir prijunkite ją prie buitinio vandentiekio. Tam reikalingas adapteris nuo GEKA iki C movos (neįtrauktas į pristatymo komplektą).

(3)Iš anksto pasirinkite variklio apsukų skaičių 1400 aps./min.

(4)Įjunkite PTO ir ventiliatorių (geriausia, kai nešvarumų talpykla uždaryta).

(5)Įjunkite vandens tiekimą.

(6)Naudokite ventiliatorių, kol pasieksite norimą rezultatą (maždaug 3–5 minutes).

(7)Uždėkite aklinąjį dangtį.

2.5.5 Nešvarumų talpyklos valymas

Nešvarumų talpyklą valykite tik tada, kai bus išvalytas siurbimo antgalis ir siurbimo sistema. Žr. skyrių „Siurbimo antgalio ir įsiurbimo sistemos valymas“.

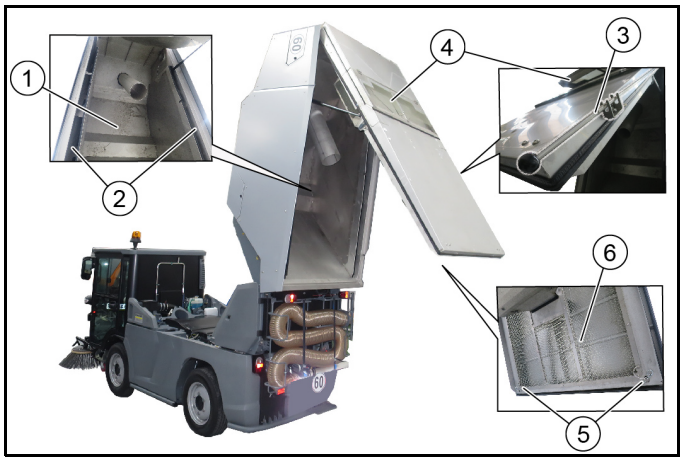

① Nešvarumų talpykla viduje
② Šoniniai kanalai
③ Strypas užfiksuotas
④ Ventiliatoriaus sklendė
⑤ Fiksavimo spaustukas
⑥ Išpūtimo grotelės

1. Transporto priemonę sustabdykite.
2. Pakelkite nešvarumų talpyklą į ištuštinimo padėtį.
3. Išplaukite nešvarumų talpyklos vidų ir šoninius kanalus vandeniu.
4. Jei reikia, praskalaukite išpūtimo groteles vandeniu ištraukdami fiksavimo spaustukus kairėje ir dešinėje ir pasukdami išpūtimo groteles žemyn.
5. Nuplaukite ventiliatoriaus dangtelio išorę vandeniu, pirmiausia atidarykite ventiliatoriaus dangtelį su strypu (strypas užsifiksuoja).

2.5.6 Transporto priemonės valymas

Transporto priemonę su nešvarumų talpykla galima valyti aukšto slėgio valymo įrenginiu.

- Kritines vietas, tokias kaip guoliai, padangos ir pan., valykite sumažintu slėgiu ir be sukamojo purkštuko.
- Nevalykite vietų su elektriniais komponentais aukšto slėgio valymo įrenginiu.

Pav.: Transporto priemonės valymas

2.6 Priekinis keltuvas

- Priekinis elektrinis keltuvas 2.852-755.0

2.6.1 Naudojimas pagal paskirtį

Šiame skyriuje aprašomas priekinio elektrinio keltuvo pritvirtinimas prie MC 250 ir nuėmimas.
Naudodami priekinį elektrinį keltuvą įvairius primontuojamus padargus galite pritvirtinti 3-jų taškų laikikliu.
Montavimo rinkinį galima naudoti tik tinkamai.

2.6.2 Priekinio keltuvo primontavimas

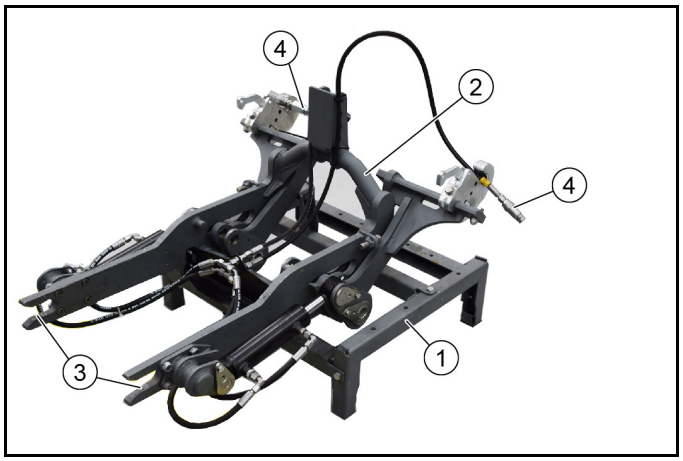

① Pakeičiamas vežimėlis 2.852-067.0
② Priekinis keltuvas
③ Priekinio keltuvo laikiklis
④ Hidraulinės žarnos movos (2 vnt.)

1. Rekomenduojame naudoti pakeičiamą vežimėlį 2.852-067.0, kuris montuojamas prie transporto priemonės.
2. Pirmą kartą pritvirtindami priekinį elektrinį keltuvą (maždaug 110 kg), naudokite kraną ar pan., kad jį pastatytumėte ant pakeičiamo vežimėlio.
3. Transporto priemonę pastatykite ant lygaus, tvirto pagrindo ir pasirūpinkite, kad ji nepradėtų riedėti.

4. Atidarykite blokavimo įtaisą, žr. Skyrių „Blokavimo įtaiso atidarymas / uždarymas“.

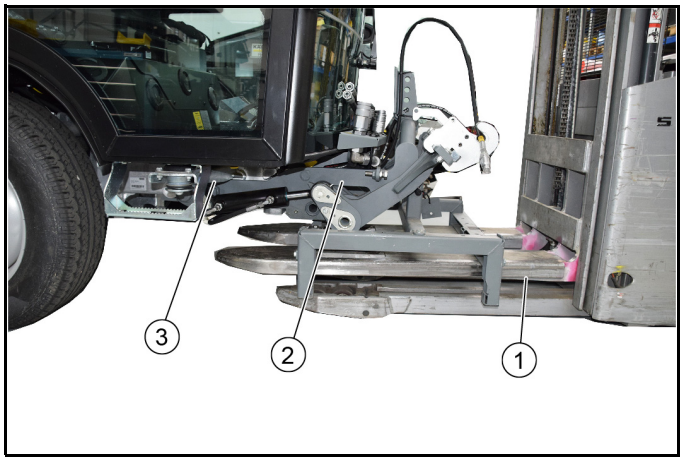

① Vežimėlis su kėlimo įtaisu
② Priekinis elektrinis keltuvas
③ Transporto priemonės tvirtinamasis rėmas

5. Pakeičiamą vežimėlį su priekiniu elektriniu keltuvu ir vežimėliu su kėlimo įtaisu pastatykite prieš transporto priemonę, tada įveskite į transporto priemonės tvirtinimo rėmą iki galo.
6. Priekinio elektrinio keltuvo laikikliai turi įsitvirtinti kairiame ir dešiniame transporto priemonės tvirtinimo taškuose.

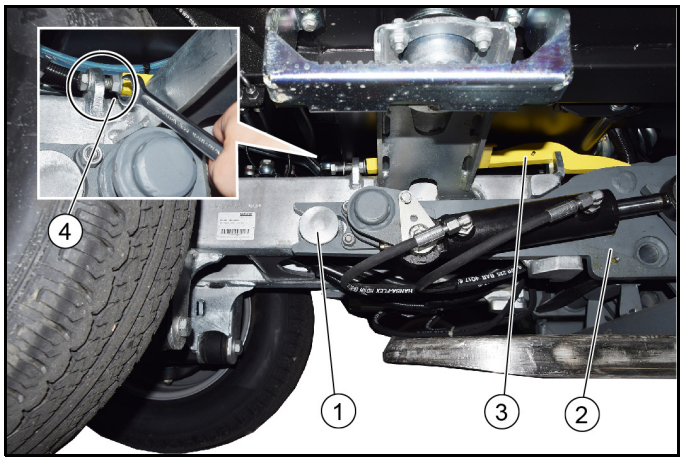

① Transporto priemonės tvirtinimo taškai
② Priekinis keltuvas
③ Blokavimo įtaisas
④ Užveržimo varžtas ir veržlė

7. Abiejose pusėse priveržkite fiksatorius varžtais ir užfiksuokite varžtais.
   a Veržlei užveržti reikalingas atviras veržliaraktis
   b Taip pat žr. skyrių „Blokavimo įtaiso atidarymas / uždarymas“
8. Vežimėlį su kėlimo įtaisu atleiskite ir jį išvažiuokite.

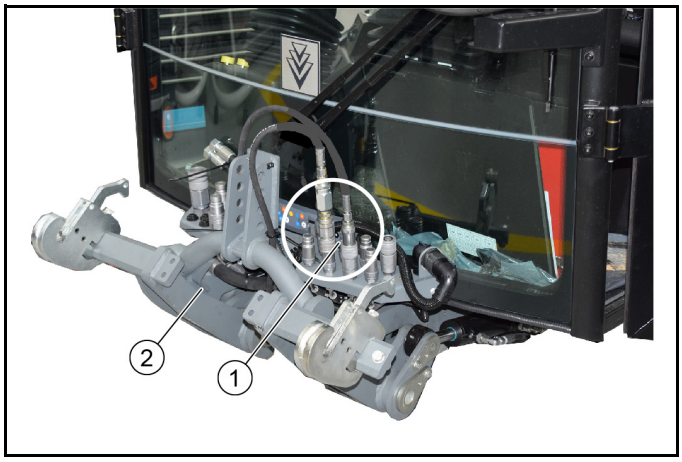

① Hidraulinės jungtys
② Priekinis keltuvas

9. Užtikrinkite, kad hidraulinio sujungimo metu elektrinis keltuvas nepradėtų nevaldomai leistis. **Dėmesio**: Nekontroliuojamai leidžiantis elektriniam keltuvui, kyla pavojus susižeisti.
10. Hidraulinės sistemos slėgio sumažinimas (slėgio panaikinimas).
    a Žr. transporto priemonės naudojimo instrukcijos skyrių „Hidraulinės sistemos slėgio pašalinimas“.
11. Prijunkite hidraulines žarnas prie movų (atkreipkite dėmesį į spalvas).
12. Transporto priemonės ekrane esančiame meniu „Priedai / padargai“ pasirinkite „Padargo laikiklis“.
    a Žr. transporto priemonės naudojimo instrukcijos skyrių „Ekranas“.
13. Įjunkite slėgio mažinimą.
14. Priekinis kėliklis valdomas kairiąja vairasvirte ant transporto priemonės.
    a Vairasvirtė į priekį – priekinis kėliklis nusileidžia
    b Vairasvirtė į galą – priekinis kėliklis pasikelia

2.6.3 Priekinio keltuvo išmontavimas

1. Pakelkite priekinį keltuvą.

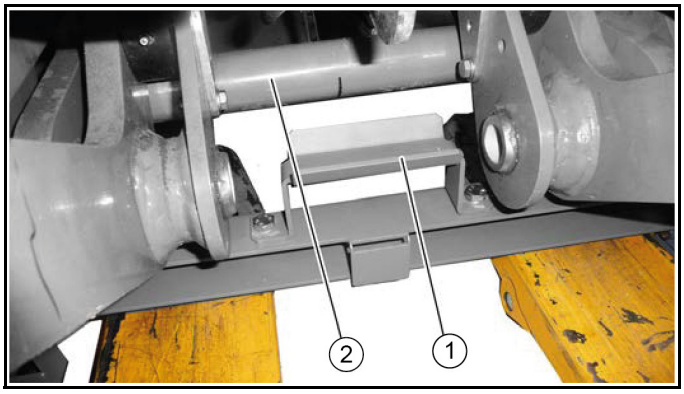

① Keitimo vežimėlio laikiklis
② Priekinio keltuvo rėmas

2. Keičiamąjį vežimėlį su kėlimo vežimėliu pastumkite po priekiniu keltuvu.
   a Pakelkite kėlimo vežimėlį.
   b Užtikrinkite, kad priekinio keltuvo rėmas būtų patikimai pritvirtintas prie keičiamojo rėmo.
3. Priekinės hidraulinės sistemos slėgio sumažinimas (slėgio panaikinimas).
4. Atjunkite hidraulines žarnas.
   a Hidraulines žarnas prie priekinio keltuvo pritvirtinkite naudodami kabelio sąvaržas.

5. Atidarykite blokavimo įtaisą abiejose transporto priemonės pusėse, žr. Skyrių „Blokavimo įtaiso atidarymas / uždarymas“.
6. Priekinį keltuvą iš transporto priemonės tvirtinamojo rėmo išvežkite kėlimo vežimėliu.
7. Priekinį keltuvą padėkite apsaugotoje vietoje.

2.7 Tvirtinimo rėmo montavimo rinkinys

Galimi ant tvirtinimo rėmo primontuojami padargai: barstytuvas, vandens talpykla ar pjaunamojo mechanizmo žolės arba lapų siurbimo talpykla

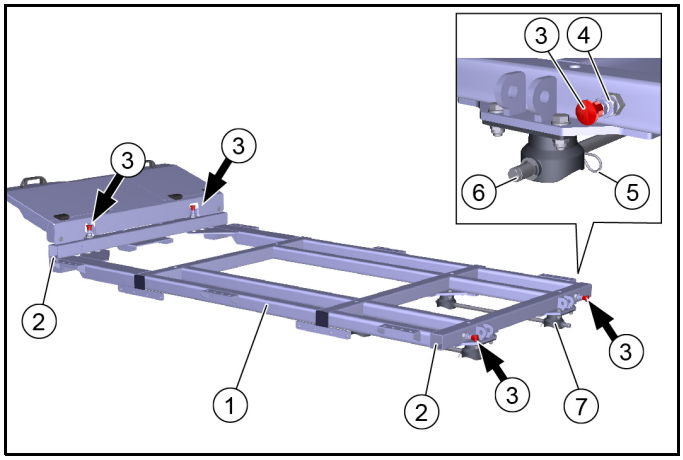

① Tvirtinimo rėmas
② Atramų įstūmimas (2 vnt. kairėje ir 2 vnt. dešinėje)
③ Apsauginis mygtukas (4 vnt.)
④ Antveržlė
⑤ Fiksavimo spaustukai (2 vienetai)
⑥ Apsauginis strypas (2vnt.)
⑦ Rutulinis lizdas (4 vnt.)

1. Visų pirma, visi 4 saugos mygtukai turi būti sumontuoti, nustatyti ir pritvirtinti fiksavimo veržlėmis.
   a Saugos mygtukai 6.321-295.0 yra tvirtinimo komplekto „Tvirtinimo rėmas“ dalis
   b Įsukite saugos mygtuką į rėmo privirintos veržlės sriegį ir nustatykite.
   c Tinkamai nustačius, ištraukto saugos mygtuko kaištis leidžia laisvai įstumti atramą.
   d Užfiksuokite antveržle.
2. Sumontuokite tvirtinimo rėmą prie transporto priemonės.
   a Nuimkite fiksavimo spaustuką ir ištraukite tvirtinimo strypus iš tvirtinimo rėmo.
   b Kranu (jei yra) nuleiskite tvirtinimo rėmą ant transporto priemonės, kol tvirtinimo rėmas tvirtai įsitvirtins 4 rutuliniuose lizduose. Jei reikia, pasitelkite antrą žmogų.
   c Įstumkite apsauginius strypus.
   d Užfiksuokite fiksavimo spaustukais.
3. Jei tvirtinimo rėmas yra tvirtai primontuotas prie transporto priemonės ir pritvirtintas, ant jo galima uždėti atitinkamą primontuojamą padargą, žr. primontuojamų padargų naudojimo instrukciją.
4. Rėmas primontuojamu padargu išmontuojamas pagal skyrių „Atramos“. Išsamus aprašymas pateiktas skyriuje „Nešvarumų talpyklos išmontavimas“.

2.8 Prikabinamasis padargas aukšto slėgio valytuvas (gamykloje)

Užsakant iš gamyklos aukšto slėgio valymo įrenginio montavimo komplektas įeina į pristatomą komplektaciją ir yra jau sumontuotas transporto priemonėje.
Šiame skyriuje aprašomas valdymas ir priežiūra.

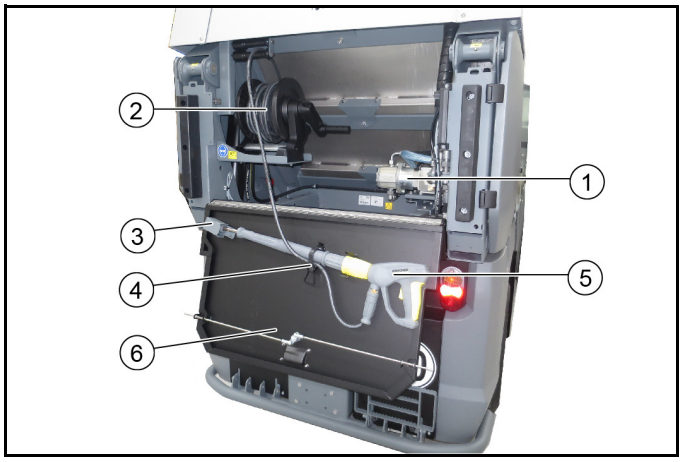

① Aukštojo slėgio valytuvas
② Aukšto slėgio valymo įrenginio žarnos ritė
③ Purkštuvo laikiklis
④ Rankinio purškimo pistoleto tvirtinimas
⑤ Nešvarumų talpyklos dangtelis

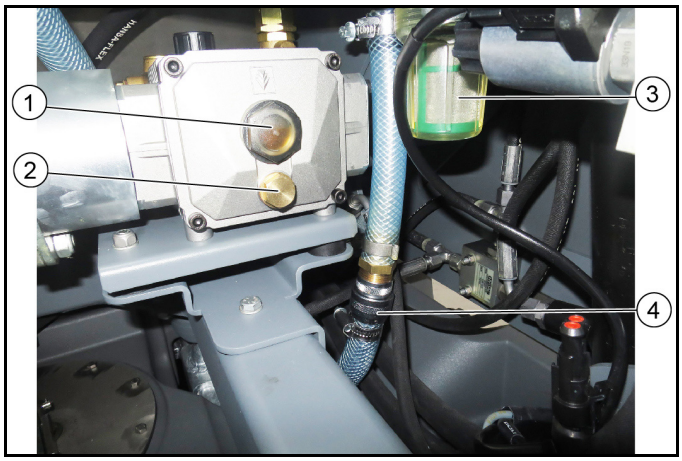

① Alyvos lygio stebėjimo langelis
② Alyvos išleidimo varžtas
③ Vandens filtras
④ Vandens tiekimo jungtis

2.8.1 Simboliai ekrane šlavimo režimu

Naudojant aukšto slėgio valymo įrenginį, ekrane naudojimo metu rodomi šie simboliai ir įspėjamieji pranešimai.

	Aukšto slėgio valymo įrenginys aktyvintas
	Aukšto slėgio valymo įrenginys neaktyvus

2.8.2 Naudojimas pagal paskirtį

Šį aukšto slėgio valytuvą naudokite tik šioms veikloms:
- valymui aukšto slėgio srove be valymo priemonių (pvz., fasadų, parko suolelių, sodo takų).
- Aukšto slėgio valytuvą naudokite tik su pristatytu plokščiuoju purkštuku.
- Šis aukšto slėgio valytuvas sukurtas ir išbandytas naudoti kartu su šlavimo ir siurbimo mašina MC 250.

Redukcinis vožtuvas

Sumažinus vandens kiekį, kuriuo slėgio ir debito reguliatorius atidaro redukcinį vožtuvą ir dalis vandens grįžta į siurblio įsiurbimo pusę.

Apsauginis vožtuvas

Apsauginis vožtuvas atsidaro viršijus leistiną darbinį viršslėgį ir vanduo grįžta į siurblio įsiurbimo pusę.

2.8.3 Saugos nurodymai

Jungtis prie geriamojo vandens vamzdžio

⚠ ***ĮSPĖJIMAS***

Užterštos vandens atbulinė tėkmė į geriamojo vandens tinklą

Pavojus sveikatai

Laikykitės vandens tiekimo įmonės reikalavimų.

Pagal galiojančias nuostatas įrenginio niekada negalima eksploatuoti be nuo galinės tėkmės apsaugančio įtaiso prie geriamojo vandens tinklo. Naudokite KÄRCHER nuo galinės tėkmės apsaugantį įtaisą arba alternatyvų nuo galinės tėkmės apsaugantį BA tipo įtaisą pagal EN 12729. Nuo galinės tėkmės apsaugančiu įtaisu tekėjęs vanduo nebelaikomas geriamuoju. Visada junkite nuo galinės tėkmės apsaugantį įtaisą prie vandens tiekimo sistemos, niekada nejunkite tiesiai prie prietaiso vandens jungties.

2.8.4 Valdymas

Prieš pradedant eksploatuoti

⚠ ***ĮSPĖJIMAS***

Aukšto slėgio čiurkšlės gali sužaloti

Nenukreipkite aukštojo slėgio srovės į asmenis, gyvūnus, veikiančią elektros įrangą arba patį prietaisą.

Aukšto slėgio valytuvą saugokite nuo šalčio.

DĖMESIO

Aplinkos tarša nutekėjusia alyva

Variklį valykite tik tose vietose, kuriose įrengtas atitinkama alyvos gaudyklė.

Pastaba

Naudokite tik tokius purkštukus, kurių dydis atitinka nurodytąjį techniniuose duomenyse.

Jei dar neatlikta:

1. Prijunkite aukšto slėgio žarną ir purkštą.
2. Prijunkite vandens tiekimo žarną ir atidarykite vandens tiekimo skiriamąjį čiaupą.

Eksploatavimas

1. Patikrinkite vandens lygį ir, jei reikia, pripildykite MC 250 švaraus vandens baką.
2. Atidarykite vandens tiekimo skiriamąjį čiaupą.
3. Priekinės / atbulinės važiavimo eigos pasirinkimo svirtį nustatykite į NEUTRALIĄJĄ vidurinę padėtį ir paleiskite variklį.
4. Nukelkite iš laikymo vietos rankinio purškimo pistoletą ir aukšto slėgio žarną.
5. Įjunkite darbinę hidrauliką PTO.

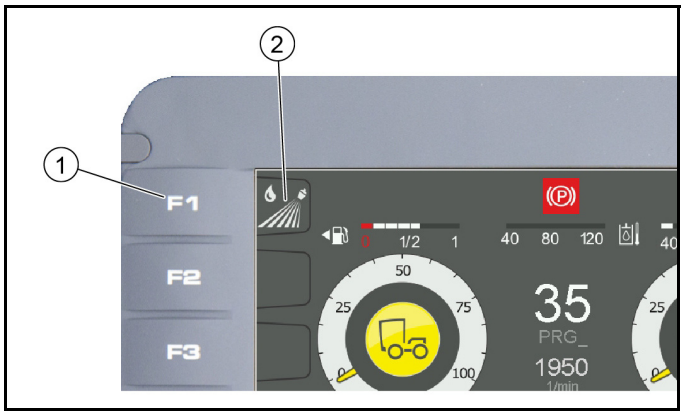

① Aukšto slėgio valymo įrenginio įjungimo / išjungimo mygtukas F1

② Aukšto slėgio valymo įrenginio rodmuo – aktyvus / neaktyvus

6. Išjunkite sėdynės kontaktinį jungiklį (F4 mygtukas ekrane).
7. Ekrane įjunkite aukšto slėgio plovimo įrenginį mygtuku F1.
   Variklio sukimosi greitis padidėja automatiškai.
   Ekrane rodomas rodmuo – aukštas slėgis aktyvus (oranžinė spalva).
8. Nuspauskite rankinio purškimo pistoleto saugiklį.
9. Spustelėkite rankinio purškimo pistoleto svirtį ir pradėkite valyti.

Pastaba

Prieš pirmą naudojimą arba jeigu vandens talpykla yra tuščia, iš aukšto slėgio valymo įrenginio reikia išleisti orą:

10. Naudokite aukšto slėgio valytuvą be purkštuko, kol sistemoje nebeliks oro.

Eksploatavimo pabaiga

1. Išjunkite rankinio purškimo pistoletą.
2. Ekrane išjunkite aukšto slėgio plovimo įrenginį mygtuku F1.
3. Išjunkite darbinę hidraulinę sistemą.
4. Aukšto slėgio pistoletą laikykite įjungtą tol, kol įrenginio slėgis bus sumažintas.
5. Nuspauskite rankinio purškimo pistoleto saugiklio svirtelę, kad pistoleto svirtis nebūtų atleista netyčia.
6. Pritvirtinkite rankinio purškimo pistoletą su purškimo antgaliu ir aukšto slėgio žarną laikymo vietoje ir užfiksuokite.

2.8.5 Techninė priežiūra ir eksploatacinės parengties užtikrinimas

Prieš kiekvieną naudojimą

1. Patikrinkite, ar sandarios visos hidraulinės žarnos ir jungtys.
2. Patikrinkite, ar nepažeistos aukšto slėgio žarnos (trūkimo pavojus).
   Pažeistą aukšto slėgio žarną nedelsdami pakeiskite.
3. Patikrinkite įrenginio (siurblio) sandarumą.
   Leidžiama, kad per minutę nulašėtų 3 vandens lašai ir jie gali susiformuoti įrengino apačioje. Jeigu nustatomas didelis nesandarumas, kreipkitės į klientų aptarnavimo tarnybą.

Kartą per savaitę

1. Alyvos lygį tikrinkite, kai įrenginys pastatytas lygioje vietoje.
   a Alyvos lygio rodmuo turi būti stebėjimo langelio viduryje.
   b Jeigu alyva pasidaro balkšva (alyvoje yra vandens), nedelsdami kreipkitės į klientų aptarnavimo tarnybą.
2. Išvalykite vandens filtrą.
   a Sumažinkite įrenginio slėgį.
   b Išsukite filtro korpusą.
   c Filtrą išvalykite švariu vandeniu arba suslėgtuoju oru.

Kasmet arba po 500 eksploatavimo valandų

1. Pakeiskite alyvą.
   a Alyvos kiekis ir rūšis pateikti skyriuje „Techniniai duomenys“.
   b Alyvos keitimą klientų aptarnavimo tarnybai.

Apsauga nuo šalčio

DĖMESIO

Užšalimo pavojus

Nevisiškai ištuštintus prietaisus gali sugadinti šaltis.
Iki galo ištuštinkite prietaisą ir priedus.
Saugokite prietaisą nuo šalčio.

1. Laikykite prietaisą nuo šalčio apsaugotoje vietoje.

Pastaba

Jeigu nėra galimybės prietaisą laikyti apsaugotoje nuo šalčio vietoje:

2. Išjunkite vandens tiekimą.
3. Paleiskite įrenginį veikti ne ilgiau kaip 1 minutę, kol siurblys ir vamzdžiai ištuštės.
4. Prapūskite suslėgtuoju oru aukšto slėgio siurblį, tiekimo žarną ir vandens filtrą.

2.8.6 Trikčių šalinimas

⚠ ***PAVOJUS***

Traumų pavojus dėl netikėtai įsijungusio įrenginio ir elektros šoko.

Prieš imdamiesi bet kokių darbų prietaisą išjunkite ir ištraukite uždegimo raktelį.
Elektrines sudedamąsias dalis tikrinti ir remontuoti leidžiama tik įgaliotai klientų aptarnavimo tarnybai.
Jeigu jūsų prietaiso triktys nepaminėtos šiame skyriuje, abejojate ir jeigu tai aiškiai nurodyta, kreipkitės į klientų aptarnavimo tarnybą.

Neveikia aukšto slėgio plovimo įrenginys

- Įjunkite darbinę hidrauliką (PTO).
- Aktyvinkite aukšto slėgio valymo įrenginio montavimo rinkinį (ekranas F1).

Aukšto slėgio valymo įrenginyje nesukuriamas slėgis

- Švaraus vandens talpyklos pripildymas.
- Išvalykite vandens filtrą, patikrinkite vandens tiekimą.
- Patikrinkite / pakeiskite aukšto slėgio purkštuką.

Siurblys nesandarus

Leidžiamas iki 3 lašų per minutę vandens išsiskyrimas.

- Jei nesandarumas didesnis, prietaisą turi patikrinti klientų aptarnavimo tarnyba.

Siurblys bilda

- Patikrinkite vandens tiekimo sistemos sandarumą.
- Išleiskite iš įrenginio orą, žr. skyrių „Oro išleidimas iš įrenginio“.
- Jeigu reikia, kreipkitės į klientų aptarnavimo tarnybą.

2.8.7 Techniniai duomenys

Hidraulinė jungtis		
Tiekimas iš MC 250 hidraulinės sistemos		
Naudojama galia	kW	4,5
Vandens jungtis		
Vandens tiekimas iš MC 250 švaraus vandens talpyklos		
Įleidimo temperatūra (maks.)	°C	60
Galios duomenys		
Darbinis slėgis	MPa	7-15
Antgalio dydis		036
Didž. darbinis slėgis	MPa	19
Pumpuojamos terpės kiekis	l/min.	10
Rankinio purškimo pistoleto atatrankos jėga (didž,)	N	30
Nustatyta vertė pagal EN 60335-2-79		
Akustinio slėgio lygis K_{pA}	dB (A)	75
Hidraulinė jungtis		
Neapibrėžtis K_{pA}	dB (A)	3
Garso galios lygis L_{WA} + Neapibrėžtis K_{WA}	dB (A)	97
Plaštaką veikiančios vibracijos dydis	m/s^2	1,6
Neapibrėžtis K	m/s^2	0,7
eksploatacines medžiagas,		
Alyvos kiekis	l	0,4
Alyvos rūšis		SAE 15W-40

2.8.8 Įmontavimo deklaracija

Patvirtiname, kad techninė dokumentacija toliau aprašytai iš dalies sukomplektuotai mašinai parengta pagal EB direktyvos 2006/42/EB (+2009/127/EB) VII priedo B dalį ir atitinka toliau nurodytus direktyvos punktus:
I priedo 1.1, 1.2, 1.3, 1.4, 1.5, 1.6 ir 1.7 punktus. I punkto 1.1 papunktį,
Jeigu mašinai atliekamas su mumis nesuderintas keitimas, ši deklaracija netenka savo galios.

Gaminys: Tvirtinimo komplektas Aukštojo slėgio valytuvas
Tipas: 2.852-757.7
Taikyti darnieji standartai:
EN 60335–2–79

Institucijos gali prašyti dokumentacijos tvarkytojo pateikti atitinkamus iš dalies sukomplektuotų mašinų dokumentus. Dokumentai perduodami e.paštu.
Prieš pradedant eksploatuoti arba montuoti iš dalies sukomplektuotą mašiną privaloma patikrinti,ar mašina, su kuria numatoma eksploatuoti iš dalies sukomplektuotą mašiną, atitinka EB mašinų direktyvos 2006/42/EB (+2009/127/EG) reikalavimus.
Išsami informacija apie tai pateikta mašinos EB atitikties deklaracijoje.
Pasirašantys asmenys veikia pagal bendrovės vadovų įgaliojimus.

H. Jenner
Chairman of the Board of Management

i.V. S. Reiser
Director Regulatory Affairs & Certification

Dokumentų tvarkytojas:
S. Reiser
Alfred Kärcher SE & Co. KG
Alfred-Kärcher-Str. 28 - 40
71364 Vinendenas, Vokietija
Tel.: +49 7195 14-0
Faks. +49 7195 14-2212
Vinendenas, 2019 m. lapkričio 1 d.

2.9 Prikabinamasis padargas rankinė siurbimo žarna (gamykloje)

Užsakant iš gamyklos, primontuojamas padargas rankinė siurbimo žarna įeina į pristatomą komplektaciją.

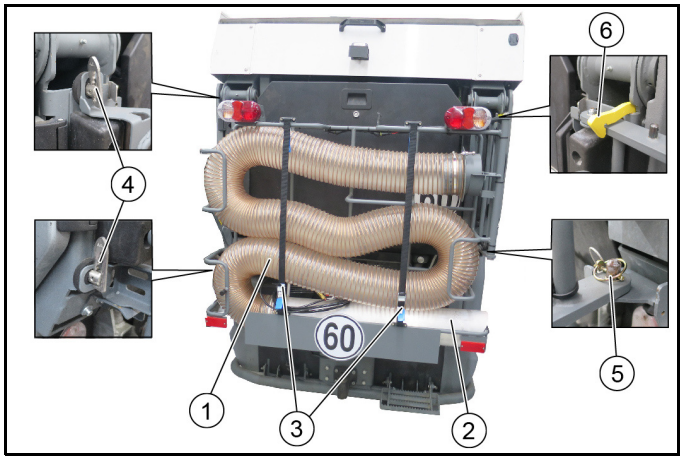

① Rankinė siurbimo žarna
② Rankinis siurbimo vamzdis
③ Spaustuko fiksatoriaus diržas
④ Saugos pleištas
⑤ Užlenkiamas kaištis
⑥ Apsauginis kablys

- **Prikabinamojo padargo nuėmimas nuo transporto priemonės**
  Jei primontuojamo padargo nereikia, jį galima lengvai nuimti.
  Norėdami nuimti, nuimkite nulenkiamą kaištį ir atidarykite abu apsauginius pleištus. Tada nuimkite primontuojamą padargą su 2 žmonėmis.
- **Primontuojamo padargo pasukimas į šoną**
  Norėdami ištuštinti nešvarumų talpyklą, primontuojamą padargą reikia visiškai pasukti į išorę.
  Norėdami tai padaryti, atidarykite abu apsauginius pleištus ir pasukite primontuojamą padargą iki galo į išorę, magnetas jį laiko. Prieš pasukdami atgal, apsauginį kablį paspauskite aukštyn.

2.9.1 Darbas su rankine siurbimo žarna

Transporto priemonė stovi ir krypties perjungimo jungiklis yra NEUTRAL padėtyje (vidurinė padėtis).

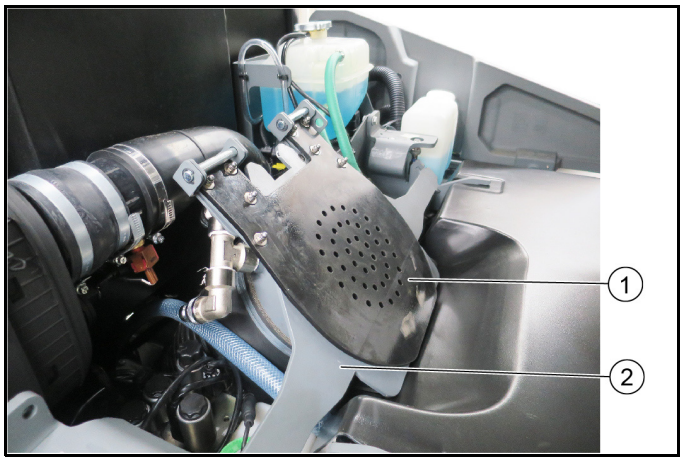

① Guminės šluostės padėtis apačioje

Pastaba

Darbas su rankine siurbimo žarna

② Įsiurbimo anga

1. Pakelkite nešvarumų talpyklą tiek, kad guminę šluostę galima būtų atlenkti į apačią.
2. Nulenkite guminę šluostę per siurbimo angą į apačią.
3. Vėl nuleiskite nešvarumų talpyklą.
4. Atidarykite spaustuko fiksatoriaus diržą ir išimkite rankinio siurbimo žarną su rankiniu siurbimo vamzdžiu iš laikymo vietos.

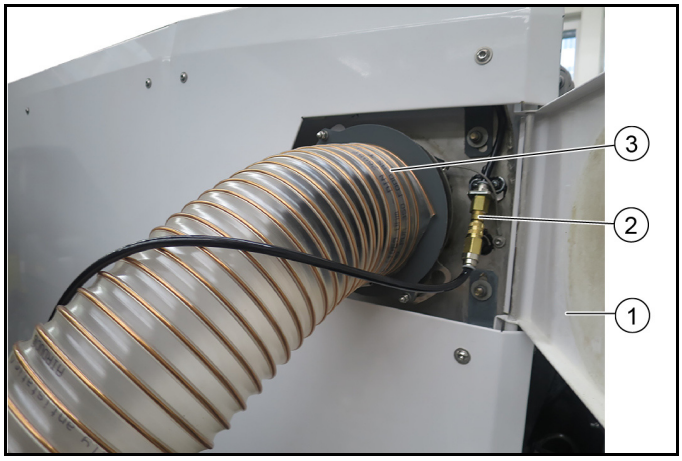

① Sklendė
② Vandens žarnos prijungimas
③ Rankinės siurbimo žarnos prijungimas

5. Atidarykite sklendę norimoje pusėje.
6. Įkiškite rankinę įsiurbimo žarną į prijungimo angą ir pasukite („Bajonett“ jungtis).
7. Jei reikia, įkiškite vandens žarną.
8. Įjunkite darbinę hidrauliką (PTO).
9. Įjunkite ventiliatorių jungikliu (valdymo skydeliu).
10. Išjunkite sėdynės kontaktinį jungiklį (F4 mygtukas ekrane).
11. Darbas su rankine siurbimo žarna.
12. Baigus darbą:
    a Išjunkite darbinę hidraulinę sistemą.
    b Įjunkite saugiklio kontakto jungiklį.
13. Įstatykite siurbimo žarną su siurbimo vamzdžiu į laikymo vietą ir užfiksuokite spaustuko fiksatoriaus diržu.

① Guminės šluostės padėtis viršuje

Pastaba

Įprastas šlavimo režimas

② Įsiurbimo anga

14. Pakelkite nešvarumų talpyklą ir į viršų užlenkite gumines šluostes.
15. Nuleiskite nešvarumų talpyklą.

Содержание

1 Заводские навесные устройства 165
1.1 Навесной контейнер для мусора 165
1.1.1 Съем контейнера для мусора 165
2.0.1 Установка контейнера для мусора 168
2.0.2 Опорожнение контейнера для мусора 169
2.0.3 Декларация о соответствии стандартам ЕС 170
2.0.4 Гидравлический клапан аварийного управления 170
2.1 Открытие/закрытие механизма блокировки 170
2.2 Навесная система подметания с 2 щетками (устанавливается на заводе) 171
2.2.1 Вид устройства с системой подметания с 2 щетками 171
2.2.2 Требования для демонтажа/установки 171
2.2.3 Демонтаж навесной системы подметания с 2 щетками 171
2.2.4 Монтаж навесной системы подметания с 2 щетками 172
2.2.5 Назначение элементов управления и индикации в подметально-уборочной машине с системой подметания с 2 щетками 173
2.2.6 Техническое обслуживание системы с 2 щетками 173
2.2.7 Настройка плоскости подметания 174
2.2.8 Хранение 174
2.3 Навесная система подметания с 3 щетками (устанавливается на заводе) 174
2.3.1 Вид устройства с системой подметания с 3 щетками 174
2.3.2 Требования для демонтажа/установки 174
2.3.3 Демонтаж системы подметания с 3 щетками 175
2.3.4 Монтаж системы подметания с 3 щетками 176
2.3.5 Назначение элементов управления и индикации в подметально-уборочной машине с системой подметания с 3 щетками 177
2.3.6 Использование в качестве щетки для удаления сорняков 177
2.3.7 Транспортировочное крепление 178
2.3.8 Техническое обслуживание 178
2.3.9 Настройка плоскости подметания 178
2.3.10 Хранение 179
2.4 Режим подметания 179
2.4.1 Символы на дисплее в режиме подметания 179
2.4.2 Функция проезда перекрестка 179
2.4.3 Монтажный комплект звукоизоляции (заводская опция) 180
2.4.4 Наполнение бака для чистой воды/бака для оборотной воды 180
2.4.5 Работа с распыляемой водой 180
2.4.6 Система циркуляции воды/режим рециркуляции 181
2.4.7 Подметание 181
2.4.8 Педаль давления прижима боковых щеток 181
2.4.9 Проверка уровня заполнения контейнера для мусора 182
2.5 Уход и техническое обслуживание 182
2.5.1 Очистка всасывающей горловины и системы всасывания 182
2.5.2 Слив грязной воды/оборотной воды 182
2.5.3 Очистка рециркуляционной системы 183
2.5.4 Очистка нагнетателя 183
2.5.5 Очистка резервуара для сбора мусора 183
2.5.6 Очистка транспортного средства 184
2.6 Передний подъемник 184
2.6.1 Использование по назначению 184
2.6.2 Установка переднего подъемника 184
2.6.3 Демонтаж переднего подъемника 185
2.7 Монтажный комплект «Монтажная рама» 185
2.8 Навесной моющий аппарат высокого давления (устанавливается на заводе) 186
2.8.1 Символы на дисплее в режиме подметания 186
2.8.2 Использование по назначению 186
2.8.3 Указания по технике безопасности 186
2.8.4 Управление 186
2.8.5 Уход и техническое обслуживание 187
2.8.6 Помощь при неисправностях 188
2.8.7 Технические характеристики 188
2.8.8 Декларация о соответствии компонентов 188
2.9 Навесной ручной всасывающий шланг (устанавливается на заводе) 188
2.9.1 Работы с ручным всасывающим шлангом 189

1 Заводские навесные устройства

1.1 Навесной контейнер для мусора

Навесной контейнер для мусора может использоваться только в сочетании с системой подметания со щетками или с системой со швабрами от Kärcher. Данные навесные устройства описаны в следующей главе.

1.1.1 Съем контейнера для мусора

Контейнер для мусора можно снимать только при использовании монтажного комплекта «Опоры» (опция). Описание приведено на примере использования монтажного комплекта.

⚠ ***ОПАСНОСТЬ***

Опасность травмирования контейнером для мусора

При выполнении работ по демонтажу/установке держаться на достаточном расстоянии от контейнера для мусора и опор.

Соблюдать достаточную дистанцию до опасной зоны и сразу же останавливать подъем/опускание контейнера для мусора при попадании в опасную зону людей.

При выполнении работ под поднятым контейнером для мусора необходимо закрепить его с помощью предохранительных опор.

Демонтировать контейнер для мусора можно только тогда, когда он полностью пуст.

ВНИМАНИЕ

Опасность травмирования и повреждения

Опрокидывать контейнер для мусора только на ровной поверхности.

1. Перед демонтажем контейнера для мусора следует полностью его опорожнить. См. раздел «Опорожнение контейнера для мусора».

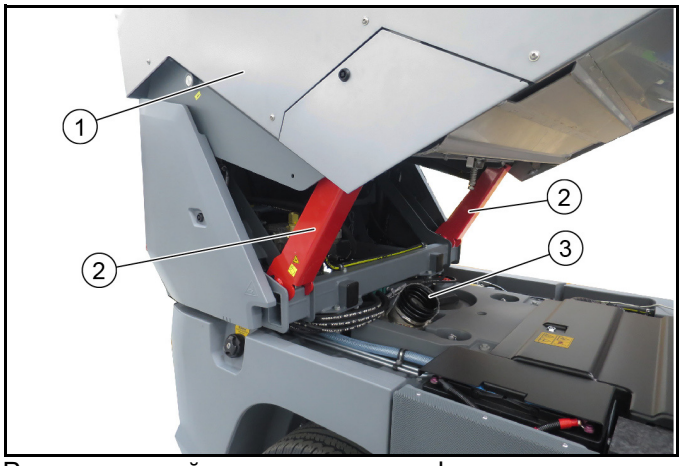

Рисунок: контейнер для мусора зафиксирован

① Контейнер для мусора
② Предохранительная опора
③ Уплотнительная манжета

2. Приподнять контейнер для мусора настолько, чтобы предохранительные опоры можно было откинуть вперед. См. раздел «Опорожнение контейнера для мусора».
3. Опустить контейнер для мусора на предохранительных опорах.

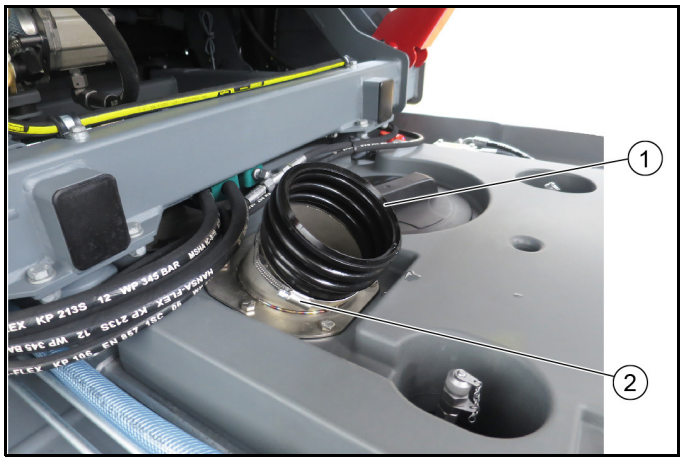

① Уплотнительная манжета
② Шланговый хомут

4. Снять уплотнительную манжету путем раскрытия шлангового хомута (SW 7) и отсоединения уплотнительной манжеты.

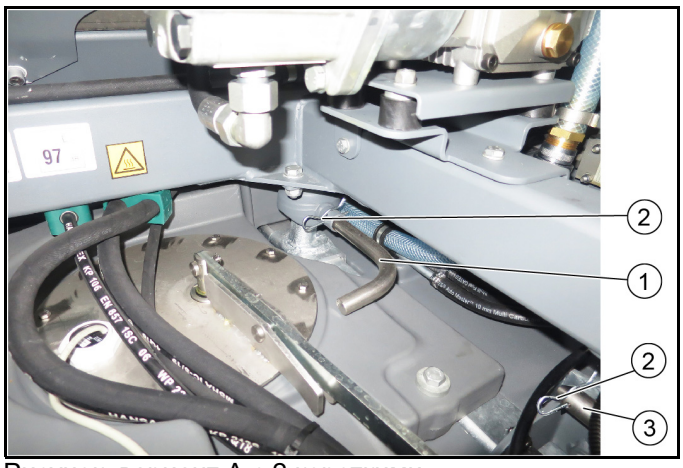

Рисунок: вариант A с 2 короткими предохранительными болтами

① Передний предохранительный болт, короткий
② Пружинный штекер
③ Задний предохранительный болт, короткий

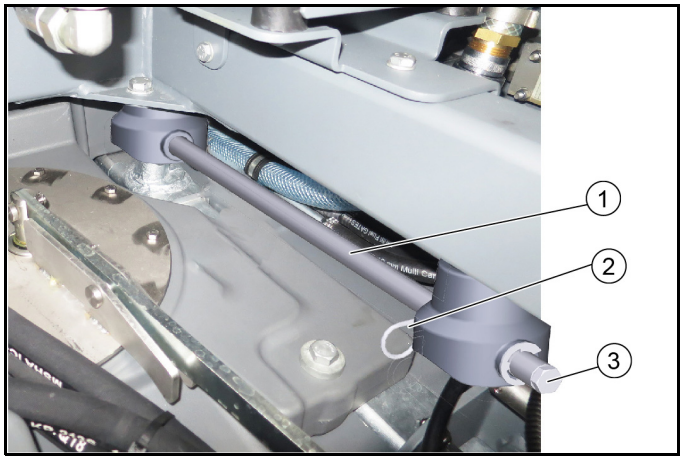

Рисунок: вариант B с длинным предохранительным болтом

① Предохранительный болт, длинный
② Пружинный штекер
③ Винт с шестигранной головкой

5. **Вариант A:** извлечь передние короткие предохранительные болты (слева и справа), предварительно вынув пружинный штекер.
6. **Вариант B:** полностью извлечь длинный предохранительный болт (слева и справа), предварительно вынув пружинный штекер.
   a Для извлечения использовать ударный съемник.
   b Для этого выкрутить винт с шестигранной головкой и вкрутить ударный съемник в имеющуюся резьбу.
7. Слегка приподнять контейнер для мусора и отогнуть предохранительные опоры назад в положение хранения.
8. Полностью опорожнить контейнер для мусора.
9. Сброс давления в задней гидравлической системе: см. раздел «Сброс давления в гидравлической системе».

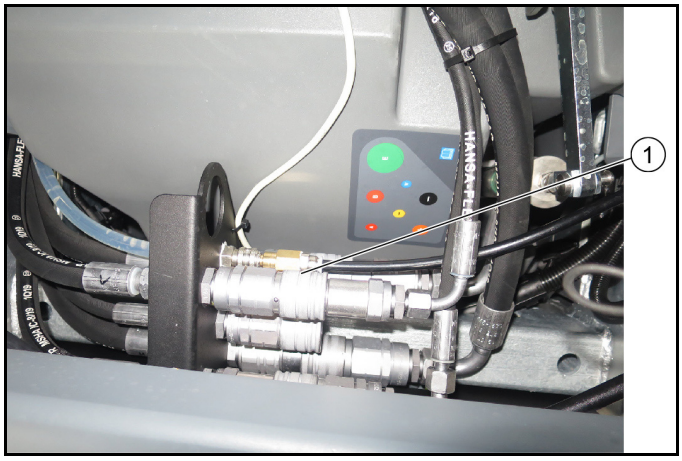

① Задние разъемы гидравлической системы

10. Отсоединить гидравлические шланги контейнера для мусора от разъемов гидравлической системы.

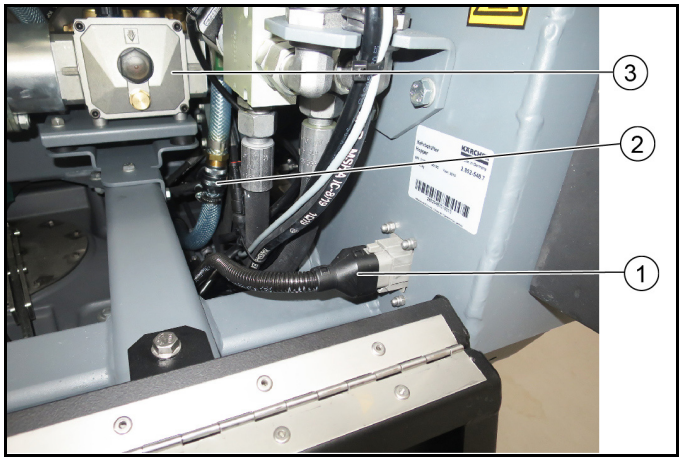

① Штекер электропитания
② Подвод воды для моющего аппарата высокого давления (опция)
③ Моющий аппарат высокого давления (опция)

11. Отсоединить штекер электропитания.
12. Отсоединить кабель камеры заднего вида (при наличии).
13. На дополнительном моющем аппарате высокого давления: отсоединить подключение для подвода воды.
14. Повернуть боковые крышки (левую и правую) наружу.

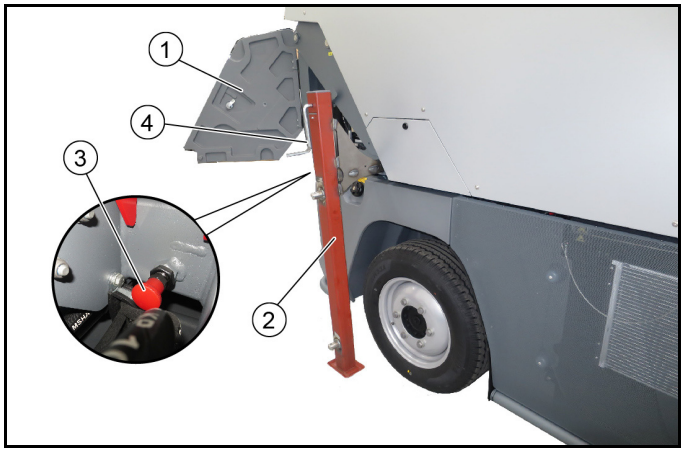

Рисунок: установленная кнопка фиксации с задвинутой и зафиксированной опорой

① Задняя боковая крышка
② Задняя опора
③ Кнопка фиксации (4 шт.)
④ Рукоятка

15. **Внимание**: перед задвиганием опор необходимо однократно установить, отрегулировать и зафиксировать контргайками все 4 кнопки фиксации (входят в состав монтажного комплекта «Опоры») слева спереди и сзади, а также справа спереди и сзади на контейнере для мусора. См. в конце данной главы «Установка кнопок фиксации».
16. Задвинуть задние опоры (левую и правую) до упора, одновременно вытягивая красную кнопку фиксации. Для блокировки необходимо отпустить кнопку фиксации. При блокировке предохранительный болт входит в отверстия опор. Проверить надежность блокировки опор.
17. Установить и закрепить передние опоры таким же образом, как уже описано для задних опор.

Примечание
Передние опоры имеют маркировку и подходят только для установки на соответствующей стороне.

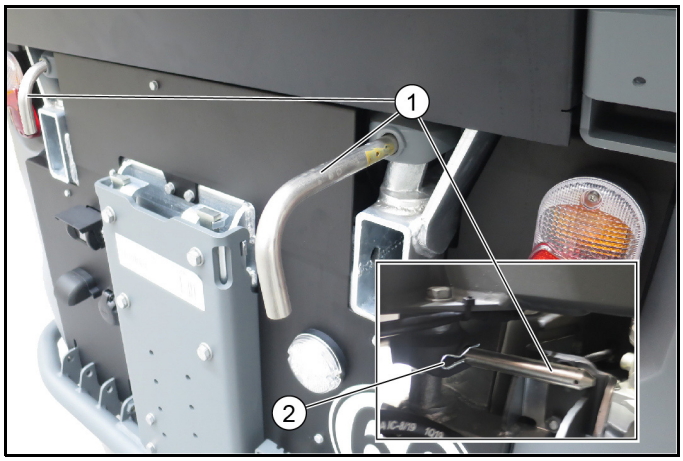

Рисунок: вариант A с 2 короткими предохранительными болтами

① Задний предохранительный болт, короткий
② Пружинный штекер

Рисунок: вариант B с длинным предохранительным болтом

① Предохранительный болт, длинный
② Винт с шестигранной головкой

18. **Для варианта A:** вращая кривошипные рукоятки, приподнять задние опоры так, чтобы задние предохранительные болты можно было извлечь.
19. Для возможности вынуть пружинный штекер предварительно открыть заднюю крышку контейнера для мусора. Задняя крышка доступна в 2 различных вариантах исполнения.
    a Вариант 1: задняя крышка открывается четырехгранным ключом.
    b Вариант 2: задняя крышка представляет собой привинченную пластину; необходимо удалить 4 винта или вынуть пружинный шплинт через боковое отверстие.
20. Вынуть пружинный штекер.
21. Извлечь короткий предохранительный болт (слева и справа).
22. **Для варианта B:** убедиться, что длинный предохранительный болт уже полностью извлечен; в этом случае дальнейшие действия не требуются.

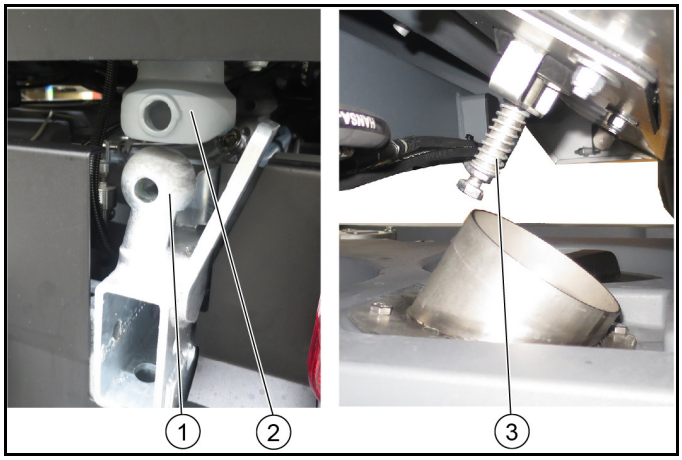

① Шаровой вкладыш
② Контейнер для мусора
③ Клапан рециркуляции воды

23. Поочередно проворачивать передние и задние опоры (слева и справа):
    a пока контейнер для мусора не будет свободно располагаться над шаровыми вкладышами.
    b пока не высвободится клапан рециркуляции воды.

c Следить за тем, чтобы контейнер для мусора не надавливал на кабину спереди.

24. Теперь контейнер для мусора свободно располагается на опорах.

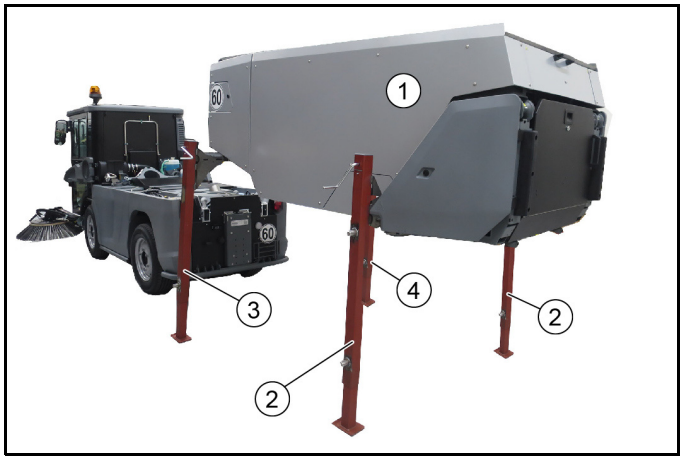

Символическое изображение: Контейнер для мусора на опорах

① Контейнер для мусора
② Задняя опора (2 шт.)

Примечание

Опоры идентичны

③ Левая передняя опора

Примечание

Опора промаркирована как левая

④ Правая передняя опора

Примечание

Опора промаркирована как правая

25. Осторожно вывести транспортное средство из-под контейнера.

Установка кнопок фиксации (4 шт.)

Кнопки фиксации 6.321-295.0 входят в состав монтажного комплекта «Опоры».

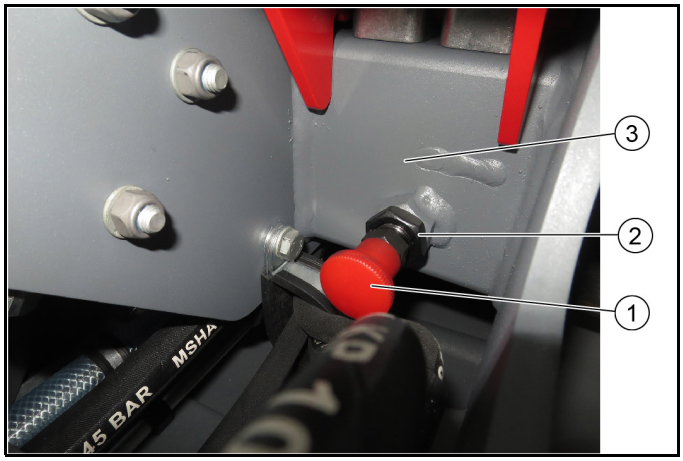

① Кнопка фиксации
② Контргайка
③ Рама контейнера для мусора – для задвигания опоры

- Вкрутить кнопку фиксации в резьбу приваренной гайки на раме и отрегулировать:
  a При правильной регулировке болт вытянутой кнопки фиксации позволяет задвинуть опоры.
  b Зафиксировать контргайкой.

2.0.1 Установка контейнера для мусора

⚠ ***ОПАСНОСТЬ***

Опасность травмирования контейнером для мусора

При выполнении работ по демонтажу/установке держаться на достаточном расстоянии от контейнера для мусора и опор.

Соблюдать достаточную дистанцию до опасной зоны и сразу же останавливать подъем/опускание контейнера для мусора при попадании в опасную зону людей.

При выполнении работ под поднятым контейнером для мусора необходимо закрепить его с помощью предохранительных опор.

ВНИМАНИЕ

Опасность травмирования и повреждения

Устанавливать контейнер для мусора только на ровной и гладкой поверхности.

При установке проверить правильность посадки шаровых вкладышей и предохранительных болтов.

При необходимости для установки контейнера для мусора привлечь помощника (подающего команды).

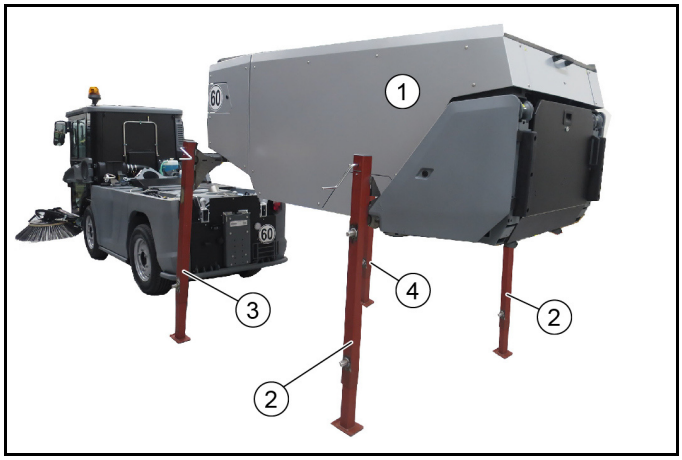

Рисунок: контейнер для мусора на опорах

① Контейнер для мусора
② Задняя опора (2 шт.)
③ Левая передняя опора
④ Правая передняя опора

Установка контейнера для мусора на транспортное средство выполняется в порядке, обратном порядку его демонтажа, поэтому графическое изображение данного процесса здесь не представлено.

1. Осторожно подвести транспортное средство под контейнер.
   a Левая и правая боковые панели облицовки должны быть открыты.
2. С помощью кривошипных рукояток опор опускать контейнер для мусора до тех пор, пока он не будет надежно стоять на 4 шаровых вкладышах. При необходимости привлечь помощника.

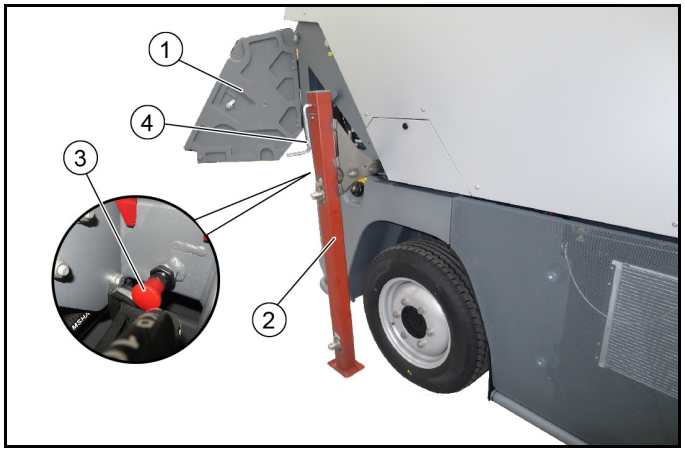

① Боковая панель
② Опора
③ Кнопка фиксации
④ Рукоятка

3. Потянуть кнопку фиксации и снять деблокировку опор, выдвинуть опоры (4 шт.).
4. Вставить задний предохранительный болт (левый и правый) и зафиксировать пружинными штекерами.
5. Сброс давления в задней гидравлической системе: см. раздел «Сброс давления в гидравлической системе».
6. Подсоединить гидравлические шланги контейнера для мусора (с учетом их цвета).
7. Подключить штекер электропитания.
8. На дополнительном моющем аппарате высокого давления: Подсоединить подвод воды.
9. Поднять контейнер для мусора и закрепить его с помощью предохранительных опор.
10. Установить уплотнительную манжету.
11. Вставить передний предохранительный болт спереди (левый и правый) и закрепить с помощью пружинных штекеров.
12. Полностью опорожнить контейнер для мусора. Предварительно сложить предохранительные опоры.
13. Теперь контейнер для мусора установлен на транспортное средство.
14. Выбрать соответствующую программу >Подметание< на дисплее.

2.0.2 Опорожнение контейнера для мусора

⚠ ***ОСТОРОЖНО***

Опасность опрокидывания

Опорожнять бункер для мусора только на прочной поверхности основания.

При опорожнении на уклонах и рампах соблюдать безопасную дистанцию.

⚠ ***ОСТОРОЖНО***

Опасность в результате произвольного откатывания

Для опорожнения бункера установить рычаг направления движения в нейтральное положение.

Активировать стояночный тормоз.

⚠ ***ОСТОРОЖНО***

Опасность травмирования

Перед опорожнением бункера для мусора выключить всасывающий вентилятор.

⚠ ***ОСТОРОЖНО***

Опасность травмирования

Удостовериться, что во время опорожнения в зоне отклонения бункера для мусора не находятся люди или животные.

⚠ ***ОСТОРОЖНО***

Опасность защемления

Во время работы не прикасаться к штангам механической системы опорожнения.

⚠ ***ОСТОРОЖНО***

Опасность пожара

При опорожнении убедиться, что в зоне опорожнения нет легковоспламеняющихся материалов (напр., листвы...).

① Положение опорожнения контейнера для мусора
② Монтажный комплект для ручного всасывающего шланга (опция)

1. Если на транспортном средстве установлен монтажный комплект для ручного всасывающего шланга, перед опорожнением откинуть его в сторону и закрепить. См. главу «Навесной ручной всасывающий шланг».
2. В режиме медленной транспортировки перевести транспортное средство в положение опорожнения.
3. Остановить транспортное средство.
4. Установить рычаг направления движения в нейтральное положение (среднее положение).
5. Включить гидравлическую систему (PTO).

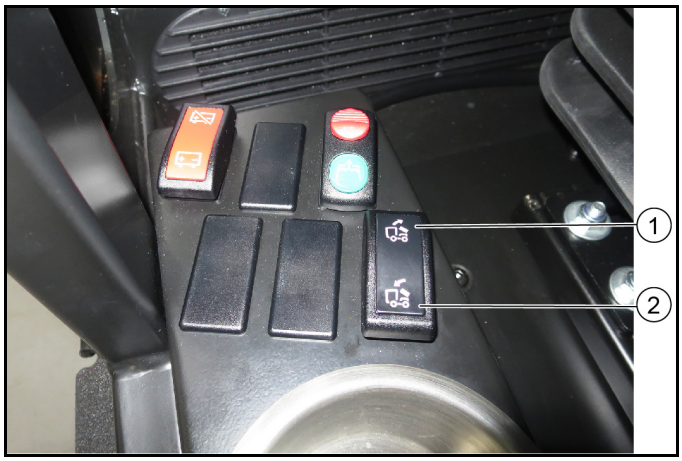

① Положение переключателя «Подъем/опорожнение контейнера для мусора»
② Положение переключателя «Опускание контейнера для мусора»

6. Нажать переключатель.

7. Опорожнить контейнер для мусора.
   Указание
   Всегда полностью поднимать контейнер для мусора в конечное положение.
   При необходимости очистить прилипшие загрязнения с помощью скребка для грязи (опционально) и воды. См. главу «Очистка контейнера для мусора»

Технические характеристики		
Объем контейнера для мусора (брутто)	л ($м^3$)	2500 (2,5)

2.0.3 Декларация о соответствии стандартам ЕС

Настоящим заявляем, что концепция, конструкция и исполнение указанной ниже машины отвечают соответствующим основным требованиям директив ЕС по безопасности и охране здоровья. При любых изменениях машины, не согласованных с нашей компанией, данная декларация теряет свою силу.
Изделие: Подметальная машина
Тип: PF-E (MC 250)

Действующие директивы ЕС
2006/42/EC (+2009/127/EC)
2014/30/EC
2000/14/EC

Примененные гармонизированные стандарты
EN 13019
CISPR 12

Примененный метод оценки соответствия
2000/14/EC: Приложение V

Уровень звуковой мощности дБ(A)
MC 250 Euro 6
Измерено: 106
Гарантировано: 108
99 *mit optionalem Anbausatz Schalldämmung (ab Werk)
MC 250 Stufe V
Измерено: 105
Гарантировано: 108
99 *mit optionalem Anbausatz Schalldämmung (ab Werk)
Подписавшиеся действуют по поручению и с полномочиями руководства компании.

H. Jenner
Chairman of the Board of Management

S. Reiser
Director Regulatory Affairs & Certification

Лицо, ответственное за ведение документации:
Ш. Райзер (S. Reiser)
Alfred Kärcher SE & Co. KG
Alfred-Kärcher-Str. 28–40
71364 Winnenden (Germany)
Тел.: +49 7195 14-0
Факс: +49 7195 14-2212
г. Виннденден, 01.01.2020

2.0.4 Гидравлический клапан аварийного управления

Аварийное управление требуется для выполнения следующих действий:
- поднять/опустить контейнер для мусора, если гидравлическая система оборудования вышла из строя, например, из-за отказа двигателя.

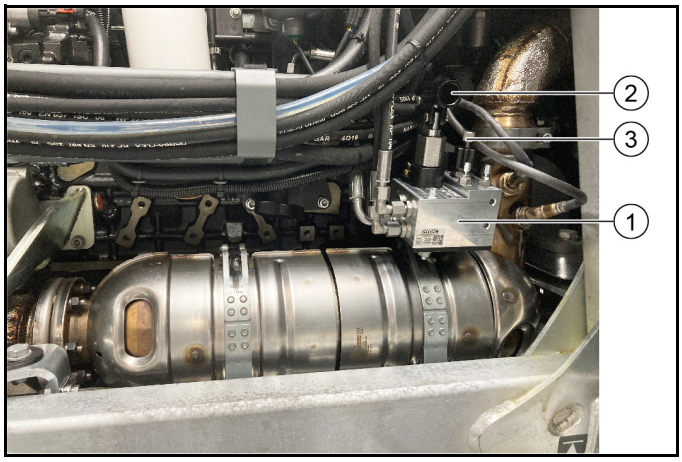

① Гидравлический клапан аварийного управления
② Ручной насос
③ Винт с накатанной головкой

1. При выключенном двигателе: повернуть винт с накатанной головкой в нужное положение, контейнер для мусора можно поднимать или опускать.
2. Задействовать ручной насос с помощью ручной трубки, которая находится в ящике под пассажирским сиденьем.
3. Перед началом работ в отсеке двигателя закрепить поднятый контейнер для мусора с помощью красных предохранительных опор (на подъемных цилиндрах) слева и справа.

2.1 Открытие/закрытие механизма блокировки

Механизм блокировки предназначен для фиксации навесного оборудования (например, системы подметания, переднего подъемника). Он расположен слева и справа в области перед передним колесом и выглядит как желтый рычаг.

⚠ ***ОСТОРОЖНО***
Опасность несчастного случая
Обязательно проверять настройку механизма блокировки при монтаже навесного оборудования.

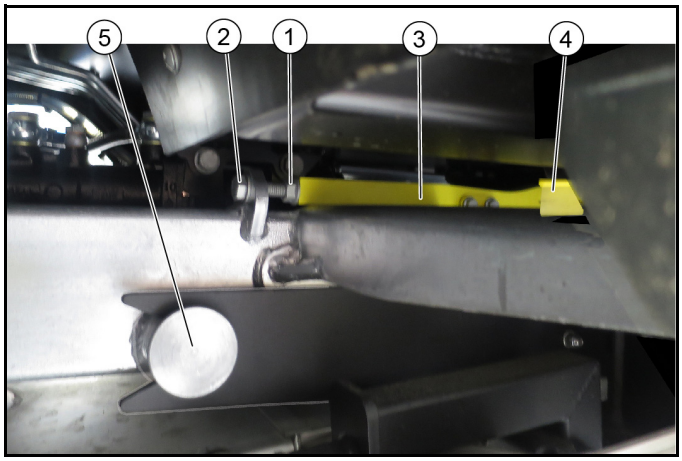

① Контргайка
② Винт
③ Блокировочный рычаг, желтый
④ Ручка
⑤ Точка крепления транспортного средства/навесное оборудование

1. **Открытие механизма блокировки**
   a Ослабить контргайку.
   b Ослабить винт на левом и правом блокировочных рычагах примерно на 1 см. Механизм блокировки деблокирован.
   c Поднять блокировочный рычаг за боковую ручку, затем сдвинуть его назад. Навесное оборудование можно снять.
2. **Закрытие механизма блокировки**
   a Вставить крепежную консоль навесного оборудования до упора.
   b Сдвинуть блокировочный рычаг вперед.
   c Затянуть винт и проверить фиксацию навесного оборудования.
   d Затянуть контргайку.

2.2 Навесная система подметания с 2 щетками (устанавливается на заводе)

2.2.1 Вид устройства с системой подметания с 2 щетками

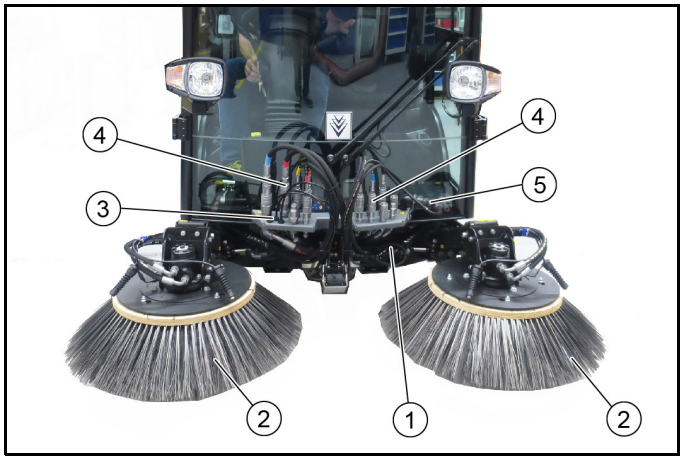

Рисунок: система подметания в установленном виде

① Система подметания с 2 щетками с всасывающей горловиной
② Боковая щетка
③ Подключение к источнику воды
④ Гидравлическое подключение
⑤ Электропитание навесного оборудования

2.2.2 Требования для демонтажа/установки

Для демонтажа/установки системы подметания необходима сменная тележка.

Примечание

Дополнительные принадлежности, № для заказа 2.852-862.0

1 Установить транспортное средство на ровной поверхности.
2 Для демонтажа/установки на транспортное средство система щеток должна лежать на сменной тележке. Для демонтажа/установки использовать грузоподъемную тележку.
3 На дисплее должна быть выбрана соответствующая программа >Подметание<.

2.2.3 Демонтаж навесной системы подметания с 2 щетками

Демонтаж системы подметания описывается на примере с опциональной сменной тележкой.

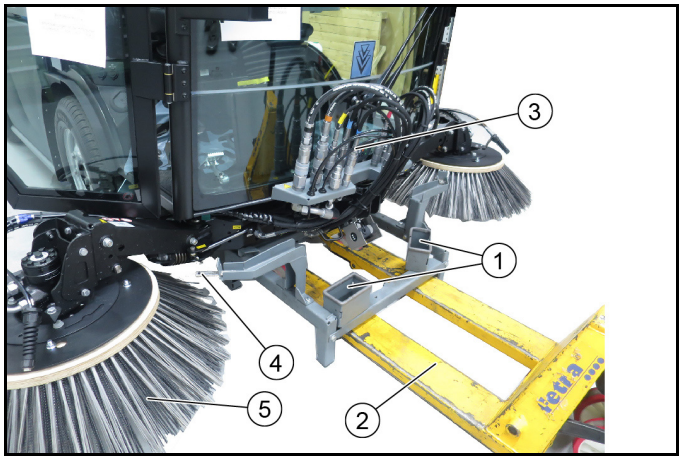

Рисунок: Система подметания со сменной тележкой

① Место для хранения шланговых соединений гидравлической системы на сменной тележке
② Подъемная тележка
③ Шланговые соединения гидравлической системы на транспортном средстве
④ Крепление боковой щетки
⑤ Боковая щетка

1. Остановить транспортное средство на ровном, прочном основании и предохранить от откатывания.
2. С помощью подъемной тележки переместить сменную тележку под транспортное средство.
3. По отдельности вставить боковые щетки в крепление и опустить в правильное положение.
4. Сбросить давление в гидравлической системе спереди. См. главу «Сброс давления в гидравлической системе».
5. Отсоединить гидравлические шланги, соединения для подвода воды и электропитания и поместить в место для хранения на сменной тележке.
6. Ослабить всасывающий шланг на всасывающей горловине (шланговый хомут).
7. Открыть фиксаторы (слева и справа). См. главу «Открытие/закрытие фиксатора».
8. Выдвинуть сменную тележку с системой подметания с всасывающей горловиной.
9. Поднять и зафиксировать контейнер для мусора.

① Откидной шплинт (фиксатор)
② Держатель с всасывающим шлангом
③ Подводы воды

10. Ослабить фиксатор на держателе.
11. Ослабить оба соединения для подвода воды.
12. Вынуть держатель с установленным всасывающим шлангом движением вверх.
13. Положить систему подметания на хранение в безопасное и сухое место.

2.2.4 Монтаж навесной системы подметания с 2 щетками

Монтаж системы подметания описывается на примере с опциональной сменной тележкой. На дисплее должна быть выбрана соответствующая программа >Подметание<.

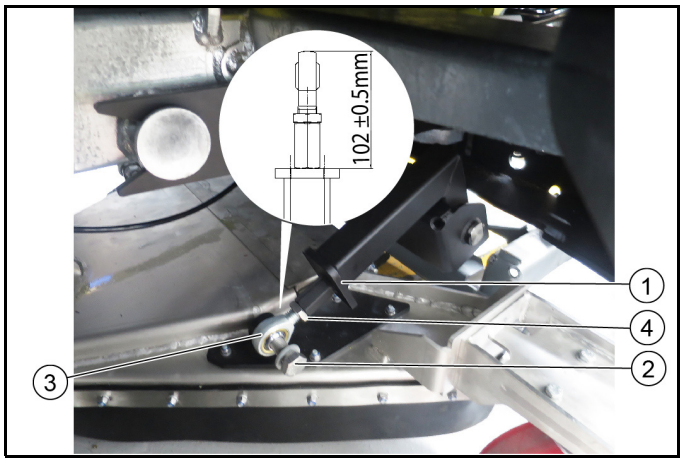

① Опорное соединение
② Винт
③ Откидной болт
④ Контргайка

1. При первичном монтаже установить всасывающую горловину на систему подметания, для этого опорное соединение установить на всасывающей горловине (слева/справа) и отрегулировать (102 ± 0,5 мм).

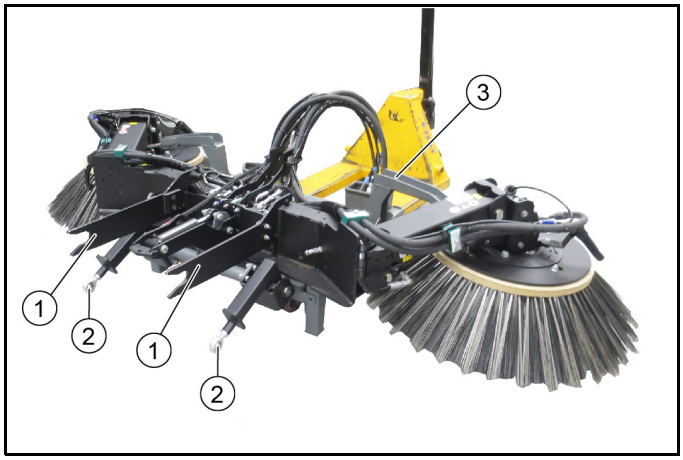

Рисунок: система подметания со сменной тележкой (показана без всасывающей горловины)

① Крепежная консоль
② Опорное соединение транспортного средства со всасывающей горловиной
③ Сменная тележка

Монтаж системы подметания на транспортное средство выполняется в порядке, обратном демонтажу, поэтому графическое изображение данного процесса здесь частично отсутствует.

2. Остановить транспортное средство на ровном, прочном основании и предохранить от откатывания.
3. Выбрать соответствующую программу> Подметание <на дисплее.
4. Открыть фиксаторы (слева и справа). См. главу «Открытие/закрытие фиксатора».
5. С помощью подъемной тележки разместить сменную тележку с расположенной на ней системой подметания и установленной всасывающей головкой на транспортном средстве.

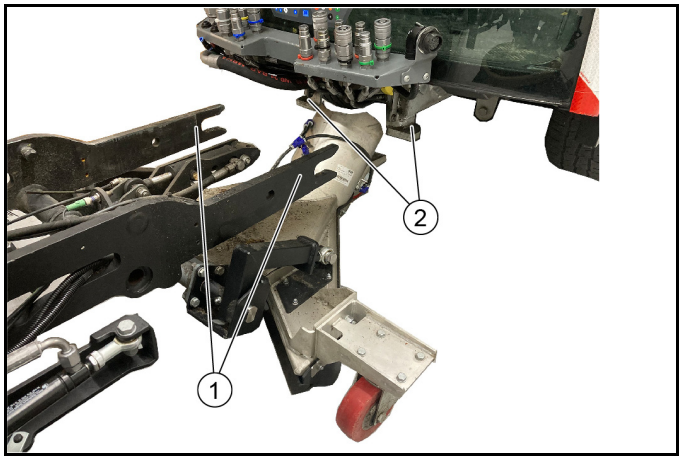

① Крепежная консоль
② Крепление на транспортном средстве

6. Вставить крепежные консоли (слева/справа) в предусмотренное крепление на транспортном средстве до упора. Перед блокировкой проверить правильность посадки.
7. Закрыть фиксатор (винт), тем самым закрепив навесное оборудование.
8. Поднять и зафиксировать контейнер для мусора.
9. Вывести оба соединения для подвода воды наверх.
10. Вывести держатель с установленным всасывающим шлангом вниз к всасывающей горловине и зафиксировать.
11. Подсоединить всасывающий шланг к всасывающей горловине (шланговый хомут).
12. Сбросить давление в гидравлической системе спереди. См. главу «Сброс давления в гидравлической системе».

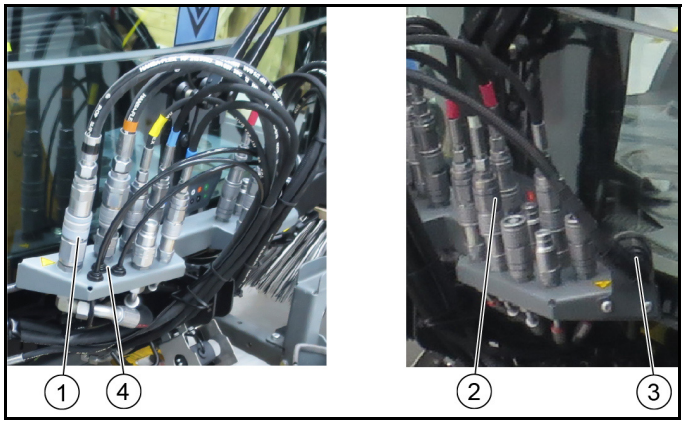

① Гидравлические подключения справа
② Гидравлические подключения слева
③ Электропитание
④ Подводы воды

13. Подсоединить гидравлические шланги, при этом учитывать цвет гидравлических шлангов.
14. Подсоединить (вставить) водопроводные шланги.
15. Вставить штекер электропитания системы щеток в разъем электропитания.

16. По отдельность поднять и выдвинуть боковые щетки.
17. Выдвинуть сменную тележку.
18. Полностью опорожнить контейнер для мусора.

2.2.5 Назначение элементов управления и индикации в подметально-уборочной машине с системой подметания с 2 щетками

Примечание

Индикаторы на выключателях светятся, если выключатели включены.

① **Джойстик слева**
Вариант 1
– Джойстик вперед: Опустить оба рычага щеток для подметания и включить щетки
– Джойстик назад: Поднять оба рычага щеток для подметания и выключить щетки
– Джойстик влево/вправо: Повернуть рычаг левой щетки
Вариант 2
– Джойстик вперед: Опустить рычаг левой щетки и включить щетку
– Джойстик назад: Поднять рычаг левой щетки и выключить щетку
– Джойстик влево/вправо: Повернуть рычаг левой щетки

② **Джойстик справа**
Вариант 1
– Джойстик вперед: Опустить оба рычага щеток для подметания и включить щетки
– Джойстик назад: Поднять оба рычага щеток для подметания и выключить щетки
– Джойстик влево/вправо: Повернуть рычаг правой щетки
Вариант 2
– Джойстик вперед: Опустить рычаг правой щетки и включить щетку
– Джойстик назад: Поднять рычаг правой щетки и выключить щетку
– Джойстик влево/вправо: Повернуть рычаг правой щетки

③ Подъем/опускание всасывающей горловины

Примечание

Удерживать кнопку нажатой более 2 секунд, всасывающая горловина придет в плавающее положение

④ Включение/выключение гидравлической системы
⑤ Кнопка не используется
⑥ Кнопка регулировки наклона головки правой щетки (опция)

Примечание

Затем угол наклона регулируется правым джойстиком

⑦ Включение/выключение функции циркуляции воды (оборотная вода)

Примечание

Нажать и удерживать более 2 секунд, регулировка дозировки оборотной воды

⑧ Включение/выключение всасывающего вентилятора
⑨ Функция ECO
Включает полную рабочую программу.
PTO (боковые щетки, всасывающий вентилятор), чистая вода, циркуляционная вода (оборотная вода)
⑩ Включение/выключение насоса подачи чистой воды

(A) Выбор числа оборотов подметальных щеток, слева и справа одновременно
(B) Кнопка не используется
(C) Число оборотов двигателя
Нажимается для настройки значения

Примечание

От выбранного числа оборотов двигателя зависит мощность всасывания.

- 1400 об/мин – для легкого мусора
- 1550 об/мин – для обычного загрязнения
- 1700 об/мин – для сильного, сложного загрязнения

(D) Не используется
(E) Кнопка, снятие нагрузки с левой и правой боковых щеток
(F) Кнопка сохранения
Нажимается для сохранения настроенных значений или программ
(G) Поворотная ручка
Нажимается для изменения настроенных значений

2.2.6 Техническое обслуживание системы с 2 щетками

1 Имеющиеся точки смазки (смазочные ниппели) маркированы.
Ежедневно смазывать обычной универсальной смазкой.
2 Проверить подметальные щетки на намотанные шнуры и ленты, при необходимости удалить.
3 Содержать гидравлические подключения в чистоте и еженедельно проверять на герметичность.
4 Проверить подметальные щетки на износ и повреждение, при необходимости заменить.

2.2.7 Настройка плоскости подметания

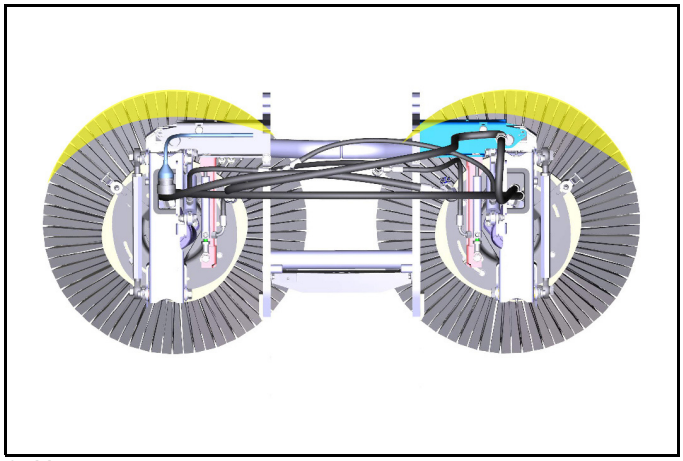

1. Настроить плоскость подметания, как показано на рисунке.
   Слева: 09:00 – 14:00 часов
   Справа: 10:00 – 15:00 часов

Настройка бокового наклона

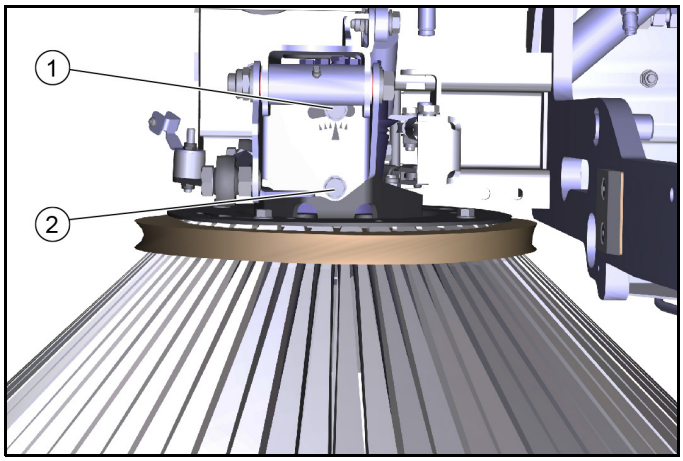

① Винт 1
② Винт 2

2. Ослабить винты.
3. Настроить боковой наклон через точку поворота винта 1.
4. Затянуть винты.

Настройка наклона головки вперед

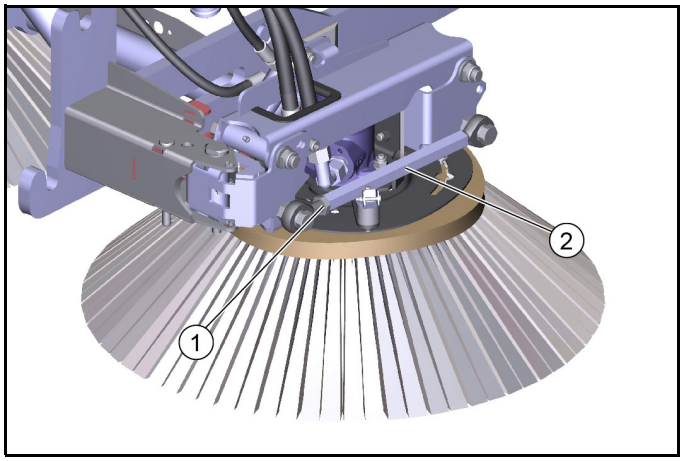

① Контргайка
② Шестигранник

5. Ослабить контргайку.
6. Настроить наклон головки с помощью шестигранника.
7. Затянуть контргайку.

Настройка давления прижима щеток

8. Система щеток имеет гидравлическую регулировку снятия нагрузки со щеток.

2.2.8 Хранение

⚠ ***ПРЕДУПРЕЖДЕНИЕ***

Опасность получения травм и повреждений

Учитывать вес устройства.

ВНИМАНИЕ

Опасность повреждения

Хранить монтажный комплект на защищенном, ровном и сухом месте. Проследить, чтобы давление в подметальных щетках было сброшено.

1. Хранить снятую с транспортного средства подметальную систему на сменной тележке.
2. При установке на транспортное средство убедиться, что давление в подметальных щетках сброшено.

2.3 Навесная система подметания с 3 щетками (устанавливается на заводе)

2.3.1 Вид устройства с системой подметания с 3 щетками

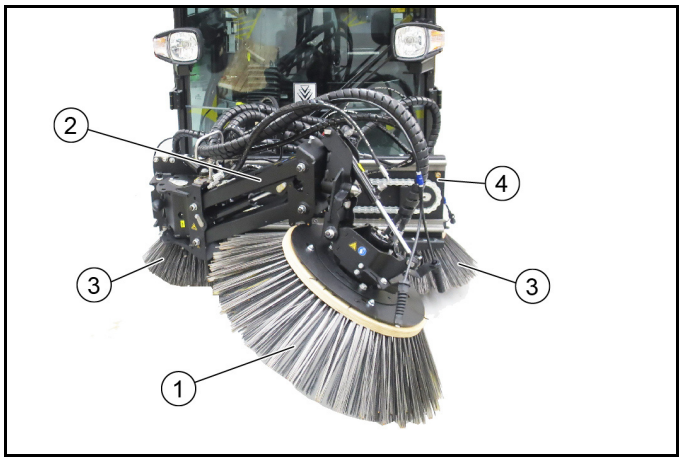

① Передняя щетка
② Кронштейн передней щетки
③ Боковые щетки (система подметания с 2 щетками)
④ Блок линейных перемещений (каретка)

2.3.2 Требования для демонтажа/установки

Для демонтажа/установки системы подметания необходима сменная тележка.

Примечание

Дополнительные принадлежности, № для заказа 2.852-862.0

1 Установить транспортное средство на ровной поверхности.
2 Для демонтажа/установки на транспортное средство система щеток должна лежать на сменной тележке. Для демонтажа/установки использовать грузоподъемную тележку.
3 На дисплее должна быть выбрана соответствующая программа >Подметание<.

2.3.3 Демонтаж системы подметания с 3 щетками

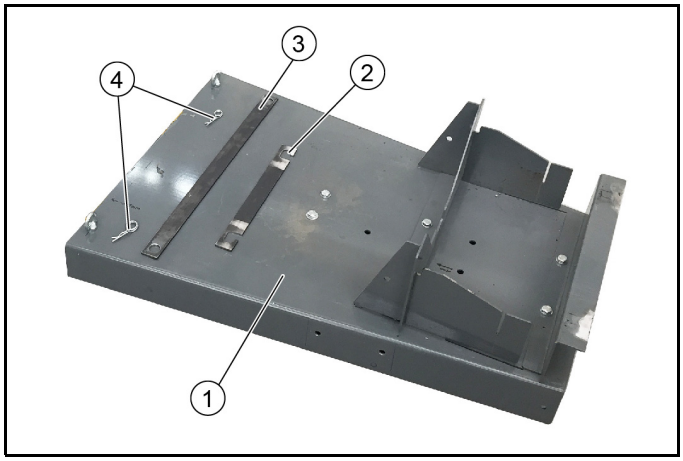

① Сменная тележка 2.852-862.0
② Стопорная пластина короткая
③ Стопорная пластина длинная
④ Стопорная скоба (2 шт.)

1. Выполнить демонтаж системы подметания с 3 щетками с опциональной сменной тележкой.
2. Остановить транспортное средство на ровном, прочном основании и предохранить от откатывания.

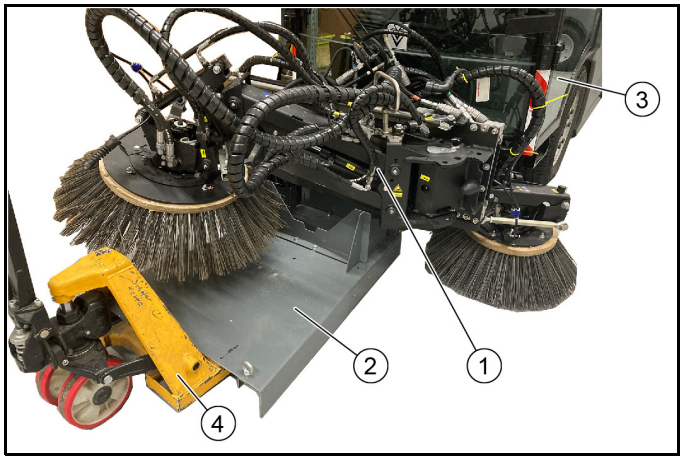

① Подметальная система с 3 щетками
② Сменная тележка
③ MC 250
④ Подъемная тележка

3. С помощью подъемной тележки переместить сменную тележку под транспортное средство.
4. По отдельности вставить боковые щетки в крепление и опустить в правильное положение.

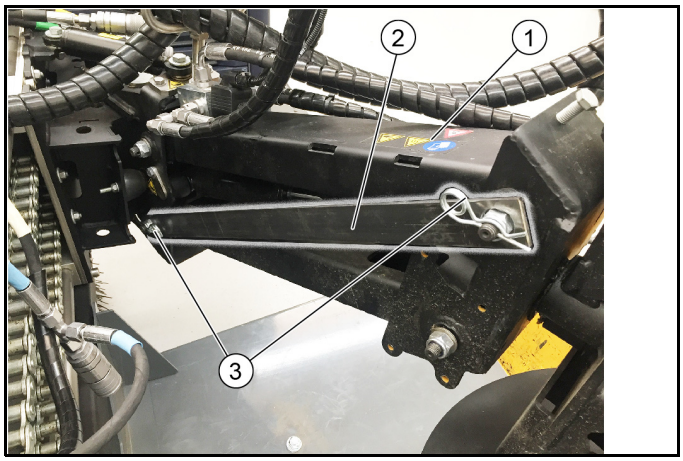

① Рычаг передней щетки
② Стопорная пластина длинная
③ Стопорная скоба

5. Закрепить рычаг передней щетки стопорной пластиной и стопорной скобой.

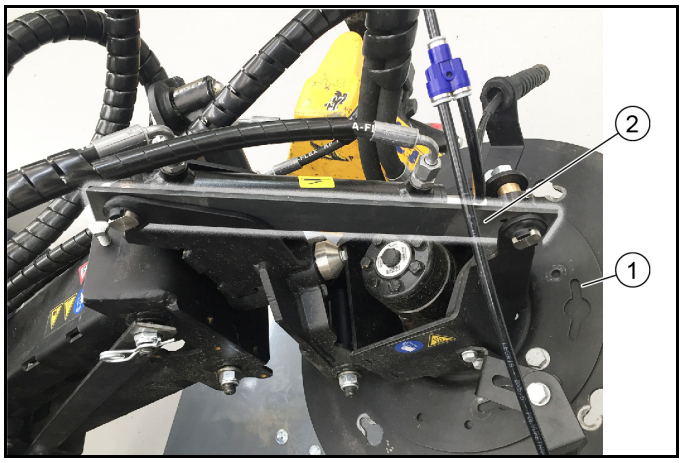

① Передняя щетка
② Стопорная пластина короткая

6. Закрепить переднюю щетку стопорной пластиной.
7. Сбросить давление в гидравлической системе спереди. См. главу «Сброс давления в гидравлической системе».
8. Отсоединить гидравлические шланги, соединения для подвода воды и электропитания и поместить в место для хранения на сменной тележке.
9. Ослабить всасывающий шланг на всасывающей горловине (шланговый хомут).
10. Открыть фиксаторы (слева и справа). См. главу «Открытие/закрытие фиксатора».
11. Выдвинуть систему подметания с 3 щетками.
12. Поднять и зафиксировать контейнер для мусора.

① Откидной шплинт (фиксатор)
② Держатель с всасывающим шлангом
③ Подводы воды

13. Ослабить фиксатор на держателе.
14. Ослабить оба соединения для подвода воды.
15. Вынуть держатель с установленным всасывающим шлангом движением вверх.
16. Положить систему подметания на хранение в безопасное и сухое место.

2.3.4 Монтаж системы подметания с 3 щетками

1. Выполнить монтаж системы подметания с опциональной сменной тележкой. На дисплее транспортного средства должна быть выбрана соответствующая программа >Подметание<.

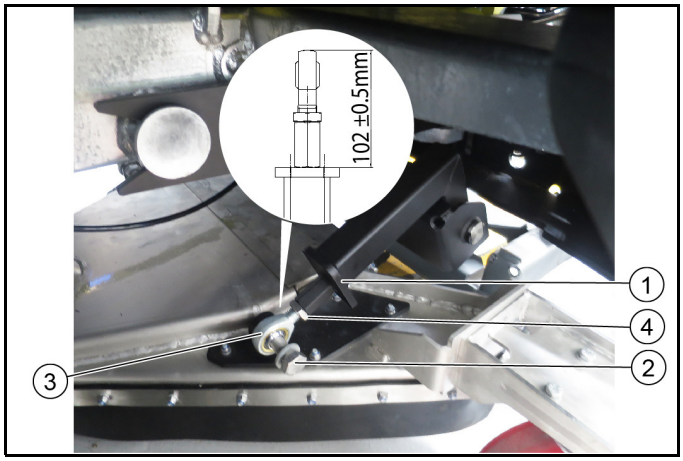

① Опорное соединение
② Винт
③ Откидной болт
④ Контргайка

2. При первичном монтаже установить всасывающую горловину на систему подметания, для этого опорное соединение установить на всасывающей горловине (слева/справа) и отрегулировать (102 ± 0,5 мм).

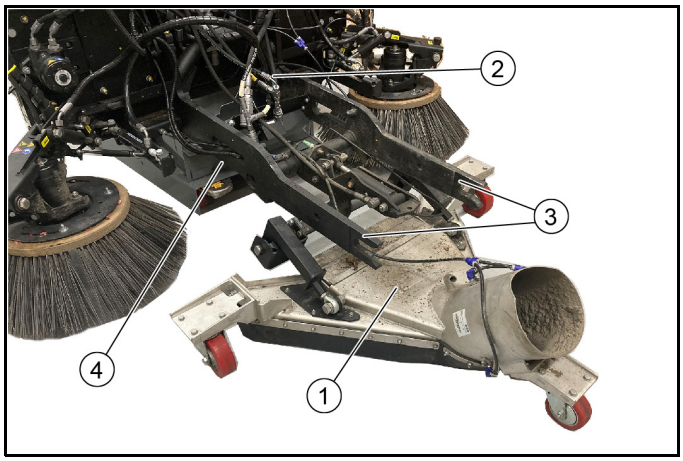

① Всасывающая горловина
② Подметальная система с 3 щетками
③ Крепежная консоль
④ Сменная тележка

3. Остановить транспортное средство на ровном, прочном основании и предохранить от откатывания.
4. На дисплее транспортного средства выбрать соответствующую программу >Подметание<.
5. Открыть фиксаторы (слева и справа). См. главу «Открытие/закрытие фиксатора».
6. С помощью подъемной тележки разместить сменную тележку с расположенной на ней системой подметания и установленной всасывающей головкой на транспортном средстве.

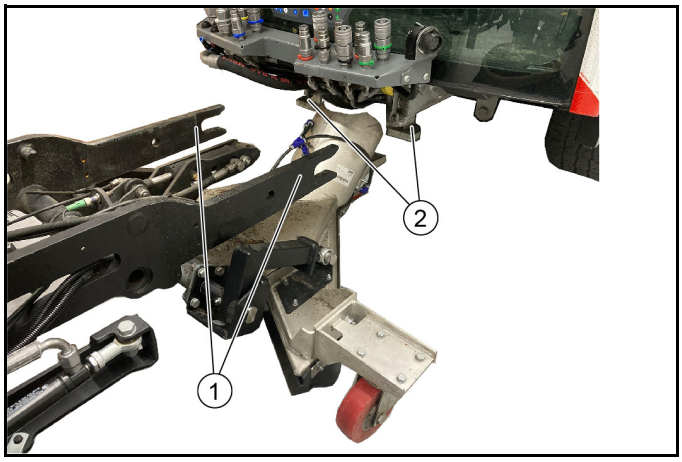

① Крепежная консоль
② Крепление на транспортном средстве

7. Вставить крепежные консоли (слева/справа) в предусмотренное крепление на транспортном средстве до упора. Перед блокировкой проверить правильность посадки.
8. Закрыть фиксатор (винт), тем самым закрепив навесное оборудование.
9. Поднять и зафиксировать контейнер для мусора.
10. Вывести оба соединения для подвода воды наверх.
11. Вывести держатель с установленным всасывающим шлангом вниз к всасывающей горловине и зафиксировать.
12. Подсоединить всасывающий шланг к всасывающей горловине (шланговый хомут).
13. Сбросить давление в гидравлической системе спереди. См. главу «Сброс давления в гидравлической системе».

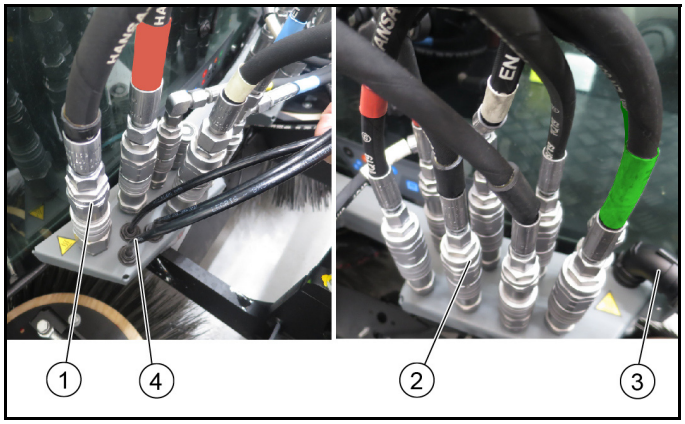

① Гидравлические подключения справа
② Гидравлические подключения слева
③ Электропитание
④ Подводы воды

14. Подсоединить гидравлические шланги, при этом учитывать цвет гидравлических шлангов.
15. Подсоединить (вставить) водопроводные шланги.
16. Вставить штекер электропитания системы щеток в разъем электропитания.
17. Снять обе стопорные пластины на рычаге передней щетки и передней щетке.
18. По отдельность поднять и выдвинуть боковые щетки.
19. Выдвинуть сменную тележку.
20. Полностью опорожнить контейнер для мусора.

2.3.5 Назначение элементов управления и индикации в подметально-уборочной машине с системой подметания с 3 щетками

Примечание

Индикаторы на выключателях светятся, если выключатели включены.

① Джойстик слева, для управления 3-ей щеткой (передняя щетка)
– Джойстик вперед: 3-я щетка опускается и включается

Примечание

При сильных загрязнениях увеличить давление прижима

– Джойстик назад: 3-я щетка поднимается и выключается
– Джойстик влево/вправо: 3-я щетка перемещается влево/вправо

② Джойстик справа, для управления подметальными щетками
– Джойстик вперед: кронштейны щеток вместе опускаются и подметальные щетки включаются
– Джойстик назад: кронштейны щеток вместе поднимаются и подметальные щетки выключаются
– Джойстик влево/вправо: кронштейны щеток вместе поворачиваются

③ Подъем/опускание всасывающей горловины

Примечание

Удерживать кнопку нажатой более 2 секунд, всасывающая горловина придет в плавающее положение

④ Включение/выключение гидравлической системы
⑤ Изменение направления вращения 3-й щетки
⑥ Если активно: регулировка наклона 3-й щетки правым джойстиком
⑦ Включение/выключение функции циркуляции воды (оборотная вода)

Примечание

Нажать и удерживать более 2 секунд, регулировка дозировки оборотной воды

⑧ Включение/выключение всасывающего вентилятора
⑨ Функция ECO
⑩ Включение/выключения водяного насоса

(A) Выбор числа оборотов 3-й щетки (передняя щетка)
(B) Выбор числа оборотов подметальных щеток
(C) Число оборотов двигателя
Нажимается для настройки значения

Примечание

От выбранного числа оборотов двигателя зависит мощность всасывания.

- 1400 об/мин – для легкого мусора
- 1550 об/мин – для обычного загрязнения
- 1700 об/мин – для сильного, сложного загрязнения
- 2000 об/мин – для сильного, сложного загрязнения (щетки для удаления сорняков)

(D) Снятие нагрузки с подметальных щеток
(E) Снятие нагрузки с 3-й щетки (передняя щетка)
(F) Кнопка сохранения
Нажимается для сохранения настроенных значений или программ
(G) Поворотная ручка
Нажимается для изменения настроенных значений

2.3.6 Использование в качестве щетки для удаления сорняков

При использовании в качестве щетки для удаления сорняков переднюю щетку необходимо зафиксировать в нужном положении.
Возможны три положения.

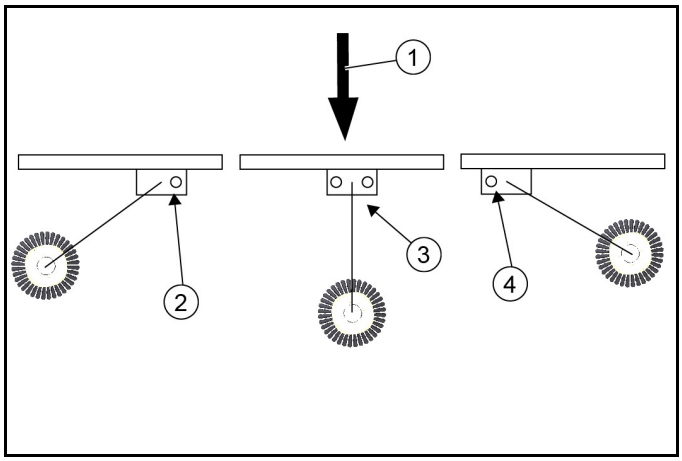

① Направление движения
② Положение справа
③ Положение спереди
④ Положение слева

1. Зафиксировать необходимое рабочее положение болтом и пружинным штекером. См. главу *2.3.7 Транспортировочное крепление*.
2. Во время работы в положении слева нажать кнопку изменения направления вращения.

2.3.7 Транспортировочное крепление

Для движения по дорогам общественного пользования (транспортировка) необходимо зафиксировать переднюю щетку.

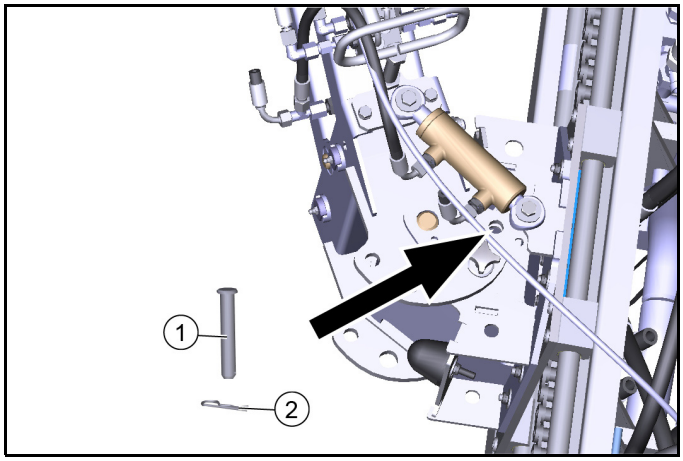

① Болт
② Пружинный штекер

1. Переместить салазки передней щетки полностью влево.
2. Зафиксировать переднюю щетку в соответствующем положении болтом и пружинным штекером.

2.3.8 Техническое обслуживание

Дополнительная информация содержится в инструкции по эксплуатации транспортного средства.

Техническое обслуживание и уход за подметальной машиной

1 Проверять переднюю и подметальные щетки на намотанные шнуры и ленты, при необходимости удалить.
2 Содержать гидравлические подключения в чистоте и еженедельно проверять на герметичность.
3 Проверять переднюю и подметальные щетки на износ и повреждения, при необходимости заменить.

Техническое обслуживание и уход за подшипниками/блоком линейных перемещений

⚠ ***ОСТОРОЖНО***

Нарушения функционирования или опасность повреждения

Подшипниковые узлы представляют собой самосмазывающиеся сухие подшипники, и их нельзя смазывать никакими смазочными материалами. Очистители тормозов, смазки или другие чистящие средства могут разъесть пленку подшипника и повредить ее. Проверить пленку подшипника на износ и повреждение, при необходимости заменить.

1 Имеющиеся точки смазки (смазочные ниппели) маркированы.
Ежедневно смазывать обычной универсальной смазкой.
2 Очищать весь блок линейных перемещений только водой или щелочью. Возможна очистка с помощью моющего аппарата высокого давления.

Техническое обслуживание и уход за цепью

ВНИМАНИЕ

Указания по смазке цепи

При смазке цепи не допускать попадания смазки на направляющие блока линейных перемещений. Если это произошло по неосторожности, их необходимо очистить от смазки перед вводом в эксплуатацию. Никогда не использовать для очистки цепи выщелачивание или кислоты.

1 Проверять цепь не реже одного раза в месяц. Проверка подразумевает очистку, натяжение цепного привода и смазывание.
2 Цепи можно чистить ветошью или щетками. Стойкие загрязнения можно удалить керосином или бензином для промывки. Наносить новую подходящую защиту от коррозии сразу после использования жирорастворяющей среды.
3 Натяжение цепного привода разрешается выполнять только сервисной службе Kärcher.
4 Регулярное смазывание продлевает срок службы. Смазать цепь смазкой VP8 FoodPlus Spay фирмы IWIS.
Учитывать, что смазка должна попасть в шарнир цепи. Это означает, что, с одной стороны, смазка должна попадать между небольшим роликом и втулкой, а с другой - между внутренней и внешней пластинами до болтов и втулки
5 При обнаружении недостатка смазки, который проявляется повышенным шумообразованием, жесткими шарнирами или появлением фретинговой коррозии в шарнирах, мы рекомендуем следующую процедуру.
Очистить цепь маслом с очень низкой вязкостью. Это смывает фретинговую коррозию, старую смазку и прочие загрязнения с шарниров. После очистки цепи смазать ее подходящей смазкой, как описано выше.

2.3.9 Настройка плоскости подметания

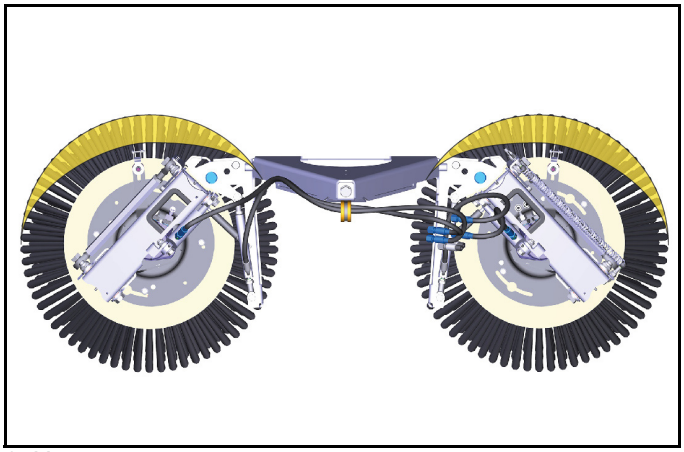

1. Настроить плоскость подметания, как показано на рисунке.
Слева: 09:00 – 14:00 часов
Справа: 10:00 – 15:00 часов

Настройка бокового наклона

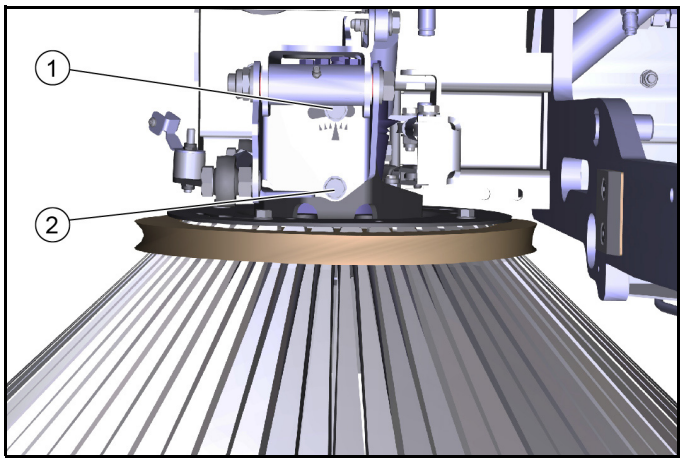

① Винт 1
② Винт 2

2. Ослабить винты.
3. Настроить боковой наклон через точку поворота винта 1.
4. Затянуть винты.

Настройка наклона головки вперед

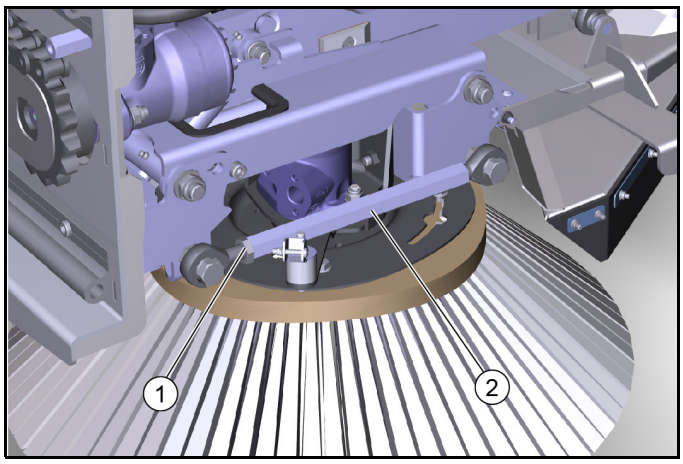

① Контргайка
② Шестигранник

5. Ослабить контргайку.
6. Настроить наклон головки с помощью шестигранника.
7. Затянуть контргайку.

Настройка давления прижима щеток

8. Система щеток имеет гидравлическую регулировку давления прижима щеток.

2.3.10 Хранение

⚠ ***ПРЕДУПРЕЖДЕНИЕ***

Опасность получения травм и повреждений

Учитывать вес устройства.

ВНИМАНИЕ

Опасность повреждения

Хранить монтажный комплект на защищенном, ровном и сухом месте. Проследить, чтобы давление в подметальных щетках было сброшено.

1. Хранить снятую с транспортного средства подметальную систему на сменной тележке.
2. При установке на транспортное средство убедиться, что давление в подметальных щетках сброшено.

2.4 Режим подметания

2.4.1 Символы на дисплее в режиме подметания

На дисплее в режиме подметания могут дополнительно отображаться следующие символы и предупреждающие индикаторы.

	Всасывающая горловина внизу (опущена)
	Камера всасывающей горловины активирована
	Низкий уровень оборотной воды
	Контейнер для мусора/платформу невозможно привести в действие
	Контейнер для мусора поднят
	Функция проезда перекрестка активна

	Предупреждение, уровень оборотной воды слишком низкий – не включать функцию циркуляции воды (оборотная вода)
	Предупреждение, контейнер для мусора поднят
	Предупреждение, крышка контейнера для мусора открыта

2.4.2 Функция проезда перекрестка

Транспортное средство имеет функцию проезда перекрестка. А именно: при нажатии кнопки можно поднять систему щеток и всасывающую горловину, отключить вращение щеток и подачу воды. Затем все можно снова активировать.

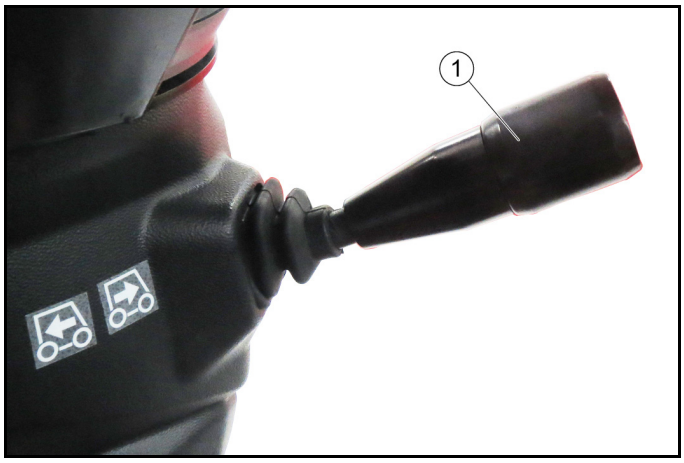

① Переключатель направления движения

1. Нажать переключатель направления движения в осевом направлении.

a Функция проезда перекрестка включается, и на дисплее загорается индикатор.
2. Снова нажать переключатель направления движения.
a Функция проезда перекрестка выключается, и индикатор на дисплее гаснет.
b Щетки снова вращаются, всасывающая горловина опускается, и подача воды возобновляется.
c Работы по очистке продолжаются с ранее установленными значениями.

2.4.3 Монтажный комплект звукоизоляции (заводская опция)

Если монтажный комплект звукоизоляции установлен на заводе, сзади на контейнере для мусора имеется дополнительная наклейка 99 дБ(A).

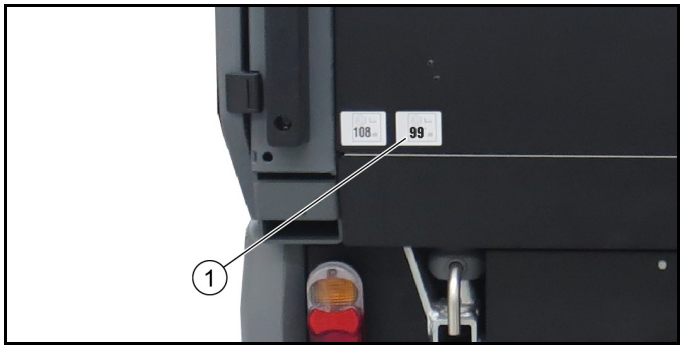

① Наклейка 99 дБ(A)

1. Звукоизоляция до 99 дБ(A) достигается при числе оборотов двигателя 1400 об/мин.

2.4.4 Наполнение бака для чистой воды/бака для оборотной воды

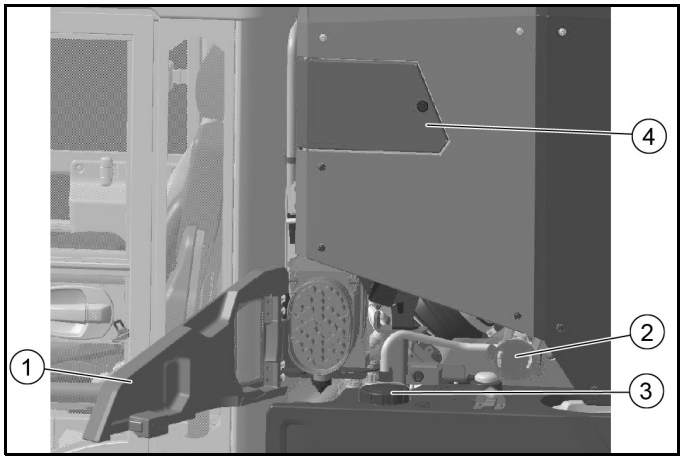

① Левая боковая обшивка
② Заливной патрубок с кожухом
③ Крышка бака для чистой воды
④ Заслонка ручного всасывающего шланга/защиты от переполнения

Примечание

Открытая заслонка ручного всасывающего шланга служит защитой от переполнения при наполнении

1. Поверните левую боковую обшивку наружу.
2. Снять кожух с заливного патрубка и установить подходящий шланг подачи воды.
3. Отвинтить крышку от бака для чистой воды.
4. Открыть заслонку ручного всасывающего шланга

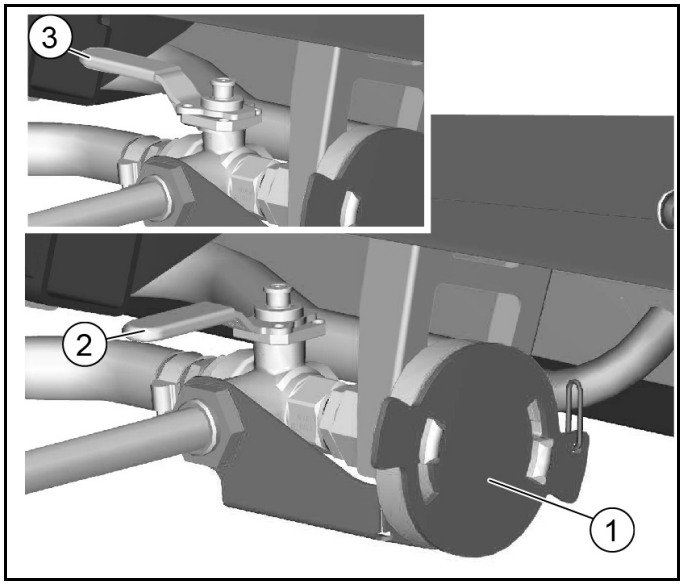

① Заливной патрубок с кожухом
② Положение переключающего вентиля для наполнения бака для оборотной воды
③ Положение переключающего вентиля для наполнения бака для чистой воды

5. Выбрать соответствующее положение переключающего вентиля. Наполнить бак для чистой воды или бак для оборотной воды.
a Максимальный заправочный объем бака для чистой воды: 190 литров
b Максимальный заправочный объем бака для оборотной воды: 445 литров
6. Снова одеть кожух после наполнения.

2.4.5 Работа с распыляемой водой

- **Работа с чистой водой**

Кнопки дозирования распыляемой воды расположены рядом с рулевым колесом.

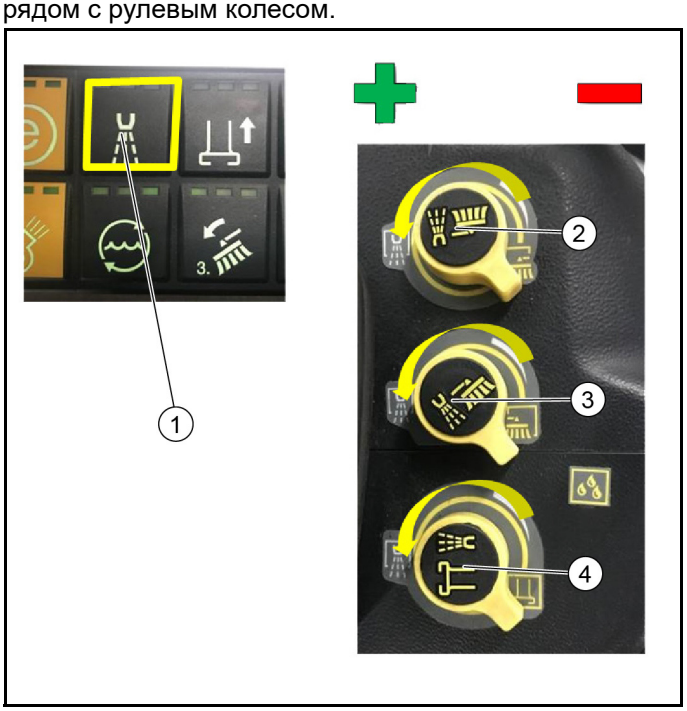

① Выключатель водяного насоса для подачи чистой воды
② Кнопка дозирования – распыление воды на левой боковой щетке
③ Кнопка дозирования – распыление воды на правой боковой щетке
④ Кнопка дозирования – распыление воды на всасывающей горловине

(1)Включить водяной насос для подачи чистой воды с помощью выключателя на консоли управления, расположенной на подлокотнике.

(2)Для дозирования количества воды повернуть соответствующие кнопки дозирования.

Увеличить количество воды: повернуть против часовой стрелки.

Уменьшить количество воды: повернуть по часовой стрелке.

- **Работа с оборотной водой**

① Выключатель водяного насоса для подачи оборотной воды

② Кнопка сохранения

③ Поворотная ручка

(1)Включить водяной насос для подачи оборотной воды с помощью выключателя на консоли управления, расположенной на подлокотнике. Нажать и удерживать не менее 2 секунд.

(2)С помощью поворотной ручки на консоли управления установить необходимое количество воды в зависимости от убираемого мусора (см. следующую диаграмму).

Примечание: количество воды всегда необходимо устанавливать в соответствии со степенью загрязнения. Чрезмерное количество воды приводит к попаданию воды в отработанный воздух и, как следствие, в окружающее машину пространство.

(3)Подтвердить, нажав кнопку сохранения.

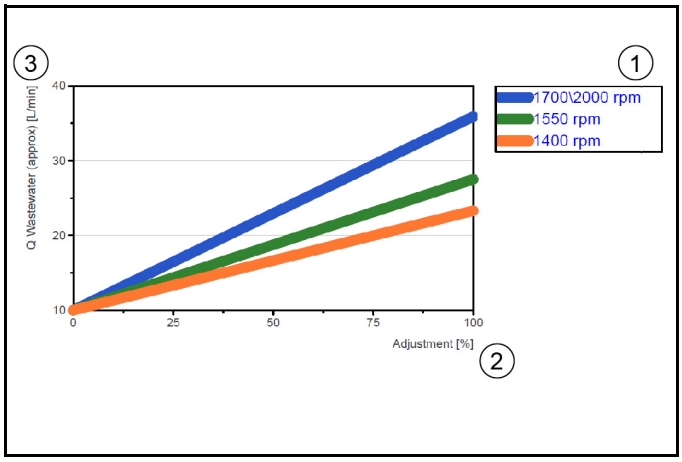

① Установленное число оборотов двигателя транспортного средства

② Дозирование в %
– Дозирование в % показывается на дисплее в виде столбикового индикатора.

③ Дозирование в л/мин

2.4.6 Система циркуляции воды/режим рециркуляции

В режиме рециркуляции вода из бака для грязной воды/контейнера для мусора возвращается в контур. При этом вода подается циркуляционным насосом к всасывающей горловине.

В зоне всасывающей горловины оборотная вода сразу же всасывается, очищается боковыми фильтрами и через клапан возвращается в бак для грязной воды/контейнер для мусора.

Примечание

В системе имеется датчик недостатка, который сигнализирует слишком низкое количество циркулирующей воды. При достижении предельного значения насос отключается (светодиод на центральной консоли гаснет).

В этом случае через водяные сопла во всасывающей горловине можно дополнительно подать чистую воду в контур циркуляции.

2.4.7 Подметание

Информацию об обслуживании и назначении консоли управления можно найти в главах о системах подметания с 2 и 3 щетками.

2.4.8 Педаль давления прижима боковых щеток

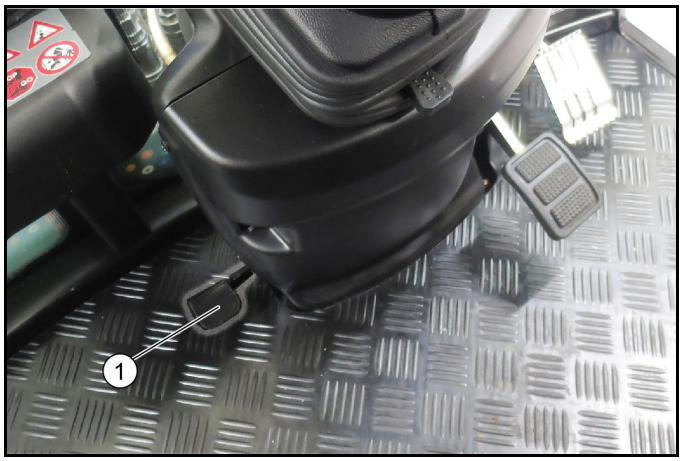

① Педаль давления прижима боковых щеток

Кратковременное задействование педали: полное давление прижима щеток и повышенная частота вращения щеток для сильных загрязнений.

Удерживание педали нажатой: при заднем ходе всасывающая горловина остается внизу, мусор собирается также при заднем ходе.

2.4.9 Проверка уровня заполнения контейнера для мусора

Время от времени проверять уровень заполнения контейнера для мусора.

- При обычном мусоре опорожнять контейнер, когда он почти заполнен, самое позднее, когда мощность всасывания падает и мусор остается лежать.
- В случае тяжелого мусора может загореться индикатор на дисплее, который указывает на полный контейнер для мусора (определение веса), даже если контейнер не заполнен.

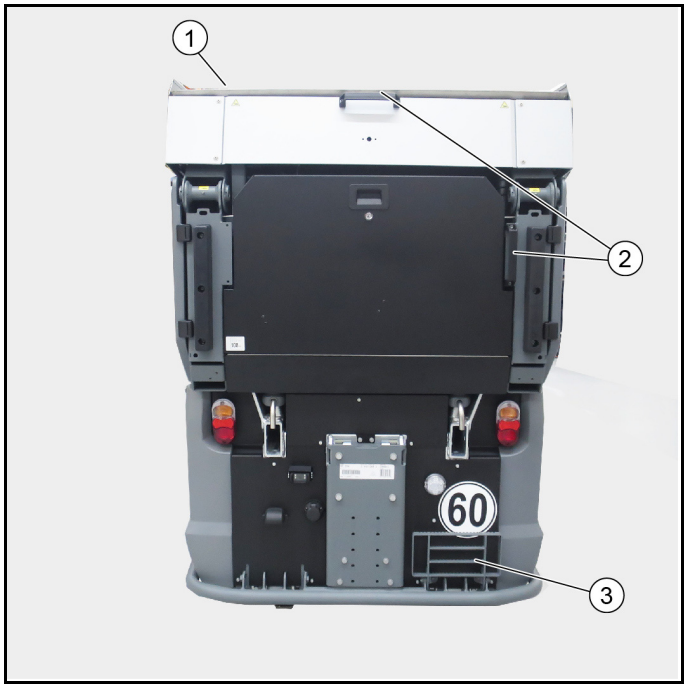

① Крышка контейнера для мусора
② Поручни
③ Ступенька, откидная

1. Поднимать контейнер для мусора, пока крышка контейнера не откроется.
2. Для проверки уровня заполнения использовать ступеньку и поручни.

2.5 Уход и техническое обслуживание

2.5.1 Очистка всасывающей горловины и системы всасывания

Промывать систему всасывания водой ежедневно после окончания работ.

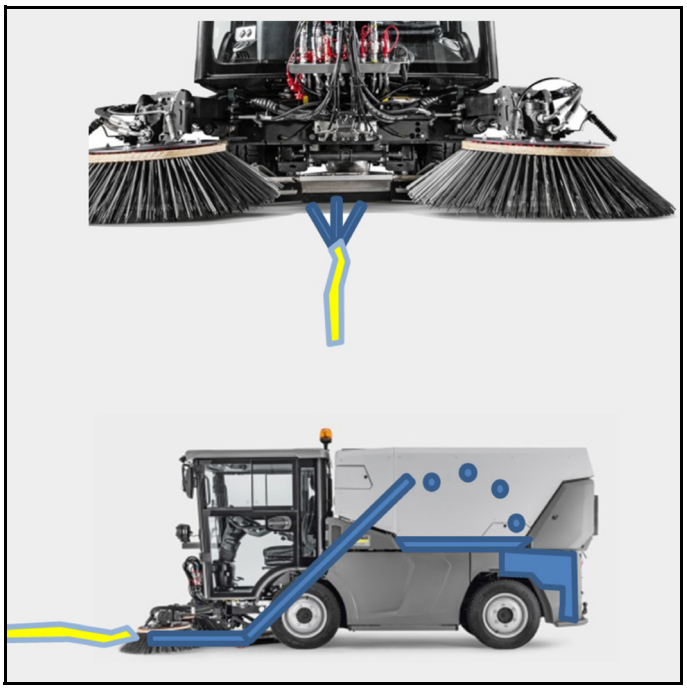

Рисунок: очистка всасывающей горловины и системы всасывания

1. Остановить транспортное средство.
2. Включить рабочую гидравлику.
3. Включить режим ECO.
4. Выбрать число оборотов двигателя 1550 об/мин.
5. Приподнять боковые щетки.
6. Направить струю воды прим. на 3 минуты в область всасывающей горловины. Всасывающая горловина и система всасывания промываются и очищаются.
7. Грязная вода собирается в контейнере для мусора. При необходимости слить грязную воду. См. главу «Слив грязной/оборотной воды».

2.5.2 Слив грязной воды/оборотной воды

Сливать грязную воду или оборотную воду только в подходящем месте.

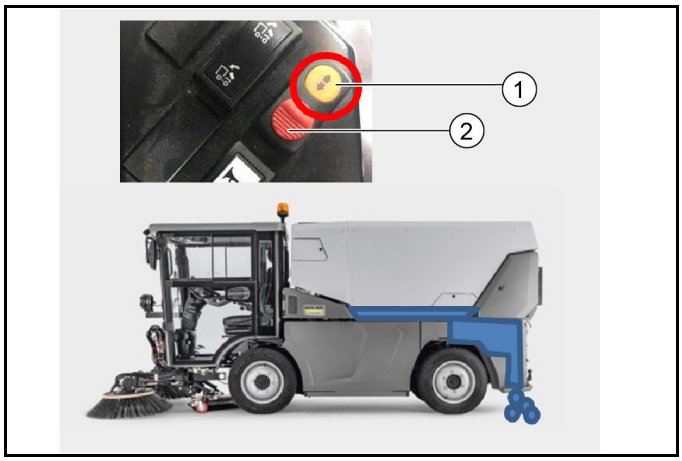

① Выключатель слива оборотной воды
② Предохранитель

1. Для слива воды остановить транспортное средство в подходящем месте.
2. Включить транспортное средство.

3. Использовать выключатель «Слив оборотной воды». Для этого нажать предохранитель и задействовать выключатель. Клапан оборотной воды открывается.
   a Выключатель расположен на боковой консоли.
4. Слить грязную воду или оборотную воду.
   a При длительных простоях оставить клапан оборотной воды открытым.
5. Задействовать предохранитель, чтобы избежать непреднамеренной активации выключателя (при входе/выходе).

2.5.3 Очистка рециркуляционной системы

Ежедневно после окончания работ промывать рециркуляционную систему водой.

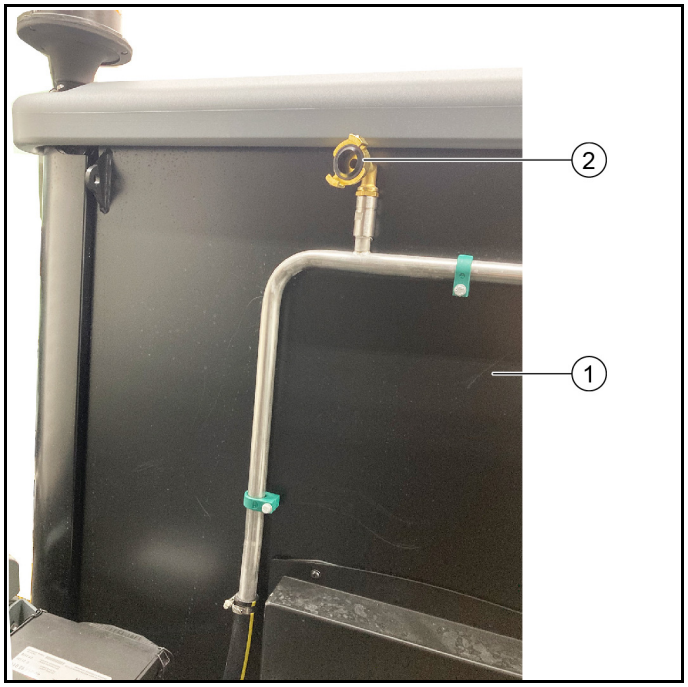

① Кабина водителя
② Точка повода воды (GEKA)

1. Остановить транспортное средство в подходящем месте.
2. Выключить систему подметания.
3. Открыть бак для оборотной воды и слить воду из бака.
4. Поднять контейнер для мусора в целях обеспечения лучшего доступа.
5. Установить водопроводный шланг на точку подвода воды и подсоединить к системе бытового водоснабжения.
6. Включить подачу воды.
   a Система промывается в обоих направлениях параллельно.
   b Рекомендуемое время промывки составляет 5-10 минут.
   c Как только из всасывающей горловины и бака для оборотной воды в зоне слива начнет выходить чистая вода, очистку системы можно завершить.
7. Примечание: во избежание появления сбоев нельзя закрывать точку подвода воды (GEKA).

2.5.4 Очистка нагнетателя

Если установлен монтажный комплект для очистки нагнетателя (2.852-587.0), его можно использовать для очистки.

① Точка подключения для очистки нагнетателя

(1)В точке подключения для очистки нагнетателя удалить заглушку C-образной муфты.
(2)Установить водопроводный шланг и подсоединить к сети бытового водоснабжения. Для этого требуется переходник с GEKA на C-образную муфту (не входит в комплект поставки).
(3)Предварительно выбрать число оборотов двигателя 1400 об/мин.
(4)Включить PTO и нагнетатель (в идеальном случае при закрытом контейнере для мусора).
(5)Открыть подачу воды.
(6)Включить нагнетатель и подождать до достижения необходимого результата (примерно 3-5 минут).
(7)Установить заглушку.

2.5.5 Очистка резервуара для сбора мусора

Очищать контейнер для мусора только после того, как были очищены всасывающая горловина и система всасывания. См. главу «Очистка всасывающей горловины и системы всасывания».

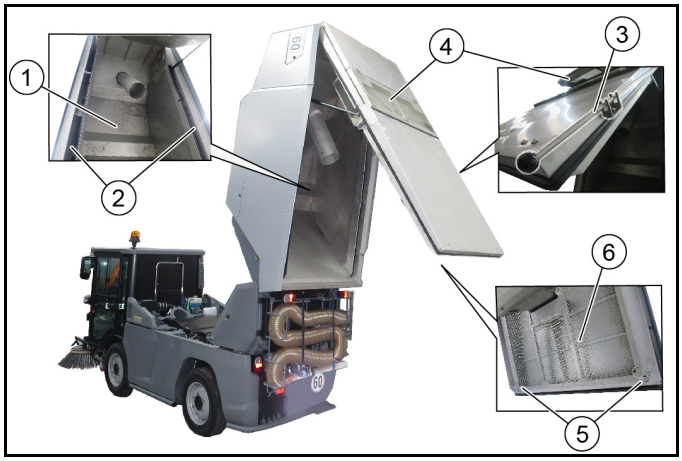

① Внутреннее пространство контейнера для мусора
② Боковые каналы
③ Штанга зафиксирована
④ Крышка нагнетателя
⑤ Стопорная скоба
⑥ Продувочная решетка

1. Остановить транспортное средство.
2. Поднять контейнер для мусора в положение опорожнения.
3. Промыть водой внутреннюю часть контейнера для мусора и боковые каналы.

4. При необходимости промыть продувочную решетку водой, для этого извлечь стопорные скобы слева и справа и откинуть продувочную решетку вниз.
5. Промыть снаружи крышку нагнетателя водой, для этого предварительно открыть крышку нагнетателя с помощью штанги (штанга фиксируется).

2.5.6 Очистка транспортного средства

Транспортное средство с контейнером для мусора можно очищать с помощью моющего аппарата высокого давления.

- Критические области, такие как подшипники, шины и т. д. чистить при пониженном давлении и без роторного сопла.
- Не чистить области с электрическими компонентами с помощью моющего аппарата высокого давления.

Рисунок: очистка транспортного средства

2.6 Передний подъемник

- Передний подъемник 2.852-755.0

2.6.1 Использование по назначению

В данной главе приводится описание монтажа и демонтажа переднего подъемника на MC 250.
На передний подъемник можно устанавливать различное навесное оборудование с 3-точечным креплением.
Монтажный комплект может использоваться только по назначению.

2.6.2 Установка переднего подъемника

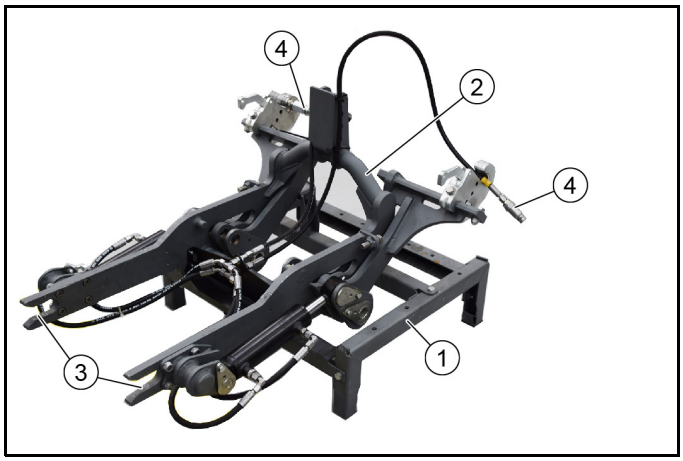

① Сменная тележка 2.852-067.0
② Передний подъемник
③ Крепление переднего подъемника
④ Муфты гидравлического шланга (2x)

1. Мы рекомендуем использовать сменную тележку 2.852-067.0 для установки на транспортное средство.
2. При первой установке переднего подъемника (прибл. 110 кг) использовать кран или аналогичный инструмент для установки на сменную тележку.
3. Остановить транспортное средство на ровном, прочном основании и предохранить от откатывания.
4. Открыть механизм блокировки, см. главу «Открытие/закрытие механизма блокировки».

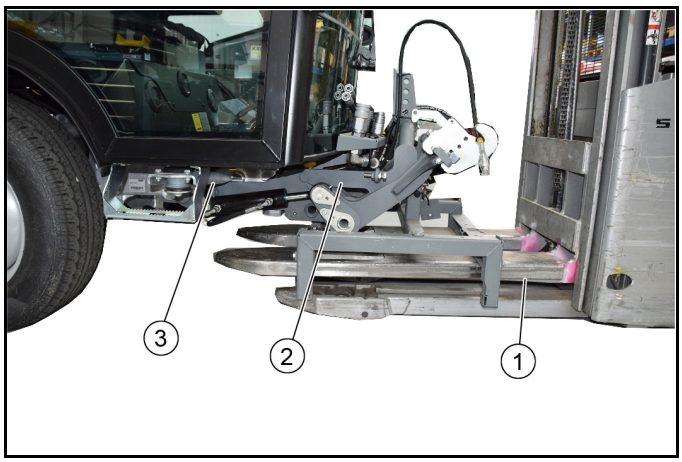

① Подъемная тележка
② Передний подъемник
③ Крепежная рама транспортного средства

5. Разместить сменную тележку с передним подъемником и с грузоподъемной тележкой по центру перед транспортным средством, затем вставить ее в крепежную раму транспортного средства до упора.
6. Крепления переднего подъемника должны попасть в левую и правую точки крепления транспортного средства.

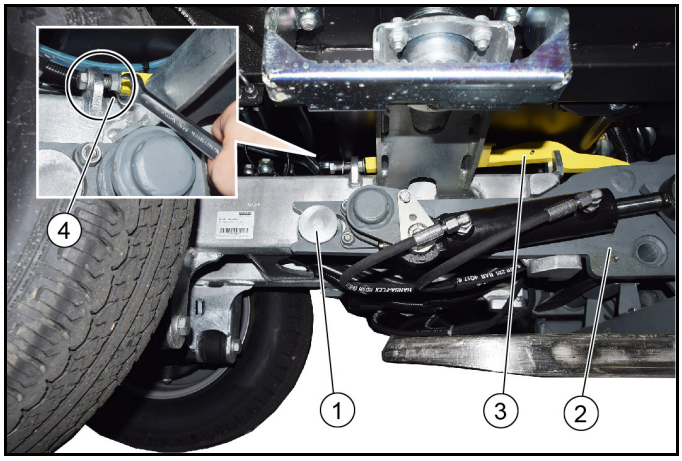

① Точка крепления транспортного средства
② Передний подъемник
③ Фиксатор
④ Зажимной винт и контргайка

7. Затянуть механизм блокировки с обеих сторон винтами и закрепить контргайкой.
   a Для фиксации гайки требуется открытый кольцевой гаечный ключ
   b См. также главу «Открытие/закрытие механизма блокировки»
8. Опустить и выкатить грузоподъемную тележку.

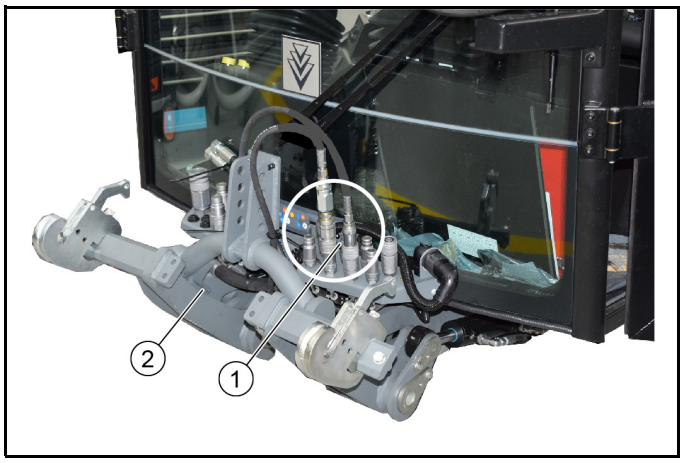

① Гидравлические соединения
② Передний подъемник

9. Зафиксировать подъемник от неконтролируемого опускания во время гидравлического сцепления.
   Внимание: риск травмирования вследствие неконтролируемого опускания подъемника.
10. Сброс давления в передней гидравлической системе (сброс давления).
    a См. главу «Сброс давления в гидравлической системе» в руководстве по эксплуатации транспортного средства.
11. Соединить гидравлические шланги с муфтами (соблюдать цветовую маркировку).
12. Выбрать «Самоходное шасси» в меню «Навесное оборудование» на дисплее транспортного средства.
    a См. главу «Дисплей» в руководстве по эксплуатации транспортного средства.
13. Дезактивировать сброс давления.
14. Управление передним подъемником выполняется с помощью левого джойстика транспортного средства.
    a Джойстик вперед — передний подъемник опускается
    b Джойстик назад — передний подъемник поднимается

2.6.3 Демонтаж переднего подъемника

1. Поднять передний подъемник.

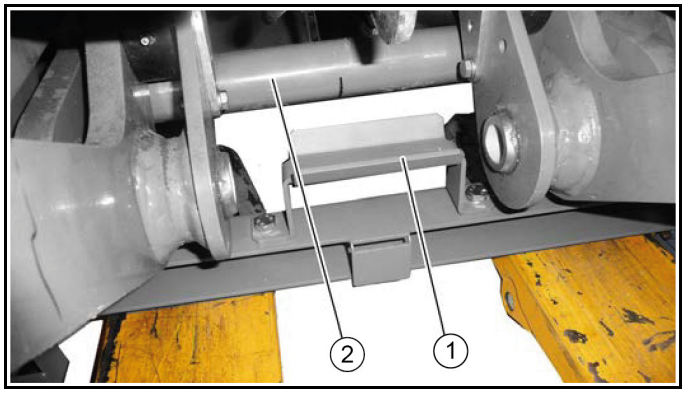

① Крепление сменной тележки
② Рама переднего подъемника

2. Подвести сменную тележку с грузоподъемной тележкой под передний подъемник.
   a Поднять грузоподъемную тележку.
   b Убедиться, что рама переднего подъемника надежно зафиксирована в креплении съемной рамы.
3. Сброс давления в передней гидравлической системе (сброс давления).
4. Отсоединить гидравлические шланги.
   a Закрепить гидравлические шланги на переднем подъемнике кабельной стяжкой.
5. Открыть механизм блокировки с обеих сторон транспортного средства, см. главу «Открытие/закрытие механизм блокировки».
6. Вывести передний подъемник из крепежной рамы транспортного средства с помощью грузоподъемной тележки.
7. Поставить передний подъемник в защищенном месте.

2.7 Монтажный комплект «Монтажная рама»

Возможное навесное оборудование на монтажной раме: разбрасыватель, бочка для воды или контейнер для сбора травы/листьев в комбинации косилки и пылесоса.

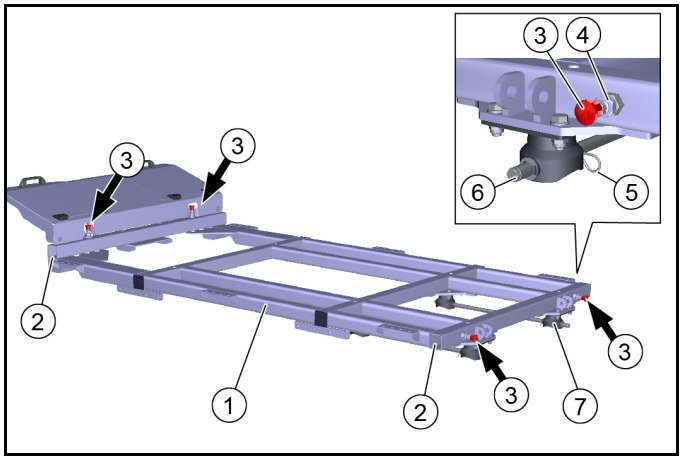

① Монтажная рама
② Место для опор (2 шт. слева и 2 шт. справа)
③ Кнопка фиксации (4 шт.)
④ Контргайка
⑤ Стопорная скоба (2 шт.)
⑥ Фиксирующая штанга (2 шт.)
⑦ Шаровой вкладыш (4 шт.)

1. Сначала необходимо однократно установить, отрегулировать и зафиксировать контргайками все 4 кнопки фиксации.
   a Кнопки фиксации 6.321-295.0 входят в состав монтажного комплекта «Монтажная рама».
   b Вкрутить кнопку фиксации в резьбу приваренной гайки на раме и отрегулировать.
   c При правильной регулировке болт вытянутой кнопки фиксации позволяет задвинуть опоры.
   d Зафиксировать контргайкой.
2. Установить монтажную раму на транспортное средство.
   a Удалить стопорные скобы и фиксирующие штанги из монтажной рамы.
   b С помощью крана (при наличии) опустить монтажную раму на транспортное средство так, чтобы она была надежно закреплена в 4 шаровых вкладышах. При необходимости привлечь помощника.
   c Вставьте фиксирующие штанги.
   d Закрепить стопорными скобами.
3. После надежной установки и фиксации монтажной рамы на транспортном средстве можно разместить

и закрепить на ней соответствующее навесное оборудование, см. руководство по эксплуатации навесного оборудования.
4. Демонтаж монтажной рамы с навесным оборудованием можно выполнять только при использовании монтажного комплекта «Опоры». Подробное описание приведено в главе «Демонтаж контейнера для мусора».

2.8 Навесной моющий аппарат высокого давления (устанавливается на заводе)

При заказе на заводе монтажный комплект для моющего аппарата высокого давления входит в комплект поставки и сразу же устанавливается на транспортное средство.
В данной главе описывается принцип управления и уход.

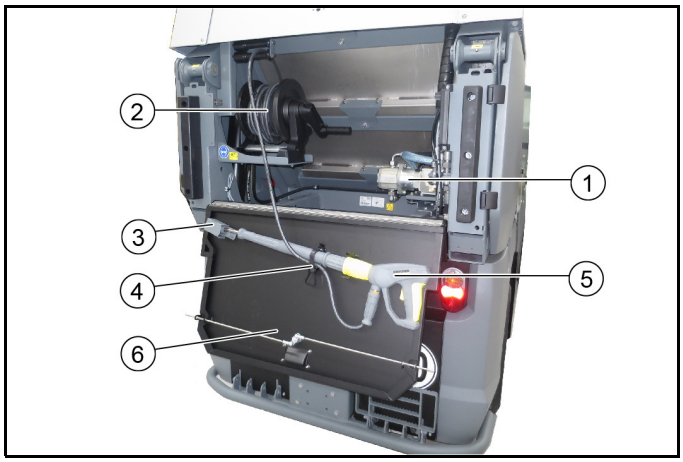

① Моющий аппарат высокого давления
② Барабан для шланга высокого давления
③ Держатель сопла
④ Крепление ручного пистолета-распылителя
⑤ Крышка контейнера для мусора

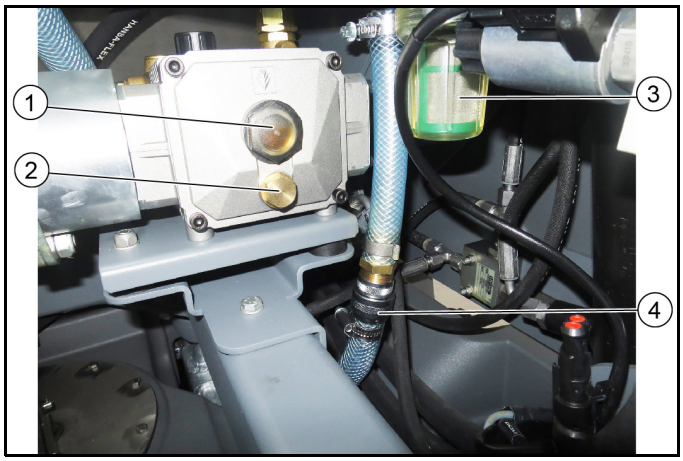

① Смотровое стекло для проверки уровня масла
② Резьбовая пробка маслосливного отверстия
③ Водяной фильтр
④ Подключение к источнику воды

2.8.1 Символы на дисплее в режиме подметания

Следующие символы и предупреждающие индикаторы отображаются на дисплее при работе с моющим аппаратом высокого давления.

	Моющий аппарат высокого давления активирован
	Моющий аппарат высокого давления неактивен

2.8.2 Использование по назначению

Использовать моющий аппарат высокого давления только для выполнения следующих работ:
- Очистка струей высокого давления без использования моющего средства (например, очистка фасадов, скамеек в парках, садовых дорожек).
- Эксплуатировать моющий аппарат высокого давления только с входящим в комплект поставки плоскоструйным соплом.
- Данный моющий аппарат высокого давления предназначен и проверен только для применения на подметально-уборочной машине MC 250.

Перепускной клапан

При снижении расхода воды с помощью регулятора давления и расхода открывается перепускной клапан, и часть воды возвращается на сторону всасывания насоса.

Предохранительный клапан

Предохранительный клапан открывается в случае превышения допустимого рабочего избыточного давления, вода возвращается на сторону всасывания насоса.

2.8.3 Указания по технике безопасности

Подключение к трубопроводу питьевой воды

⚠ ***ПРЕДУПРЕЖДЕНИЕ***
Возврат загрязненной воды в сеть питьевой воды
Опасность для здоровья
Соблюдать предписания водоснабжающего предприятия.
В соответствии с действующими предписаниями устройство категорически запрещается подключать к сети питьевого водоснабжения без системного разделителя. Следует использовать системный разделитель KÄRCHER или равноценный, соответствующий стандарту EN 12729, тип BA. Вода, прошедшая через системный разделить, считается непригодной для питья. Всегда подключать системный разделитель к водопроводу, не подключать его к патрубку подвода воды.

2.8.4 Управление

Перед вводом в эксплуатацию

⚠ ***ПРЕДУПРЕЖДЕНИЕ***
Опасность травмирования струей высокого давления
Не направлять струю высокого давления на людей, животных, включенное электрическое оборудование или на само устройство.
Защищать моющий аппарат высокого давления от мороза.

ВНИМАНИЕ
Загрязнение окружающей среды маслом
Двигатели чистить только в местах с соответствующим маслоуловителем.

Примечание
Разрешается использовать сопла только тех размеров, которые указаны в технических характеристиках.
Если еще не выполнено:
1. Подсоединить шланг высокого давления и струйную трубку.
2. Подсоединить шланг подачи воды и открыть запорный кран подачи воды.

Эксплуатация

1. Проверить уровень воды и при необходимости заполнить бак для чистой воды MC 250.
2. Открыть запорный кран подачи воды.
3. Установить рычаг направления движения в среднее НЕЙТРАЛЬНОЕ положение и запустить двигатель.
4. Снять ручной пистолет-распылитель и шланг высокого давления с места хранения.
5. Включить рабочую гидравлику PTO.

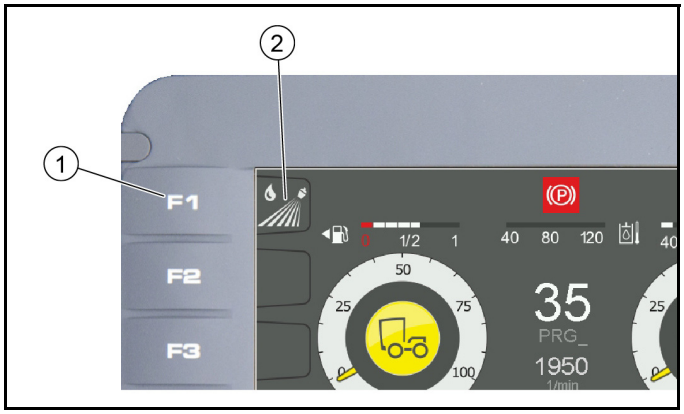

① Кнопка F1 включения/выключения моющего аппарата высокого давления
② Индикатор активности/неактивности моющего аппарата высокого давления

6. Отключить контактный переключатель сиденья (кнопка F4 на дисплее).
7. Подключить моющий аппарат высокого давления с помощью кнопки F1 на дисплее.
   Число оборотов двигателя увеличивается автоматически.
   На дисплее отображается индикатор активности высокого давления (оранжевый).
8. Разблокировать ручной пистолет-распылитель.
9. Нажать рычаг ручного пистолета-распылителя и начать процесс очистки.

Примечание
При первом использовании или пустом баке для воды необходимо выполнить удаление воздуха из моющего аппарата высокого давления:
10. Дать поработать моющему аппарату высокого давления без сопла, пока из системы не будет удален воздух.

Вывод из эксплуатации

1. Закрыть пистолет-распылитель.
2. Выключить моющий аппарат высокого давления с помощью кнопки F1 на дисплее.
3. Выключить рабочую гидравлическую систему.
4. Нажимать рычаг пистолета-распылителя, пока в устройстве не будет сброшено давление.
5. Привести в действие предохранительный рычаг ручного пистолета-распылителя, чтобы предохранить рычаг пистолета от непреднамеренного срабатывания.
6. Закрепить и зафиксировать ручной пистолет-распылитель со струйной трубкой и шланг высокого давления в месте для хранения.

2.8.5 Уход и техническое обслуживание

Перед каждым началом работы

1. Проверить герметичность всех без исключения гидравлических шлангов и соединений.
2. Проверить шланг высокого давления на предмет повреждений (опасность разрыва).
   Поврежденный шланг высокого давления подлежит незамедлительной замене.
3. Проверить герметичность устройства (насоса).
   Допустима утечка в размере 3 капель воды в минуту.
   Капли могут проступать в нижней части устройства.
   При более значительной утечке обратиться в сервисную службу.

Еженедельно

1. Считать уровень масла при стоящем на ровной поверхности устройстве.
   a Уровень масла должен находиться по центру смотрового стекла.
   b В случае помутнения масла (вода в масле) немедленно обратиться в сервисную службу.
2. Очистить водяной фильтр.
   a Сбросить давление в устройстве.
   b Отвинтить корпус фильтра.
   c Очистить фильтр чистой водой или сжатым воздухом.

Ежегодно или через 500 часов работы

1. Заменить масло.
   a Количество и сорт масла см. в главе «Технические характеристики моющего аппарата высокого давления».
   b Поручить замену масла сервисной службе.

Защита от замерзания

ВНИМАНИЕ
Опасность замерзания
Не полностью опорожненные устройства могут быть повреждены при воздействии мороза.
Полностью опорожнить устройство и принадлежности.
Защитить устройство от мороза.
1. Устройство следует хранить в защищенном от мороза месте.

Примечание
Если хранение в месте, защищенном от мороза, невозможно:
2. Перекрыть подачу воды.
3. Оставить устройство включенным в течение не более 1 минуты до тех пор, пока насос и трубопроводы не опорожнятся.
4. Насос высокого давления, подводящий шланг, водяной фильтр и шланг высокого давления продуть сжатым воздухом.

2.8.6 Помощь при неисправностях

⚠ ***ОПАСНОСТЬ***

Опасность получения травмы от случайно запущенного устройства и удара электрическим током.

Перед выполнением любых работ на устройстве выключить устройство и вынуть ключ зажигания.
Выполнять проверку и ремонт электрических компонентов только в авторизованной сервисной службе.
При повреждениях, не указанных в этой главе, в случае сомнений или при четком указании обращаться в авторизованную сервисную службу.

Моющий аппарат высокого давления не работает

- Включить рабочую гидравлику (PTO).
- Активировать монтажный комплект для моющего аппарата высокого давления (дисплей F1).

Давление в моющем аппарате высокого давления не создается

- Наполнить бак для чистой воды.
- Очистить водяной фильтр, проверить подачу воды.
- Проверить/заменить сопло высокого давления.

Негерметичность насоса

Допустимы до 3 капель вытекающей воды в минуту.

- При более сильной утечке поручить проверку устройства авторизованной сервисной службе.

Биение в насосе

- Проверить герметичность линии подачи воды.
- Удалить воздух из устройства, см раздел «Удаление воздуха из устройства».
- При необходимости обратиться в сервисную службу.

2.8.7 Технические характеристики

Гидравлическое подключение		
Подача из гидравлической системы МС 250		
Потребляемая мощность	кВт	4.5
Подключение к источнику воды		
Водоснабжение из бака для чистой воды МС 250		
Температура на входе (макс.)	°C	60
Рабочие характеристики		
Рабочее давление	МПа	7-15
Размер форсунки		036
Макс. избыточное рабочее давление	МПа	19
Объем подачи	л/мин	10
Сила отдачи ручного пистолета-распылителя (макс.)	Н	30
Расчетные значения в соответствии с EN 60335-2-79		
Уровень звукового давления K_{pA}	дБ(А)	75
Погрешность K_{pA}	дБ(А)	3
Уровень звуковой мощности L_{WA} + погрешность K_{WA}	дБ(А)	97
Значение вибрации на руке/кисти	м/с^2	1,6
Погрешность K	м/с^2	0,7
эксплуатационным материалам;		
Количество масла	л	0,4
Сорт масла		SAE 15W-40

2.8.8 Декларация о соответствии компонентов

Настоящим заявляем, что перечисленная ниже техническая документация для некомплектного оборудования разработана в соответствии с директивой ЕС 2006/42/EC (+2009/127/EC), приложение VII, часть B, и отвечает требованиям следующих пунктов директивы:
Приложение I, пункт 1.1, 1.2, 1.3, 1.4, 1.5, 1.6 и 1.7. I пункт 1.1.
При внесении изменений, не согласованных с нами, данная декларация теряет свою силу.

Изделие:	Монтажный комплект Моющий аппарат высокого давления
Тип:	2.852-757.7

Примененные гармонизированные стандарты В соответствии с:

EN 60335–2–79

Органы власти могут запросить соответствующую документацию на некомплектное оборудование у лица, ответственного за ведение документации. Передача документации осуществляется с использованием электронной почты.
Перед началом эксплуатации или монтажа некомплектного оборудования необходимо проверить, что оборудование, с которым будет работать или на которое будет монтироваться некомплектное оборудование, соответствует Директиве ЕС по машинному оборудованию 2006/42/EC (+2009/127/EC). Информация об этом содержится в Декларации соответствия машины стандартам ЕС.
Нижеподписавшиеся лица действуют от имени и по доверенности Правления.

H. Jenner
Chairman of the Board of Management

S. Reiser
Director Regulatory Affairs & Certification

Лицо, ответственное за ведение документации:
Ш. Райзер (S. Reiser)
Alfred Kärcher SE & Co. KG
Alfred-Kärcher-Str. 28 - 40
71364 Winnenden (Germany)
Тел.: +49 7195 14-0
Факс: +49 7195 14-2212
г. Виннденден, 2019/11/01

2.9 Навесной ручной всасывающий шланг (устанавливается на заводе)

При заказе на заводе навесной ручной всасывающий шланг входит в комплект поставки.

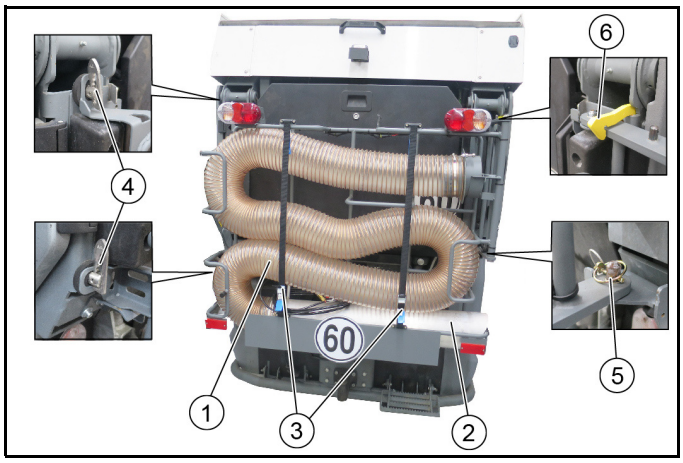

① Шланг ручного всасывания
② Трубка ручного всасывания
③ Ремень с клеммным замком
④ Фиксирующий клин
⑤ Откидной шплинт
⑥ Фиксирующий крючок

- **Снятие навесного оборудования с транспортного средства**
  Если навесное оборудование не требуется, оно может быть снято простым способом.
  Для снятия удалить откидной шплинт и открыть оба фиксирующих клина. Затем вдвоем снять навесное оборудование.
- **Поворот навесного оборудования в сторону**
  Для опорожнения контейнера для мусора необходимо полностью повернуть навесное оборудование наружу.
  Для этого открыть оба фиксирующих клина и повернуть навесное оборудование вплотную к боковой стенке, оно будет удерживаться магнитом.
  Перед поворотом обратно нажать вверх фиксирующий крючок.

2.9.1 Работы с ручным всасывающим шлангом

Транспортное средство остановлено и переключатель направления движения находится в НЕЙТРАЛЬНОМ положении (среднее положение).

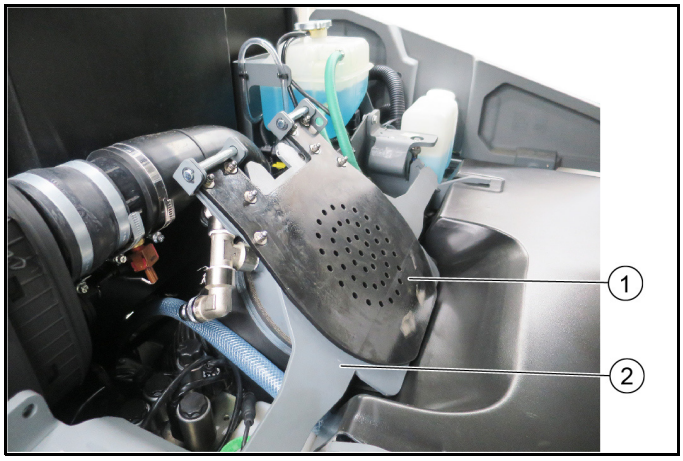

① Положение резиновой накладки снизу
Примечание
Работы с ручным всасывающим шлангом

② Всасывающее отверстие

1. Поднять контейнер для мусора, пока резиновая накладка не будет откинута вниз.
2. Откинуть резиновую накладку вниз на всасывающее отверстие.
3. Снова опустить контейнер для мусора вниз.
4. Открыть ремень с клеммным замком и вытянуть ручной всасывающий шланг с трубкой для ручного всасывания из места для хранения.

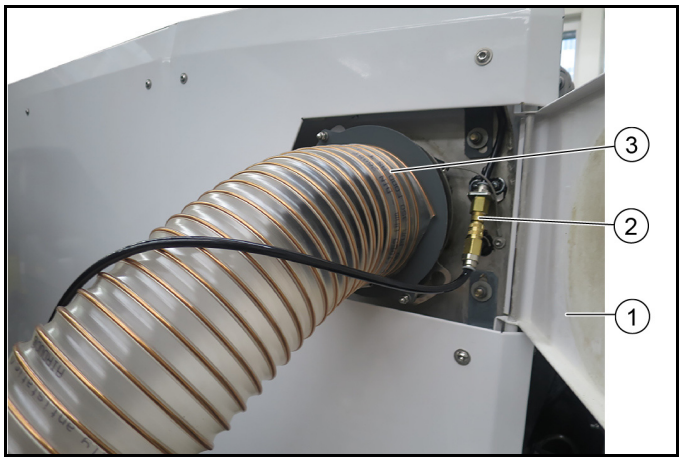

① Створка
② Подключение водопроводного шланга
③ Подключение ручного всасывающего шланга

5. Открыть створку в нужную сторону.
6. Вставить ручной всасывающий шланг в отверстие для подключения и повернуть (байонетный замок).
7. При необходимости подключить водопроводный шланг.
8. Включить рабочую гидравлику (PTO).
9. Включить нагнетатель на переключателе (консоли управления).
10. Отключить контактный переключатель сиденья (кнопка F4 на дисплее).
11. Работать ручным всасывающим шлангом.
12. После окончания работы:
    a выключить рабочую гидравлическую систему;
    b активировать защитный контактный выключатель.
13. Поместить ручной всасывающий шланг с трубкой для ручного всасывания в место для хранения и зафиксировать с помощью ремня с клеммным замком.

① Положение резиновой накладки сверху
Примечание
Нормальный режим подметания

② Всасывающее отверстие

14. Поднять контейнер для мусора и откинуть вверх резиновую накладку.
15. Опустить контейнер для мусора вниз.

Зміст

1 Заводське начіпне обладнання 190
1.1 Начіпне обладнання «Контейнер для сміття»..... 190
1.1.1 Демонтаж контейнера для сміття 190
2.0.1 Встановлення контейнера для сміття..... 193
2.0.2 Спорожнення контейнера для сміття 194
2.0.3 Декларація про відповідність стандартам ЄС..... 195
2.0.4 Гідравлічний клапан аварійного режиму 195
2.1 Відкривання/закривання механізму блокування 195
2.2 Начіпне обладнання підмітальної системи з 2 щітками (з заводу)..... 196
2.2.1 Вид пристрою з підмітальною системою з 2 щітками 196
2.2.2 Вимоги до демонтажу/встановлення 196
2.2.3 Демонтаж начіпного обладнання «Підмітальна система з 2 щітками»..... 196
2.2.4 Установлення начіпного обладнання «Підмітальна система з 2 щітками» 197
2.2.5 Призначення елементів керування та індикації в підмітально-прибиральній машині з підмітальною системою з 2 щітками..... 198
2.2.6 Роботи з технічного обслуговування системи з 2 щітками 198
2.2.7 Налаштування профілю підмітання..... 198
2.2.8 Зберігання..... 199
2.3 Начіпне обладнання підмітальної системи з 3 щітками (з заводу)..... 199
2.3.1 Вид пристрою з підмітальною системою з 3 щітками 199
2.3.2 Вимоги до демонтажу/встановлення 199
2.3.3 Демонтаж підмітальної системи з 3 щітками 199
2.3.4 Установлення підмітальної системи з 3 щітками . 200
2.3.5 Призначення елементів керування та індикації в підмітально-прибиральній машині з підмітальною системою з 3 щітками..... 201
2.3.6 Використання як щітки для видалення бур'янів... 202
2.3.7 Транспортувальне кріплення..... 202
2.3.8 Роботи з догляду 202
2.3.9 Налаштування профілю підмітання..... 203
2.3.10 Зберігання..... 204
2.4 Режим підмітання 204
2.4.1 Символи на дисплеї у режимі підмітання..... 204
2.4.2 Функція перетинання доріг 204
2.4.3 Монтажний комплект «Звукоізоляція» (заводська опція)..... 204
2.4.4 Заповнення бака для чистої води / бака для оборотної води 205
2.4.5 Робота з розпиленням води 205
2.4.6 Система циркуляції води / режим повторного використання..... 206
2.4.7 Підмітання..... 206
2.4.8 Педаль тиску притискання щіток..... 206
2.4.9 Перевірка рівня заповнення контейнера для сміття 206
2.5 Догляд та технічне обслуговування 207
2.5.1 Очищення всмоктувального патрубка і всмоктувальної системи..... 207
2.5.2 Зливання брудної/оборотної води..... 207
2.5.3 Очищення системи повторного використання 207
2.5.4 Очищення нагнітача..... 207
2.5.5 Очищення контейнера для сміття..... 208
2.5.6 Очищення машини 208
2.6 Передній підйомник..... 208
2.6.1 Використання за призначенням 208
2.6.2 Встановлення переднього підйомника 208
2.6.3 Демонтаж переднього підйомника..... 209
2.7 Монтажний комплект «Монтажна рама» 210
2.8 Начіпне обладнання «Миючий апарат високого тиску» (заводське)..... 210
2.8.1 Символи на дисплеї у режимі підмітання..... 210
2.8.2 Використання за призначенням 211
2.8.3 Вказівки з техніки безпеки..... 211
2.8.4 Керування 211
2.8.5 Догляд та технічне обслуговування 211
2.8.6 Допомога в разі несправностей 212
2.8.7 Технічні характеристики..... 212
2.8.8 Декларація про відповідність компонентів 212
2.9 Начіпне обладнання «Ручний всмоктувальний шланг» (заводське) 213
2.9.1 Роботи з ручним всмоктувальним шлангом 213

1 Заводське начіпне обладнання

1.1 Начіпне обладнання «Контейнер для сміття»

Начіпне обладнання «Контейнер для сміття» можна використовувати лише разом із підмітальною системою Kärcher або системою для миття. Це начіпне обладнання описане після цієї глави.

1.1.1 Демонтаж контейнера для сміття

Демонтувати та відкладати контейнер для сміття можна лише за умови використання монтажного комплекту «Опори» (опція). Опис наведено з використанням монтажного комплекту «Опори».

⚠ ***НЕБЕЗПЕКА***

Небезпека травмування контейнером для сміття

Дотримуйтесь достатньої відстані від контейнера для сміття та опор під час демонтажу/встановлення.

Дотримуйтесь достатньої відстані від небезпечної зони і негайно припиніть піднімання/опускання контейнера для сміття, якщо хтось входить у небезпечну зону.

Під час роботи під контейнером для сміття зафіксуйте піднятий контейнер фіксувальними опорами.

Демонтуйте контейнер для сміття лише у порожньому стані.

УВАГА

Небезпека травмування та пошкоджень

Ставити контейнер для сміття тільки на рівну та гладку поверхню.

1. Перед демонтажем контейнера для сміття спорожнити його. Див. главу «Спорожнення контейнера для сміття».

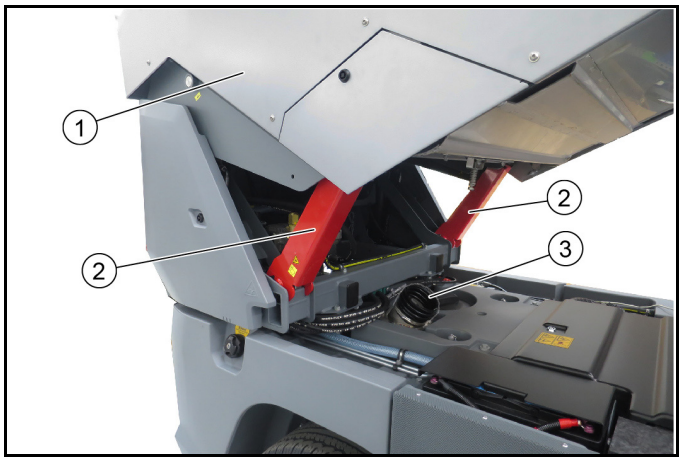

Рисунок: Зафіксований контейнер для сміття

① Контейнер для сміття
② Фіксувальна опора
③ Ущільнювальна манжета

2. Піднімати контейнер для сміття, доки фіксувальні опори не можна буде відкинути вперед. Див. главу «Спорожнення контейнера для сміття».
3. Опустити контейнер для сміття на фіксувальні опори.

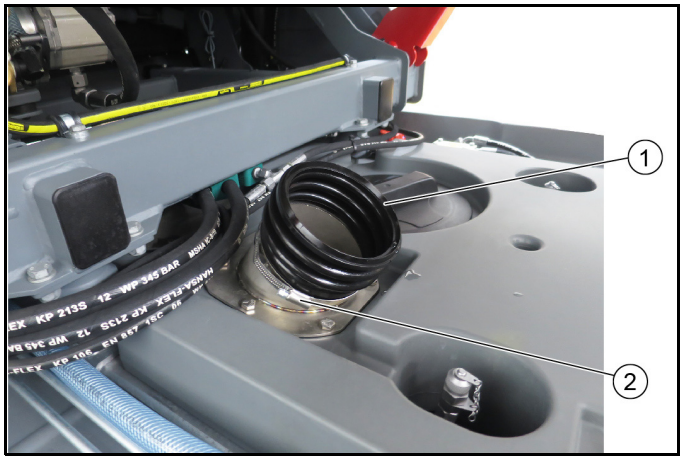

① Ущільнювальна манжета
② Хомут для кріплення шланга

4. Демонтувати ущільнювальну манжету, для цього відкрити хомут (розмір ключа 7) і зняти манжету.

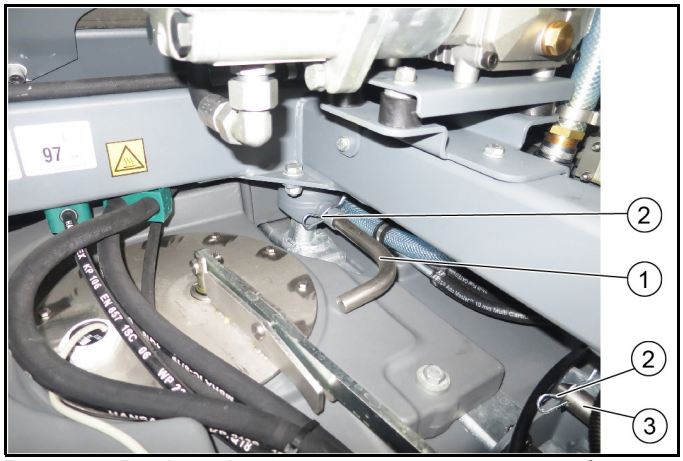

Рисунок: Варіант A з 2 короткими стопорними болтами

① Передній стопорний болт, короткий
② Пружинний штекер
③ Задній стопорний болт, короткий

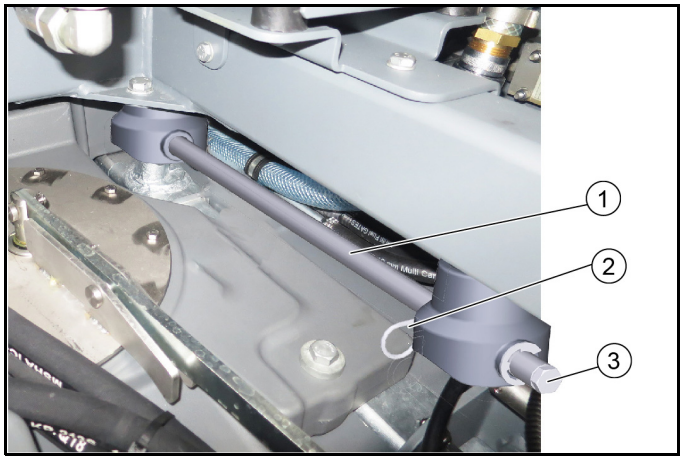

Рисунок: Варіант B з довгим стопорним болтом

① Стопорний болт, довгий
② Пружинний штекер
③ Гвинт із шестигранною головкою

5. **Варіант A:** витягнути передні короткі стопорні болти (лівий і правий), спочатку витягнути пружинний штекер.
6. **Варіант B:** Повністю витягнути довгий стопорний болт (лівий і правий), спочатку витягнути пружинний штекер.
   a Для витягування використовувати ударний знімач.
   b Для цього викрутити гвинт із шестигранною головкою і вкрутити ударний знімач в існуючу різьбу.
7. Трохи підняти контейнер для сміття та скласти фіксувальні опори назад у положення зберігання.
8. Повністю опустити контейнер для сміття.
9. Скинути тиск в задній гідравлічній системі, див. главу «Скидання тиску в гідравлічній системі».

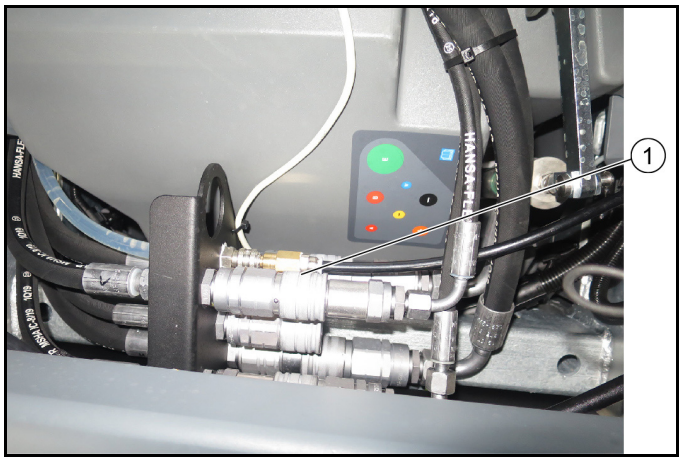

① Задні гідравлічні з'єднання

10. Від'єднати гідравлічні шланги контейнера для сміття від гідравлічних з'єднань.

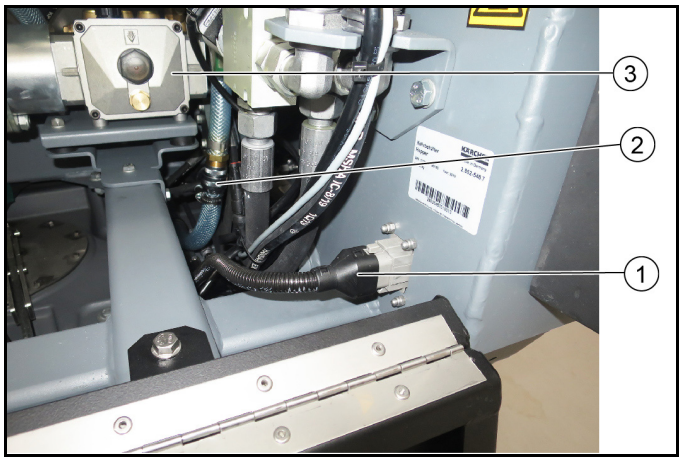

① Штекер електроживлення
② Патрубок для підведення води до миючого апарата високого тиску (опція)
③ Миючий апарат високого тиску (опція)

11. Витягнути штекер електроживлення.
12. Від'єднати кабель камери заднього виду (якщо є).
13. З миючим апаратом високого тиску (опція): Від'єднати патрубок для підведення води.
14. Повернути бічні кожухи (лівий і правий) назовні.

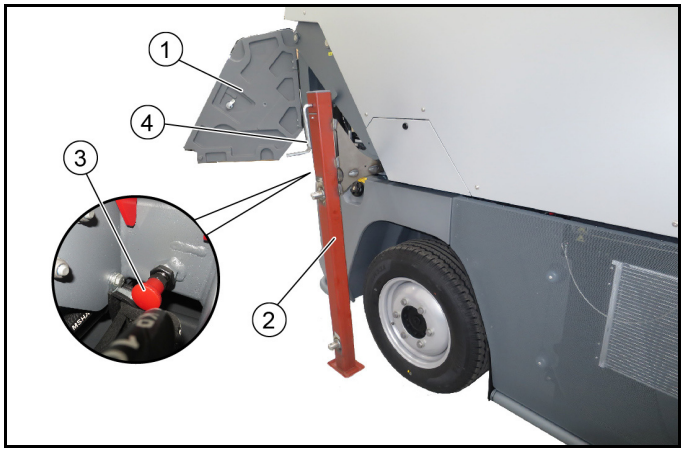

Рисунок: Установлена фіксувальна кнопка із утягнутою та закріпленою опорою

① Задній бічний кожух
② Задня опора
③ Фіксувальна кнопка (4 шт.)
④ Рукоятка

15. **Увага!** Перед втягуванням опор на контейнері для сміття зліва спереду і ззаду, а також справа спереду і ззаду слід установити всі 4 фіксувальні кнопки (комплект поставки монтажного комплекту «Опори»), відрегулювати їх і закріпити за допомогою контргайок. Дивіться наприкінці цієї глави «Установлення фіксувальних кнопок».
16. Повністю засунути задні опори (ліву і праву) до упору, одночасно витягнувши червону фіксувальну кнопку. Відпустити фіксувальну кнопку, щоб заблокувати опору. Стопорний болт заходить в отвори в опорах, блокуючи їх. Перевірити, що опори надійно заблоковані.
17. Установити і зафіксувати передні опори у той самий спосіб, що і задні опори.

Вказівка

Передні опори марковані та підходять лише до відповідної сторони.

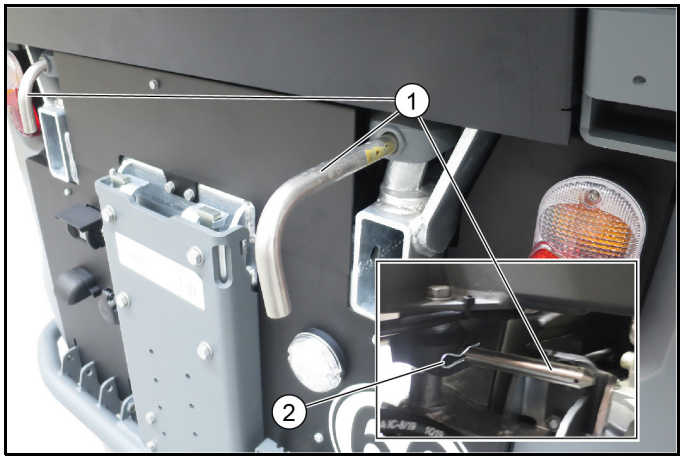

Рисунок: Варіант A з 2 короткими стопорними болтами

① Задній стопорний болт, короткий
② Пружинний штекер

Рисунок: Варіант B з довгим стопорним болтом

① Стопорний болт, довгий
② Гвинт із шестигранною головкою

18. **Для варіанта A:** Піднімати задні опори рукояткою доти, доки задні стопорні болти можна буде витягнути.
19. Щоб витягнути пружинний штекер, спочатку відкрити задню кришку контейнера для сміття. Задня кришка доступна у 2 різних версіях.
    a Версія 1: задню кришку можна відкрити за допомогою квадратного ключа.
    b Версія 2: задня кришка являє собою пригвинчену деталь з листового металу. Викрутити 4 гвинти або витягнути пружинний шплінт через бічний отвір.
20. Витягнути пружинний штекер.
21. Витягнути короткий стопорний болт (зліва і справа).
22. **Для варіанта B:** Перевірити, чи вже витягнутий повністю довгий стопорний болт. Якщо так, то подальші дії не потрібні.

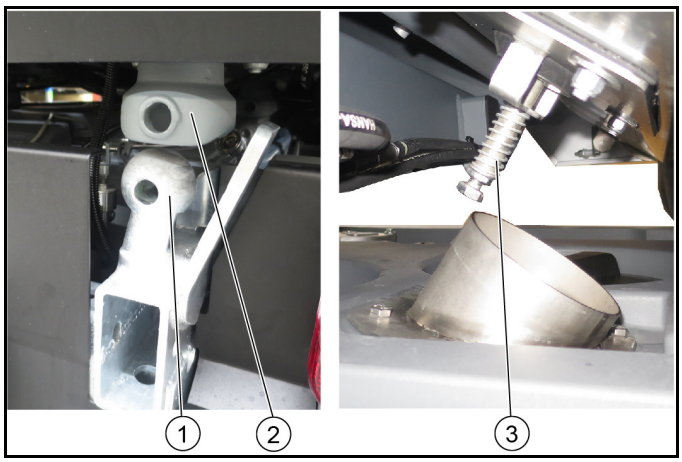

① Кульові підп'ятники
② Контейнер для сміття
③ Клапан оборотної води

23. Поперемінно піднімати опори спереду і ззаду (зліва і справа):
    a доки контейнер для сміття не розташовуватиметься над кульовими підп'ятниками.
    b доки клапан оборотної води не вивільниться.
    c Переконатися, що контейнер для сміття не тисне на кабіну спереду.
24. Контейнер для сміття тепер вільно стоїть на опорах.

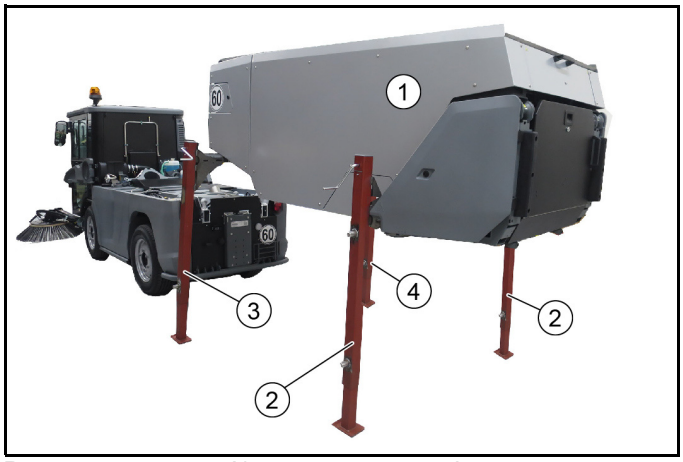

Рисунок умовний: Контейнер для сміття на опорах

① Контейнер для сміття
② Задня опора (2 шт.)
Вказівка
Опори однакові

③ Передня опора ліва
Вказівка
Опора маркована ліва

④ Передня опора права
Вказівка
Опора маркована права

25. Обережно виїхати машиною з-під контейнера для сміття.

Установлення фіксувальних кнопок (4 шт.)
Фіксувальні кнопки 6.321-295.0 є частиною монтажного комплекту «Опори»

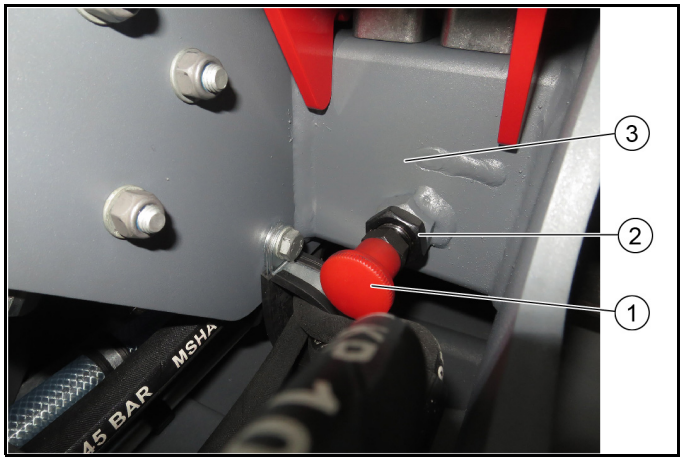

① Фіксувальна кнопка
② Контргайка
③ Рама контейнера для сміття для вставляння опори

- Укрутити фіксувальну кнопку в нарізь привареної на рамі гайки та відрегулювати її:
  a За правильного налаштування болт витягнутої фіксувальної кнопки звільняє приймач для вставляння опор.
  b Зафіксувати контргайкою.

2.0.1 Встановлення контейнера для сміття

⚠ ***НЕБЕЗПЕКА***
Небезпека травмування контейнером для сміття
Дотримуйтесь достатньої відстані від контейнера для сміття та опор під час демонтажу/встановлення.
Дотримуйтесь достатньої відстані від небезпечної зони і негайно припиніть піднімання/опускання контейнера для сміття, якщо хтось входить у небезпечну зону.
Під час роботи під контейнером для сміття зафіксуйте піднятий контейнер фіксувальними опорами.

УВАГА
Небезпека травмування та пошкоджень
Установлюйте контейнер для сміття тільки на рівній та гладкій поверхні.
Під час установлення перевіряйте правильне положення кульових підп'ятників та стопорних болтів.
Якщо потрібно, попросіть другу особу (помічника) допомогти у встановленні контейнера для сміття.

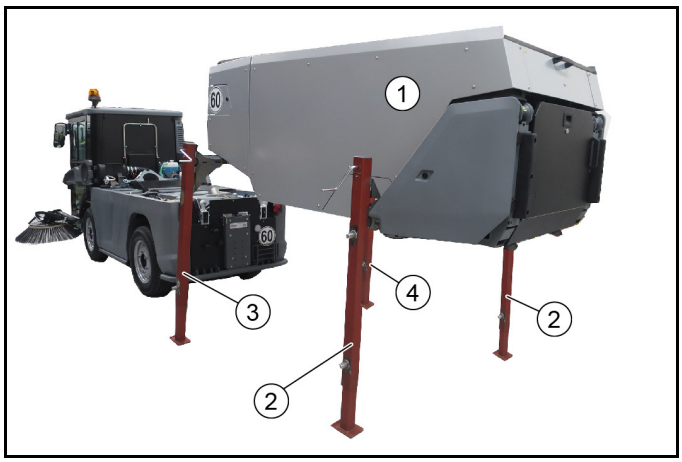

Рисунок: Контейнер для сміття на опорах

① Контейнер для сміття
② Задня опора (2 шт.)
③ Передня опора ліва
④ Передня опора права

Установлення контейнера для сміття на машині відбувається у зворотній послідовності демонтажу, саме тому процес установлення не показаний на рисунку.

1. Обережно заїхати машиною під контейнер для сміття.
   a Ліва і права бічні обшивки повинні бути відкритими.
2. Опускати контейнер для сміття за допомогою рукояток опор, доки контейнер надійно не лежатиме на 4 кульових підп'ятниках. За необхідності залучити другу особу.

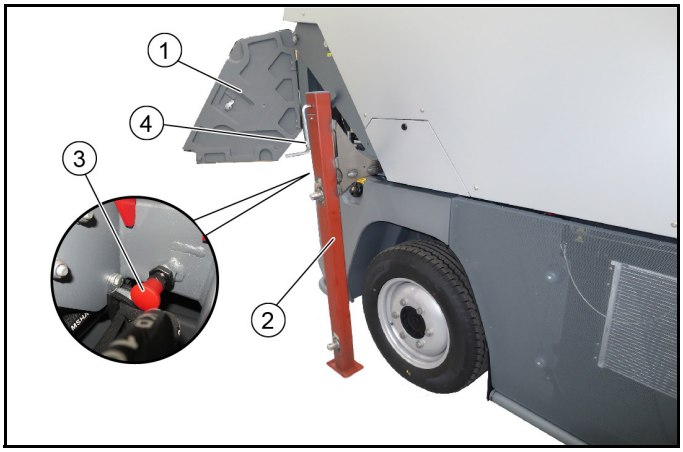

① Бічний кожух
② Опора

③ Фіксувальна кнопка
④ Рукоятка

3. Потягнути фіксувальну кнопку, розблокувавши опори, витягнути опори (4 шт.).
4. Уставити задні стопорні болти (зліва і справа) і зафіксувати пружинними штекерами.
5. Скинути тиск в задній гідравлічній системі, див. главу «Скидання тиску в гідравлічній системі».
6. Приєднати гідравлічні шланги контейнера для сміття (звернути увагу на кольори).
7. Уставити штекер електроживлення.
8. З миючим апаратом високого тиску (опція): приєднати патрубок для підведення води.
9. Підняти контейнер для сміття і зафіксувати його за допомогою фіксувальних опор.
10. Установити ущільнювальну манжету.
11. Уставити передні стопорні болти (зліва і справа) і зафіксувати пружинними штекерами.
12. Повністю опустити контейнер для сміття. Спершу скласти фіксувальні опори.
13. Контейнер для сміття тепер встановлений на машині.
14. Вибрати на дисплеї відповідну програму >Підмітання<.

2.0.2 Спорожнення контейнера для сміття

⚠ ***ОБЕРЕЖНО***
Небезпека перекидання
Спорожнювати контейнер для сміття лише на твердій рівній поверхні.
Під час спорожнення на відвалах або рампах тримати безпечну дистанцію.

⚠ ***ОБЕРЕЖНО***
Небезпека через скочування
Для спорожнення встановити перемикач напрямку руху в нейтральне положення.
Задіяти стоянкове гальмо.

⚠ ***ОБЕРЕЖНО***
Небезпека травмування
Перед спорожненням контейнера для сміття вимкнути всмоктувальний вентилятор.

⚠ ***ОБЕРЕЖНО***
Небезпека травмування
Переконатися, що під час процесу спорожнення в зоні повороту контейнера для сміття немає людей та тварин.

⚠ ***ОБЕРЕЖНО***
Небезпека защемлення
Не хапатись за важелі механізму спорожнення.

⚠ ***ОБЕРЕЖНО***
Небезпека пожежі
Під час спорожнення переконайтесь, що в зоні спорожнення немає легкозаймистих матеріалів (наприклад, листя тощо).

① Положення спорожнення контейнера для сміття
② Монтажний комплект «Ручний усмоктувальний шланг» (опція)

1. Якщо на машині встановлений монтажний комплект «Ручний усмоктувальний шланг», скласти його вбік і зафіксувати перед спорожненням. Див. главу «Начіпне обладнання "Ручний усмоктувальний шланг"».
2. Під'їхати машиною до позиції спорожнення у повільному режимі транспортування.
3. Зупинити машину.
4. Встановити перемикач напрямку руху в нейтральне (середнє) положення.
5. Увімкнути гідравлічну систему (PTO).

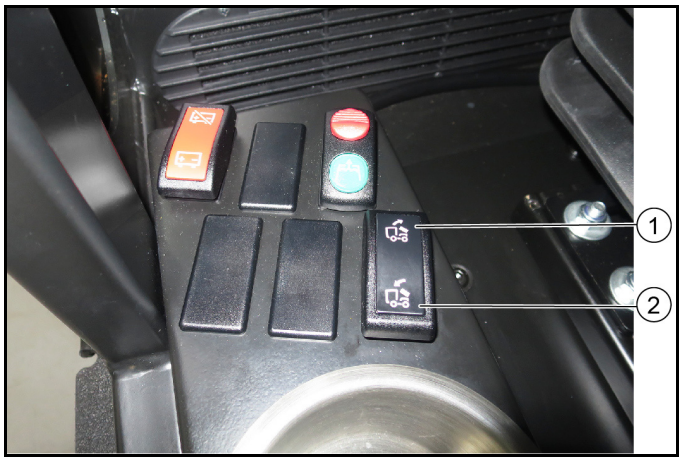

① Положення вимикача «Піднімання/спорожнення контейнера для сміття»
② Положення вимикача «Опускання контейнера для сміття»

6. Натиснути вимикач.
7. Спорожнити контейнер для сміття.
   Вказівка
   Завжди піднімати контейнер для сміття повністю до кінцевого положення.
   Якщо потрібно, очистити присохлий бруд із застосуванням скребка (опція) та води. Див. главу «Очищення контейнера для сміття».

Технічні характеристики		
Місткість контейнера для сміття (брутто)	л ($м^3$)	2500 (2,5)

2.0.3 Декларація про відповідність стандартам ЄС

Цим ми повідомляємо, що нижче зазначена машина на основі своєї конструкції та конструктивного виконання, а також у випущеної у продаж моделі, відповідає спеціальним основним вимогам щодо безпеки та захисту здоров'я представлених нижче директив ЄС. У разі внесення неузгоджених із нами змін до машини ця заява втрачає свою чинність.
Виріб: Підмітальна машина
Тип: PF-E (MC 250)

Відповідні директиви ЄС
2006/42/EG (+2009/127/EG)
2014/30/ЄС
2000/14/EG

Застосовувані гармонізовані стандарти
EN 13019
CISPR 12

Застосовуваний метод оцінки відповідності
2000/14/EG: Додаток V

Рівень звукової потужності, дБ(A)
MC 250 Euro 6
Виміряний: 106
Гарантований: 108
99 *mit optionalem Anbausatz Schalldämmung (ab Werk)
MC 250 Stufe V
Виміряний: 105
Гарантований: 108
99 *mit optionalem Anbausatz Schalldämmung (ab Werk)
Особи, що нижче підписалися, діють за дорученням і за довіреністю керівництва.

H. Jenner
Chairman of the Board of Management

S. Reiser
Director Regulatory Affairs & Certification

Особа, відповідальна за ведення документації:
Ш. Райзер (S. Reiser)
Alfred Kärcher SE & Co. KG
Alfred-Kärcher-Str. 28 - 40
71364 Winnenden (Germany)
Тел.: +49 7195 14-0
Факс: +49 7195 14-2212
м. Вінненден, 01.01.2020

2.0.4 Гідравлічний клапан аварійного режиму

Аварійний режим необхідний для таких операцій:
- Піднімання/опускання контейнера для сміття, якщо гідравлічна система машини вийшла з ладу, наприклад, через несправність двигуна.

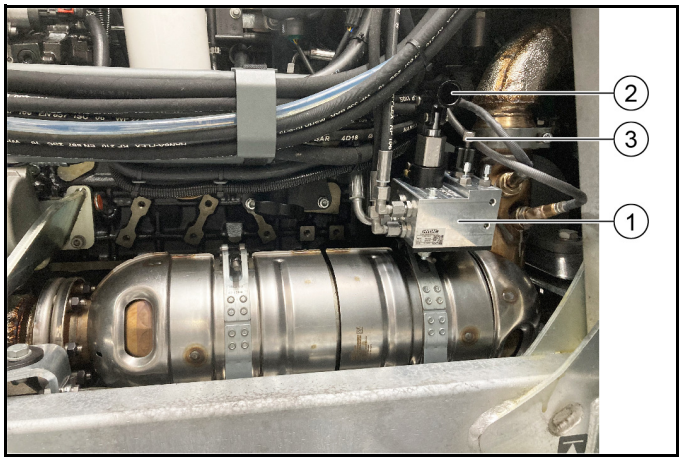

① Гідравлічний клапан аварійного режиму
② Ручний насос
③ Гвинт з накатаною головкою

1. За вимкненого двигуна: Повернути гвинт з накатаною головкою у відповідне положення, контейнер для сміття можна підняти або опустити.
2. Увімкнути ручний насос за допомогою ручної трубки, яка знаходиться в коробці під пасажирським сидінням.
3. Перед початком робіт у моторному відсіку зафіксувати піднятий контейнер для сміття червоними фіксувальними опорами (на підйомних циліндрах) зліва і справа.

2.1 Відкривання/закривання механізму блокування

Механізм блокування призначений для фіксації навісного обладнання (наприклад, системи підмітання, переднього підйомника). Він розташований ліворуч і праворуч в зоні перед переднім колесом і виглядає як жовтий важіль.

⚠ ***ОБЕРЕЖНО***
Небезпека нещасного випадку
Під час кожного встановлення начіпного обладнання слід перевіряти правильність налаштування механізму блокування.

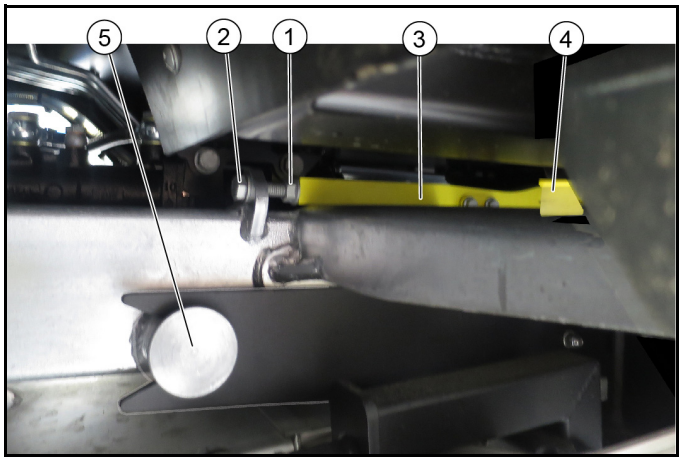

① Контргайка
② Гвинт
③ Блокувальний важіль, жовтий
④ Ручка
⑤ Точка кріплення на машині / начіпне обладнання

1. **Відкривання механізму блокування**
   a Послабити контргайку.

b Викрутити гвинт на лівому і правому блокувальних важелях прибл. на 1 см. Механізм блокування деблокований.
c Підняти блокувальний важіль за бічну ручку, потім пересунути його назад. Навісне обладнання можна зняти.

2. **Закривання механізму блокування**
   a Вставити кріпильну консоль навісного обладнання до упору.
   b Пересунути блокувальний важіль уперед.
   c Затягнути гвинт і перевірити фіксацію навісного обладнання.
   d Затягнути контргайку.

2.2 Начіпне обладнання підмітальної системи з 2 щітками (з заводу)

2.2.1 Вид пристрою з підмітальною системою з 2 щітками

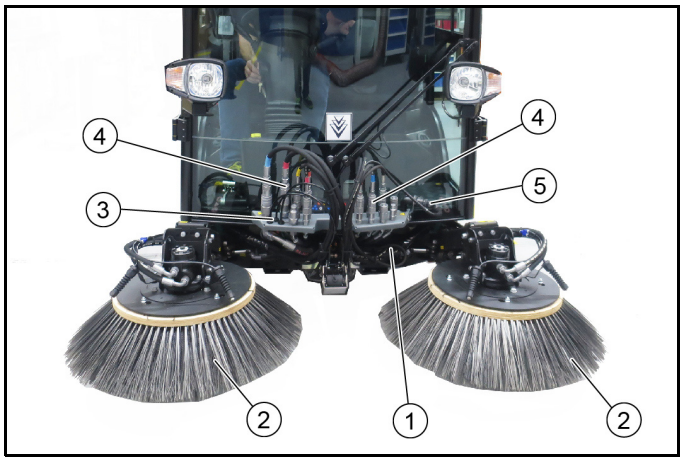

Рисунок: Встановлена підмітальна система

① Підмітальна система з 2 щітками з усмоктувальним патрубком
② Бічна щітка
③ Патрубок для підведення води
④ Гідравлічне підключення
⑤ Електроживлення навісного обладнання

2.2.2 Вимоги до демонтажу/встановлення

Для демонтажу/встановлення підмітальної системи потрібний замінний візок.

Вказівка

Додаткове приладдя, номер для замовлення 2.852-862.0

1 Установити машину на рівній поверхні.
2 Для демонтажу/встановлення на машину система щіток повинна лежати на замінному візку. Для демонтажу/встановлення використовувати вантажопідіймальний візок.
3 На дисплеї потрібна бути вибрана відповідна програма >Підмітання<.

2.2.3 Демонтаж начіпного обладнання «Підмітальна система з 2 щітками»

Демонтаж підмітальної системи описується з замінним візком (опція).

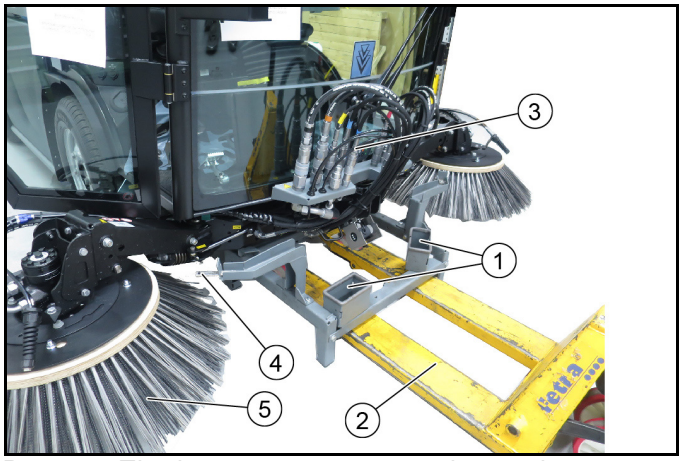

Рисунок: Підмітальна система з замінним візком

① Тримач для муфт гідравлічних шлангів на замінному візку
② Вантажопідіймальний візок
③ Муфти гідравлічних шлангів на машині
④ Тримач бічної щітки
⑤ Бічна щітка

1. Зупинити машину на рівній твердій поверхні та заблокувати від скочування.
2. Перемістити замінний візок за допомогою вантажопідіймального візка під машину в потрібне положення.
3. Поодинці установити бічні щітки у кріплення бічної щітки та опустити у правильне положення.
4. Скинути тиск у гідравлічній системі спереду. Див. главу «Скидання тиску в гідравлічній системі».
5. Зняти гідравлічні шланги, патрубки для підведення води та штекер електроживлення та покласти їх у тримачі на замінному візку.
6. Від'єднати всмоктувальний шланг від усмоктувального патрубка (хомут).
7. Відкрити механізми блокування (зліва і справа). Див. главу «Відкривання/закривання механізму блокування».
8. Викотити замінний візок з підмітальною системою з усмоктувальним патрубком.
9. Підняти і зафіксувати контейнер для сміття.

① Шплінт (фіксатор)
② Тримач із всмоктувальним шлангом
③ Патрубки для підведення води

10.Розфіксувати фіксатор на тримачі.
11.Від'єднати обидва патрубки для підведення води.
12.Витягнути тримач з установленим усмоктувальним шлангом у напрямку догори.
13.Зберігати підмітальну систему в безпечному та сухому місці.

2.2.4 Установлення начіпного обладнання «Підмітальна система з 2 щітками»

Установлення підмітальної системи описується з замінним візком (опція). На дисплеї потрібна бути вибрана відповідна програма >Підмітання<.

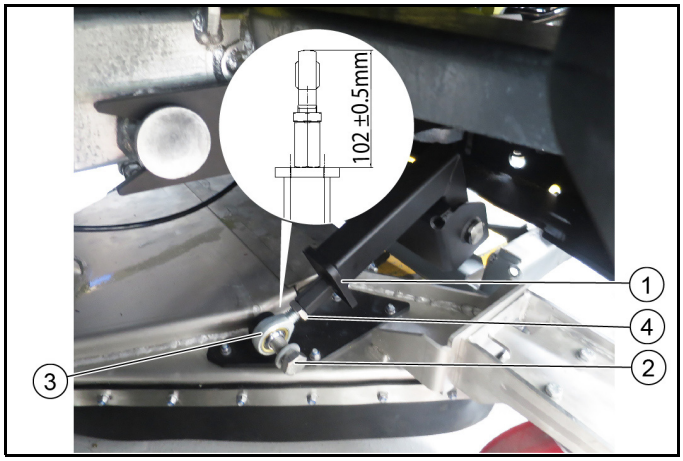

① З'єднання
② Гвинт
③ Відкидний болт
④ Контргайка

1. У разі першого встановлення прикріпити всмоктувальний патрубок до підмітальної системи, установивши і відрегулювавши (102 ± 0,5 мм) з'єднання для всмоктувального патрубка (зліва/справа).

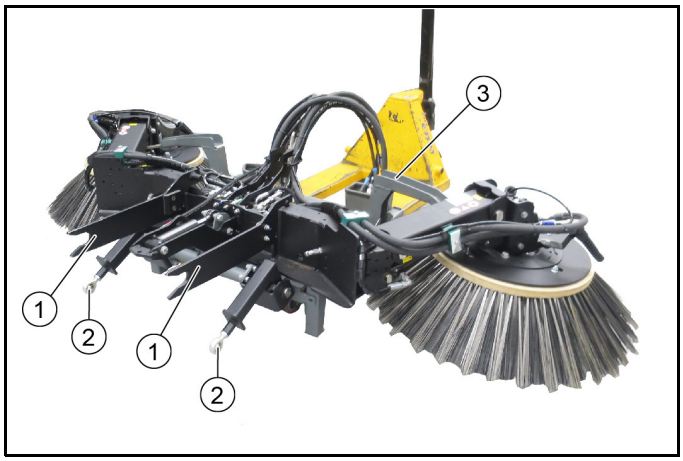

Рисунок: Підмітальна система з замінним візком (показана без усмоктувального патрубка)

① Кріпильна консоль
② З'єднання для всмоктувального патрубка на машині
③ Замінний візок

Установлення підмітальної системи на машині відбувається у зворотній послідовності демонтажу, саме тому процес установлення не показаний на рисунку.

2. Зупинити машину на рівній твердій поверхні та заблокувати від скочування.
3. Вибрати на дисплеї відповідну програму >Підмітання<.
4. Відкрити механізми блокування (зліва і справа). Див. главу «Відкривання/закривання механізму блокування».
5. За допомогою вантажопідіймального візка розташувати замінний візок з підмітальною системою і встановленим усмоктувальним патрубком на машині.

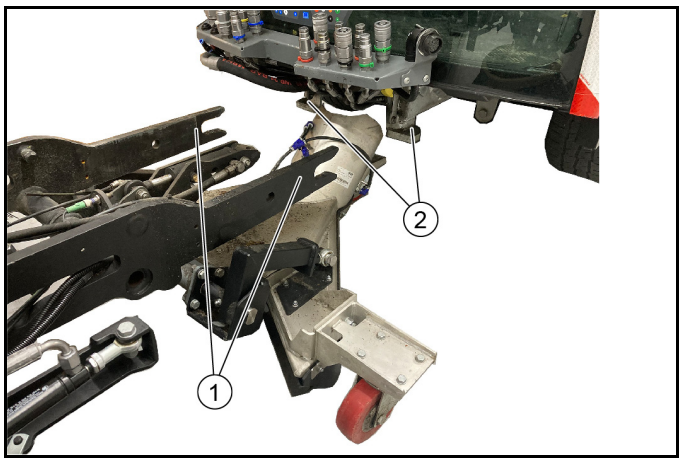

① Кріпильна консоль
② Кріплення на машині

6. Уставити кріпильні консолі (зліва/справа) у передбачуване кріплення на машині. Перед блокуванням перевірте правильність розташування.
7. Закрити механізм блокування (гвинт), фіксуючи таким чином начіпне обладнання.
8. Підняти і закріпити контейнер для сміття.
9. Провести обидва патрубки для підведення води вгору.
10.Провести тримач з установленим усмоктувальним шлангом вниз до всмоктувального патрубка і зафіксувати.
11.Приєднати всмоктувальний шланг до всмоктувального патрубка (хомут).
12.Скинути тиск у гідравлічній системі спереду. Див. главу «Скидання тиску в гідравлічній системі».

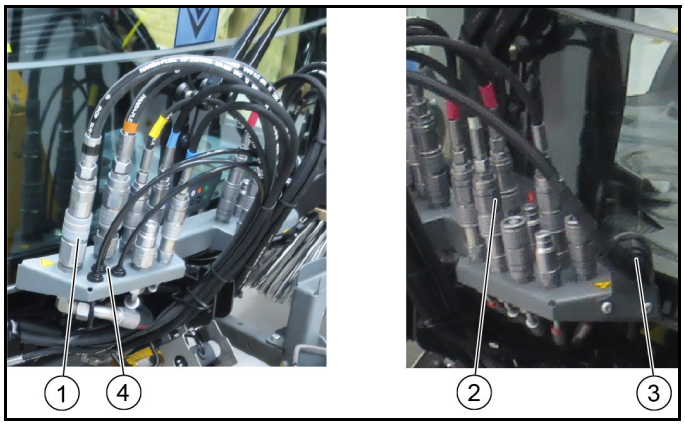

① Гідравлічні підключення справа
② Гідравлічні підключення зліва
③ Гніздо електроживлення
④ Патрубки для підведення води

13.Приєднати гідравлічні шланги, звернути увагу на кольорове маркування гідравлічних шлангів.
14.Приєднати (підключити) водяні шланги.
15.Вставити штекер електроживлення системи щіток у гніздо електроживлення.
16.Поодинці підняти й висунути бічні щітки.
17.Викотити замінний візок.

18.Повністю опустити контейнер для сміття.

2.2.5 Призначення елементів керування та індикації в підмітально-прибиральній машині з підмітальною системою з 2 щітками

Вказівка

Індикатори на вимикачах світяться, якщо вимикачі увімкнені.

① **Джойстик ліворуч**
Версія 1
– Джойстик уперед: опускання обох кронштейнів щіток й увімкнення підмітальних щіток
– Джойстик назад: піднімання обох кронштейнів щіток й вимикання підмітальних щіток
– Джойстик вліво/вправо: повертання лівого кронштейна щітки
Версія 2
– Джойстик уперед: опускання лівого кронштейна щітки й увімкнення підмітальної щітки
– Джойстик назад: піднімання лівого кронштейна щітки й вимикання підмітальної щітки
– Джойстик вліво/вправо: повертання лівого кронштейна щітки

② **Джойстик праворуч**
Версія 1
– Джойстик уперед: опускання обох кронштейнів щіток й увімкнення підмітальних щіток
– Джойстик назад: піднімання обох кронштейнів щіток й вимикання підмітальних щіток
– Джойстик вліво/вправо: повертання правого кронштейна щітки
Версія 2
– Джойстик уперед: опускання правого кронштейна щітки й увімкнення підмітальної щітки
– Джойстик назад: піднімання правого кронштейна щітки й вимикання підмітальної щітки
– Джойстик вліво/вправо: повертання правого кронштейна щітки

③ Піднімання/опускання всмоктувального патрубка

Вказівка

Утримувати кнопку натиснутою довше 2 секунд, всмоктувальний патрубок прийде в плаваюче положення

④ Увімкнення/вимкнення гідравлічної системи

⑤ Кнопка не використовується

⑥ Кнопка регулювання нахилу правої головки щітки (опція)

Вказівка

Потім нахил регулюється правим джойстиком

⑦ Увімкнення/вимкнення функції циркуляції води (оборотна вода)

Вказівка

Натиснути і утримувати довше 2 секунд, регулювання дозування оборотної води

⑧ Увімкнення/вимкнення всмоктувального вентилятора

⑨ Функція ECO
Вмикає всю робочу програму.
PTO (бічні щітки, всмоктувальний вентилятор), чиста вода, циркуляція води (оборотна вода)

⑩ Увімкнення/вимкнення водяного насоса чистої води

(A) Вибір числа обертів підмітальних щіток, ліворуч і праворуч одночасно

(B) Кнопка не використовується

(C) Число обертів двигуна
натиснути для налаштування значень

Вказівка

Від налаштованого числа обертів двигуна залежить потужність всмоктування.

- 1400 об/хв — для легкого сміття
- 1550 об/хв — для забруднень середнього ступеня
- 1700 об/хв — для сильних складних забруднень

(D) Не використовується

(E) Кнопка, зменшення тиску притискання лівої та правої бічних щіток

(F) Кнопка зберігання
натиснути для зберігання налаштованих значень або програм у пам'яті

(G) Поворотна ручка
натиснути для зберігання налаштованих значень у пам'яті

2.2.6 Роботи з технічного обслуговування системи з 2 щітками

1 Наявні точки змащення (мастильні ніпелі) марковані. Щодня змащувати звичайним універсальним мастилом.

2 Перевірити підмітальні щітки на намотані шнури і стрічки, за необхідності видалити.

3 Утримувати гідравлічні підключення в чистоті та щотижня перевіряти на герметичність.

4 Перевірити підмітальні щітки на зношення і пошкодження, за необхідності замінити.

2.2.7 Налаштування профілю підмітання

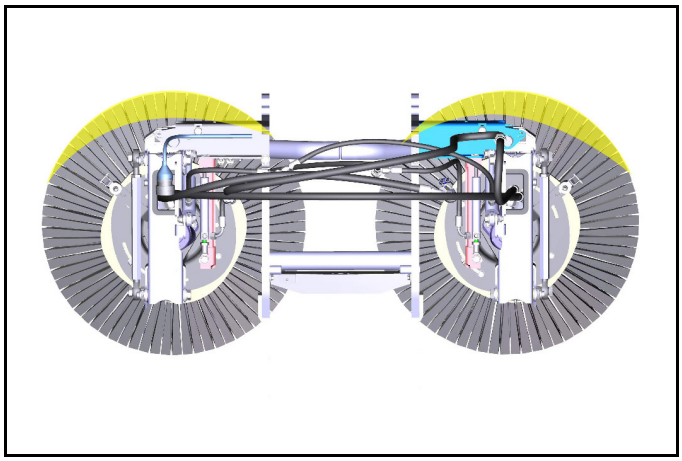

1. Налаштувати профіль підмітання, як показано на малюнку.
Зліва: 09:00 – 14:00 годин
Справа: 10:00 – 15:00 годин

Налаштування бічного нахилу

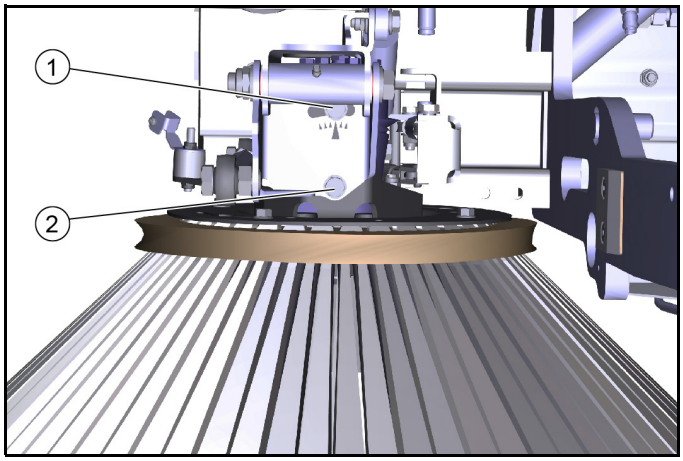

① Гвинт 1
② Гвинт 2

2. Послабити гвинти.
3. Налаштувати бічний нахил в точці обертання гвинта 1.
4. Затягнути гвинти.

Налаштування нахилу головки вперед

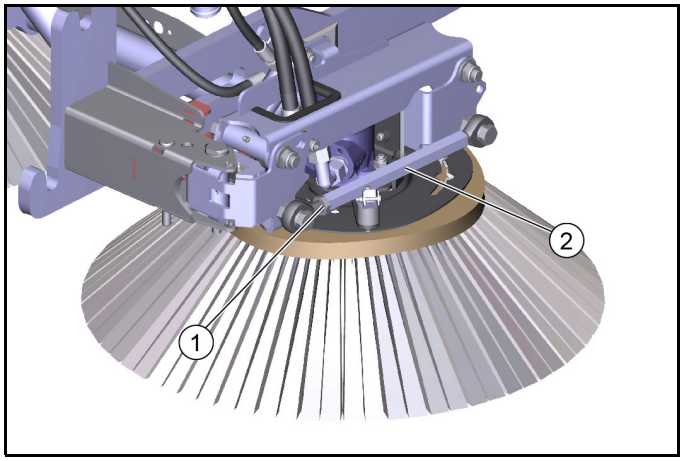

① Контргайка
② Шестигранник

5. Послабити контргайку.
6. Налаштувати нахил головки за допомогою шестигранника.
7. Затягти контргайку.

Налаштування тиску притискання щіток

8. Система щіток має гідравлічне зняття навантаження.

2.2.8 Зберігання

⚠ ***ПОПЕРЕДЖЕННЯ***

Небезпека травмування та пошкоджень

Враховувати вагу пристрою.

УВАГА

Небезпека пошкодження

Зберігати монтажний комплект на захищеному, рівному і сухому місці. Прослідкувати, щоб тиск в підмітальних щітках було скинуто.

1. Зберігати зняту з транспортного засобу підмітальну систему на замінному візку.
2. Під час встановлення на транспортний засіб переконатися, що тиск в підмітальних щітках скинуто.

2.3 Начіпне обладнання підмітальної системи з 3 щітками (з заводу)

2.3.1 Вид пристрою з підмітальною системою з 3 щітками

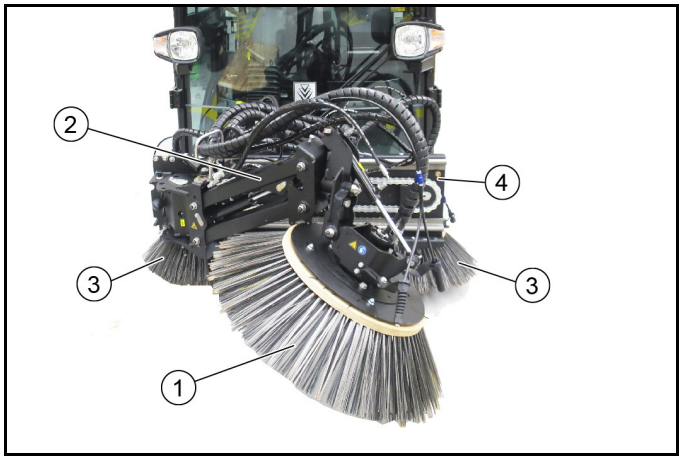

① Передня щітка
② Кронштейн передньої щітки
③ Бічна щітка (підмітальна система з 2 щітками)
④ Блок лінійних переміщень (полозки)

2.3.2 Вимоги до демонтажу/встановлення

Для демонтажу/встановлення підмітальної системи потрібний замінний візок.

Вказівка

Додаткове приладдя, номер для замовлення 2.852-862.0

1 Установити машину на рівній поверхні.
2 Для демонтажу/встановлення на машину система щіток повинна лежати на замінному візку. Для демонтажу/встановлення використовувати вантажопідіймальний візок.
3 На дисплеї потрібна бути вибрана відповідна програма >Підмітання<.

2.3.3 Демонтаж підмітальної системи з 3 щітками

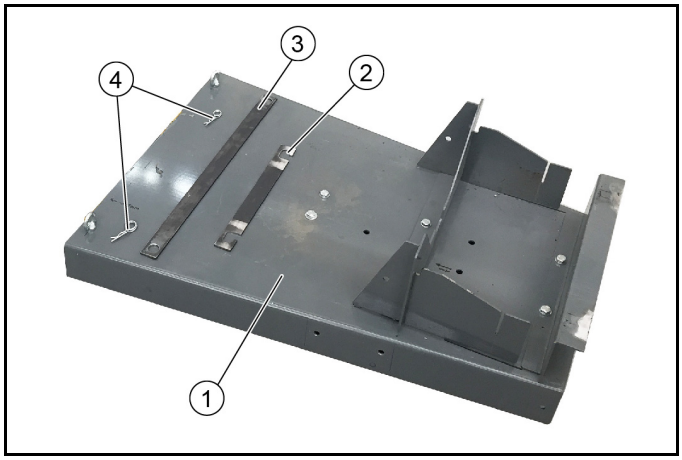

① Замінний візок 2.852-862.0
② Стопорна планка коротка
③ Стопорна планка довга
④ Запобіжний затискач (2 шт.)

1. Демонтувати підмітальну систему з 3 щітками за допомогою замінного візка (опція).
2. Зупинити машину на рівній твердій поверхні та заблокувати від скочування.

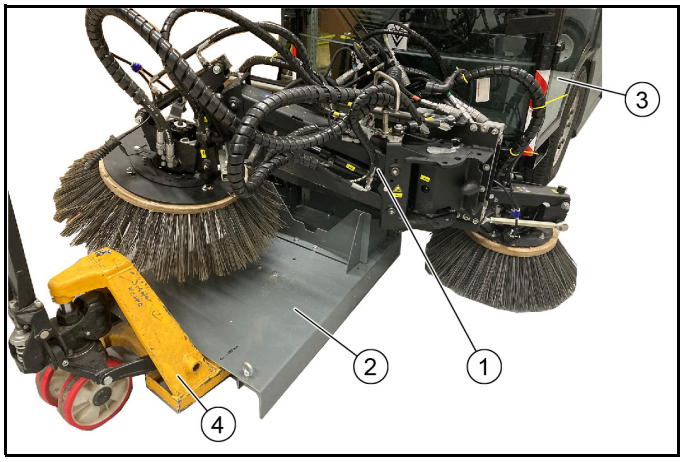

① Підмітальна система з 3 щітками
② Замінний візок
③ MC 250
④ Вантажопідіймальний візок

3. Перемістити замінний візок за допомогою вантажопідіймального візка під машину в потрібне положення.
4. Поодинці установити бічні щітки у кріплення бічної щітки та опустити у правильне положення.

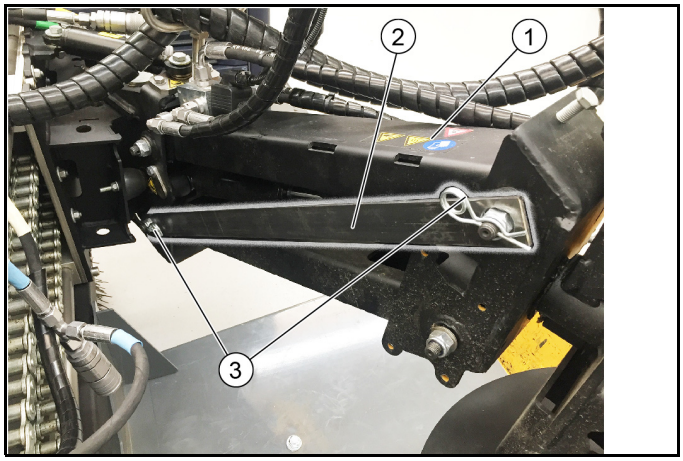

① Кронштейн передньої щітки
② Стопорна планка довга
③ Запобіжний затискач

5. Зафіксувати кронштейн передньої щітки за допомогою стопорної планки і запобіжного затискача.

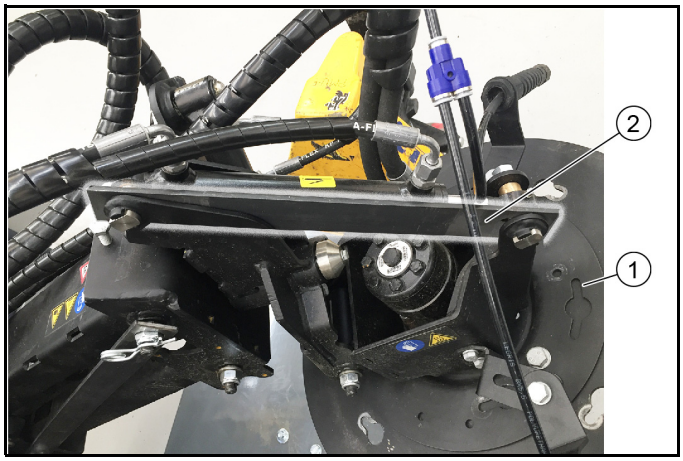

① Передня щітка
② Стопорна планка коротка

6. Зафіксувати передню щітку стопорною планкою.
7. Скинути тиск у гідравлічній системі спереду. Див. главу «Скидання тиску в гідравлічній системі».
8. Зняти гідравлічні шланги, патрубки для підведення води та штекер електроживлення та покласти їх у тримачі на замінному візку.
9. Від'єднати всмоктувальний шланг від усмоктувального патрубка (хомут).
10. Відкрити механізми блокування (зліва і справа). Див. главу «Відкривання/закривання механізму блокування».
11. Викотити підмітальну систему з 3 щітками.
12. Підняти і зафіксувати контейнер для сміття.

① Шплінт (фіксатор)
② Тримач із всмоктувальним шлангом
③ Підключення води

13. Розфіксувати фіксатор на тримачі.
14. Від'єднати обидва патрубки для підведення води.
15. Витягнути тримач з установленим усмоктувальним шлангом у напрямку догори.
16. Зберігати підмітальну систему в безпечному та сухому місці.

2.3.4 Установлення підмітальної системи з 3 щітками

1. Установлювати підмітальну систему за допомогою замінного візка (опція). На дисплеї машини потрібна бути вибрана відповідна програма >Підмітання<.

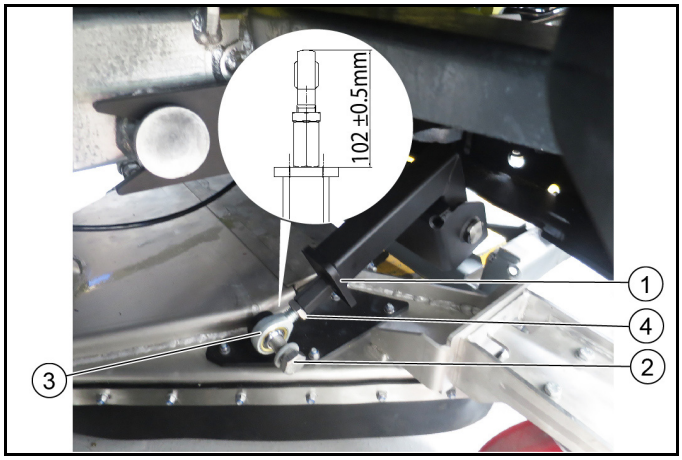

① З'єднання
② Гвинт
③ Відкидний болт
④ Контргайка

2. У разі першого встановлення прикріпити всмоктувальний патрубок до підмітальної системи, установивши і відрегулювавши (102 ± 0,5 мм)

з’єднання для всмоктувального патрубка (зліва/справа).

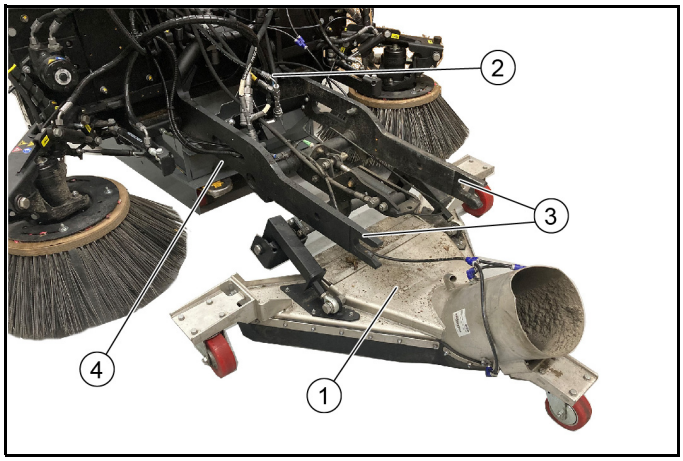

① Всмоктувальний патрубок
② Підмітальна система з 3 щітками
③ Кріпильна консоль
④ Замінний візок

3. Зупинити машину на рівній твердій поверхні та заблокувати від скочування.
4. Вибрати на дисплеї машини відповідну програму >Підмітання<.
5. Відкрити механізми блокування (зліва і справа). Див. главу «Відкривання/закривання механізму блокування».
6. За допомогою вантажопідіймального візка розташувати замінний візок з підмітальною системою і встановленим усмоктувальним патрубком на машині.

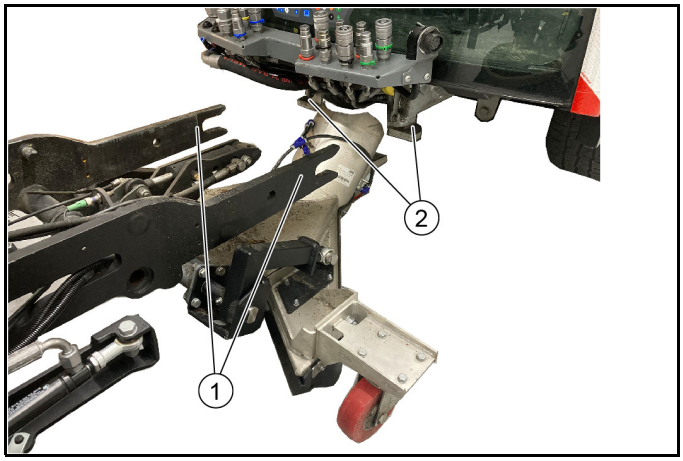

① Кріпильна консоль
② Кріплення на машині

7. Уставити кріпильні консолі (зліва/справа) у передбачуване кріплення на машині. Перед блокуванням перевірте правильність розташування.
8. Закрити механізм блокування (гвинт), фіксуючи таким чином начіпне обладнання.
9. Підняти і закріпити контейнер для сміття.
10. Провести обидва патрубки для підведення води вгору.
11. Провести тримач з установленим усмоктувальним шлангом вниз до всмоктувального патрубка і зафіксувати.
12. Приєднати всмоктувальний шланг до всмоктувального патрубка (хомут).
13. Скинути тиск у гідравлічній системі спереду. Див. главу «Скидання тиску в гідравлічній системі».

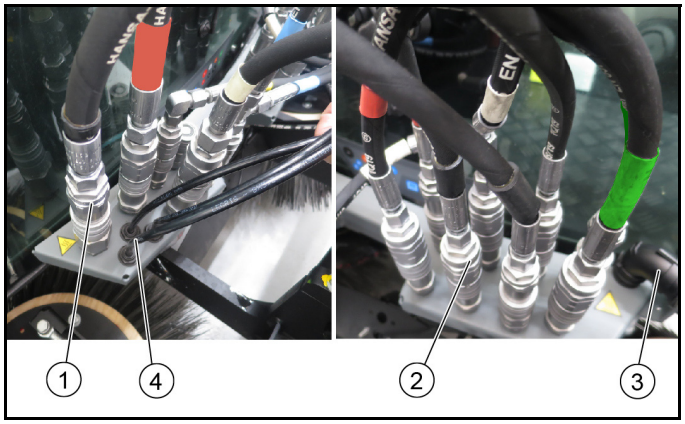

① Гідравлічні підключення справа
② Гідравлічні підключення зліва
③ Гніздо електроживлення
④ Підключення води

14. Приєднати гідравлічні шланги, звернути увагу на кольорове маркування гідравлічних шлангів.
15. Приєднати (підключити) водяні шланги.
16. Вставити штекер електроживлення системи щіток у гніздо електроживлення.
17. Зняти обидві запобіжні планки з кронштейна передньої щітки та з передньої щітки.
18. Поодинці підняти й висунути бічні щітки.
19. Викотити замінний візок.
20. Повністю опустити контейнер для сміття.

2.3.5 Призначення елементів керування та індикації в підмітально-прибиральній машині з підмітальною системою з 3 щітками

Вказівка

Індикатори на вимикачах світяться, якщо вимикачі увімкнені.

① Джойстик ліворуч, для керування 3-ою щіткою (передня щітка)
– Джойстик уперед: 3-я щітка опускається і вмикається

Вказівка

У разі сильних забруднень підвищити тиск притискання

– Джойстик назад: 3-я щітка піднімається і вимикається

– Джойстик вліво/вправо: 3-я щітка пересувається вліво/вправо

② Джойстик праворуч, для керування підмітальними щітками
– Джойстик уперед: кронштейни щіток разом опускаються і підмітальні щітки вмикаються
– Джойстик назад: кронштейни щіток разом піднімаються і підмітальні щітки вимикаються
– Джойстик вліво/вправо: кронштейни щіток разом повертаються

③ Піднімання/опускання всмоктувального патрубка

Вказівка

Утримувати кнопку натиснутою довше 2 секунд, всмоктувальний патрубок прийде в плаваюче положення

④ Увімкнення/вимкнення гідравлічної системи

⑤ Зміна напрямку обертання 3-ої щітки

⑥ Якщо активно: регулювання нахилу 3-ої щітки джойстиком праворуч

⑦ Увімкнення/вимкнення функції циркуляції води (оборотна вода)

Вказівка

Натиснути і утримувати довше 2 секунд, регулювання дозування оборотної води

⑧ Увімкнення/вимкнення всмоктувального вентилятора

⑨ Функція ECO

⑩ Увімкнення/вимкнення водяного насоса

(A) Вибір числа обертів 3-ої щітки (передня щітка)

(B) Вибір числа обертів підмітальних щіток

(C) Число обертів двигуна
натиснути для налаштування значень

Вказівка

Від налаштованого числа обертів двигуна залежить потужність всмоктування.

- 1400 об/хв — для легкого сміття
- 1550 об/хв — для забруднень середнього ступеня
- 1700 об/хв — для сильних складних забруднень
- 2000 об/хв — для сильних складних забруднень (щітки для видалення бур'янів)

(D) Зняття навантаження з підмітальних щіток

(E) Зняття навантаження з 3-ої щітки (передня щітка)

(F) Кнопка зберігання
натиснути для зберігання налаштованих значень або програм у пам'яті

(G) Поворотна ручка
натиснути для зберігання налаштованих значень у пам'яті

2.3.6 Використання як щітки для видалення бур'янів

У разі використання як щітки для видалення бур'янів передню щітку необхідно зафіксувати в потрібному положенні.
Можливі три положення.

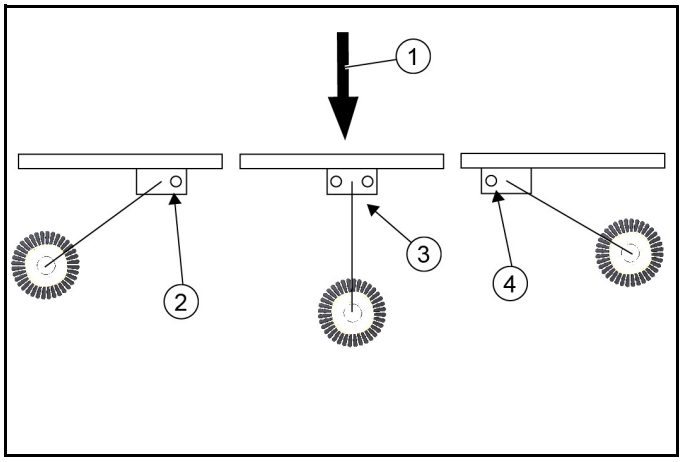

① Напрямок руху

② Положення справа

③ Положення спереду

④ Положення зліва

1. Зафіксувати необхідне робоче положення болтом і пружинним штекером. Див. главу *2.3.7 Транспортувальне кріплення*.
2. Під час роботи в положенні зліва натиснути кнопку зміни напрямку обертання.

2.3.7 Транспортувальне кріплення

Для руху дорогами загального користування (транспортування) необхідно зафіксувати передню щітку.

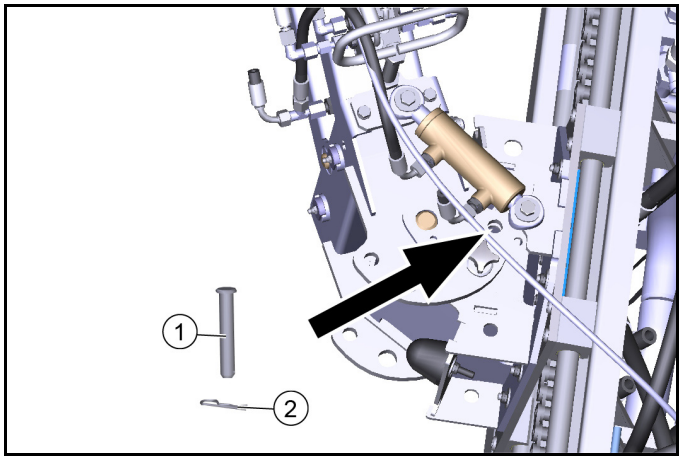

① Болт

② Пружинний штекер

1. Перемістити полозки передньої щітки повністю вліво.
2. Зафіксувати передню щітку у відповідному положенні болтом і пружинним штекером.

2.3.8 Роботи з догляду

Додаткова інформація міститься в інструкції по експлуатації транспортного засобу.

Технічне обслуговування та догляд за підмітальною машиною

1 Перевіряти передню і підмітальні щітки на намотані шнури і стрічки, за необхідності видалити.

2 Утримувати гідравлічні підключення в чистоті та щотижня перевіряти на герметичність.

3 Перевіряти передню і підмітальні щітки на зношення і пошкодження, за необхідності замінити.

Технічне обслуговування та догляд за підшипниками/блоком лінійних переміщень

⚠ ***ОБЕРЕЖНО***

Порушення функціонування або небезпека пошкодження

Підшипникові вузли є самосмажувальними сухими підшипниками, і їх не можна змащувати ніякими мастильними матеріалами.

Очисники гальм, мастила або інші засоби для чищення можуть роз'їдати плівку підшипника і пошкодити її. Перевірити плівку підшипника на зношення і пошкодження, за необхідності замінити.

1 Наявні точки змащення (мастильні ніпелі) марковані. Щодня змащувати звичайним універсальним мастилом.
2 Очищати весь блок лінійних переміщень тільки водою або лугом. Можливе очищення за допомогою миючого апарату високого тиску.

Технічне обслуговування та догляд за ланцюгом

УВАГА

Вказівки щодо змащення ланцюга

Під час змащення ланцюга не допускати попадання мастила на напрямні блоку лінійних переміщень. Якщо це сталося через необережність, їх необхідно очистити від мастила перед введенням в експлуатацію.

Ніколи не використовувати вилуговування або кислоти для очищення ланцюга.

1 Перевіряти ланцюг принаймні раз на місяць. Перевірка включає в себе очищення, натягування ланцюгового приводу та змащування.
2 Ланцюги можна чистити ганчірками або щітками. Стійкі забруднення можна видалити гасом або бензином для промивки. Наносити новий відповідний захист від корозії відразу після використання жиророзчинного середовища.
3 Натягування ланцюгового приводу дозволяється виконувати лише сервісній службі Kärcher.
4 Регулярне змащування продовжує термін служби. Змастити ланцюг мастилом VP8 FoodPlus Spay фірми IWIS.
Зверніть увагу, що мастило повинно потрапити в шарнір ланцюга. Це означає, що, з одного боку, мастило повинно потрапляти між невеликим роликом і втулкою, а з іншого - між внутрішньою і зовнішньою пластинами до болтів і втулки
5 Під час виявленні нестачі мастила, що виявляється підвищеним рівнем шуму, жорсткими шарнірами або появою фретінговой корозії в шарнірах, ми рекомендуємо наступну процедуру.
Очистити ланцюг маслом з дуже низькою в'язкістю. Це змиває фретінговую корозію, старе мастило та інші забруднення з шарнірів. Після очищення ланцюга змастити його відповідним мастилом, як описано вище.

2.3.9 Налаштування профілю підмітання

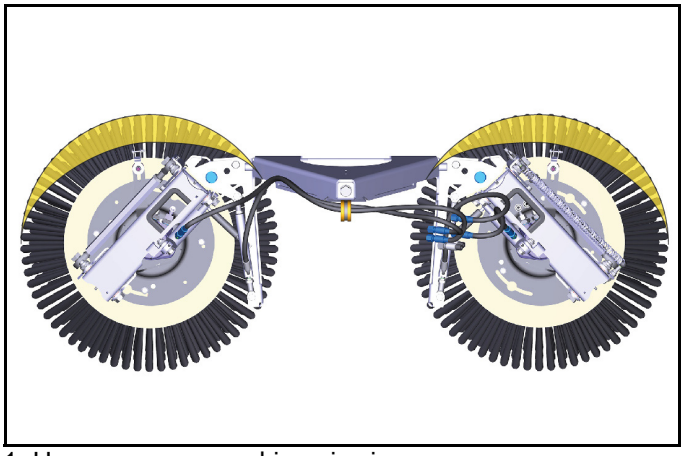

1. Налаштувати профіль підмітання, як показано на малюнку.
   Зліва: 09:00 – 14:00 годин
   Справа: 10:00 – 15:00 годин

Налаштування бічного нахилу

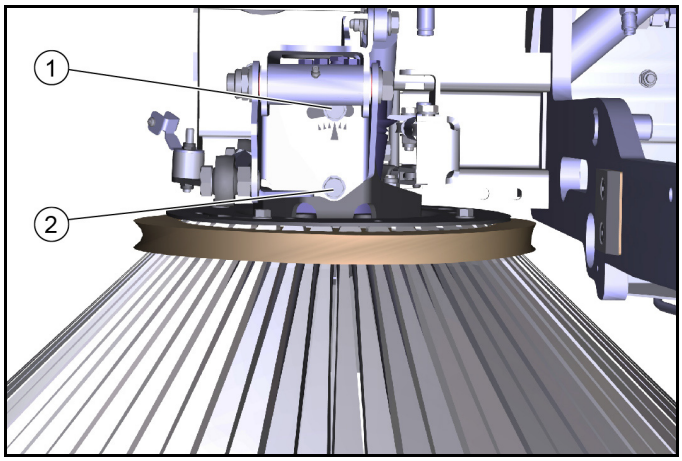

① Гвинт 1
② Гвинт 2

2. Послабити гвинти.
3. Налаштувати бічний нахил в точці обертання гвинта 1.
4. Затягнути гвинти.

Налаштування нахилу головки вперед

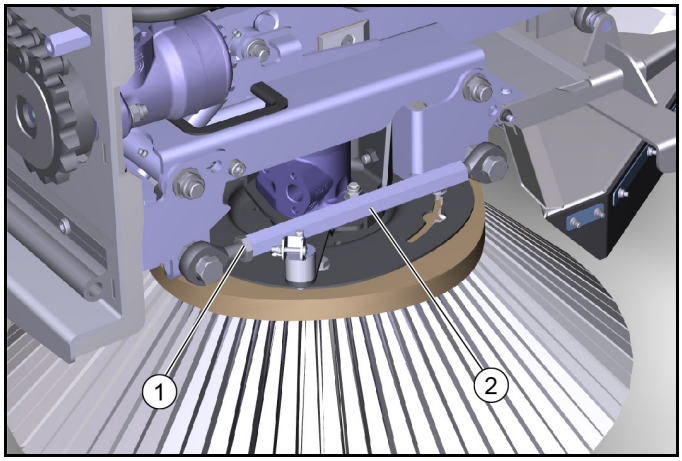

① Контргайка
② Шестигранник

5. Послабити контргайку.
6. Налаштувати нахил головки за допомогою шестигранника.
7. Затягти контргайку.

Налаштування тиску притискання щіток

8. Система щіток має гідравлічне регулювання тиску притискання щіток.

2.3.10 Зберігання

⚠ ***ПОПЕРЕДЖЕННЯ***

Небезпека травмування та пошкоджень

Враховувати вагу пристрою.

УВАГА

Небезпека пошкодження

Зберігати монтажний комплект на захищеному, рівному і сухому місці. Прослідкувати, щоб тиск в підмітальних щітках було скинуто.

1. Зберігати зняту з транспортного засобу підмітальну систему на замінному візку.
2. Під час встановлення на транспортний засіб переконатися, що тиск в підмітальних щітках скинуто.

2.4 Режим підмітання

2.4.1 Символи на дисплеї у режимі підмітання

На дисплеї в режимі підмітання додатково можуть відображатися такі символи та попереджувальні індикатори.

	Усмоктувальний патрубок внизу (опущений)
	Камера всмоктувального патрубка активована
	Рівень оборотної води низький
	Неможливо задіяти контейнер для сміття/ платформу
	Контейнер для сміття піднятий
	Функція перетинання доріг активна

	Попередження, рівень оборотної води занадто низький – не вмикати функцію циркуляції води (оборотна вода)
	Попередження, контейнер для сміття піднятий
	Попередження, кришка контейнера для сміття відкрита

2.4.2 Функція перетинання доріг

Машина має функцію перетинання доріг. Завдяки ній одним натисканням кнопки можна підняти систему щіток і всмоктувальний патрубок, вимкнути обертання щіток та подачу води. А потім все знову активується.

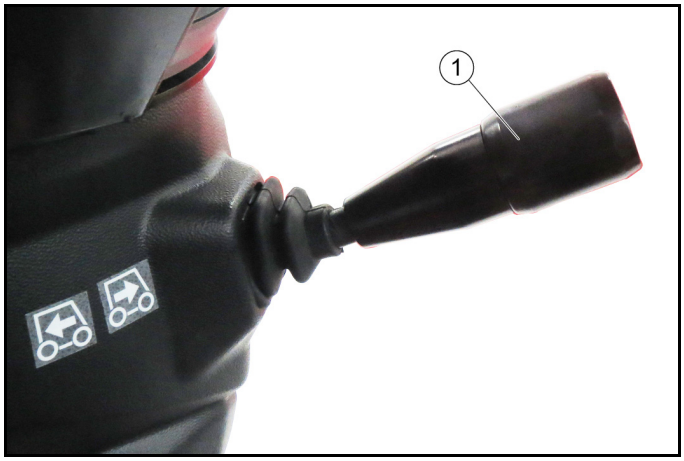

① Перемикач вибору напрямку руху

1. Натиснути перемикач вибору напряму руху в осьовому напрямку.
   a Функція перетинання доріг активується, і на дисплеї загоряється індикатор.
2. Ще раз натиснути перемикач напрямку руху.
   a Функція перетинання доріг деактивується, індикатор на дисплеї згасає.
   b Щітки знову обертаються, всмоктувальний патрубок опускається і подача води відновлюється.
   c Прибирання продовжується із встановленими раніше значеннями.

2.4.3 Монтажний комплект «Звукоізоляція» (заводська опція)

Якщо монтажний комплект «Звукоізоляція» встановлений на заводі, то ззаду на контейнері для сміття розташована додаткова наклейка 99 дБ (A).

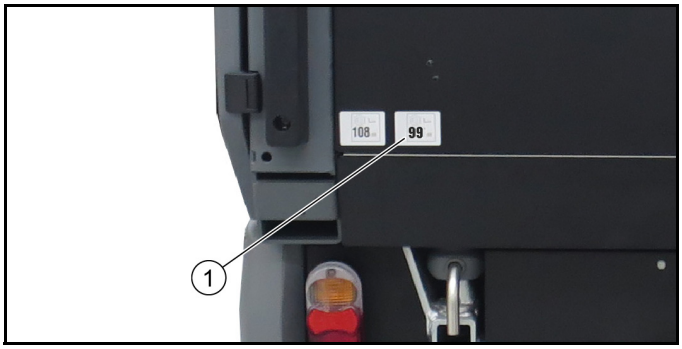

① Наклейка 99 дБ (A)

1. Звукоізоляція до 99 дБ (A) досягається, коли число обертів двигуна встановлено на 1400 об/хв.

2.4.4 Заповнення бака для чистої води / бака для оборотної води

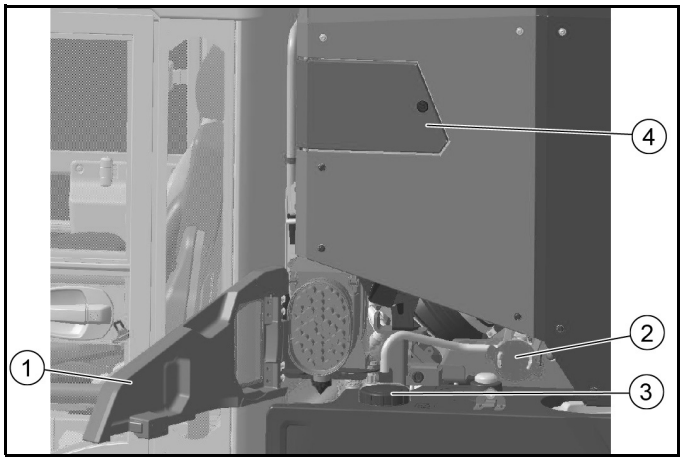

① Бічна обшивка зліва
② Заливна горловина з кришкою
③ Кришка бака для чистої води
④ Клапан ручного всмоктувального шланга / захист від переливання

Вказівка

Відкритий клапан ручного всмоктувального шланга служить захистом від переливання під час наповнення

1. Повернути ліву бічну обшивку назовні.
2. Зняти кришку з заливної горловини та розташувати відповідний шланг подачі води.
3. Відкрутити кришку бака для чистої води.
4. Відкрити клапан ручного всмоктувального шланга.

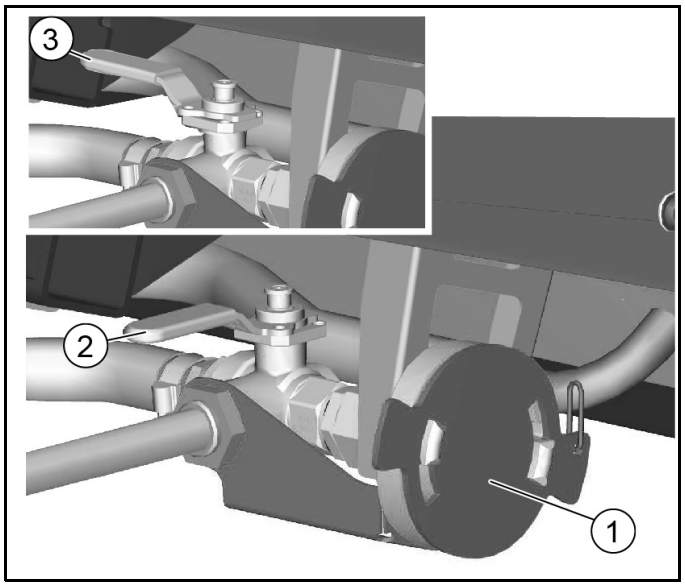

① Заливна горловина з кришкою
② Положення перемикального клапана для заповнення бака для оборотної води
③ Положення перемикального клапана для заповнення бака для чистої води

5. Відповідно вибрати положення перемикального клапана. Заповнити бак для чистої води або бак для оборотної води.
   a Максимальний об'єм заповнення бака для чистої води: 190 л
   b Максимальний об'єм заповнення бака для оборотної води: 445 л
6. Після заповнення знову встановити кришку.

2.4.5 Робота з розпиленням води

- **Робота з чистою водою**

Кнопки дозування води для розпилення розташовані поруч з кермом.

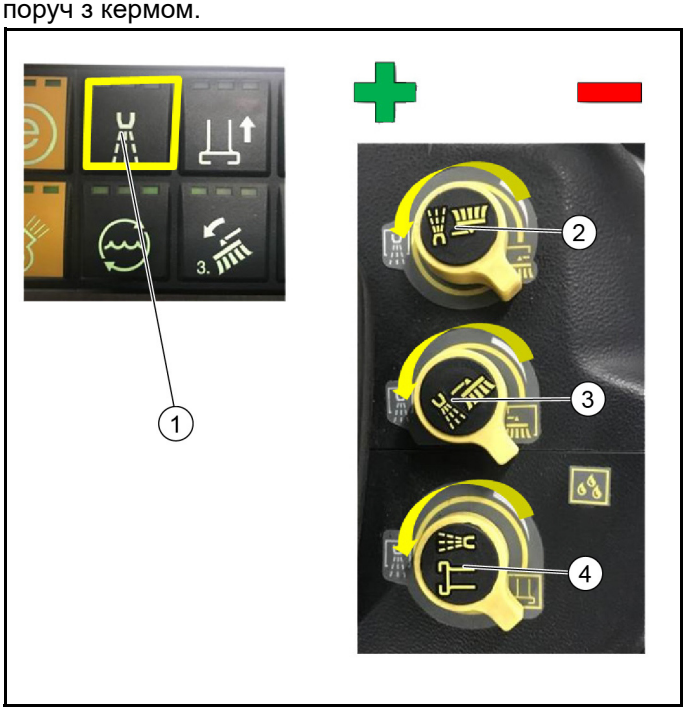

① Вимикач насоса чистої води
② Кнопка дозування води для розпилення для лівої бічної щітки
③ Кнопка дозування води для розпилення для правої бічної щітки
④ Кнопка дозування води для розпилення для всмоктувального патрубка

(1)Увімкнути насос чистої води вимикачем на консолі керування на підлокітнику.

(2)Для дозування води певної кількості повертати відповідні кнопки дозування.

Збільшення кількості води: повертати проти годинникової стрілки.

Зменшення кількості води: повертати за годинниковою стрілкою.

- **Робота з оборотною водою**

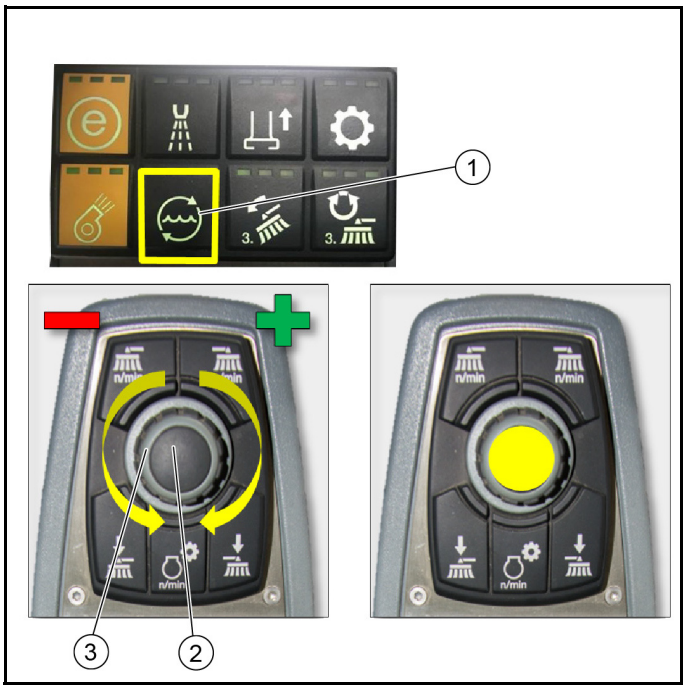

① Вимикач насоса оборотної води

② Кнопка зберігання
③ Поворотна ручка

(1)Увімкнути насос оборотної води вимикачем на консолі керування на підлокітнику. Натискати протягом не менше 2 секунд.

(2)За допомогою поворотної ручки на консолі керування встановити необхідну кількість води відповідно до сміття (див. схему нижче).

Вказівка: кількість води завжди повинна бути адаптована до рівня забруднення. Надмірна кількість води призводить до виходу води у відпрацьованому повітрі машини і може погіршити середовище машини

(3)Підтвердити, натиснувши кнопку збереження.

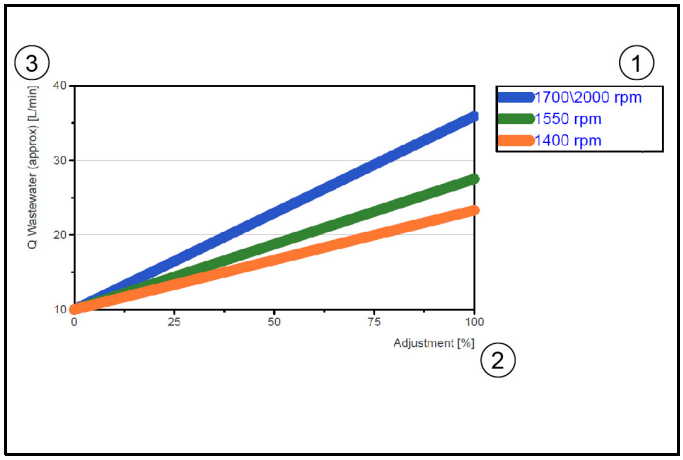

① Налаштоване число обертів двигуна машини
② Вихід у %
– вихід у % відображається на дисплеї як смужка.
③ Вихід в л/хв

2.4.6 Система циркуляції води / режим повторного використання

У режимі потворного використання залита вода циркулює в баку для брудної води / контейнері для сміття.
При цьому вона подається до всмоктувального патрубка за допомогою лопатевого насоса.
Ця оборотна вода негайно всмоктується у всмоктувальному патрубку, очищається бічними фільтрами і через клапан повертається в бак для брудної води / контейнер для сміття.

Вказівка
Система має датчик нестачі, який вказує на те, що запас оборотної води занадто низький. У разі досягнення граничного значення насос вимикається (світлодіод на центральній консолі згасає).
У цьому випадку чиста вода може бути знову введена в контур через водяні сопла у всмоктувальному патрубку.

2.4.7 Підмітання

Керування і функції органів керування на консолі описані у главах «Підмітальна система з 2 щітками» і «Підмітальна система з 3 щітками».

2.4.8 Педаль тиску притискання щіток

① Педаль тиску притискання щіток

Короткочасне натискання педалі: повний тиск притискання щіток і збільшення частоти обертання для сильних забруднень.
Утримування педалі: всмоктувальний патрубок під час заднього ходу залишається внизу, що дозволяє збирати сміття також під час заднього ходу.

2.4.9 Перевірка рівня заповнення контейнера для сміття

Час від часу перевіряти рівень заповнення контейнера для сміття.

- У разі звичайного сміття спорожняти контейнер для сміття, коли він майже заповнений, але не пізніше, коли потужність всмоктування зменшиться, а бруд залишатиметься.
- У разі важкого сміття на дисплеї може загорятися індикатор, який вказує на те, що контейнер для сміття заповнений (вимірювання ваги), навіть якщо контейнер для сміття не заповнений.

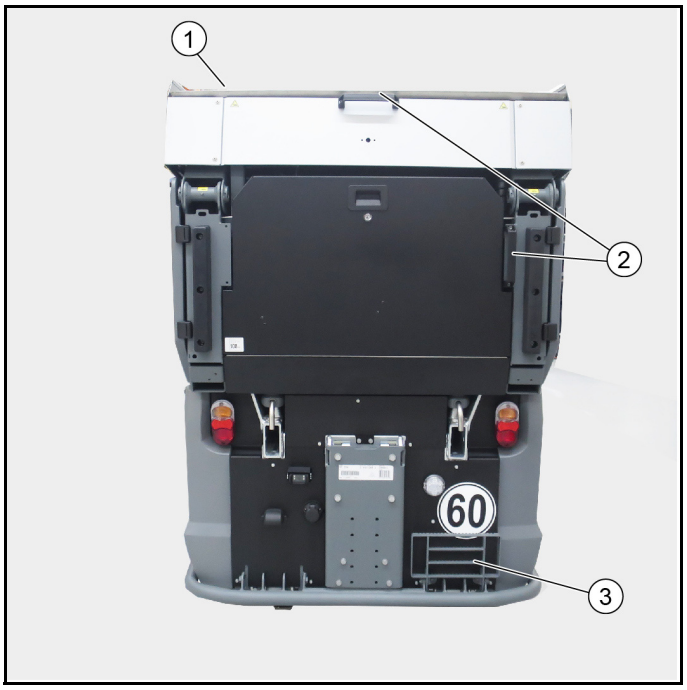

① Кришка контейнера для сміття
② Ручки
③ Підніжок, складаний

1. Піднімати контейнер для сміття, доки кришка контейнера не відкриється.

2. Для перевірки рівня заповнення використовувати підніжок і ручки.

2.5 Догляд та технічне обслуговування

2.5.1 Очищення всмоктувального патрубка і всмоктувальної системи

Щодня промивати всмоктувальну систему водою після закінчення роботи.

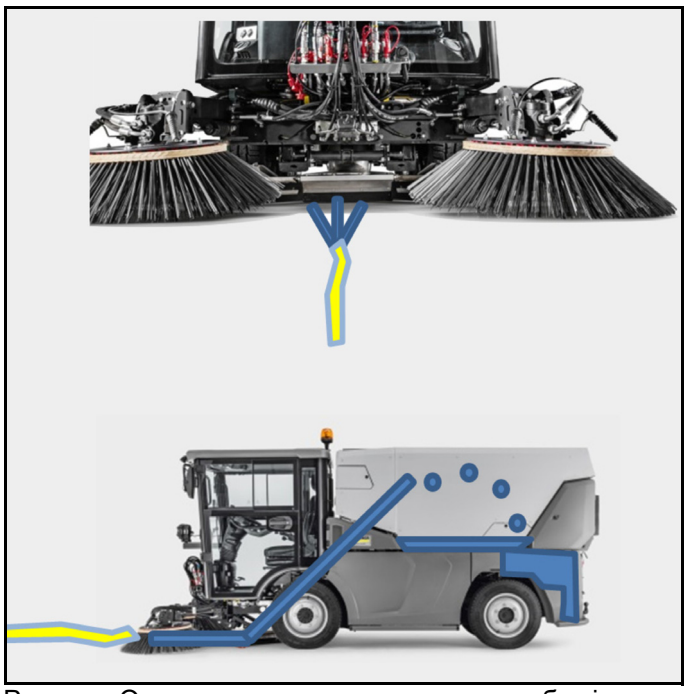

Рисунок: Очищення всмоктувального патрубка і всмоктувальної системи

1. Припаркувати машину.
2. Увімкнути робочу гідравлічну систему.
3. Увімкніть режим ECO.
4. Вибрати число обертів двигуна 1550 об/хв.
5. Підняти бічні щітки.
6. Направляти струмінь води в зону всмоктувального патрубка протягом прибл. 3 хвилин. Всмоктувальний патрубок і всмоктувальна система промиваються й очищаються.
7. Брудна вода збирається в контейнері для сміття. Якщо потрібно, злити брудну воду. Див. главу «Зливання брудної/оборотної води».

2.5.2 Зливання брудної/оборотної води

Зливати брудну або оборотну воду слід лише у відповідній зоні.

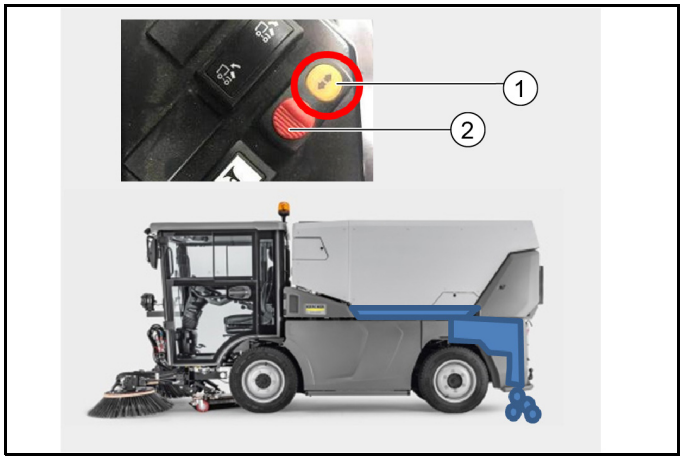

① Вимикач зливання оборотної води
② Фіксатор

1. Припаркувати машину у місці, придатному для спорожнення.
2. Увімкнути машину.
3. Використовувати вимикач «Зливання оборотної води». Для цього натиснути фіксатор і вимикач. Відкривається клапан оборотної води.
   a Вимикач розташований на бічній консолі.
4. Злити брудну або оборотну воду.
   a Протягом тривалого періоду невикористання залишати клапан оборотної води відкритим.
5. Натиснути фіксатор, щоб уникнути ненавмисного спрацьовування вимикача (під час посадки/висадки).

2.5.3 Очищення системи повторного використання

Щодня очищати систему повторного використання водою після закінчення роботи.

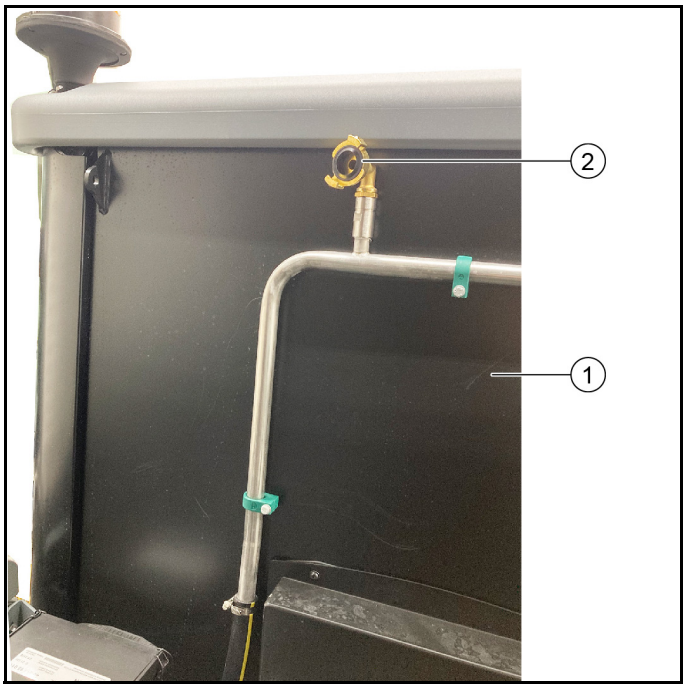

① Кабіна водія
② Патрубок для підведення води (GEKA)

1. Знайти відповідне місце для паркування та припаркувати машину.
2. Вимкнути підмітальну систему.
3. Відкрити бак для оборотної води та злити воду з бака.
4. Підняти контейнер для сміття для кращого доступу.
5. Приєднати водяний шланг до патрубка для підведення води та підключити до будинкового водопроводу.
6. Відкрити водопровідний кран.
   a Система промивається паралельно в обох напрямках.
   b Рекомендований час промивання – 5-10 хвилин.
   c Як тільки з усмоктувального патрубка і бака для оборотної води на випускному отворі виходить чиста вода, очищення системи можна закінчити.
7. Вказівка: щоб уникнути несправностей, патрубок для підведення води (GEKA) не повинен перекриватися.

2.5.4 Очищення нагнітача

Якщо встановлений монтажний комплект «Очищення нагнітача» (2.852-587.0), його можна використовувати для очищення.

① Підключення монтажного комплекту «Очищення нагнітача»

(1)На підключенні для очищення нагнітача зняти заглушку C-муфти.

(2)Приєднати водяний шланг та підключити його до будинкового водопроводу. Для цього потрібен адаптер від GEKA до C-муфти (не входить в комплект поставки).

(3)Попередньо вибрати число обертів двигуна 1400 об/хв.

(4)Увімкнути PTO і нагнітач (в ідеалі за закритого контейнера для сміття).

(5)Відкрити подачу води.

(6)Експлуатувати нагнітач до досягнення бажаного результату (прибл. 3-5 хвилин).

(7)Установити заглушку на місце.

2.5.5 Очищення контейнера для сміття

Очищати контейнер для сміття лише після очищення всмоктувального патрубка і всмоктувальної системи. Див. главу «Очищення всмоктувального патрубка і всмоктувальної системи».

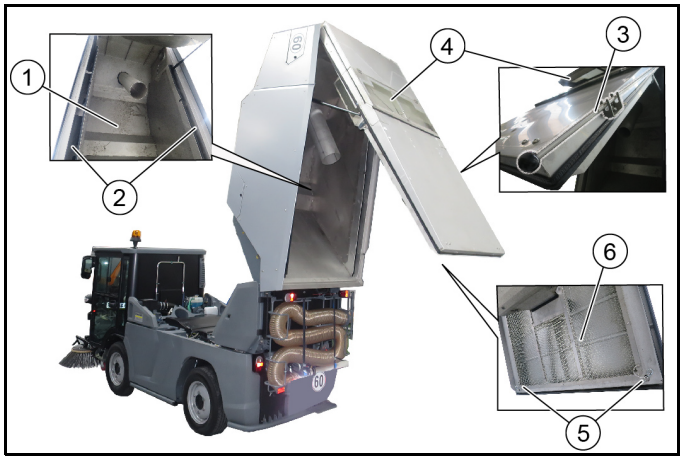

① Контейнер для сміття всередині
② Бічні канали
③ Штанга зафіксована
④ Заслінка нагнітача
⑤ Запобіжний затискач
⑥ Витяжна решітка

1. Припаркувати машину.
2. Підняти контейнер для сміття в положення спорожнення.
3. Промити внутрішню частину контейнера для сміття та бічні канали водою.
4. Якщо потрібно, промити витяжну решітку водою, витягнувши затискачі зліва і справа і відкинувши витяжну решітку вниз.
5. Промити зовні заслінку нагнітача водою, відкривши спочатку заслінку нагнітача штангою (штанга фіксується).

2.5.6 Очищення машини

Машину з контейнером для сміття можна мити за допомогою миючого апарату високого тиску.

- Важливі ділянки, як-от підшипники, шини тощо, очищати зі зниженим тиском і без роторного сопла.
- Не очищати місця з електричними компонентами миючим апаратом високого тиску.

Рисунок: Очищення машини

2.6 Передній підйомник

- Передній підйомник 2.852-755.0

2.6.1 Використання за призначенням

У цій главі описується встановлення і демонтаж переднього підйомника на MC 250.
На передньому підйомнику можна встановлювати різне начіпне обладнання з кріпленням у трьох точках. Монтажний комплект дозволяється використовувати лише за призначенням.

2.6.2 Встановлення переднього підйомника

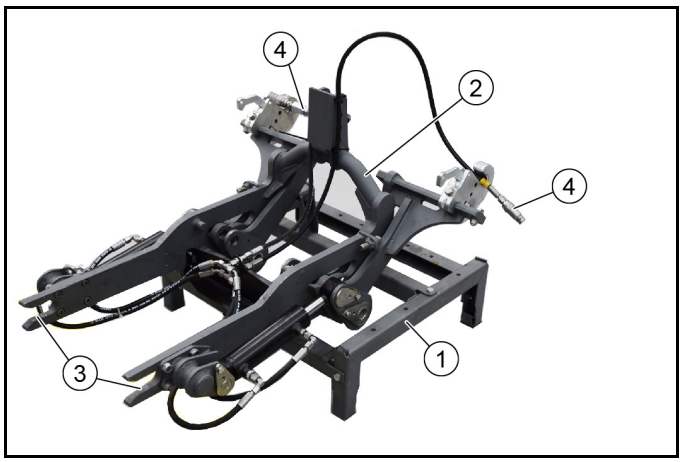

① Замінний візок 2.852-067.0
② Передній підйомник
③ Кріплення переднього підйомника
④ Муфти гідравлічного шланга (2 шт.)

1. Для встановлення на машину рекомендуємо використовувати замінний візок 2.852-067.0.
2. Під час першого встановлення розташувати передній підйомник (приблизно 110 кг) на замінному візку за допомогою крана або подібного обладнання.

3. Зупинити машину на рівній твердій поверхні та заблокувати від скочування.
4. Відкрити механізм блокування, див. розділ «Відкривання/закривання механізму блокування».

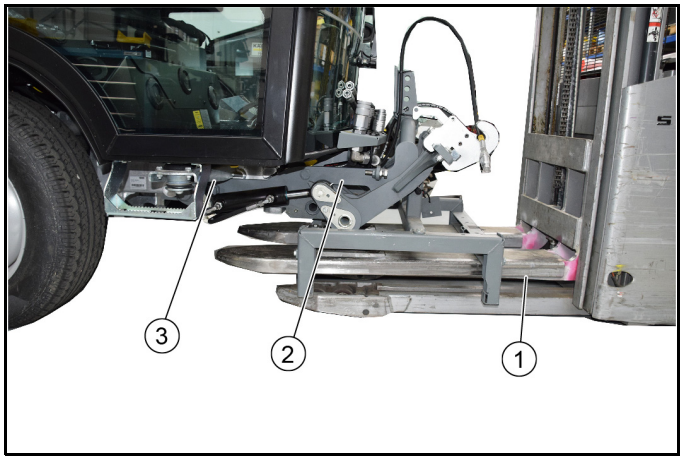

① Вантажопідіймальний візок
② Передній підйомник
③ Кріпильна рама машини

5. Замінний візок з переднім підйомником розташувати по центру перед машиною за допомогою вантажопідіймального візка, а потім вставити його в кріпильну раму машини до упору.
6. Кріплення переднього підйомника повинні ввійти в ліву та праву точки кріплення машини.

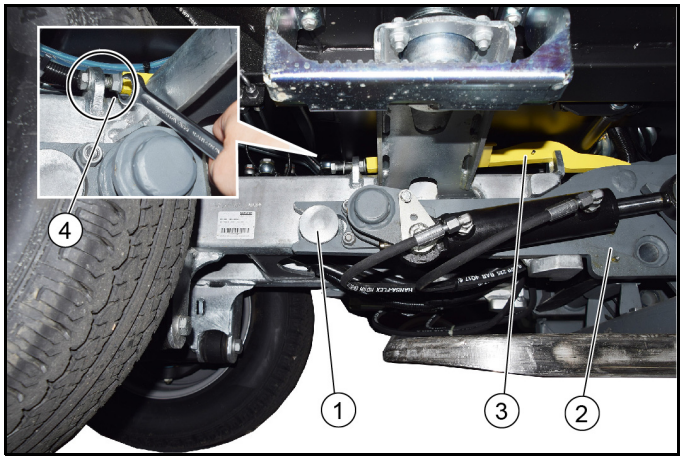

① Точка кріплення машини
② Передній підйомник
③ Механізм блокування
④ Затискний гвинт і контргайка

7. Затягнути механізм блокування з обох боків гвинтами і зафіксувати контргайками.
   a Для фіксації гайки потрібен розімкнутий кільцевий ключ
   b Див. також главу «Відкривання/закривання механізму блокування»
8. Опустити і викотити вантажопідіймальний візок.

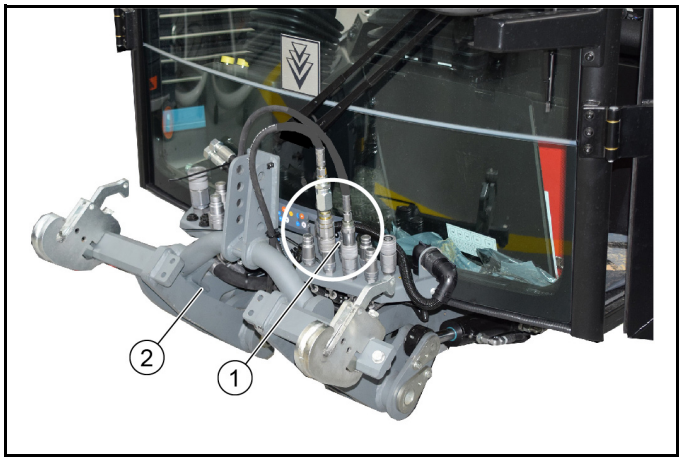

① Гідравлічні підключення
② Передній підйомник

9. Зафіксувати підйомник від неконтрольованого опускання під час гідравлічного зчеплення. **Увага!** Небезпека травмування через неконтрольоване опускання підйомника.
10. Скинути тиск у передній гідравлічній системі (пониження тиску).
    a Див. главу «Скидання тиску в гідравлічній системі» в інструкції з експлуатації машини.
11. Приєднати гідравлічні шланги до муфт (звернути увагу на кольори).
12. На дисплеї машини в меню вибрати «Начіпне обладнання / знаряддя "Самохідне шасі"».
    a Див. главу «Дисплей» в інструкції з експлуатації машини.
13. Вимкнути скидання тиску.
14. Керування переднім підйомником здійснюється за допомогою лівого джойстика на машині.
    a Джойстик уперед – передній підйомник опускається
    b Джойстик назад – передній підйомник піднімається

2.6.3 Демонтаж переднього підйомника

1. Підняти передній підйомник.

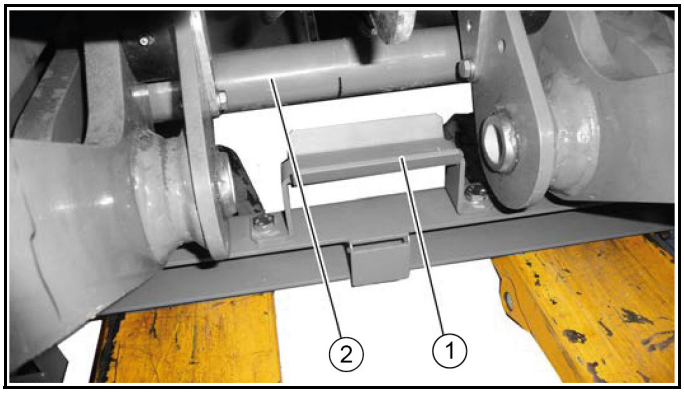

① Кріплення замінного візка
② Рама переднього підйомника

2. Перемістити замінний візок з вантажопідіймальним візком під передній підйомник.
   a Підняти вантажопідіймальний візок.
   b Переконатися, що рама переднього підйомника надійно зафіксована в кріпленні знімної рами.
3. Скинути тиск у передній гідравлічній системі (пониження тиску).
4. Від'єднати гідравлічні шланги.

a Закріпити гідравлічні шланги на передньому підйомнику стяжкою.
5. Відкрити механізм блокування з обох боків транспортного засобу, див. главу «Відкривання/закривання механізму блокування».
6. Вивести передній підйомник з кріпильної рами транспортного засобу за допомогою вантажопідіймального візка.
7. Поставити передній підйомник в захищеному місці.

2.7 Монтажний комплект «Монтажна рама»

Можливе начіпне обладнання на монтажній рамі: розкидач, бочка для води або контейнер для збирання трави і листя газонокосарки з функцією садового пилососу.

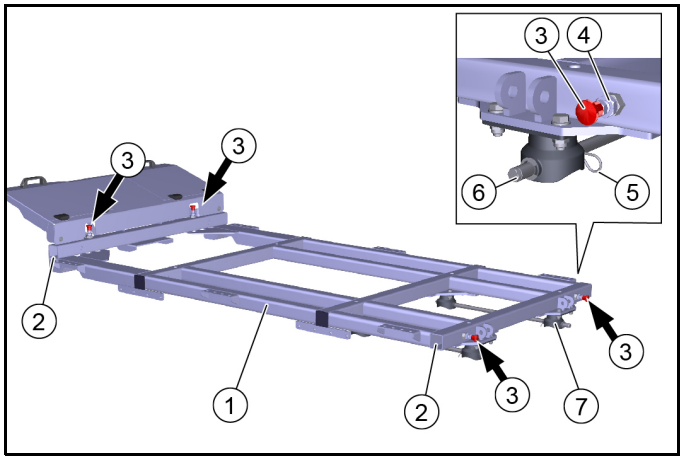

① Монтажна рама
② Приймач для опор (2 шт. зліва і 2 шт. справа)
③ Фіксувальна кнопка (4 шт.)
④ Контргайка
⑤ Запобіжний затискач (2 шт.)
⑥ Запобіжна штанга (2 шт.)
⑦ Кульовий підп'ятник (4 шт.)

1. Перш за все слід установити, відрегулювати і зафіксувати контргайками всі 4 фіксувальні кнопки.
   a Фіксувальні кнопки 6.321-295.0 є частиною монтажного комплекту «Монтажна рама»
   b Укрутити фіксувальну кнопку в нарізь привареної гайки на рамі та відрегулювати її.
   c За правильного налаштування болт витягнутої фіксувальної кнопки звільняє приймач для вставляння опор.
   d Зафіксувати контргайкою.
2. Установити монтажну раму на автомобіль.
   a Зняти запобіжні затискачі і витягнути запобіжні штанги з монтажної рами.
   b Опускати монтажну раму на машину за допомогою крана (якщо є), доки монтажна рама надійно не лежатиме на 4 кульових підп'ятниках. За необхідності залучити другу особу.
   c Вставити запобіжні штанги.
   d Зафіксувати за допомогою затискачів.
3. Якщо монтажна рама надійно встановлена й закріплена на машині, на ній можна встановлювати й кріпити відповідне начіпне обладнання, див. інструкцію з експлуатації начіпного обладнання.
4. Монтажну раму з начіпним обладнанням можна демонтувати лише за допомогою монтажного комплекту «Опори». Опис докладно описано в главі «Демонтаж контейнера для сміття».

2.8 Начіпне обладнання «Миючий апарат високого тиску» (заводське)

У разі замовлення з заводу монтажний комплект «Миючий апарат високого тиску» входить до комплекту поставки і встановлений на машині.
У цій главі описується керування та догляд.

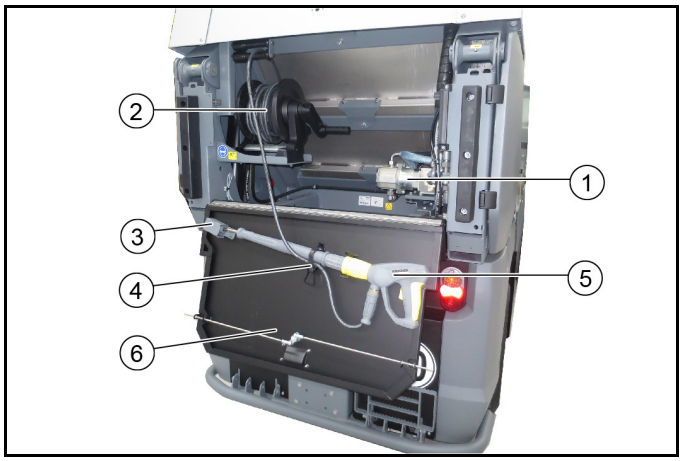

① Миючий апарат високого тиску
② Барабан для шланга високого тиску
③ Тримач сопла
④ Кріплення ручного пістолета-розпилювача
⑤ Заслінка резервуара для збору сміття

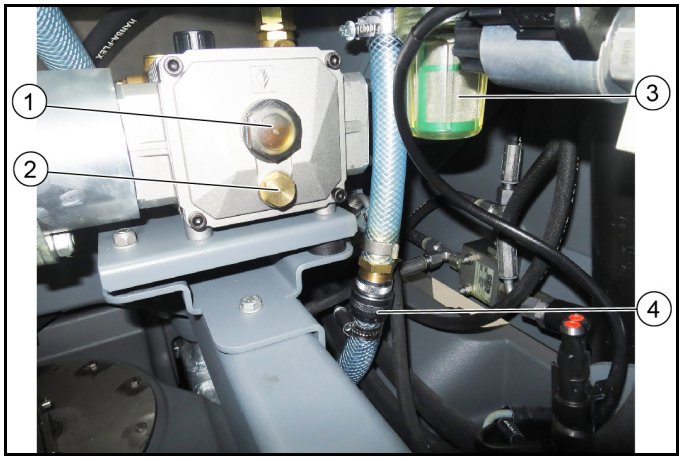

① Оглядове скло для перевірки рівня мастила
② Пробка оливозливного отвору
③ Водяний фільтр
④ Патрубок для підведення води

2.8.1 Символи на дисплеї у режимі підмітання

Під час роботи з миючим апаратом високого тиску на дисплеї відображаються такі символи та попереджувальні індикатори.

	Миючий апарат високого тиску активний
	Миючий апарат високого тиску неактивний

2.8.2 Використання за призначенням

Використовувати миючий апарат високого тиску тільки для виконання таких робіт:

- Очищення струменем високого тиску без використання мийного засобу (наприклад, очищення фасадів, лавок в парках, садових доріжок).
- Використовувати миючий апарат високого тиску тільки з плоскоструминним соплом, яке входить до комплекту поставки.
- Цей миючий апарат високого тиску призначений та перевірений лише для використання з підмітально-прибиральною машиною MC 250.

Перепускний клапан

У разі зниження витрати води за допомогою регулятора тиску і витрати відкривається перепускний клапан і частина об'єму води повертається до сторони всмоктування насоса.

Запобіжний клапан

Запобіжний клапан відкривається в разі перевищення допустимого робочого надлишкового тиску, після чого вода повертається до сторони всмоктування насоса.

2.8.3 Вказівки з техніки безпеки

Підключення до трубопроводу питної води

⚠ ***ПОПЕРЕДЖЕННЯ***

Повернення забрудненої води в мережу питної води

Небезпека для здоров'я

Дотримуватись правил, установлених підприємством з водопостачання.

Згідно з чинними правилами не дозволяється експлуатація пристрою без системного розділювача в мережі питного водопостачання. Використовувати системний розділювач KÄRCHER або інший системний розділювач, що відповідає вимогам EN 12729 , тип BA. Вода, що пройшла через системний розділювач, класифікується як непридатна для пиття. Завжди приєднувати системний розділювач до водопроводу, не приєднувати його до патрубка для підключення водопостачання.

2.8.4 Керування

Перед введенням в експлуатацію

⚠ ***ПОПЕРЕДЖЕННЯ***

Небезпека травмування від струменя високого тиску

Не спрямовувати струмінь високого тиску на людей, тварин, увімкнене електричне обладнання чи на самий пристрій.

Захищати миючий апарат високого тиску від морозу.

УВАГА

Забруднення навколишнього середовища мастилом

Очищати двигуни у місцях з відповідним маслоуловлювачем.

Вказівка

Дозволяється використовувати сопла лише тих розмірів, які зазначені в технічних характеристиках.

Якщо ще не виконано:

1. Приєднати шланг високого тиску та струминну трубку.
2. Приєднати шланг подачі води та відкрити запірний кран подачі води.

Експлуатація

1. Перевірити рівень води та за потреби заповнити бак для чистої води MC 250.
2. Відкрити запірний кран подачі води.
3. Перемикач напрямку руху встановити у середнє НЕЙТРАЛЬНЕ положення та запустити двигун.
4. Зняти ручний пістолет-розпилювач та шланг високого тиску з місця зберігання.
5. Увімкнути робочу гідравлічну систему PTO.

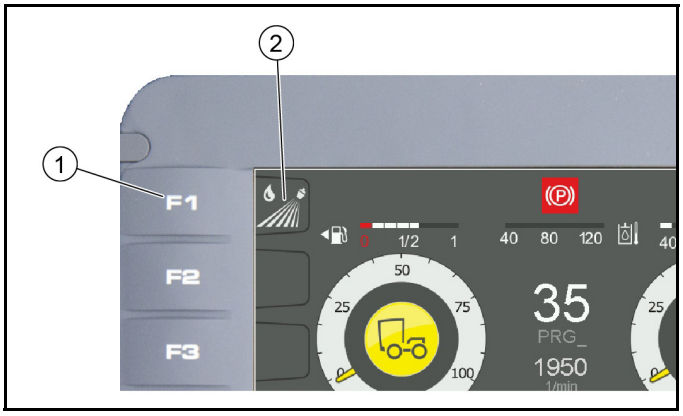

① Кнопка вмикання/вимикання миючого апарата високого тиску F1

② Індикатор «Миючий апарат високого тиску активний/неактивний»

6. Деактивувати контактний перемикач сидіння (кнопка F4 на дисплеї).
7. Увімкнути миючий апарат високого тиску на дисплеї за допомогою кнопки F1.
   Число обертів двигуна збільшується автоматично.
   На дисплеї з'являється індикатор «Високий тиск активний» (оранжевий).
8. Розблокувати ручний пістолет-розпилювач.
9. Натиснути на важіль ручного пістолета-розпилювача та почати процес очищення.

Вказівка

Під час першого використання або у разі пустого бака для води слід виконати видалення повітря з миючого апарата високого тиску:

10. Дати попрацювати миючому апарату високого тиску без сопла, доки із системи не буде видалено повітря.

Виведення з експлуатації

1. Закрити ручний пістолет-розпилювач.
2. Вимкнути миючий апарат високого тиску на дисплеї за допомогою кнопки F1.
3. Вимкнути робочу гідравлічну систему.
4. Натискати пістолет-розпилювач, доки у пристрої не буде скинутий тиск.
5. Натиснути запобіжний важіль ручного пістолета-розпилювача для запобігання ненавмисного спрацьовування пістолета.
6. Ручний пістолет-розпилювач зі струминною трубкою та шланг високого тиску закріпити та зафіксувати у місці для зберігання.

2.8.5 Догляд та технічне обслуговування

Перед кожним використанням

1. Перевірити герметичність всіх гідравлічних шлангів і з'єднань.
2. Перевірити шланг високого тиску на пошкодження (небезпека розриву).

Пошкоджений шланг високого тиску слід негайно замінити.
3. Перевірити герметичність пристрою (насосу). Припустимо витік у розмірі 3 крапель води у хвилину. Краплі можуть проступати в нижній частині пристрою. Якщо негерметичність серйозніша, слід звернутися до сервісної служби.

Щотижня

1. Зчитати рівень мастила за стоячого на рівній поверхні пристрою.
   a Рівень мастила має знаходитись по центру оглядового скла.
   b У разі помутніння мастила (вода в мастилі) негайно звернутися до сервісної служби.
2. Очистити водяний фільтр.
   a Скинути тиск у пристрої.
   b Відкрутити корпус фільтра.
   c Очистити фільтр чистою водою чи стиснутим повітрям.

Щорічно або через 500 годин експлуатації

1. Замінити мастило.
   a Кількість і марка мастила зазначені в главі «Технічні характеристики миючого апарата високого тиску».
   b Доручити заміну мастила сервісній службі.

Захист від морозу

УВАГА

Небезпека замерзання

Не повністю випорожнені пристрої можуть бути пошкоджені через мороз.

Повністю спорожнити пристрій та додаткове обладнання.

Захистити пристрій від морозу.

1. Пристрій слід зберігати в захищеному від морозу місці.

Вказівка

Якщо зберігання в місці, захищеному від морозу, неможливе:

2. Перекрити подачу води.
3. Залишити пристрій увімкненим протягом не більше 1 хвилини, доки насос і трубопроводи не спорожняться.
4. Насос високого тиску, підвідний шланг, водяний фільтр і шланг високого тиску продути стисненим повітрям.

2.8.6 Допомога в разі несправностей

⚠ ***НЕБЕЗПЕКА***

Небезпека травмування через випадково запущений пристрій та ураження електричним струмом.

Перед проведенням будь-яких робіт вимикати пристрій і витягати ключ запалення.

Перевірку та ремонт електричних компонентів слід доручати лише авторизованій сервісній службі.

У разі виявлення несправностей, не описаних у цьому розділі, або у разі сумнівів чи відповідних чітких вказівок звертатися до авторизованої сервісної служби.

Миючий апарат високого тиску не працює

- Увімкнути робочу гідравлічну систему (PTO).
- Активувати монтажний комплект «Миючий апарат високого тиску» (дисплей F1).

У миючому апараті високого тиску не створюється тиск

- Заповнити бак для чистої води.
- Очистити водяний фільтр, перевірити подачу води.
- Перевірити/замінити сопло високого тиску.

Негерметичність насоса

Допускається витікання до 3 крапель води на хвилину.

- У разі серйознішої негерметичності доручити сервісній службі перевірити пристрій.

Насос «стукає»

- Перевірити герметичність шланга подачі води.
- Видалити повітря з пристрою, див. розділ «Видалення повітря з пристрою».
- За необхідності звернутися до сервісної служби.

2.8.7 Технічні характеристики

Гідравлічне підключення		
Подача з гідравлічної системи MC 250		
Потужність підключення	кВт	4,5
Патрубок для підведення води		
Подача води з бака для чистої води MC 250		
Температура на вході (макс.)	°C	60
Робочі характеристики		
Робочий тиск	МПа	7-15
Розмір сопла		036
Макс. надлишковий робочий тиск	МПа	19
Продуктивність насоса	л/хв	10
Сила віддачі пістолета-розпилювача (макс.)	Н	30
Розраховані значення згідно з EN 60335-2-79		
Рівень звукового тиску K_{pA}	дБ(A)	75
Похибка K_{pA}	дБ(A)	3
Рівень звукової потужності L_{WA} + похибка K_{WA}	дБ(A)	97
Значення вібрації на руці/кисті	м/с^2	1,6
Похибка K	м/с^2	0,7
експлуатаційні матеріали;		
Кількість мастила	л	0,4
Марка мастила		SAE 15W-40

2.8.8 Декларація про відповідність компонентів

Цим ми заявляємо, що перерахована нижче технічна документація для некомплектного обладнання розроблена відповідно до директиви ЄС 2006/42/ЄС (+2009/127/ЄС), Додаток VII, частина B, і відповідає вимогам таких пунктів директиви:

Додаток I, пункти 1.1, 1.2, 1.3, 1.4, 1.5, 1.6 та 1.7. I пункт 1.1.

У разі неузгодженої з нами зміни машини ця декларація втрачає свою силу.

Виріб: Монтажний комплект Миючий апарат високого тиску

Тип: 2.852-757.7

Застосовані гармонізовані стандарти Відповідно до:

EN 60335–2–79

Органи влади можуть запитати відповідну документацію на некомплектне обладнання в особи, відповідальної за ведення документації. Передача документації здійснюється з використанням електронної пошти.
Перед початком експлуатації або монтажу некомплектного обладнання необхідно перевірити, що обладнання, з яким працюватиме або на яке встановлюватиметься некомплектне обладнання, відповідає Директиві ЄС щодо машинного обладнання 2006/42/ЄС (+2009/127/ЄС).
Інформація про це міститься в Декларації відповідності машини стандартам ЄС.
Особи, що нижче підписалися, діють від імені та за довіреністю керівництва.

H. Jenner
Chairman of the Board of Management

S. Reiser
Director Regulatory Affairs & Certification

Особа, відповідальна за ведення документації:
Ш. Райзер (S. Reiser)
Alfred Kärcher SE & Co. KG
Alfred-Kärcher-Str. 28 - 40
71364 Winnenden (Німеччина)
Тел.: +49 7195 14-0
Факс: +49 7195 14-2212
м. Вінненден, 01.11.2019

2.9 Начіпне обладнання «Ручний всмоктувальний шланг» (заводське)

У разі замовлення з заводу начіпне обладнання «Ручний усмоктувальний шланг» входить до комплекту поставки.

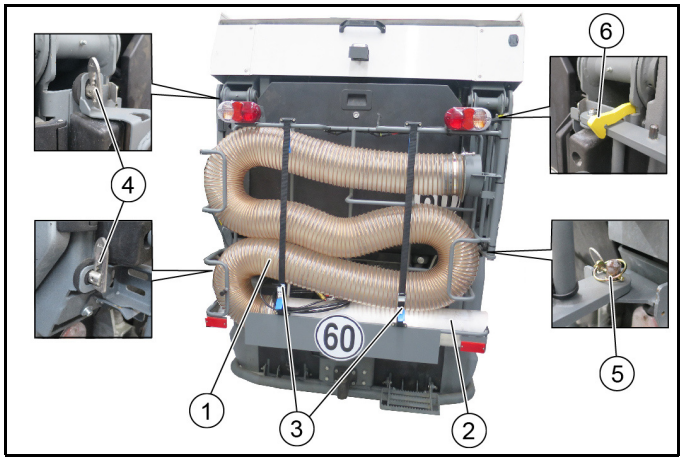

① Ручний усмоктувальний шланг
② Ручна всмоктувальна трубка
③ Ремінець із замком
④ Фіксатор
⑤ Шплінт
⑥ Фіксувальний гачок

- **Демонтаж начіпного обладнання з машини**
  Якщо начіпне обладнання не використовується, його можна легко зняти.
  Щоб зняти, вийняти шплінт і відкрити обидва фіксатори. Потім зняти начіпне обладнання удвох.
- **Повертання начіпного обладнання убік**
  Щоб спорожнити контейнер для сміття, начіпне обладнання потрібно повністю повернути назовні.
  Для цього відкрити обидва фіксатори і повністю назовні повернути начіпне обладнання до бічної стінки, магніт утримує його на місці. Перш ніж повертати начіпне обладнання на місце, натиснути фіксувальний гачок вгору.

2.9.1 Роботи з ручним всмоктувальним шлангом

Машина припаркована, а перемикач напрямку руху знаходиться в НЕЙТРАЛЬНОМУ (середньому) положенні.

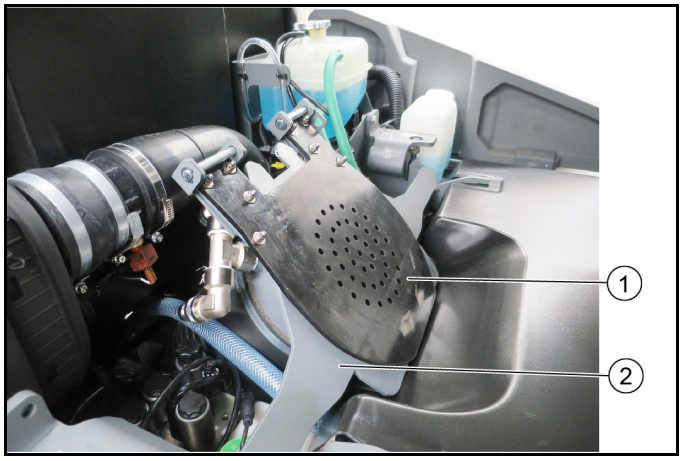

① Положення гумової лапки внизу

Вказівка

Робота з ручним усмоктувальним шлангом

② Усмоктувальний отвір

1. Піднімати контейнер для сміття, доки гумова лапка не може бути складена.
2. Складіть гумову лапку вниз над усмоктувальним отвором.
3. Знов опустити контейнер для сміття.
4. Відкрити ремінь із замком і вийняти ручний усмоктувальний шланг із ручною всмоктувальною трубкою з місця зберігання.

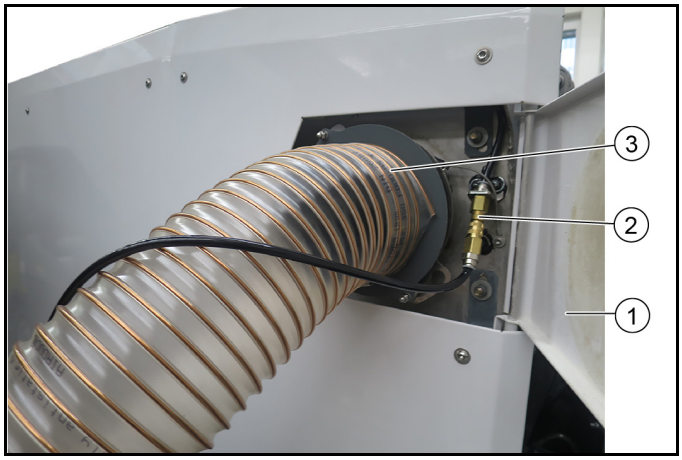

① Кришка
② Підключення водяного шланга
③ Підключення ручного всмоктувального шланга

5. Відкрити кришки на потрібній стороні.
6. Вставити ручний усмоктувальний шланг у отвір та повернути (байонет).
7. Якщо потрібно, вставити водяний шланг.
8. Увімкнути робочу гідравлічну систему (PTO).
9. Увімкнути нагнітач вимикачем (консоль керування).
10. Деактивувати контактний перемикач сидіння (кнопка F4 на дисплеї).

11. Виконати роботи з ручним усмоктувальним шлангом.
12. Після закінчення роботи:
    a Вимкнути робочу гідравлічну систему.
    b Активувати контактний перемикач.
13. Покласти всмоктувальний шланг з усмоктувальною трубкою на місце зберігання та закріпити ремінцем із замком.

① Положення гумової лапки вгорі

Вказівка

Нормальний режим підмітання

② Усмоктувальний отвір

14. Підняти контейнер для сміття й відкинути гумову лапку догори.
15. Опустити контейнер для сміття.

Spis treści

1 Fabryczne przystawki 215
1.1 Przystawka pojemnika na śmieci 215
1.1.1 Demontaż pojemnika na śmieci 215
2.0.1 Montaż pojemnika na śmieci 218
2.0.2 Opróżnianie pojemnika na śmieci 219
2.0.3 Deklaracja zgodności UE 220
2.0.4 Zawór hydrauliczny obsługi awaryjnej 220
2.1 Otwieranie / zamykanie blokady 220
2.2 Przystawka z 2-szczotkowym układem zamiatającym (fabryczna) 221
2.2.1 Widok urządzenia: 2-szczotkowy układ zamiatający 221
2.2.2 Warunki dotyczące demontażu / montażu 221
2.2.3 Demontaż przystawki 2-szczotkowego układu zamiatającego 221
2.2.4 Montaż przystawki 2-szczotkowego układu zamiatającego 222
2.2.5 Przegląd funkcji zamiatarki z 2-szczotkowym układem zamiatającym 223
2.2.6 Prace pielęgnacyjne dotyczące systemu 2-szczotkowego 223
2.2.7 Ustawianie szerokości zamiatania 223
2.2.8 Przechowywanie 224
2.3 Przystawka z 3-szczotkowym układem zamiatającym (fabryczna) 224
2.3.1 Widok urządzenia: 3-szczotkowy układ zamiatający 224
2.3.2 Warunki dotyczące demontażu / montażu 224
2.3.3 Demontaż 3-szczotkowego układu zamiatającego .. 224
2.3.4 Montaż 3-szczotkowego układu zamiatającego 225
2.3.5 Przegląd funkcji zamiatarki z 3-szczotkowym układem zamiatającym 226
2.3.6 Zastosowanie jako szczotka do chwastów 227
2.3.7 Zabezpieczenie transportowe 227
2.3.8 Prace pielęgnacyjne 227
2.3.9 Ustawianie szerokości zamiatania 228
2.3.10 Przechowywanie 228
2.4 Tryb zamiatania 229
2.4.1 Symbole na wyświetlaczu w trybie zamiatania 229
2.4.2 Funkcja skrzyżowania 229
2.4.3 Zestaw do izolacji akustycznej (opcja loco fabryka) 229
2.4.4 Napełnianie zbiornika świeżej wody / zbiornika wody z recyklingu 229
2.4.5 Praca z wodą rozpryskową 230
2.4.6 System cyrkulacji wody / tryb recyklingowy 231
2.4.7 Zamiatanie 231
2.4.8 Pedał docisku szczotek 231
2.4.9 Sprawdzanie poziomu napełnienia pojemnika na śmieci 231
2.5 Czyszczenie i konserwacja 231
2.5.1 Czyszczenie ssawki i układu ssawnego 231
2.5.2 Spuścić brudną wodę / wodę z recyklingu 232
2.5.3 Czyszczenie układu recyklingu 232
2.5.4 Czyszczenie dmuchawy 232
2.5.5 Czyszczenie pojemnika na śmieci 233
2.5.6 Czyszczenie pojazdu 233
2.6 Podnośnik czołowy 233
2.6.1 Zastosowanie zgodne z przeznaczeniem 233
2.6.2 Montaż podnośnika czołowego 233
2.6.3 Demontaż podnośnika czołowego 234
2.7 Zestaw ramy montażowej 235
2.8 Przystawka myjki wysokociśnieniowej (fabryczna) 235
2.8.1 Symbole na wyświetlaczu w trybie zamiatania 235
2.8.2 Zastosowanie zgodne z przeznaczeniem 235
2.8.3 Zasady bezpieczeństwa 236
2.8.4 Obsługa 236
2.8.5 Czyszczenie i konserwacja 236
2.8.6 Usuwanie usterek 237
2.8.7 Dane techniczne 237
2.8.8 Deklaracja włączenia 237
2.9 Przystawka ręcznego węża ssącego (fabryczna) 238
2.9.1 Prace z ręcznym wężem ssącym 238

1 Fabryczne przystawki

1.1 Przystawka pojemnika na śmieci

Przystawkę pojemnika na śmieci można stosować tylko w połączeniu ze szczotkowym układem zamiatającym lub z systemem szorowania firmy Kärcher. Przystawki te zostały opisane w załączniku do niniejszego rozdziału.

1.1.1 Demontaż pojemnika na śmieci

Pojemnik na śmieci można zdemontować i odłożyć tylko wtedy, gdy używany jest zestaw podpór (opcja). W opisie uwzględniono zastosowanie zestawu podpór.

⚠ ***NIEBEZPIECZEŃSTWO***

Niebezpieczeństwo obrażeń spowodowanych przez pojemnik na śmieci

Podczas demontażu / montażu zachować wystarczającą odległość od pojemnika na śmieci i podpór.

Należy zachować odpowiedni odstęp od strefy niebezpiecznej i przerwać podnoszenie / opuszczanie pojemnika na śmieci od razu, gdy ktoś wejdzie do obszaru niebezpiecznego.

Podczas pracy pod podniesionym pojemnikiem na śmieci zabezpieczyć go za pomocą podpór zabezpieczających.

Pojemnik na śmieci demontować dopiero po całkowitym opróżnieniu.

UWAGA

Niebezpieczeństwo odniesienia obrażeń i uszkodzenia

Pojemnik na śmieci należy ustawiać tylko na równej i płaskiej powierzchni.

1. Przed zdemontowaniem pojemnika na śmieci należy go opróżnić. Patrz rozdział „Opróżnianie pojemnika na śmieci”.

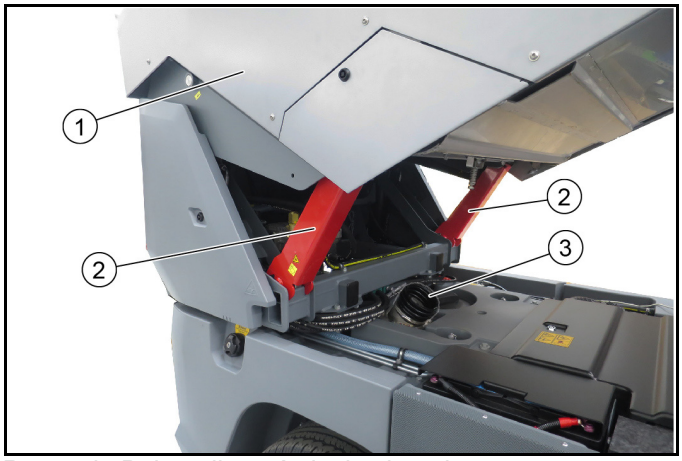

Rysunek: Pojemnik na śmieci zabezpieczony

① Pojemnik na śmieci
② Podpórka zabezpieczająca
③ Kołnierz uszczelniający

2. Podnieść pojemnik na śmieci tak, aby podpory zabezpieczające można było złożyć do przodu. Patrz rozdział „Opróżnianie pojemnika na śmieci”.
3. Opuścić pojemnik na śmieci na podpory zabezpieczające.

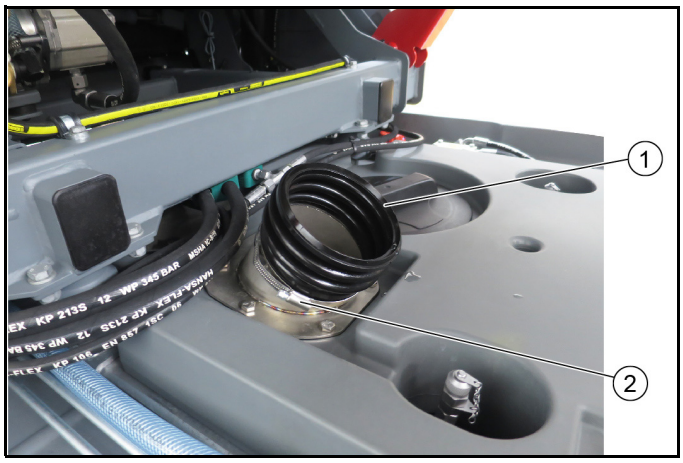

① Kołnierz uszczelniający
② Opaska zaciskowa

4. Zdemontować kołnierz uszczelniający, w tym celu otworzyć opaskę zaciskową (SW 7), a następnie zdjąć kołnierz uszczelniający.

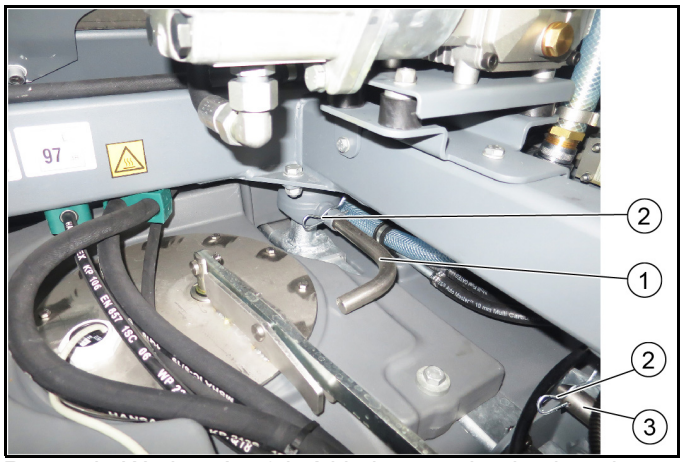

Rysunek: Wariant A z 2 krótkimi sworzniami zabezpieczającymi

① Przedni sworzeń zabezpieczający, krótki
② Zatyczka
③ Tylny sworzeń zabezpieczający, krótki

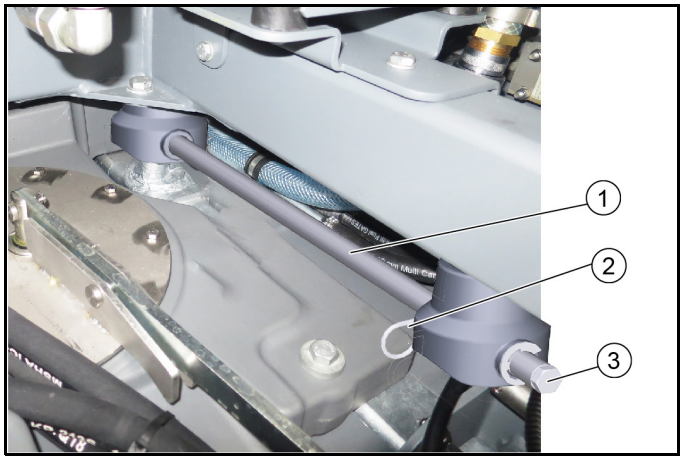

Rysunek: Wariant B z długim sworzniem zabezpieczającym

① Sworzeń zabezpieczający, długi
② Zatyczka
③ Śruba z łbem sześciokątnym

5. **Wariant A:** Wyciągnąć przednie sworznie zabezpieczające krótkie (z lewej i prawej strony), najpierw wyjąć zatyczkę.
6. **Wariant B:** Całkowicie wyciągnąć sworznie zabezpieczające długie (z lewej i prawej strony), najpierw wyjąć zatyczkę.
   a Do wyciągania użyć ściągacza udarowego (młotka ślizgowego).
   b W tym celu odkręcić śrubę z łbem sześciokątnym i wkręcić ściągacz udarowy w dostępny gwint.
7. Podnieść nieco pojemnik na śmieci i złożyć podpory zabezpieczające z powrotem do pozycji przechowywania.
8. Całkowicie opuścić pojemnik na śmieci.
9. Zredukować ciśnienie w tylnym układzie hydraulicznym, patrz rozdział „Hydrauliczna redukcja ciśnienia”.

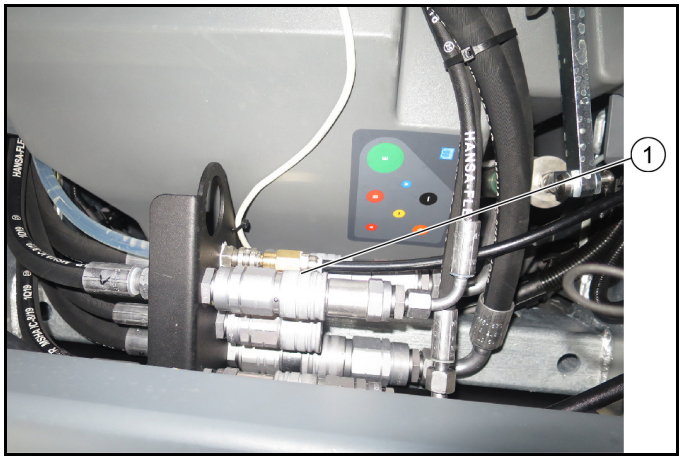

① Przyłącza hydrauliczne z tyłu

10. Odłączyć węże hydrauliczne pojemnika na śmieci od przyłączy hydraulicznych.

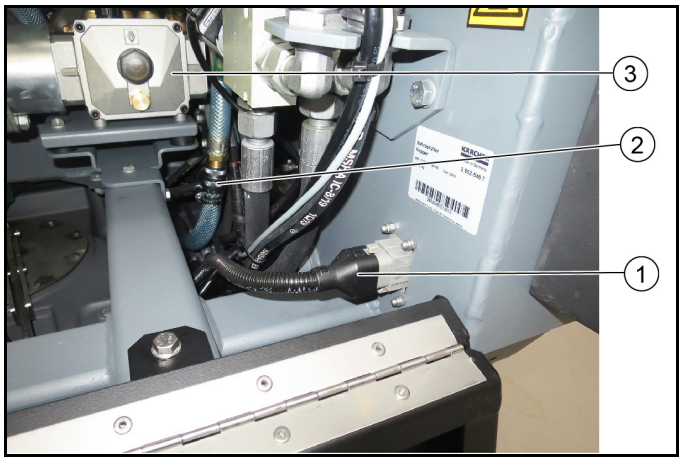

① Wtyczka zasilania elektrycznego
② Przyłącze wody myjki wysokociśnieniowej (opcja)
③ Myjka wysokociśnieniowa (opcja)

11. Odłączyć wtyczkę zasilania elektrycznego.
12. Odłączyć kabel kamery cofania (jeśli jest podłączona).
13. W przypadku opcjonalnej myjki wysokociśnieniowej: odłączyć przyłącze wody.
14. Odchylić osłony boczne (lewą i prawą) na zewnątrz.

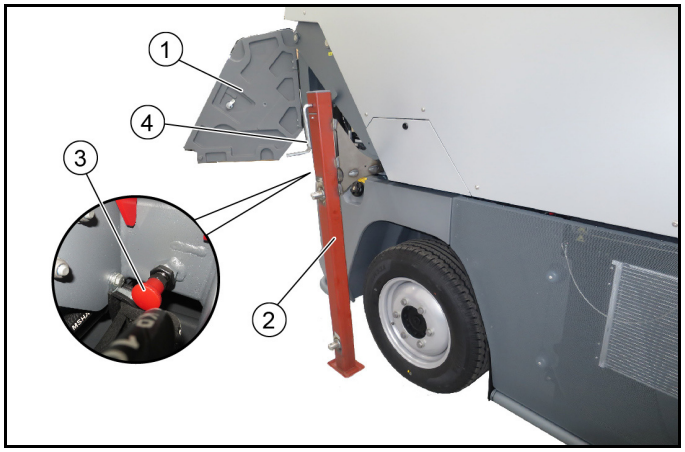

Rysunek: Zamontowany przycisk bezpieczeństwa z włożoną i zabezpieczoną podporą

① Tylna osłona boczna
② Tylna podpora
③ Przycisk bezpieczeństwa (4x)
④ Korba

15. **Uwaga**: Przed wsunięciem podpór wszystkie 4 przyciski bezpieczeństwa (zakres dostawy zestawu „Podpory”) należy jednorazowo zamontować z przodu i z tyłu po lewej stronie, a także z przodu i z tyłu po prawej stronie pojemnika na śmieci, a następnie wyregulować je i zabezpieczyć za pomocą nakrętki zabezpieczającej. Patrz „Montaż przycisków bezpieczeństwa” na końcu tego rozdziału.
16. Wsunąć tylne podpory (lewą i prawą) do oporu; wsuwając, jednocześnie wyciągnąć czerwony przycisk bezpieczeństwa. W celu zablokowania zwolnić przyciski bezpieczeństwa. Podczas blokowania sworzeń zabezpieczający zaczepia się w otworach podpór. Sprawdzić, czy podpory są bezpiecznie zablokowane.
17. Zamocować i zabezpieczyć przednie podpory w sposób przedstawiony dla tylnych podpór.

Wskazówka

Przednie podpory są oznaczone i pasują tylko po odpowiedniej stronie.

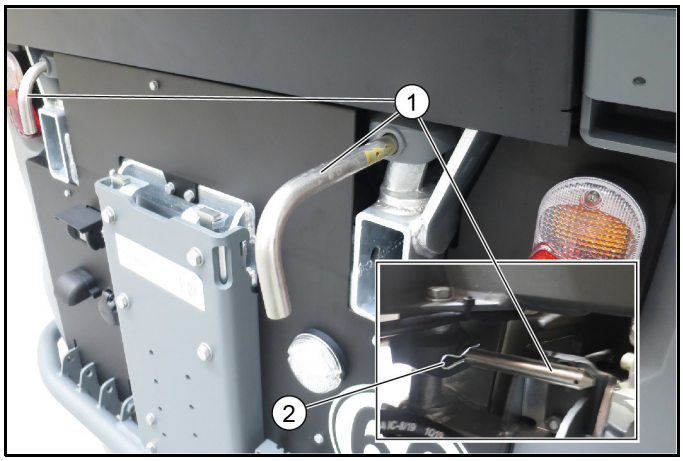

Rysunek: Wariant A z 2 krótkimi sworzniami zabezpieczającymi

① Tylny sworzeń zabezpieczający, krótki
② Zatyczka

Rysunek: Wariant B z długim sworzniem zabezpieczającym

① Sworzeń zabezpieczający, długi
② Śruba z łbem sześciokątnym

18. **W wariancie A:** Tylne podpory podnieść za pomocą korb na tyle, aby można było wyciągnąć sworznie zabezpieczające z tyłu.
19. Aby wyciągnąć zatyczkę, najpierw otworzyć tylną klapę pojemnika na śmieci. Tylna klapa jest dostępna w 2 różnych wersjach.
    a Wariant 1: Klapę tylną można otworzyć za pomocą klucza kwadratowego.
    b Wariant 2: Klapa tylna stanowi przykręcany element blaszany, należy albo odkręcić 4 śruby, albo wyciągnąć zawleczkę sprężynową przez boczny otwór.
20. Wyciągnąć zatyczkę.
21. Wyjąć krótki sworzeń zabezpieczający (z lewej i prawej strony).
22. **W wariancie B:** Sprawdzić, czy długi sworzeń zabezpieczający został już całkowicie wyciągnięty; jeśli tak, dalsze czynności nie są konieczne.

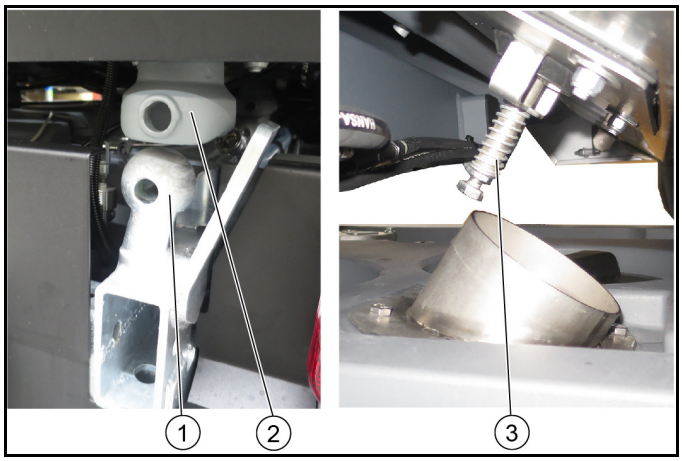

① Gniazda kulowe
② Pojemnik na śmieci
③ Zawór wody z recyklingu

23. Podnosić podpory naprzemiennie z przodu i z tyłu (po lewej i prawej stronie) za pomocą korb:
    a Aż pojemnik na śmieci będzie spoczywał swobodnie nad gniazdami kulowymi.
    b Aż dostępny będzie zawór wody z recyklingu.
    c Upewnić się, że pojemnik na śmieci nie naciska na kabinę z przodu.

24. Pojemnik na śmieci jest teraz swobodnie ustawiony na podporach.

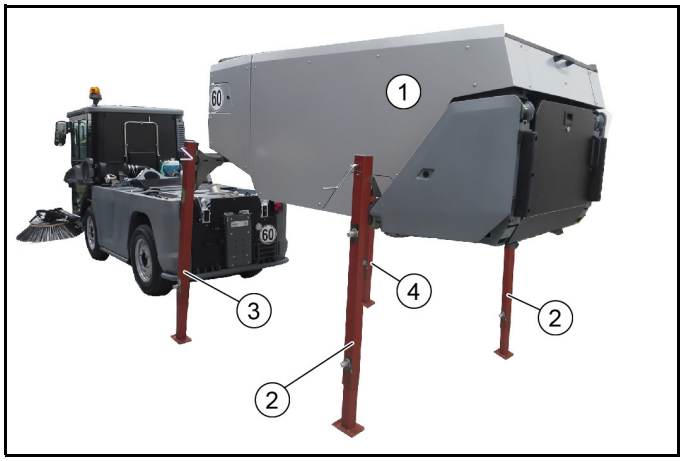

Rysunek symboliczny: Pojemnik na śmieci na podporach

① Pojemnik na śmieci
② Tylne podpory (2x)
Wskazówka
Podpory są identyczne

③ Podpora przednia lewa
Wskazówka
Podpora jest oznaczona jako lewa

④ Podpora przednia prawa
Wskazówka
Podpora jest oznaczona jako prawa

25. Ostrożnie wyjechać pojazdem spod pojemnika na śmieci.

Montaż przycisków bezpieczeństwa (4x)

Przyciski bezpieczeństwa 6.321-295.0 są częścią zestawu „Podpory”

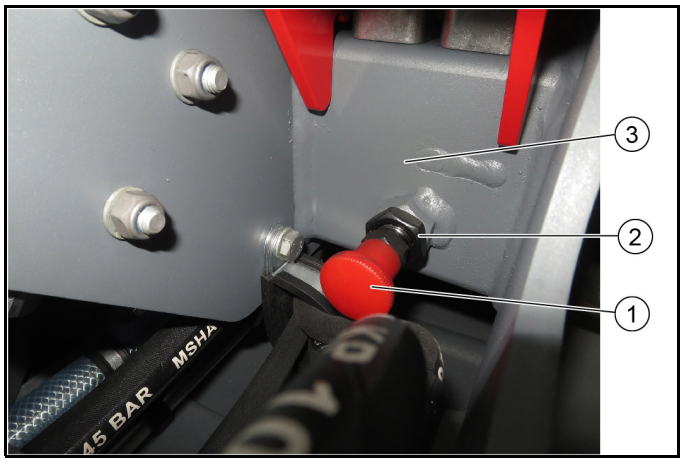

① Przycisk bezpieczeństwa
② Nakrętka zabezpieczająca
③ Rama pojemnika na śmieci do wsuwania podpory

- Wkręcić przycisk bezpieczeństwa w gwint przyspawanej nakrętki na ramie i wyregulować:
  a Jeśli ustawienie jest prawidłowe, sworzeń pociągniętego przycisku bezpieczeństwa pozwala na wsunięcie podpory.
  b Zabezpieczyć nakrętką zabezpieczającą.

2.0.1 Montaż pojemnika na śmieci

⚠ ***NIEBEZPIECZEŃSTWO***

Niebezpieczeństwo obrażeń spowodowanych przez pojemnik na śmieci

Podczas demontażu / montażu zachować wystarczającą odległość od pojemnika na śmieci i podpór.

Należy zachować odpowiedni odstęp od strefy niebezpiecznej i przerwać podnoszenie / opuszczanie pojemnika na śmieci od razu, gdy ktoś wejdzie do obszaru niebezpiecznego.

Podczas pracy pod podniesionym pojemnikiem na śmieci zabezpieczyć go za pomocą podpór zabezpieczających.

UWAGA

Niebezpieczeństwo odniesienia obrażeń i uszkodzenia

Pojemnik na śmieci montować tylko na równej i płaskiej powierzchni.

Podczas montażu należy sprawdzić, czy gniazda kulowe i sworznie zabezpieczające są prawidłowo osadzone.

W razie potrzeby przy montażu pojemnika na śmieci skorzystać z pomocy drugiej osoby (która pomoże w ustawieniu).

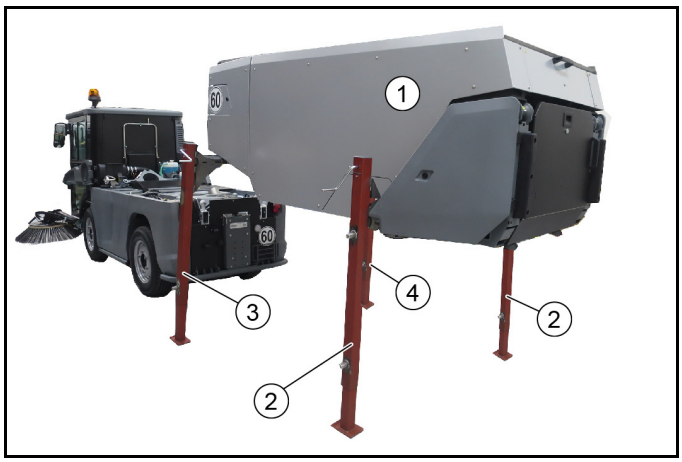

Rysunek: Pojemnik na śmieci na podporach

① Pojemnik na śmieci
② Tylne podpory (2x)
③ Podpora przednia lewa
④ Podpora przednia prawa

Montaż pojemnika na śmieci na pojeździe odbywa się w kolejności odwrotnej do demontażu, dlatego pominięto w tym miejscu ilustrację.

1. Ostrożnie wjechać pojazdem pod pojemnik na śmieci.
   a Osłony boczne z lewej i prawej strony muszą być otwarte.
2. Opuść pojemnik na śmieci za pomocą korb na podporach, aż zostanie on bezpiecznie osadzony w 4 gniazdach kulowych. W razie potrzeby poprosić o pomoc drugą osobę.

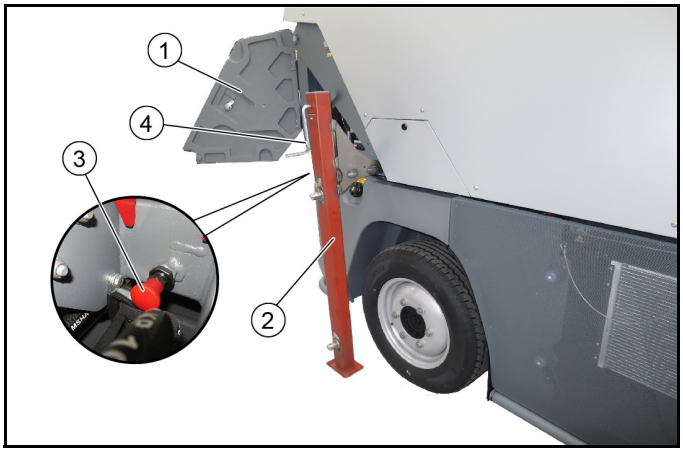

① Osłona boczna
② Podpórka
③ Przycisk bezpieczeństwa

④ Korba

3. Pociągnąć przycisk bezpieczeństwa, aby zwolnić blokadę podpór, wyciągnąć podpory (4x).
4. Włożyć tylne sworznie zabezpieczające (z lewej i prawej strony) i zabezpieczyć je zatyczkami.
5. Zredukować ciśnienie w tylnym układzie hydraulicznym, patrz rozdział „Hydrauliczna redukcja ciśnienia”.
6. Podłączyć węże hydrauliczne pojemnika na śmieci (zwrócić uwagę na kolory).
7. Podłączyć wtyczkę zasilania elektrycznego.
8. W przypadku opcjonalnej myjki wysokociśnieniowej: Podłączyć przyłącze wody.
9. Podnieść pojemnik na śmieci i zabezpieczyć go podporami zabezpieczającymi.
10. Zamontować kołnierz uszczelniający.
11. Włożyć przednie sworznie zabezpieczające (z lewej i prawej strony), a następnie zabezpieczyć zatyczkami.
12. Całkowicie opuścić pojemnik na śmieci. Wcześniej złożyć podpory zabezpieczające.
13. Pojemnik na śmieci jest teraz przymocowany do pojazdu.
14. Wybrać odpowiedni program >Zamiatanie< na wyświetlaczu.

2.0.2 Opróżnianie pojemnika na śmieci

⚠ ***OSTROŻNIE***

Niebezpieczeństwo przewrócenia

Pojemnik na śmieci należy opróżniać tylko na stabilnym i równym podłożu.

Zachować bezpieczny odstęp w przypadku opróżniania pojemnika na hałdach i rampach.

⚠ ***OSTROŻNIE***

Niebezpieczeństwo stoczenia

Ustawić dźwignię kierunku jazdy w położeniu neutralnym w celu opróżnienia.

Zaciągnąć hamulec postojowy.

⚠ ***OSTROŻNIE***

Niebezpieczeństwo odniesienia obrażeń

Przed opróżnieniem pojemnika na śmieci należy wyłączyć dmuchawę ssącą.

⚠ ***OSTROŻNIE***

Niebezpieczeństwo odniesienia obrażeń

Upewnić się, że podczas procesu opróżniania w zasięgu pojemnika na śmieci nie przebywają żadne osoby i zwierzęta.

⚠ ***OSTROŻNIE***

Niebezpieczeństwo zmiażdżenia

Nie wkładać rąk pomiędzy zespół drążków mechanizmu opróżniającego.

⚠ ***OSTROŻNIE***

Niebezpieczeństwo pożaru

Podczas opróżniania należy upewnić się, że w obszarze opróżniania nie znajdują się żadne materiały łatwopalne (np. Liście...).

① Pozycja opróżniania pojemnika na śmieci

② Zestaw montażowy ręcznego węża ssącego (opcja)

1. Jeśli zestaw montażowy ręcznego węża ssącego jest zamontowany w pojeździe, przed opróżnieniem należy przesunąć go na bok i zabezpieczyć. Patrz rozdział „Przystawka ręcznego węża ssącego”.
2. Ustawić pojazd w pozycji opróżniania w trybie transportowym wolnym.
3. Zatrzymać pojazd.
4. Ustawić dźwignię kierunku jazdy w położeniu NEUTRALNYM (pozycja środkowa).
5. Włączyć układ hydrauliczny (PTO).

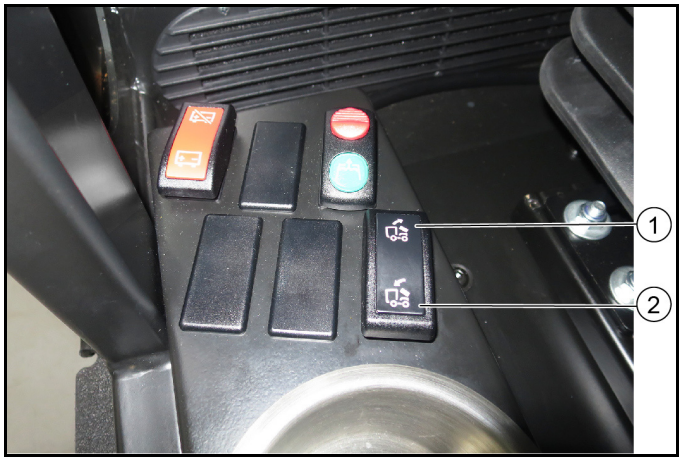

① Przełącznik w położeniu podnoszenia / opróżniania pojemnika na śmieci

② Przełącznik w położeniu opuszczania pojemnika na śmieci

6. Nacisnąć przełącznik.
7. Opróżnić pojemnik na śmieci.

   Wskazówka

   Zawsze podnosić pojemnik na śmieci aż do pozycji krańcowej.

   W razie potrzeby usunąć uporczywe zabrudzenia za pomocą skrobaczki (opcjonalnie) i wody. Patrz rozdział „Czyszczenie pojemnika na śmieci”

Dane techniczne		
Pojemność pojemnika na śmieci (brutto)	l (m^3)	2500 (2,5)

2.0.3 Deklaracja zgodności UE

Niniejszym oświadczamy, że określone poniżej urządzenie odpowiada pod względem koncepcji, konstrukcji oraz wprowadzonej przez nas do handlu wersji obowiązującym zasadniczym wymogom dyrektyw UE dotyczącym bezpieczeństwa i zdrowia. Wszelkie nieuzgodnione z nami modyfikacje urządzenia powodują utratę ważności tego oświadczenia.
Produkt: Zamiatarka
Typ: PF-E (MC 250)

Obowiązujące dyrektywy WE
2006/42/WE (+2009/127/WE)
2014/30/UE
2000/14/WE

Zastosowane normy zharmonizowane
EN 13019
CISPR 12

Zastosowana metoda oceny zgodności
2000/14/WE: Załącznik V

Poziom mocy akustycznej dB(A)
MC 250 Euro 6
Zmierzony: 106
Gwarantowany: 108
99 *mit optionalem Anbausatz Schalldämmung (ab Werk)
MC 250 Stufe V
Zmierzony: 105
Gwarantowany: 108
99 *mit optionalem Anbausatz Schalldämmung (ab Werk)
Niżej podpisane osoby działają z upoważnienia zarządu przedsiębiorstwa.

H. Jenner
Chairman of the Board of Management

S. Reiser
Director Regulatory Affairs & Certification

Administrator dokumentacji:
S. Reiser
Alfred Kärcher SE & Co. KG
Alfred-Kärcher-Str. 28 - 40
71364 Winnenden (Germany)
Tel.: +49 7195 14-0
Faks: +49 7195 14-2212
Winnenden, 01.01.2020

2.0.4 Zawór hydrauliczny obsługi awaryjnej

Obsługa awaryjna jest wymagana w przypadku następujących czynności:

- Podnoszenie / opuszczanie pojemnika na śmieci w przypadku awarii hydrauliki urządzenia, np. spowodowanej awarią silnika.

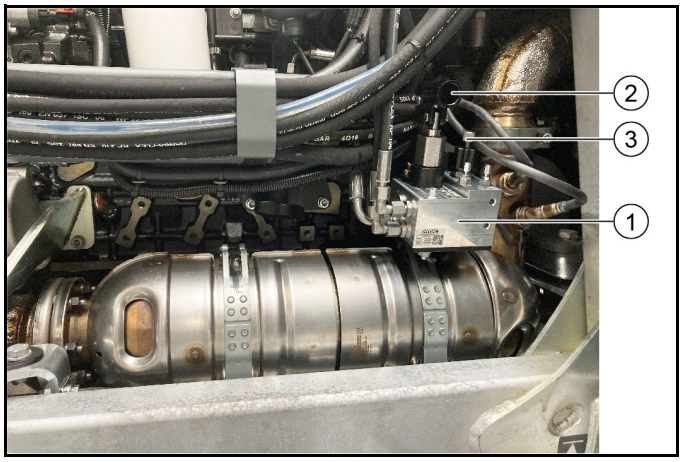

① Zawór hydrauliczny obsługi awaryjnej
② Pompa ręczna
③ Śruba radełkowana

1. Przy wyłączonym silniku: Obrócić śrubę radełkowaną do odpowiedniej pozycji, pojemnik na śmieci można podnieść lub opuścić.
2. Uruchomić pompę ręczną za pomocą rury ręcznej, która znajduje się w skrzynce pod siedzeniem pasażera.
3. Przed rozpoczęciem prac w komorze silnika podniesiony pojemnik na śmieci należy z lewej i z prawej strony zabezpieczyć czerwonymi podporami zabezpieczającymi (na siłownikach podnoszących).

2.1 Otwieranie / zamykanie blokady

Blokada służy do zabezpieczenia przystawek (np. układu zamiatającego, podnośnika czołowego). Znajduje się po lewej i prawej stronie przed przednim kołem i jest oznaczona kolorem żółtym.

⚠ ***OSTROŻNIE***
Niebezpieczeństwo wypadku
Należy sprawdzić prawidłowe ustawienie blokady przy każdej przystawce.

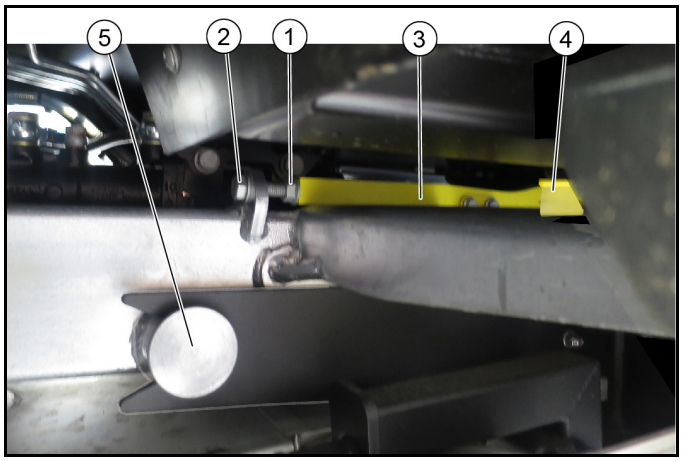

① Nakrętka zabezpieczająca
② Śruba
③ Dźwignia blokująca, żółta
④ Uchwyt
⑤ Punkt mocowania na pojeździe / przystawka

1. **Otwieranie blokady**
   a Poluzować nakrętkę zabezpieczającą.
   b Poluzować śrubę lewej i prawej dźwigni blokującej o ok. 1 cm. Blokada jest zwolniona.
   c Podnieść dźwignię blokującą za boczny uchwyt, a następnie przesunąć do tyłu. Przystawkę można zdemontować.

2. **Zamykanie blokady**
   a Wsunąć ramię mocujące przystawki do oporu.
   b Przesunąć dźwignię blokującą do przodu.
   c Dokręcić śrubę, a następnie sprawdzić, czy przystawka jest prawidłowo zamocowana.
   d Dokręć nakrętkę zabezpieczającą.

2.2 Przystawka z 2-szczotkowym układem zamiatającym (fabryczna)

2.2.1 Widok urządzenia: 2-szczotkowy układ zamiatający

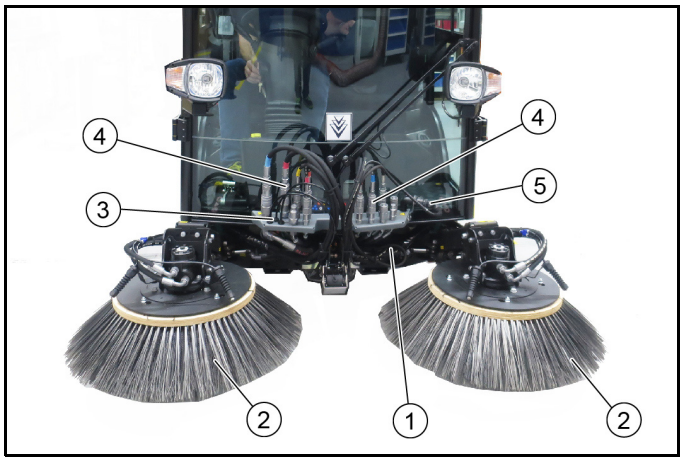

Rysunek: Zamontowany układ zamiatający

① 2-szczotkowy układ zamiatający z ssawką
② Szczotka boczna
③ Przyłącze wody
④ Przyłącze hydrauliczne
⑤ Instalacja zasilająca przystawek

2.2.2 Warunki dotyczące demontażu / montażu

Do demontażu / montażu układu zamiatającego konieczny jest wózek wymiany.

Wskazówka

Wyposażenie opcjonalne, nr katalogowy 2.852-862.0

1 Ustawić pojazd na równej powierzchni.
2 System szczotkowy musi zostać umieszczony na wózku wymiany w celu wymontowania / zamontowania w pojeździe. Do demontażu / montażu użyć wózka podnośnego.
3 Na wyświetlaczu musi być wybrany odpowiedni program >Zamiatanie<.

2.2.3 Demontaż przystawki 2-szczotkowego układu zamiatającego

Demontaż układu zamiatającego opisano w sekcji dotyczącej dostępnego opcjonalnie wózka wymiany.

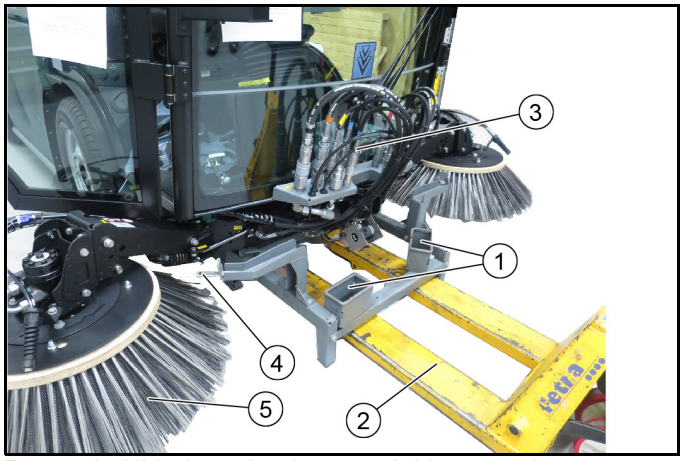

Rysunek: Układ zamiatający z wózkiem wymiany

① Uchwyt na złącza węży hydraulicznych na wózku wymiany
② Wózek podnośny
③ Złącza węży hydraulicznych w pojeździe
④ Uchwyt na szczotkę boczną
⑤ Szczotka boczna

1. Zatrzymać pojazd na równym i stabilnym podłożu, a następnie zabezpieczyć go przed stoczeniem się.
2. Ustawić wózek wymiany za pomocą wózka podnośnego w odpowiedniej pozycji pod pojazdem.
3. Szczotki boczne włożyć pojedynczo do uchwytów na szczotki boczne i opuścić do właściwej pozycji.
4. Zredukować ciśnienie w przednim układzie hydraulicznym. Patrz rozdział „Redukcja ciśnienia w układzie hydraulicznym”.
5. Zdjąć węże hydrauliczne, przyłącza wody i przewody zasilania elektrycznego i umieść je w uchwycie na wózku wymiany.
6. Poluzować wąż ssący ssawki (opaska zaciskowa).
7. Otworzyć blokady (z lewej i prawej strony). Patrz rozdział „Otwieranie / zamykanie blokady”.
8. Wysunąć wózek wymiany z układem zamiatającym i ssawką.
9. Podnieść i zabezpieczyć pojemnik na śmieci.

① Sworzeń składany (zabezpieczenie)
② Uchwyt z wężem ssącym
③ Przyłącza wody

10. Poluzować zabezpieczenie na uchwycie.
11. Poluzować oba przyłącza wody.
12. Wyciągnąć uchwyt z dołączonym wężem ssącym do góry.
13. Układ zamiatający przechowywać w bezpiecznym i suchym miejscu.

2.2.4 Montaż przystawki 2-szczotkowego układu zamiatającego

Montaż układu zamiatającego opisano w sekcji dotyczącej dostępnego opcjonalnie wózka wymiany. Na wyświetlaczu musi być wybrany odpowiedni program >Zamiatanie<.

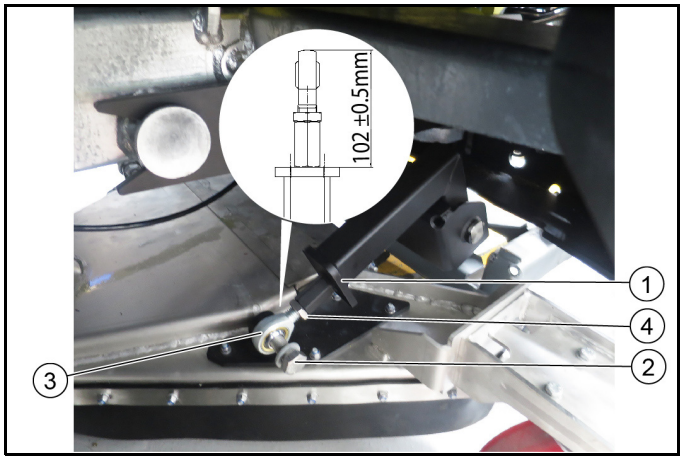

① Złącze nośne
② Śruba
③ Śruba oczkowa
④ Nakrętka zabezpieczająca

1. Podczas pierwszego montażu zamontować ssawkę do układu zamiatającego. W tym celu zamocować złącze nośne do ssawki (strona lewa / strona prawa) i wyregulować je (102 ± 0,5 mm).

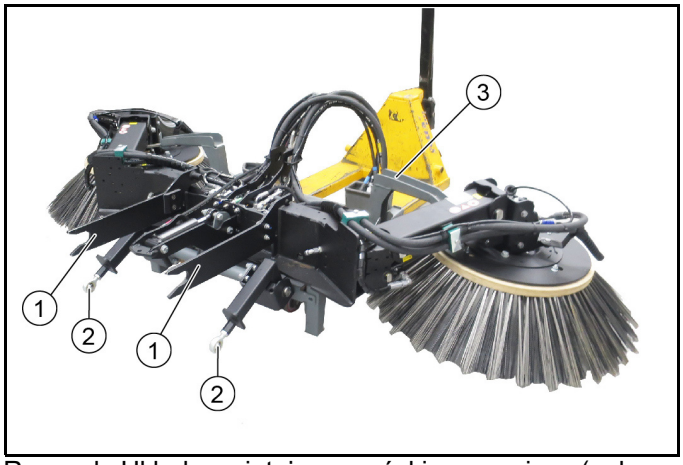

Rysunek: Układ zamiatający z wózkiem wymiany (pokazany bez ssawki)

① Ramię mocujące
② Złącze nośne do podłączenia pojazdu do ssawki
③ Wózek wymiany

Montaż układu zamiatającego do pojazdu odbywa się w kolejności odwrotnej do demontażu, dlatego częściowo pominięto tutaj ilustrację.

2. Zatrzymać pojazd na równym i stabilnym podłożu, a następnie zabezpieczyć go przed stoczeniem się.
3. Wybrać odpowiedni program >Zamiatanie< na wyświetlaczu.
4. Otworzyć blokady (z lewej i prawej strony). Patrz rozdział „Otwieranie / zamykanie blokady”.
5. Użyć wózka podnośnego w celu ustawienia względem pojazdu wózka wymiany z umieszczonym na nim układem zamiatającym z zamontowaną ssawką.

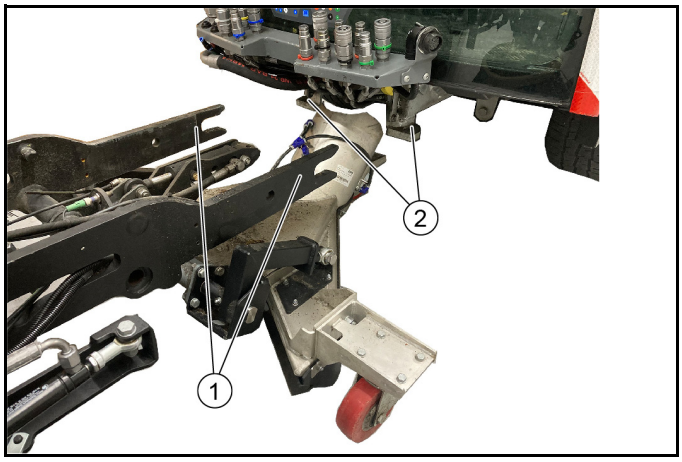

① Ramię mocujące
② Mocowanie na pojeździe

6. Ramiona mocujące (lewe / prawe) wsunąć do oporu w odpowiednie mocowanie na pojeździe. Przed zablokowaniem sprawdzić, czy są prawidłowo osadzone.
7. Zamknąć blokadę (śrubę), tym samym przystawka zostanie zamocowana.
8. Podnieść i zabezpieczyć pojemnik na śmieci.
9. Poprowadzić oba przyłącza wody do góry.
10. Uchwyt z dołączonym wężem ssącym poprowadzić w dół do ssawki i zablokować.
11. Przymocować wąż ssący do ssawki (opaska zaciskowa).
12. Zredukować ciśnienie w przednim układzie hydraulicznym. Patrz rozdział „Redukcja ciśnienia w układzie hydraulicznym”.

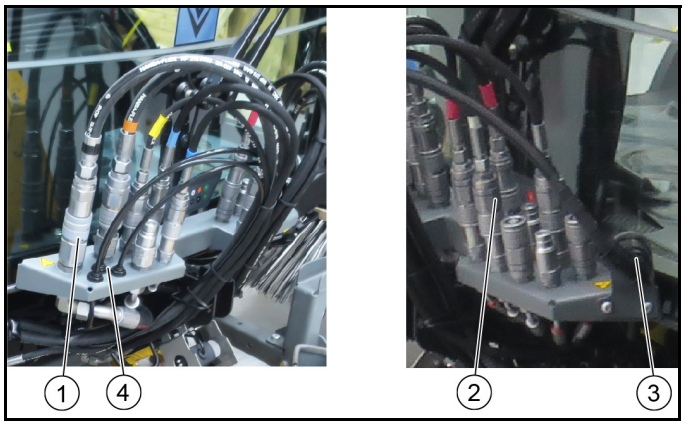

① Przyłącza hydrauliczne z prawej strony
② Przyłącza hydrauliczne z lewej strony
③ Zasilanie elektryczne
④ Przyłącza wody

13. Podłączyć węże hydrauliczne, zwrócić uwagę na kolory przyłączy węży hydraulicznych.
14. Podłączyć węże wody.
15. Wtyczkę przyłącza elektrycznego układu szczotek podłączyć do zasilania.
16. Podnieść i wysunąć pojedynczo szczotki boczne.
17. Wysunąć wózek wymiany.
18. Całkowicie opuścić pojemnik na śmieci.

2.2.5 Przegląd funkcji zamiatarki z 2-szczotkowym układem zamiatającym

Wskazówka

Wskaźniki w przełącznikach świecą się, gdy są włączone.

① **Lewy joystick**
Wariant 1:
– Joystick do przodu: opuszczanie obu ramion szczotek i włączanie szczotek zamiatających
– Joystick do tyłu: podnoszenie obu ramion szczotek i wyłączanie szczotek zamiatających
– Joystick w lewo/w prawo: odchylanie lewego ramienia szczotki
Wariant 2:
– Joystick do przodu: opuszczanie lewego ramienia szczotki i włączanie szczotki zamiatającej
– Joystick do tyłu: podnoszenie lewego ramienia szczotki i wyłączanie szczotki zamiatającej
– Joystick w lewo/w prawo: odchylanie lewego ramienia szczotki

② **Prawy joystick**
Wariant 1:
– Joystick do przodu: opuszczanie obu ramion szczotek i włączanie szczotek zamiatających
– Joystick do tyłu: podnoszenie obu ramion szczotek i wyłączanie szczotek zamiatających
– Joystick w lewo/w prawo: odchylanie prawego ramienia szczotki
Wariant 2:
– Joystick do przodu: opuszczanie prawego ramienia szczotki i włączanie szczotki zamiatającej
– Joystick do tyłu: podnoszenie prawego ramienia szczotki i wyłączanie szczotki zamiatającej
– Joystick w lewo/w prawo: odchylanie prawego ramienia szczotki

③ Podnoszenie / opuszczanie ssawki

Wskazówka

Naciśnięcie i przytrzymanie przycisku przez ponad 2 sekundy, ssawka znajduje się w podniesionej pozycji

④ Włączanie / wyłączanie układu hydraulicznego

⑤ Przycisk nie jest przyporządkowany

⑥ Przycisk regulacji kąta nachylenia prawej szczotki (opcja)

Wskazówka

Kąt nachylenia jest wówczas regulowany za pomocą prawego joysticka

⑦ Włączanie / wyłączanie funkcji obiegu wody (woda z recyklingu)

Wskazówka

Naciśnięcie i przytrzymanie przez ponad 2 sekundy, możliwość regulacji dozowania wody z recyklingu

⑧ Włączanie / wyłączanie dmuchawy ssącej

⑨ Funkcja ECO
Włącza kompletny program roboczy.
PTO (szczotka boczna, dmuchawa ssąca), czysta woda, obieg wody (woda z recyklingu)

⑩ Włączanie / wyłączanie pompy czystej wody

(A) Wybór prędkości obrotowej szczotki zamiatającej, w lewo i w prawo razem

(B) Przycisk nie jest przyporządkowany

(C) Prędkość obrotowa silnika
Nacisnąć w celu ustawienia wartości

Wskazówka

Moc ssania zależy od ustawionej prędkości obrotowej silnika.

- 1400 obr./min do lekkich śmieci
- 1550 obr./min do normalnych zanieczyszczeń
- 1700 obr./min do mocnych, ciężkich zanieczyszczeń

(D) Niewykorzystane

(E) Przycisk odciążenia lewej i prawej szczotki bocznej

(F) Przycisk zapisu
Nacisnąć w celu zapisania ustawionych wartości lub programów

(G) Pokrętło
Nacisnąć w celu zapisania ustawionych wartości

2.2.6 Prace pielęgnacyjne dotyczące systemu 2-szczotkowego

1 Dostępne punkty smarowania (smarowniczki) są oznaczone.
Codziennie smarować je standardowym smarem uniwersalnym.

2 Sprawdzić szczotkę zamiatającą pod kątem nawiniętych sznurków i tasiemek, w razie potrzeby usunąć je.

3 Utrzymywać przyłącza hydrauliczne w czystości i raz w tygodniu sprawdzać ich szczelność.

4 Sprawdzić szczotkę zamiatającą pod kątem zużycia i uszkodzenia, w razie potrzeby wymienić ją.

2.2.7 Ustawianie szerokości zamiatania

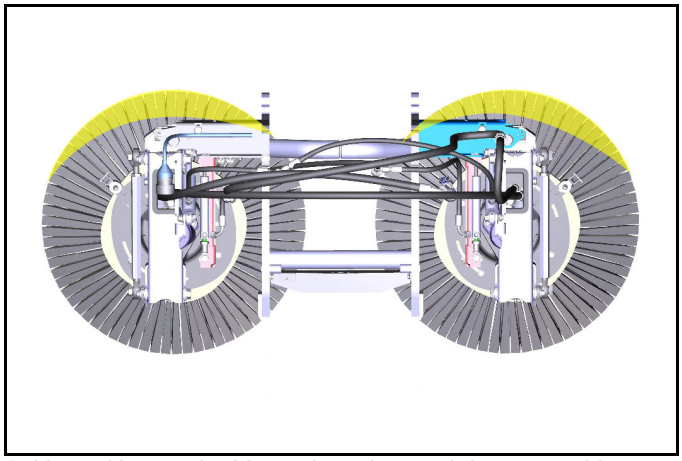

1. Ustawić szerokość zamiatania zgodnie z rysunkiem.
W lewo: godz. 09.00 - 14.00
W prawo: godz. 10.00 - 15.00

Ustawianie nachylenia bocznego

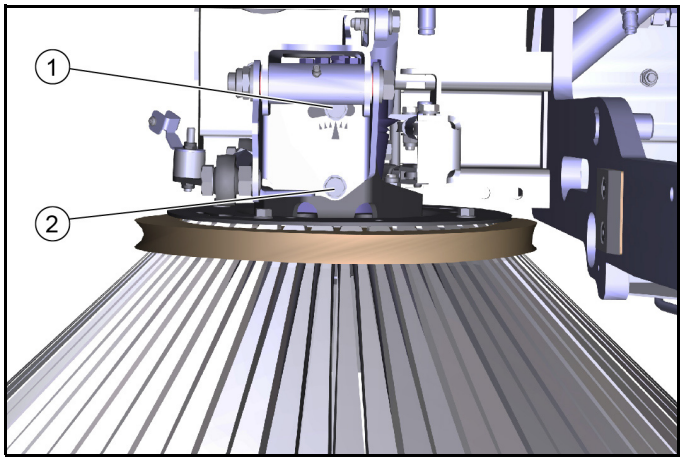

① Śruba 1
② Śruba 2

2. Poluzować śruby.
3. Ustawić nachylenie boczne nad punktem obrotu śruby 1.
4. Dokręcić śruby.

Ustawianie nachylenia głowicy do przodu

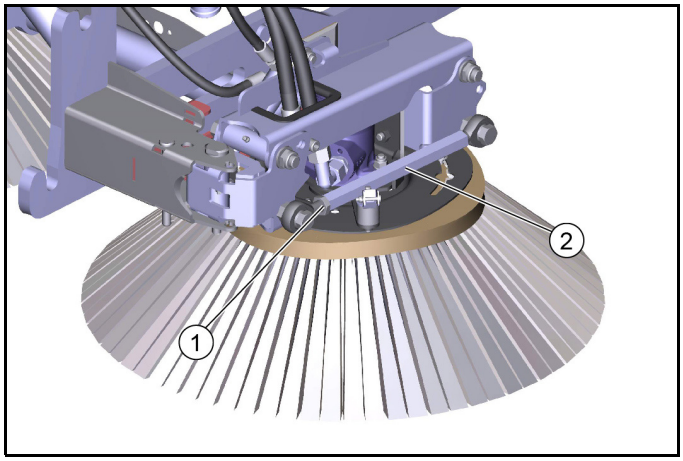

① Nakrętka zabezpieczająca
② Króciec sześciokątny

5. Poluzować nakrętkę zabezpieczającą.
6. Ustawić kąt nachylenia głowicy za pomocą króćca sześciokątnego.
7. Dokręcić nakrętkę zabezpieczającą.

Ustawianie nacisku szczotek

8. System szczotkowy jest wyposażony w hydrauliczne odciążenie szczotek.

2.2.8 Przechowywanie

⚠ ***OSTRZEŻENIE***

Niebezpieczeństwo zranienia i uszkodzenia

Zwrócić uwagę na masę urządzenia.

UWAGA

Niebezpieczeństwo uszkodzenia

Zestaw montażowy należy przechowywać w zabezpieczonym, równym i suchym miejscu. Dopilnować, aby szczotki zamiatające były odciążone.

1. Układ zamiatający wymontowany z pojazdu przechowywać na wózku wymiany.
2. Podczas montażu w pojeździe dopilnować, aby szczotki zamiatające były odciążone.

2.3 Przystawka z 3-szczotkowym układem zamiatającym (fabryczna)

2.3.1 Widok urządzenia: 3-szczotkowy układ zamiatający

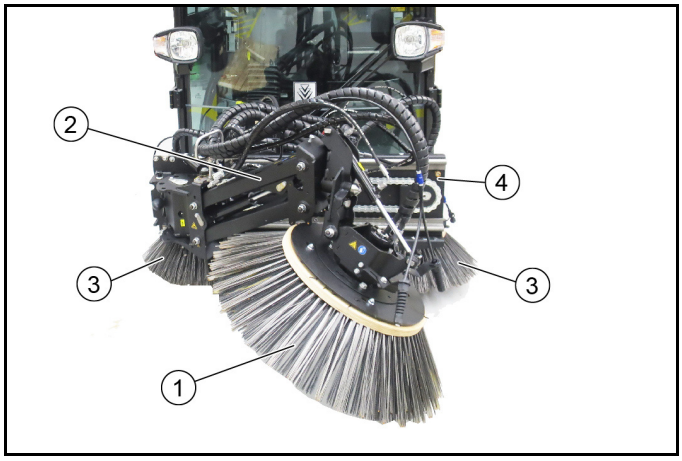

① Szczotka przednia
② Ramię szczotki przedniej
③ Szczotka boczna (2-szczotkowy układ zamiatający)
④ Jednostka liniowa (sanie)

2.3.2 Warunki dotyczące demontażu / montażu

Do demontażu / montażu układu zamiatającego konieczny jest wózek wymiany.

Wskazówka

Wyposażenie opcjonalne, nr katalogowy 2.852-862.0

1 Ustawić pojazd na równej powierzchni.
2 System szczotkowy musi zostać umieszczony na wózku wymiany w celu wymontowania / zamontowania w pojeździe. Do demontażu / montażu użyć wózka podnośnego.
3 Na wyświetlaczu musi być wybrany odpowiedni program >Zamiatanie<.

2.3.3 Demontaż 3-szczotkowego układu zamiatającego

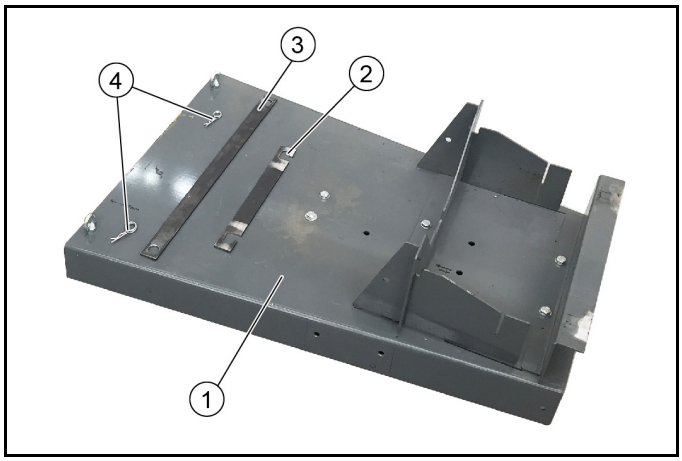

① Wózek wymiany 2.852-862.0
② Podkładka zabezpieczająca krótka
③ Podkładka zabezpieczająca długa
④ Klamra zabezpieczająca (2x)

1. Demontaż 3-szczotkowego układu zamiatającego przeprowadzić za pomocą opcjonalnie dostępnego wózka wymiany.
2. Zatrzymać pojazd na równym i stabilnym podłożu, a następnie zabezpieczyć go przed stoczeniem się.

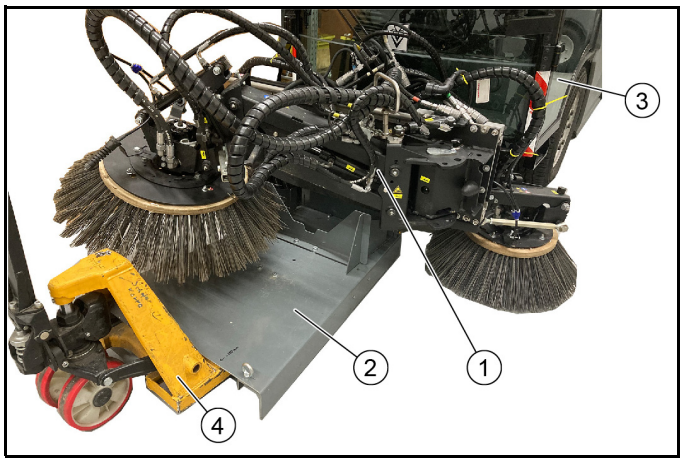

① 3-szczotkowy układ zamiatający
② Wózek wymiany
③ MC 250
④ Wózek podnośny

3. Ustawić wózek wymiany za pomocą wózka podnośnego w odpowiedniej pozycji pod pojazdem.
4. Szczotki boczne włożyć pojedynczo do uchwytów na szczotki boczne i opuścić do właściwej pozycji.

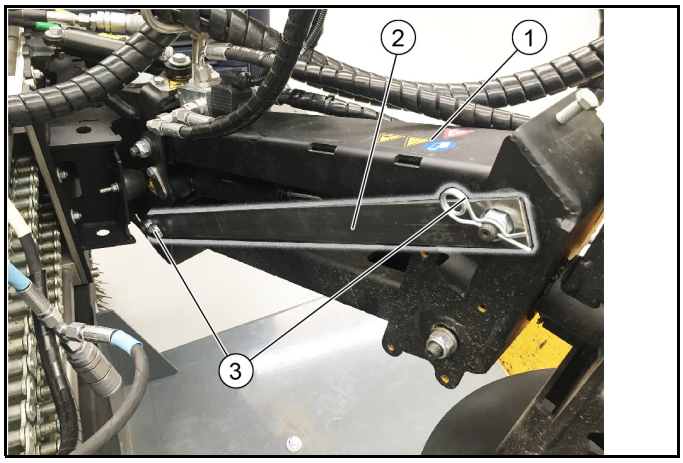

① Ramię przedniej szczotki
② Podkładka zabezpieczająca długa
③ Klamra zabezpieczająca

5. Zabezpieczyć ramię szczotki podkładką i klamrą zabezpieczającą.

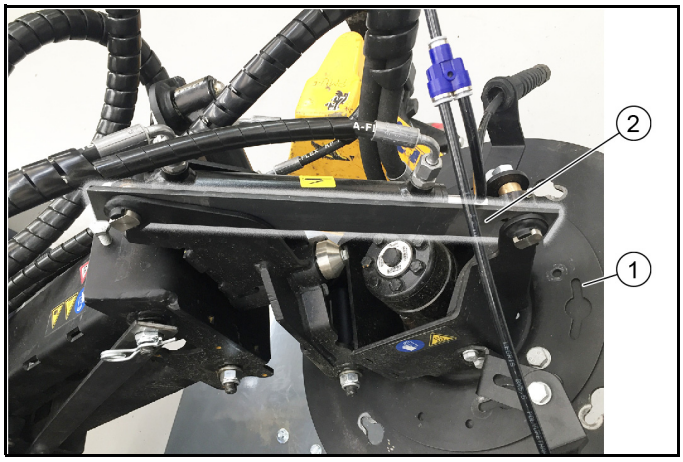

① Szczotka przednia
② Podkładka zabezpieczająca krótka

6. Zabezpieczyć przednią szczotkę podkładką zabezpieczającą.
7. Zredukować ciśnienie w przednim układzie hydraulicznym. Patrz rozdział „Redukcja ciśnienia w układzie hydraulicznym”.
8. Zdjąć węże hydrauliczne, przyłącza wody i przewody zasilania elektrycznego i umieść je w uchwycie na wózku wymiany.
9. Poluzować wąż ssący ssawki (opaska zaciskowa).
10. Otworzyć blokady (z lewej i prawej strony). Patrz rozdział „Otwieranie / zamykanie blokady”.
11. Wysunąć 3-szczotkowy układ zamiatający.
12. Podnieść i zabezpieczyć pojemnik na śmieci.

① Sworzeń składany (zabezpieczenie)
② Uchwyt z wężem ssącym
③ Przyłącza wody

13. Poluzować zabezpieczenie na uchwycie.
14. Poluzować oba przyłącza wody.
15. Wyciągnąć uchwyt z dołączonym wężem ssącym do góry.
16. Układ zamiatający przechowywać w bezpiecznym i suchym miejscu.

2.3.4 Montaż 3-szczotkowego układu zamiatającego

1. Montaż układu zamiatającego przeprowadzić za pomocą opcjonalnie dostępnego wózka wymiany. Na wyświetlaczu pojazdu musi być wybrany odpowiedni program >Zamiatanie<.

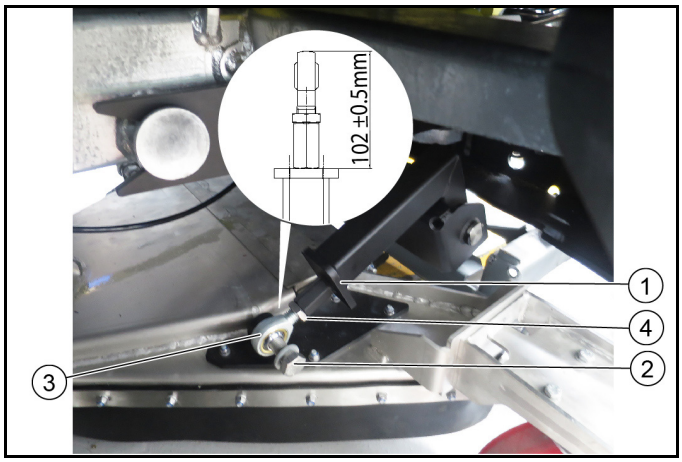

① Złącze nośne
② Śruba
③ Śruba oczkowa
④ Nakrętka zabezpieczająca

2. Podczas pierwszego montażu zamontować ssawkę do układu zamiatającego. W tym celu zamocować złącze nośne do ssawki (strona lewa / strona prawa) i wyregulować je (102 ± 0,5 mm).

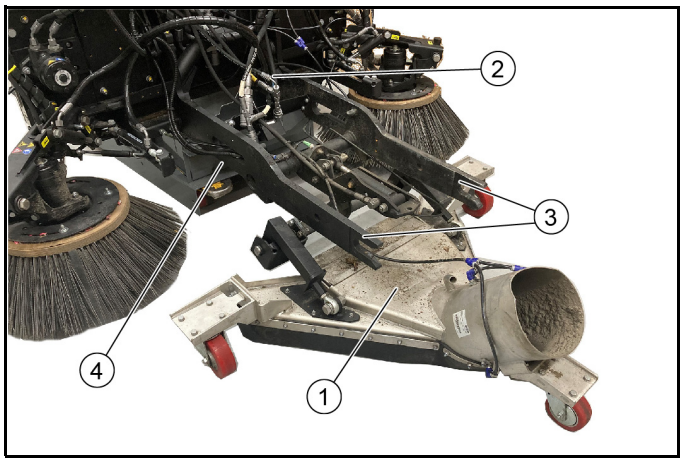

① Ssawka
② 3-szczotkowy układ zamiatający
③ Ramię mocujące
④ Wózek wymiany

3. Zatrzymać pojazd na równym i stabilnym podłożu, a następnie zabezpieczyć go przed stoczeniem się.
4. Wybrać odpowiedni program >Zamiatanie< na wyświetlaczu pojazdu.
5. Otworzyć blokady (z lewej i prawej strony). Patrz rozdział „Otwieranie / zamykanie blokady”.
6. Użyć wózka podnośnego w celu ustawienia względem pojazdu wózka wymiany z umieszczonym na nim układem zamiatającym z zamontowaną ssawką.

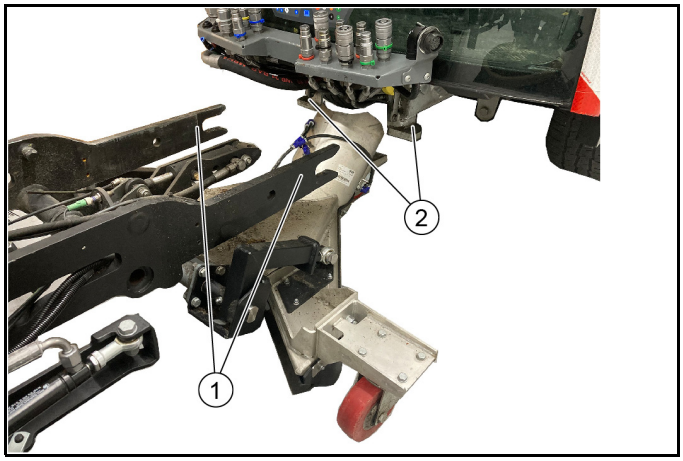

① Ramię mocujące
② Mocowanie na pojeździe

7. Ramiona mocujące (lewe / prawe) wsunąć do oporu w odpowiednie mocowanie na pojeździe. Przed zablokowaniem sprawdzić, czy są prawidłowo osadzone.
8. Zamknąć blokadę (śrubę), tym samym przystawka zostanie zamocowana.
9. Podnieść i zabezpieczyć pojemnik na śmieci.
10. Poprowadzić oba przyłącza wody do góry.
11. Uchwyt z dołączonym wężem ssącym poprowadzić w dół do ssawki i zablokować.
12. Przymocować wąż ssący do ssawki (opaska zaciskowa).
13. Zredukować ciśnienie w przednim układzie hydraulicznym. Patrz rozdział „Redukcja ciśnienia w układzie hydraulicznym”.

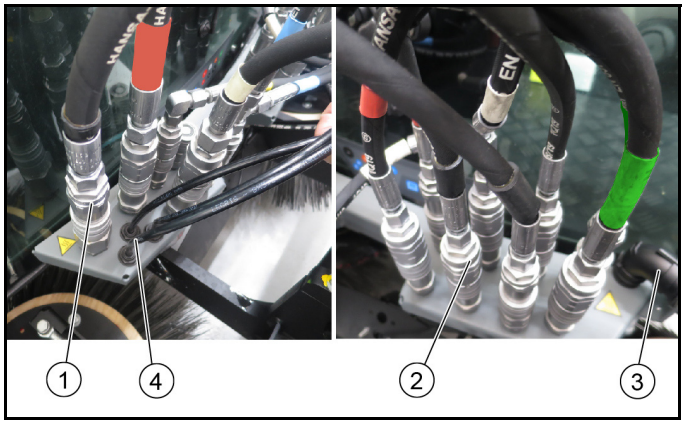

① Przyłącza hydrauliczne z prawej strony
② Przyłącza hydrauliczne z lewej strony
③ Zasilanie elektryczne
④ Przyłącza wody

14. Podłączyć węże hydrauliczne, zwrócić uwagę na kolory przyłączy węży hydraulicznych.
15. Podłączyć węże wody.
16. Wtyczkę przyłącza elektrycznego układu szczotek podłączyć do zasilania.
17. Usunąć obie podkładki zabezpieczające na ramieniu przedniej szczotki i szczotce przedniej.
18. Podnieść i wysunąć pojedynczo szczotki boczne.
19. Wysunąć wózek wymiany.
20. Całkowicie opuścić pojemnik na śmieci.

2.3.5 Przegląd funkcji zamiatarki z 3-szczotkowym układem zamiatającym

Wskazówka

Wskaźniki w przełącznikach świecą się, gdy są włączone.

① Joystick w lewo, do obsługi trzeciej szczotki (szczotka przednia)
– Joystick do przodu: trzecia szczotka obniża się i włącza

Wskazówka

W przypadku silnych zabrudzeń zwiększyć siłę docisku

– Joystick do tyłu: trzecia szczotka podnosi się i wyłącza
– Joystick w lewo/w prawo: trzecia szczotka porusza się w lewo/w prawo

② Joystick w prawo, do obsługi szczotek zamiatających

– Joystick do przodu: wspólne opuszczanie ramion szczotek i włączanie szczotek zamiatających
– Joystick do tyłu: wspólne podnoszenie ramion szczotek i wyłączanie szczotek zamiatających
– Joystick w lewo/w prawo: wspólne odchylanie ramion szczotek

③ Podnoszenie / opuszczanie ssawki

Wskazówka

Naciśnięcie i przytrzymanie przycisku przez ponad 2 sekundy, ssawka znajduje się w podniesionej pozycji

④ Włączanie / wyłączanie układu hydraulicznego

⑤ Zmiana kierunku obrotów trzeciej szczotki

⑥ Jeśli aktywowano: Regulacja kąta nachylenia trzeciej szczotki za pomocą prawego joysticka

⑦ Włączanie / wyłączanie funkcji obiegu wody (woda z recyklingu)

Wskazówka

Naciśnięcie i przytrzymanie przez ponad 2 sekundy, możliwość regulacji dozowania wody z recyklingu

⑧ Włączanie / wyłączanie dmuchawy ssącej

⑨ Funkcja ECO

⑩ Włączanie / wyłączanie pompy wodnej

(A) Wybór prędkości obrotowej trzeciej szczotki (przednia szczotka)

(B) Wybór prędkości obrotowej szczotki zamiatającej

(C) Prędkość obrotowa silnika
Nacisnąć w celu ustawienia wartości

Wskazówka

Moc ssania zależy od ustawionej prędkości obrotowej silnika.

- 1400 obr./min do lekkich śmieci
- 1550 obr./min do normalnych zanieczyszczeń
- 1700 obr./min do mocnych, ciężkich zanieczyszczeń
- 2000 obr./min do mocnych, ciężkich zanieczyszczeń (chwastów)

(D) Odciążenie szczotek zamiatających

(E) Odciążenie trzeciej szczotki (szczotka przednia)

(F) Przycisk zapisu
Nacisnąć w celu zapisania ustawionych wartości lub programów

(G) Pokrętło
Nacisnąć w celu zapisania ustawionych wartości

2.3.6 Zastosowanie jako szczotka do chwastów

W przypadku zastosowania szczotki przedniej jako szczotki do chwastów należy ustawić ją w żądanym położeniu. Możliwe są trzy pozycje.

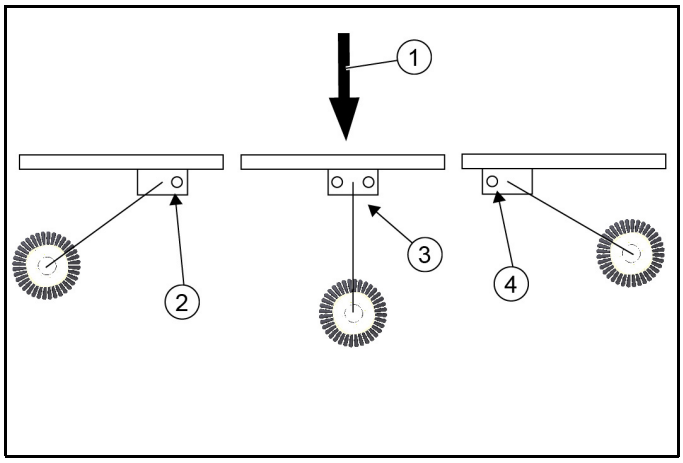

① Kierunek jazdy

② Pozycja z prawej strony

③ Pozycja z przodu

④ Pozycja z lewej strony

1. Zabezpieczyć żądaną pozycję roboczą za pomocą sworznia i zatyczki. Patrz rozdział *2.3.7 Zabezpieczenie transportowe*.
2. W przypadku pracy w pozycji z lewej strony nacisnąć przycisk zmiany kierunku obrotu.

2.3.7 Zabezpieczenie transportowe

Podczas jazdy po drogach publicznych (przejazd transportowy) należy zabezpieczyć szczotkę przednią.

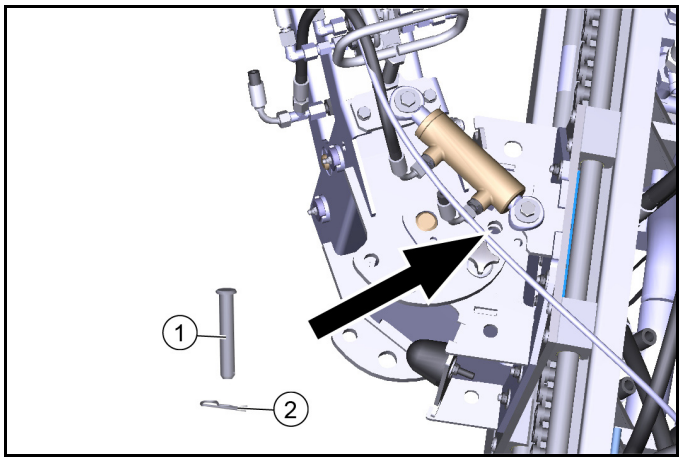

① Sworzeń

② Zatyczka

1. Przesunąć sanie szczotki przedniej maksymalnie w lewo.
2. Zabezpieczyć szczotkę przednią w odpowiednim położeniu za pomocą sworznia i zatyczki.

2.3.8 Prace pielęgnacyjne

Więcej informacji można znaleźć w instrukcji obsługi pojazdu.

Konserwacja i pielęgnacja zamiatarki

1 Sprawdzić szczotkę przednią i szczotkę zamiatającą pod kątem nawiniętych sznurków i tasiemek, w razie potrzeby usunąć je.

2 Utrzymywać przyłącza hydrauliczne w czystości i raz w tygodniu sprawdzać ich szczelność.

3 Sprawdzić szczotkę przednią i szczotkę zamiatającą pod kątem zużycia i uszkodzenia, w razie potrzeby wymienić je.

Konserwacja i pielęgnacja łożysk/jednostki liniowej

⚠ ***OSTROŻNIE***

Zakłócenia działania lub ryzyko uszkodzenia

Zespoły łożyskowe są samosmarującymi suchymi łożyskami i w żadnym wypadku nie wolno ich smarować żadnym środkiem smarnym.

Środki do czyszczenia hamulców, smary lub inne środki czyszczące mogą naruszyć i zniszczyć folię ochronną. Sprawdzić folie ochronne pod kątem zużycia i uszkodzenia, w razie potrzeby wymienić.

1 Dostępne punkty smarowania (smarowniczki) są oznaczone.
Codziennie smarować je standardowym smarem uniwersalnym.

2 Wyczyścić całą jednostkę liniową tylko wodą lub ługiem. Możliwe jest również czyszczenie myjką wysokociśnieniową.

Konserwacja i pielęgnacja łańcucha

UWAGA

Wskazówki dotyczące smarowania łańcucha

Podczas smarowania łańcucha należy uważać, aby smar nie dostał się na prowadnice jednostki liniowej. Jeśli jednak do tego dojdzie, przed uruchomieniem prowadnice należy oczyścić ze smaru.

Nigdy nie używać bejc ani kwasów do czyszczenia łańcucha.

1 Sprawdzać łańcuch przynajmniej raz w miesiącu. Przegląd obejmuje czyszczenie, naprężanie napędu łańcuchowego i smarowanie.
2 Łańcuchy można czyścić szmatkami lub szczotkami. Uporczywe zabrudzenia można usunąć za pomocą ropy naftowej lub benzyny. Natychmiast po zastosowaniu środków rozpuszczających tłuszcz nałożyć nową, odpowiednią ochronę antykorozyjną.
3 Napęd łańcuchowy może być naprężany wyłącznie przez serwis firmy Kärcher.
4 Regularne smarowanie wydłuża żywotność. Nasmarować łańcuch środkiem dosmarowującym VP8 FoodPlus Spay firmy IWIS.
Zwrócić uwagę, że smar musi dostać się do przegubu łańcucha. Oznacza to, że z jednej strony musi przedostać się między wałek ochronny a tuleję, a z drugiej strony także między wewnętrzną i zewnętrzną płytkę, aby dotrzeć do sworzni i tulei.
5 W razie braku smarowania, który objawia się zwiększonym hałasem, sztywnością przegubów lub korozją cierną w przegubach, zalecamy następującą procedurę. Oczyścić łańcuch olejem o bardzo niskiej lepkości. Spowoduje to wypłukanie korozji ciernej, starego smaru i innych zabrudzeń z przegubu. Po wyczyszczeniu łańcucha należy go nasmarować odpowiednim smarem, jak opisano powyżej.

2.3.9 Ustawianie szerokości zamiatania

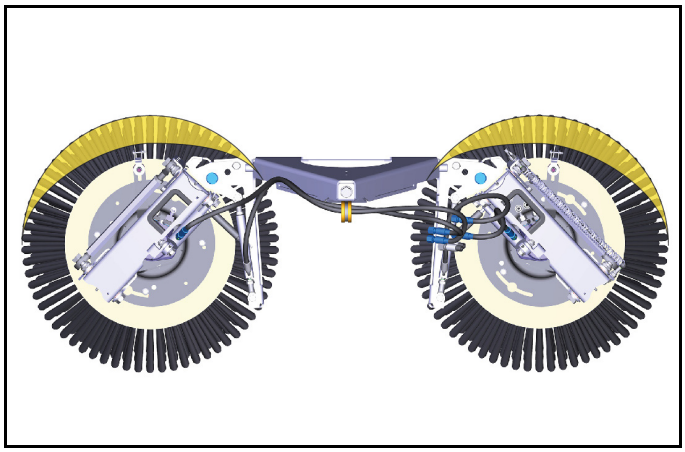

1. Ustawić szerokość zamiatania zgodnie z rysunkiem.
W lewo: godz. 09.00 - 14.00
W prawo: godz. 10.00 - 15.00

Ustawianie nachylenia bocznego

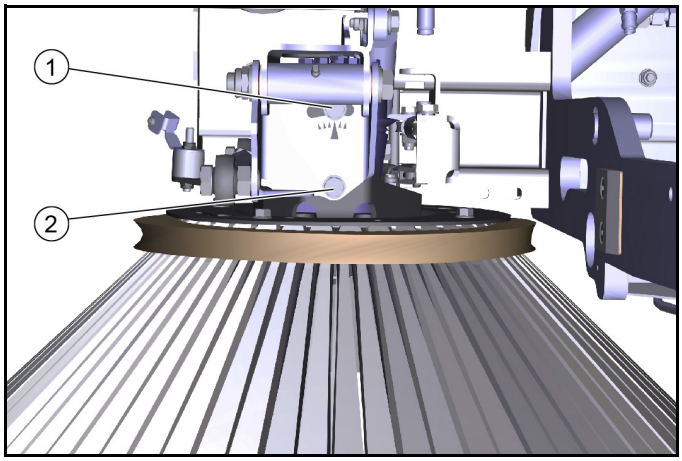

① Śruba 1
② Śruba 2

2. Poluzować śruby.
3. Ustawić nachylenie boczne nad punktem obrotu śruby 1.
4. Dokręcić śruby.

Ustawianie nachylenia głowicy do przodu

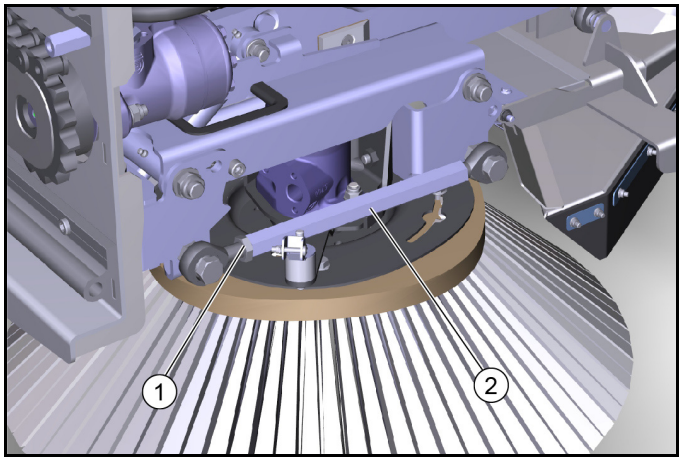

① Nakrętka zabezpieczająca
② Króciec sześciokątny

5. Poluzować nakrętkę zabezpieczającą.
6. Ustawić kąt nachylenia głowicy za pomocą króćca sześciokątnego.
7. Dokręcić nakrętkę zabezpieczającą.

Ustawianie nacisku szczotek

8. System szczotkowy posiada hydrauliczną regulację nacisku szczotek.

2.3.10 Przechowywanie

⚠ ***OSTRZEŻENIE***

Niebezpieczeństwo zranienia i uszkodzenia

Zwrócić uwagę na masę urządzenia.

UWAGA

Niebezpieczeństwo uszkodzenia

Zestaw montażowy należy przechowywać w zabezpieczonym, równym i suchym miejscu. Dopilnować, aby szczotki zamiatające były odciążone.

1. Układ zamiatający wymontowany z pojazdu przechowywać na wózku wymiany.
2. Podczas montażu w pojeździe dopilnować, aby szczotki zamiatające były odciążone.

2.4 Tryb zamiatania

2.4.1 Symbole na wyświetlaczu w trybie zamiatania

Na wyświetlaczu w trybie zamiatania mogą dodatkowo pojawić się następujące symbole i wskaźniki ostrzegawcze.

	Ssawka na dole (opuszczona)
	Kamera ssawki aktywowana
	Niski poziom wody z recyklingu
	Nie można obsługiwać pojemnika na śmieci / platformy
	Pojemnik na śmieci podniesiony
	Funkcja skrzyżowania jest aktywna

	Ostrzeżenie, zbyt niski poziom wody z recyklingu – nie włączać funkcji obiegu wody (wody z recyklingu)
	Ostrzeżenie, pojemnik na śmieci jest podniesiony
	Ostrzeżenie, pokrywa pojemnika na śmieci jest otwarta

2.4.2 Funkcja skrzyżowania

Pojazd posiada funkcję skrzyżowania. Dzięki niej można jednym naciśnięciem przycisku podnieść układ szczotek i ssawkę, wyłączyć rotację szczotek i dopływ wody. Następnie wszystko zostanie ponownie uruchomione.

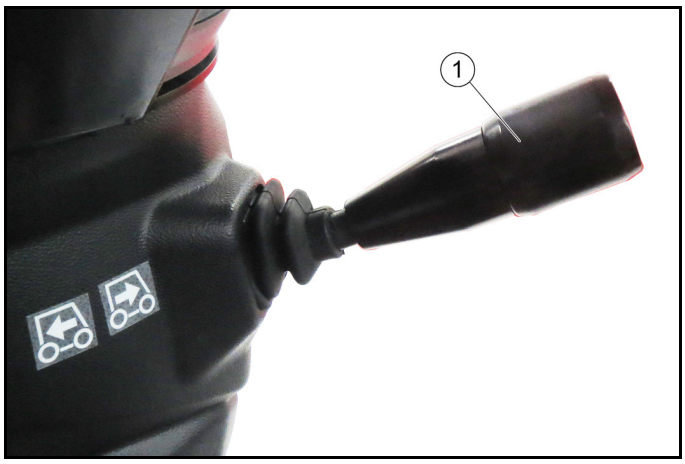

① Przełącznik wyboru kierunku jazdy

1. Nacisnąć przełącznik wyboru kierunku jazdy w kierunku osi.
   a Funkcja skrzyżowania jest aktywna, a na wyświetlaczu zapala się wskaźnik.
2. Ponownie nacisnąć przełącznik wyboru kierunku jazdy.
   a Funkcja skrzyżowania zostaje wyłączona, a wskaźnik na wyświetlaczu gaśnie.
   b Szczotki znów się obracają, ssawka jest opuszczana, i ponownie działa dopływ wody.
   c Czyszczenie jest kontynuowane z wcześniej ustawionymi wartościami.

2.4.3 Zestaw do izolacji akustycznej (opcja loco fabryka)

Jeśli fabrycznie zamontowany jest zestaw do izolacji akustycznej, można to rozpoznać po dodatkowej naklejce 99 dB(A) z tyłu pojemnika na śmieci.

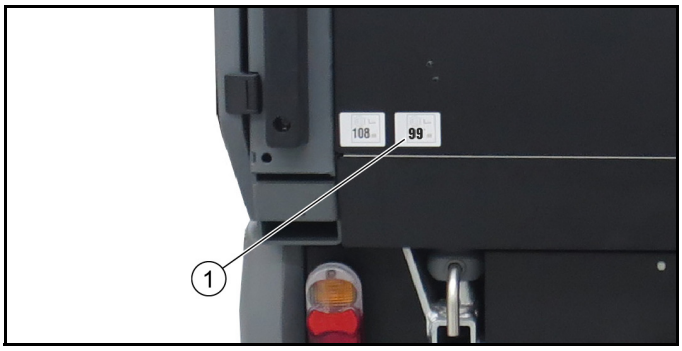

① Naklejka 99 dB(A)

1. Izolację akustyczną na poziomie 99 dB(A) uzyskuje się przy prędkości obrotowej silnika ustawionej na 1400 obr./min.

2.4.4 Napełnianie zbiornika świeżej wody / zbiornika wody z recyklingu

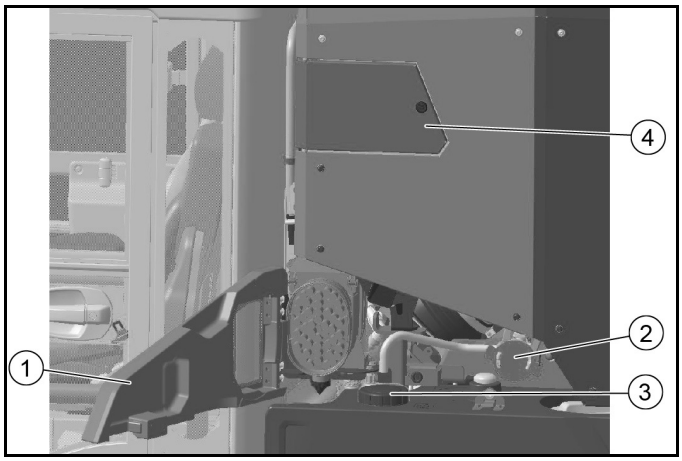

① Lewa osłona boczna
② Króciec wlewowy z zaślepką
③ Korek zbiornika świeżej wody
④ Klapka ręcznego węża ssącego / zabezpieczenie przelewowe

Wskazówka

Otwarta klapka ręcznego węża ssącego służy jako zabezpieczenie przelewowe podczas napełniania

1. Odchylić lewą osłonę boczną na zewnątrz.
2. Zdjąć zaślepkę z króćca wlewowego i podłączyć odpowiedni wąż doprowadzający wodę.
3. Wykręcić korek ze zbiornika świeżej wody.
4. Otwieranie klapki ręcznego węża ssącego

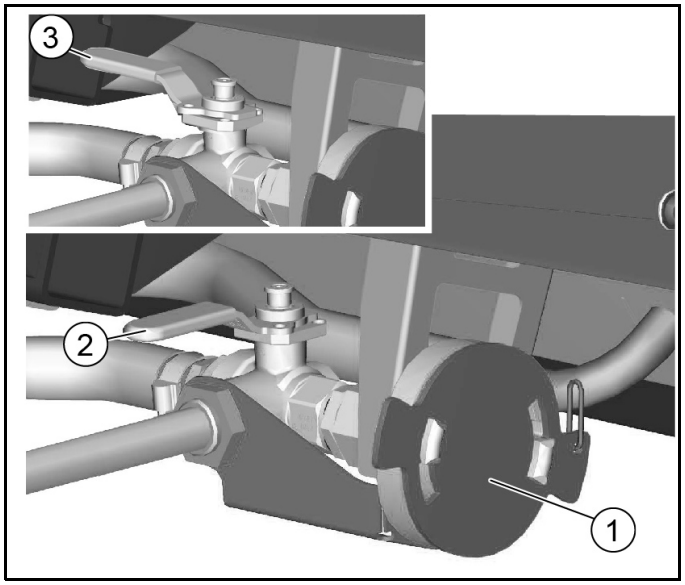

① Króciec wlewowy z zaślepką
② Położenie zaworu przełączającego do napełniania zbiornika wody z recyklingu
③ Położenie zaworu przełączającego do napełniania zbiornika świeżej wody

5. Ustawić zawór przełączający w odpowiednim położeniu. Napełnić zbiornik świeżej wody lub zbiornik wody z recyklingu.
   a Maksymalna ilość napełnienia zbiornika świeżej wody: 190 litrów
   b Maksymalna ilość napełnienia zbiornika wody z recyklingu: 445 litrów
6. Z powrotem wkręcić korek po napełnieniu.

2.4.5 Praca z wodą rozpryskową

- **Praca z czystą wodą**

Pokrętła dozowania wody rozpryskowej znajdują się obok kierownicy.

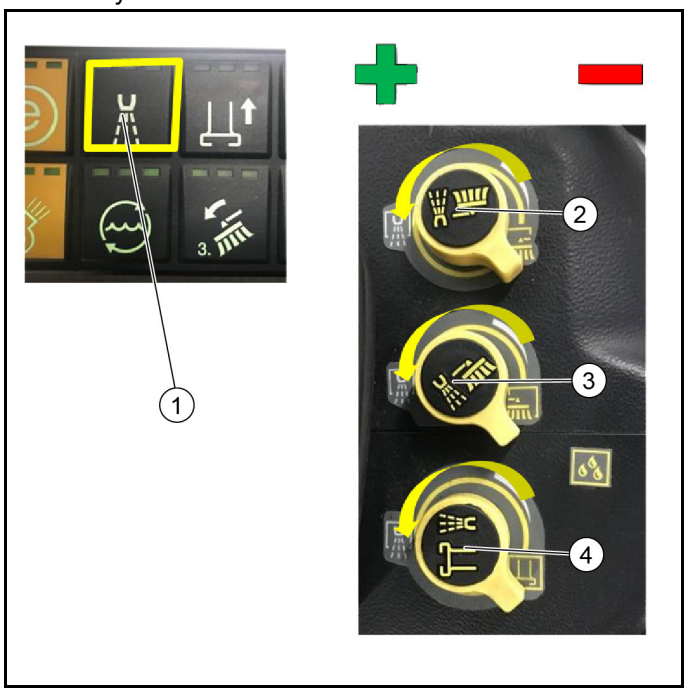

① Przełącznik pompy czystej wody
② Pokrętło dozowania wody rozpryskowej lewej szczotki bocznej
③ Pokrętło dozowania wody rozpryskowej prawej szczotki bocznej
④ Pokrętło dozowania wody rozpryskowej ssawki

(1) Włączyć pompę czystej wody przełącznikiem w konsoli obsługi podłokietnika.
(2) W celu ustawienia ilości dozowanej wody obrócić odpowiednie pokrętła dozowania.
   Większa ilość wody: obracać w kierunku przeciwnym do ruchu wskazówek zegara.
   Mniejsza ilość wody: obracać zgodnie z ruchem wskazówek zegara.

- **Praca z wodą z recyklingu**

① Przełącznik pompy wody z recyklingu
② Przycisk zapisu
③ Pokrętło

(1) Włączyć pompę wody z recyklingu przełącznikiem w konsoli obsługi podłokietnika. Naciskać przez co najmniej 2 sekundy.
(2) Za pomocą pokrętła konsoli obsługi ustawić wymaganą ilość wody w zależności od zanieczyszczeń (patrz poniższy schemat).
   Wskazówka: Ilość wody należy zawsze dostosować do stopnia zanieczyszczenia. Nadmierna ilość wody sprawia, że woda przedostaje się do wylotu powietrza z urządzenia i może niekorzystnie wpływać na otoczenie maszyny.
(3) Potwierdzić, naciskając przycisk zapisu.

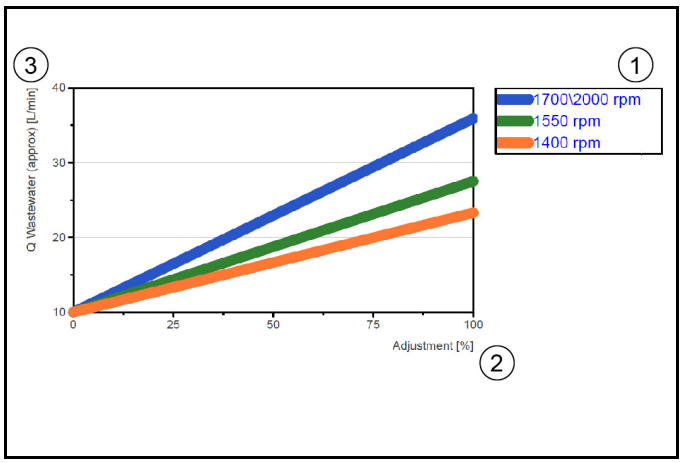

① Ustawiona prędkość obrotowa silnika pojazdu
② Nanoszenie w %

– Nanoszenie w % jest przedstawione w postaci paska na wyświetlaczu.

③ Nanoszenie w l/min

2.4.6 System cyrkulacji wody / tryb recyklingowy

W trybie recyklingowym woda znajdująca się w zbiorniku brudnej wody / pojemniku na śmieci zostaje wprowadzona do obiegu.

Jest ona podawana do ssawki za pomocą pompy wirnikowej.

Woda z recyklingu jest natychmiast zasysana przez ssawkę, oczyszczana przez filtry boczne i przez zawór zawracana do zbiornika brudnej wody / pojemnika na śmieci.

Wskazówka

Układ posiada czujnik niskiego poziomu, który wskazuje, że dopływ wody obiegowej jest zbyt niski. Po osiągnięciu wartości granicznej pompa wyłącza się (gaśnie dioda LED w konsoli środkowej).

W takim przypadku czysta woda może zostać ponownie wprowadzona do obiegu przez dysze wodne w ssawce.

2.4.7 Zamiatanie

Opis obsługi lub przypisywania funkcji do konsoli obsługi można znaleźć w rozdziałach dotyczących 2-szczotkowego układu zamiatającego lub 3-szczotkowego układu zamiatającego.

2.4.8 Pedał docisku szczotek

① Pedał docisku szczotek

Krótko nacisnąć pedał: Całkowity docisk i wyższa prędkość obrotowa szczotek do trudnych zanieczyszczeń

Naciśnięcie i przytrzymanie pedału: Podczas cofania ssawka pozostaje na dole, jednak również w trakcie jazdy do tyłu zbierane są śmieci.

2.4.9 Sprawdzanie poziomu napełnienia pojemnika na śmieci

Od czasu do czasu należy sprawdzić poziom napełnienia pojemnika na śmieci.

- W trybie normalnego zamiatania należy opróżnić pojemnik na śmieci, gdy będzie on prawie zapełniony, a najpóźniej wtedy, gdy moc ssania spadnie i będą pozostawać zanieczyszczenia.
- W przypadku ciężkich śmieci na wyświetlaczu może pojawić się wskaźnik informujący o pełnym pojemniku na śmieci (pomiar masy), mimo że pojemnik na śmieci nie będzie całkowicie napełniony.

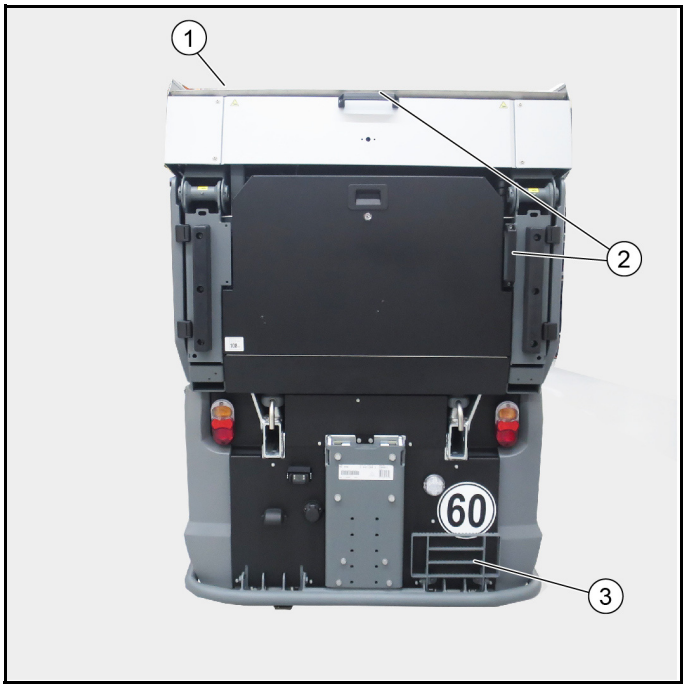

① Pokrywa pojemnika na śmieci
② Uchwyty
③ Stopień, składany

1. Podnosić pojemnik na śmieci, aż do momentu otwarcia pokrywy.
2. W celu sprawdzenia poziomu napełnienia skorzystać ze stopnia i uchwytów.

2.5 Czyszczenie i konserwacja

2.5.1 Czyszczenie ssawki i układu ssawnego

Codziennie po zakończeniu pracy należy przepłukać układ ssawny wodą.

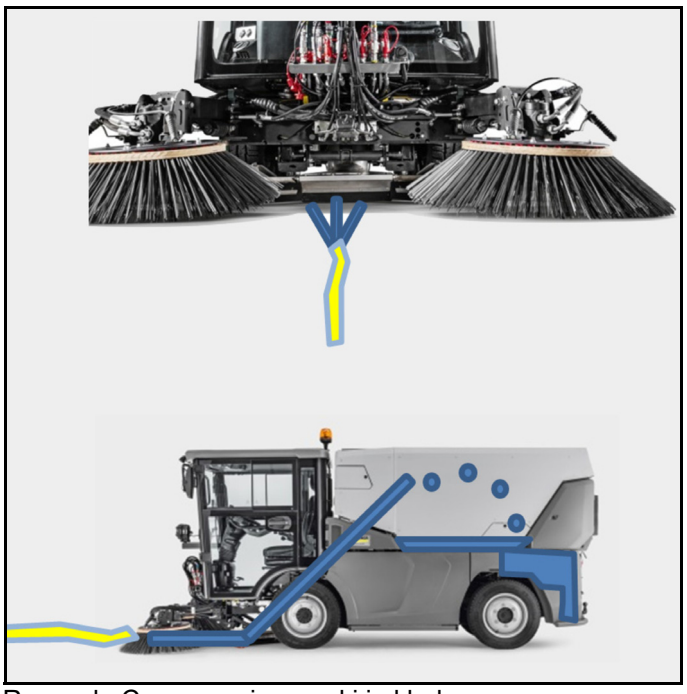

Rysunek: Czyszczenie ssawki i układu ssawnego

1. Wyłączyć pojazd.
2. Włączyć roboczy układ hydrauliczny.
3. Włączyć tryb ECO.
4. Ustawić prędkość obrotową silnika na 1550 obr./min.
5. Podnieść szczotkę boczną.

6. Skierować strumień wody na obszar ssawki na ok. 3 minuty. Ssawka i układ ssawny zostają przepłukane i wyczyszczone.
7. Brudna woda zbiera się w pojemniku na śmieci. W razie potrzeby spuść brudną wodę. Patrz rozdział „Spuszczanie brudnej wody / wody z recyklingu”.

2.5.2 Spuścić brudną wodę / wodę z recyklingu

Brudną wodę lub wodę z recyklingu spuszczać tylko w odpowiednim do tego miejscu.

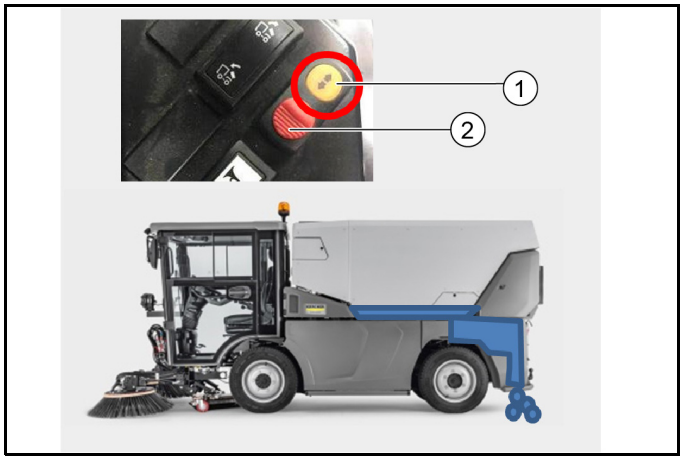

① Przełącznik spustu wody z recyklingu
② Bezpiecznik

1. Zaparkować pojazd w miejscu odpowiednim do opróżnienia.
2. Włączyć pojazd.
3. Użyć przełącznika „Spust wody z recyklingu”. W tym celu nacisnąć zabezpieczenie i użyć przełącznika. Otworzy się zawór wody z recyklingu.
   a Przełącznik znajduje się na konsoli bocznej.
4. Spuścić brudną wodę lub wodę z recyklingu.
   a W przypadku dłuższych przestojów pozostawić zawór wody z recyklingu otwarty.
5. Zastosować zabezpieczenie, aby uniknąć niezamierzonego uruchomienia przełącznika (podczas wsiadania / wysiadania).

2.5.3 Czyszczenie układu recyklingu

Codziennie po zakończeniu pracy czyścić układ recyklingu wodą.

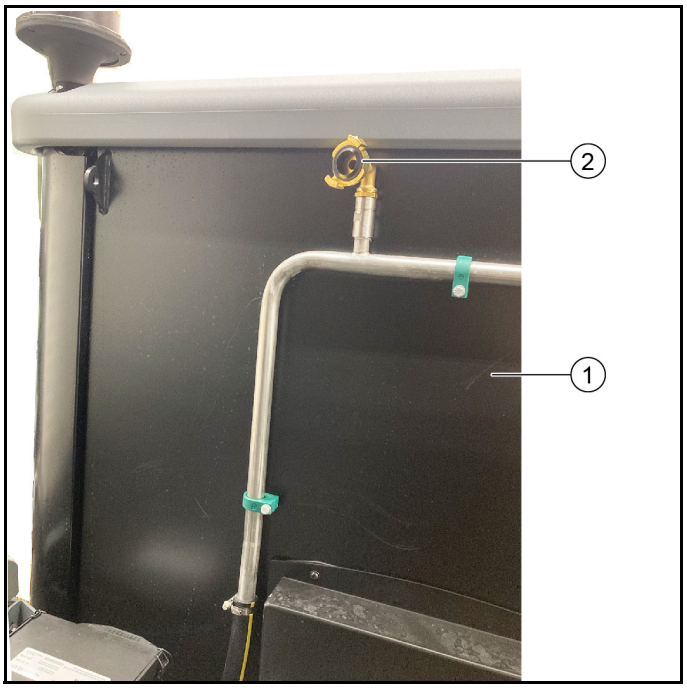

① Kabina kierowcy
② Przyłącze wody (GEKA)

1. Znaleźć odpowiednie miejsce parkingowe i zaparkować pojazd.
2. Wyłączyć układ zamiatający.
3. Otworzyć zbiornik wody z recyklingu i spuścić wodę ze zbiornika.
4. Podnieść pojemnik na śmieci, aby uzyskać lepszy dostęp.
5. Podłączyć wąż wody do przyłącza wody, a następnie do przyłącza wody w budynku.
6. Odkręcić wodę.
   a Układ jest przepłukiwany równolegle w obu kierunkach.
   b Zalecany czas płukania to 5–10 minut.
   c Gdy tylko z ssawki i spustu zbiornika wody z recyklingu zacznie wypływać czysta woda, można zakończyć czyszczenie systemu.
7. Wskazówka: Aby uniknąć awarii, nie zamykać przyłącza wody (GEKA).

2.5.4 Czyszczenie dmuchawy

Jeśli zamontowany jest zestaw do czyszczenia dmuchawy (2.852-587.0), można go używać do czyszczenia.

① Podłączanie zestawu czyszczenia dmuchawy

(1)Zdjąć zaślepkę ze złącza C na przyłączu zestawu czyszczenia dmuchawy.

(2)Zamocować wąż wody i podłączyć go do instalacji wodociągowej budynku. W tym celu potrzebny jest adapter ze złącza GEKA na C (nie należy do zakresu dostawy).

(3)Wybrać prędkość obrotową silnika 1400 obr./min.

(4)Włączyć PTO i dmuchawę (najlepiej przy zamkniętym pojemniku na śmieci).

(5)Otworzyć dopływ wody.

(6)Uruchomić dmuchawę i odczekać do uzyskania pożądanego rezultatu (ok. 3–5 minut).

(7)Ponowne zamocować zaślepki.

2.5.5 Czyszczenie pojemnika na śmieci

Pojemnik na śmieci należy wyczyścić dopiero po wyczyszczeniu ssawki i układu ssawnego. Patrz rozdział „Czyszczenie ssawki i układu ssawnego”.

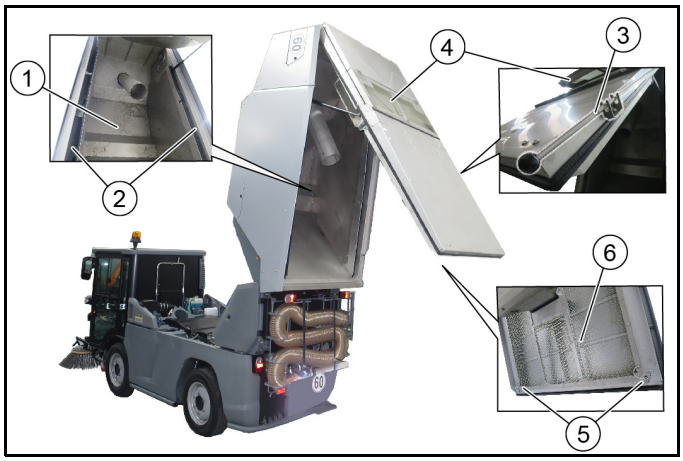

① Pojemnik na śmieci wewnątrz
② Kanały boczne
③ Drążek zablokowany
④ Klapa dmuchawy
⑤ Klamra zabezpieczająca
⑥ Kratka wentylacyjna

1. Wyłączyć pojazd.
2. Podnieść pojemnik na śmieci do pozycji opróżniania.
3. Przepłukać wodą wnętrze zbiornika zamiatarki i kanały boczne.
4. W razie potrzeby przepłukać wodą kratkę wentylacyjną, w tym celu wyjąć klamry zabezpieczające po lewej i prawej stronie oraz odchylić kratkę wentylacyjną na dół.
5. Opłukać wodą klapę dmuchawy z zewnątrz, w tym celu najpierw otworzyć klapę dmuchawy przy pomocy drążka (drążek zablokuje się).

2.5.6 Czyszczenie pojazdu

Pojazd ze zbiornikiem na śmieci można czyścić myjką wysokociśnieniową.

- Krytyczne obszary, takie jak łożyska, opony itp., należy myć ze zmniejszonym ciśnieniem wody i bez pomocy dyszy rotacyjnej.
- Myjką wysokociśnieniową nie wolno myć obszarów zawierających podzespoły elektryczne.

Rysunek: Czyszczenie pojazdu

2.6 Podnośnik czołowy

- Podnośnik czołowy 2.852-755.0

2.6.1 Zastosowanie zgodne z przeznaczeniem

W tym rozdziale opisano montaż i demontaż podnośnika czołowego do MC 250.

Na podnośniku czołowym można zamontować różne przystawki z 3-punktowym elementem mocującym.

Dany zestaw może być używany tylko zgodnie z przeznaczeniem.

2.6.2 Montaż podnośnika czołowego

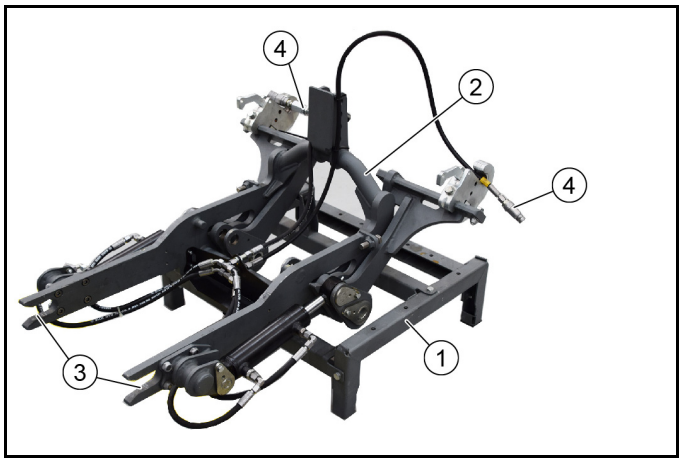

① Wózek wymiany 2.852-067.0
② Podnośnik czołowy
③ Element mocujący podnośnika czołowego
④ Złącza węży hydraulicznych (2x)

1. Podczas montażu do pojazdu zalecamy użycie wózka wymiany 2.852-067.0.
2. Podczas pierwszego montażu podnośnik czołowy (ok. 110 kg) ustawić na wózku wymiany za pomocą dźwigu lub podobnego urządzenia.
3. Zatrzymać pojazd na równym i stabilnym podłożu, a następnie zabezpieczyć go przed stoczeniem się.
4. Otworzyć blokadę, patrz rozdział „Otwieranie / zamykanie blokady”.

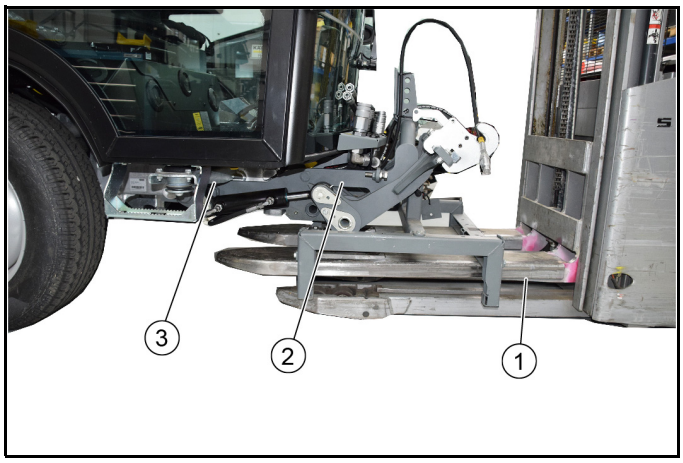

① Wózek podnośny
② Podnośnik czołowy
③ Rama mocująca pojazdu

5. Wózek wymiany z podnośnikiem czołowym ustawić za pomocą wózka podnośnego pośrodku przed pojazdem, a następnie wsunąć go do oporu do ramy montażowej pojazdu.
6. Elementy mocujące podnośnika czołowego muszą zaczepić się w lewym i prawym punkcie mocowania na pojeździe.

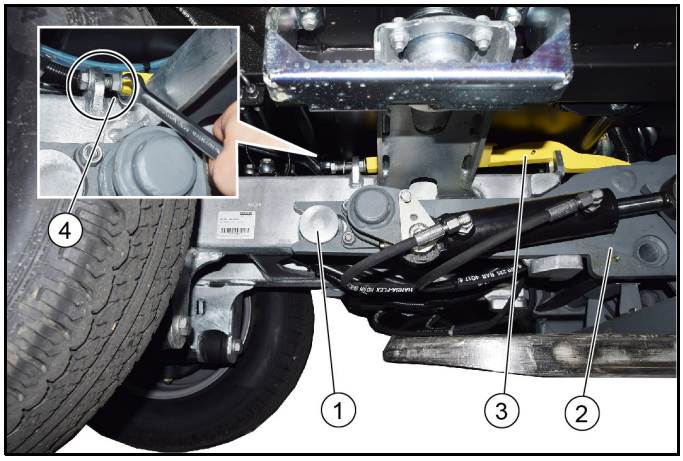

① Punkt mocowania na pojeździe
② Podnośnik czołowy
③ Blokada
④ Śruba zaciskowa i nakrętka zabezpieczająca

7. Dokręcić śruby blokady po obu stronach i zastosować nakrętki zabezpieczające.
   a Do dokręcenia nakrętki zabezpieczającej wymagany jest otwarty klucz oczkowy.
   b Patrz także rozdział „Otwieranie / zamykanie blokady.”
8. Opuścić i wysunąć wózek podnośny.

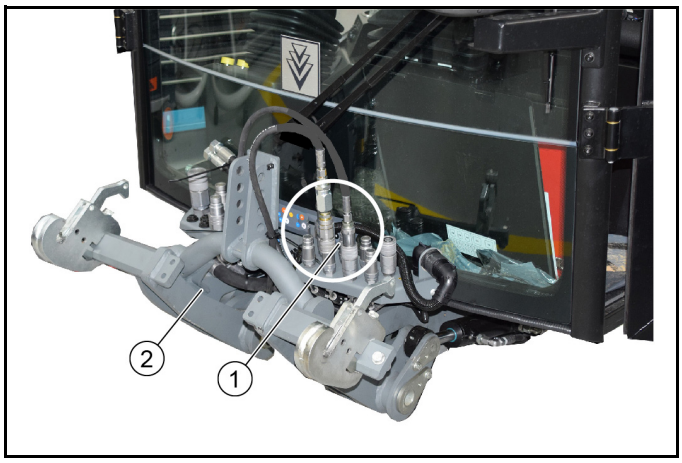

① Przyłącza hydrauliczne
② Podnośnik czołowy

9. Zabezpieczyć podnośnik przed niekontrolowanym opuszczeniem podczas sprzęgania hydraulicznego.
   Uwaga: Istnieje ryzyko odniesienia obrażeń w wyniku niekontrolowanego opuszczenia podnośnika.
10. Redukcja ciśnienia w przednim układzie hydraulicznym (obniżanie ciśnienia).
    a Patrz rozdział „Redukcja ciśnienia w układzie hydraulicznym” w instrukcji obsługi pojazdu.
11. Podłączyć węże hydrauliczne do złączy (zwrócić uwagę na kolory).
12. Wybrać „Nośnik wyposażenia” w menu „Przystawki / Narzędzia” na wyświetlaczu pojazdu.
    a Patrz rozdział „Wyświetlacz” w instrukcji obsługi pojazdu.
13. Dezaktywować redukcję ciśnienia.
14. Podnośnik czołowy obsługuje się za pomocą lewego joysticka w pojeździe.
    a Joystick do przodu – podnośnik czołowy obniża się.
    b Joystick do tyłu – podnośnik czołowy podnosi się.

2.6.3 Demontaż podnośnika czołowego

1. Podnieść podnośnik czołowy.

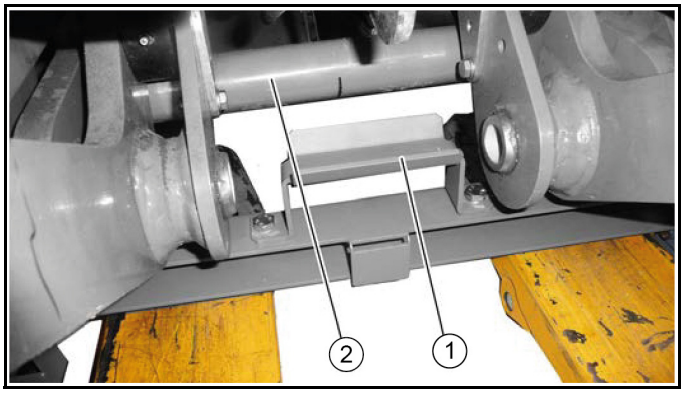

① Uchwyt wózka wymiany
② Rama podnośnika czołowego

2. Przesunąć wózek wymiany z wózkiem podnośnym pod podnośnik czołowy.
   a Podnieść wózek podnośny.
   b Upewnić się, że rama podnośnika czołowego jest dobrze osadzona w uchwycie zdejmowanej ramy.
3. Redukcja ciśnienia w przednim układzie hydraulicznym (obniżanie ciśnienia).
4. Poluzować węże hydrauliczne.
   a Przymocować przewody hydrauliczne do podnośnika czołowego za pomocą opasek kablowych.

5. Otworzyć blokadę po obu stronach pojazdu, patrz rozdział „Otwieranie/zamykanie blokady”.
6. Wysunąć podnośnik czołowy z ramy montażowej pojazdu za pomocą wózka podnośnego.
7. Odstawić podnośnik czołowy w zabezpieczonym miejscu.

2.7 Zestaw ramy montażowej

Przystawki, które można zamontować na ramie montażowej: rozsiewacz, zbiornik wody lub zbiornik do odkurzacza do trawy / liści będący częścią zestawu do koszenia / zasysania.

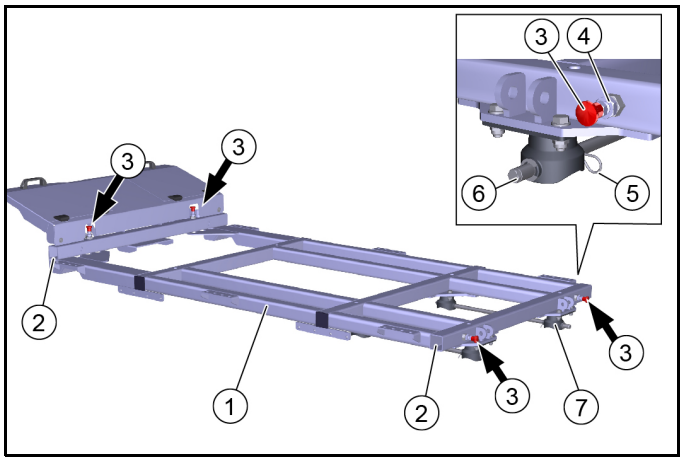

① Rama montażowa
② Otwór do wsuwania podpór (2 z lewej i 2 z prawej)
③ Przycisk bezpieczeństwa (4x)
④ Nakrętka zabezpieczająca
⑤ Klamra zabezpieczająca (2x)
⑥ Drążek zabezpieczający (2x)
⑦ Gniazdo kulowe (4x)

1. W pierwszej kolejności należy zamontować, wyregulować i zabezpieczyć za pomocą nakrętek zabezpieczających wszystkie 4 przyciski bezpieczeństwa.
   a Przyciski bezpieczeństwa 6.321-295.0 są częścią zestawu „Rama montażowa”
   b Wkręcić przycisk bezpieczeństwa w gwint przyspawanej nakrętki na ramie i wyregulować.
   c Jeśli ustawienie jest prawidłowe, sworzeń pociągniętego przycisku bezpieczeństwa pozwala na wsunięcie podpory.
   d Zabezpieczyć nakrętką zabezpieczającą.
2. Zamocować ramę montażową do pojazdu.
   a Zdjąć klamrę zabezpieczającą i wyciągnąć drążki zabezpieczające z ramy montażowej.
   b Opuścić ramę montażową na pojazd za pomocą dźwigu (jeśli jest dostępny), aż rama montażowa zostanie stabilnie zamocowana w 4 gniazdach kulowych. W razie potrzeby poprosić o pomoc drugą osobę.
   c Wsunąć drążki zabezpieczające.
   d Zabezpieczyć klamrami zabezpieczającymi.
3. Jeśli rama montażowa jest bezpiecznie zamontowana do pojazdu i zabezpieczona, można na niej umieścić i zamocować odpowiednią przystawkę, patrz instrukcja obsługi przystawki.
4. Ramę montażową z przystawką można zdemontować tylko wraz z zestawem „Podpory”. Szczegółowy opis znajduje się w rozdziale „Demontaż pojemnika na śmieci”.

2.8 Przystawka myjki wysokociśnieniowej (fabryczna)

W przypadku zamówienia w standardzie zestaw montażowy myjki wysokociśnieniowej zostanie dołączony do zakresu dostawy i będzie już zamontowany w pojeździe.
W tym rozdziale opisano obsługę i konserwację.

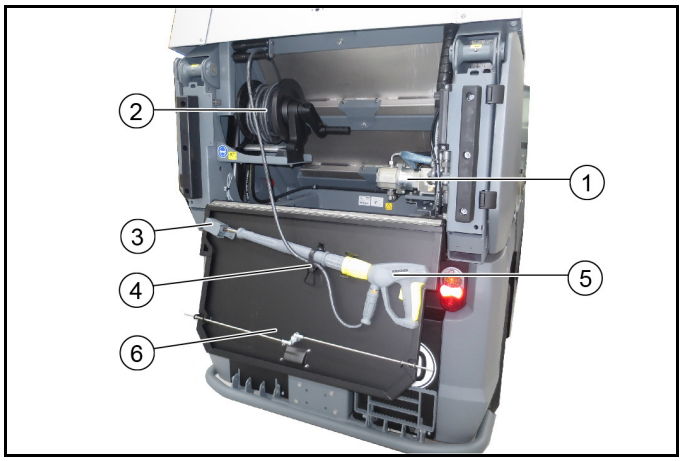

① Myjka wysokociśnieniowa
② Bęben na wąż wysokociśnieniowy
③ Uchwyt dyszy
④ Mocowanie pistoletu natryskowego
⑤ Klapa pojemnika na śmieci

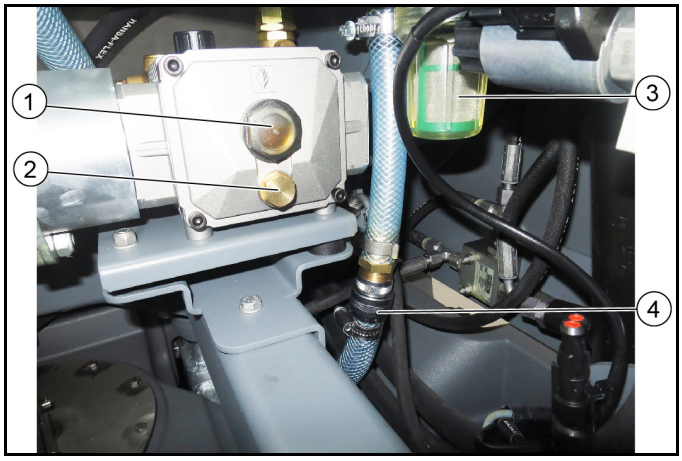

① Wziernik poziomu oleju
② Korek spustowy oleju
③ Filtr wody
④ Przyłącze wody

2.8.1 Symbole na wyświetlaczu w trybie zamiatania

Podczas pracy z myjką wysokociśnieniową na wyświetlaczu pojawiają się następujące symbole i wskaźniki ostrzegawcze.

	Myjka wysokociśnieniowa jest aktywna
	Myjka wysokociśnieniowa nieaktywna

2.8.2 Zastosowanie zgodne z przeznaczeniem

Myjka wysokociśnieniowa jest przeznaczona wyłącznie do następujących czynności:

- czyszczenia przy użyciu strumienia wysokociśnieniowego bez środka czyszczącego (np. czyszczenia elewacji, ławek parkowych, ścieżek ogrodowych).

- Użytkować myjkę wysokociśnieniową tylko z dołączoną w zestawie dyszą płaskostrumieniową.
- Ta myjka wysokociśnieniowa jest przeznaczona i zatwierdzona tylko do stosowania w zamiatarce z odkurzaczem MC 250.

Zawór przelewowy

W razie ograniczenia ilości wody za pomocą regulatora ciśnienia i ilości otwiera się zawór przelewowy i część wody spływa z powrotem na stronę ssącą pompy.

Zawór bezpieczeństwa

Zawór bezpieczeństwa otwiera się przy przekroczeniu dopuszczalnego nadciśnienia roboczego, a woda spływa z powrotem do strony ssącej pompy.

2.8.3 Zasady bezpieczeństwa

Podłączanie do instalacji wody pitnej

⚠ ***OSTRZEŻENIE***

Cofanie się zanieczyszczonej wody do sieci wodociągowej

Niebezpieczeństwo dla zdrowia

Przestrzegać przepisów przedsiębiorstwa wodociągowego.

Zgodnie z obowiązującymi przepisami urządzenie nigdy nie może być używane bez odłącznika systemowego od sieci wodociągowej. Stosować odpowiedni odłącznik systemowy firmy KÄRCHER lub alternatywnie odłącznik systemowy zgodny z EN 12729, typ BA. Woda, która przepłynęła przez odłącznik systemowy, jest uznawana za nienadającą się do spożycia. Oddzielacz systemowy należy zawsze podłączać na dopływie wody, nigdy nie bezpośrednio na przyłączu wody urządzenia.

2.8.4 Obsługa

Przed pierwszym uruchomieniem

⚠ ***OSTRZEŻENIE***

Niebezpieczeństwo zranienia strumieniem pod wysokim ciśnieniem

Nie kierować strumienia pod wysokim ciśnieniem na inne osoby, zwierzęta, aktywne wyposażenie elektryczne ani na samo urządzenie.

Chronić myjkę wysokociśnieniową przed mrozem.

UWAGA

Zanieczyszczenie środowiska przez olej

Silniki czyścić tylko w miejscach z odpowiednim oddzielaczem oleju.

Wskazówka

Stosować tylko dysze o wielkości podanej w danych technicznych.

Jeśli to jeszcze nie nastąpiło:

1. Podłączyć wąż wysokociśnieniowy i lancę.
2. Podłączyć wąż doprowadzający wodę i otworzyć zawór odcinający dopływ wody.

Eksploatacja

1. Sprawdzić poziom wody i w razie potrzeby napełnić zbiornik świeżej wody MC 250.
2. Otworzyć zawór odcinający na dopływie wody.
3. Ustawić dźwignię kierunku jazdy w położeniu NEUTRALNYM (pozycja środkowa) i uruchomić silnik.
4. Wyjąć pistolet natryskowy i wąż wysokociśnieniowy ze schowka.
5. Włączyć roboczy układ hydrauliczny PTO.

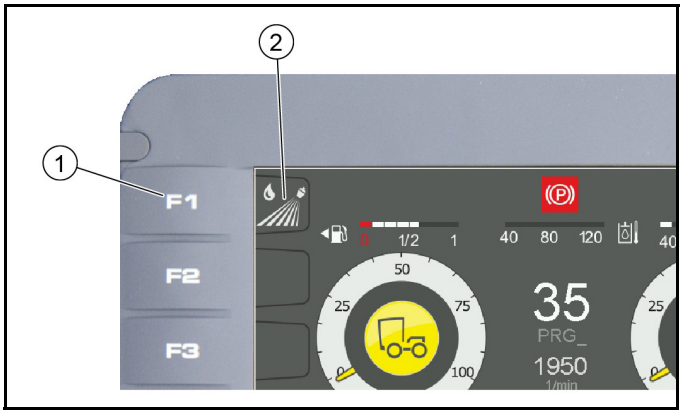

① Przycisk włączania / wyłączania myjki ciśnieniowej F1
② Wskaźnik myjki wysokociśnieniowej aktywny / nieaktywny

6. Dezaktywować wyłącznik stykowy fotela (przycisk F4 na wyświetlaczu).
7. Włączyć myjkę wysokociśnieniową na wyświetlaczu za pomocą przycisku F1.
   Prędkość obrotowa silnika wzrasta automatycznie.
   Na wyświetlaczu pojawia się aktywny wskaźnik wysokiego ciśnienia (pomarańczowy).
8. Odbezpieczyć pistolet natryskowy.
9. Nacisnąć dźwignię pistoletu natryskowego i rozpocząć czyszczenie.

Wskazówka

W przypadku pierwszego użycia lub pustego zbiornika wody należy odpowietrzyć myjkę wysokociśnieniową:

10. Myjkę wysokociśnieniową bez dyszy można eksploatować do czasu, aż w systemie nie będzie już powietrza.

Wyłączenie z eksploatacji

1. Zamknąć pistolet natryskowy.
2. Wyłączyć myjkę wysokociśnieniową na wyświetlaczu za pomocą przycisku F1.
3. Wyłączyć roboczy układ hydrauliczny.
4. Włączyć pistolet natryskowy i poczekać, aż w urządzeniu nie będzie ciśnienia.
5. Uruchomić dźwignię zabezpieczającą pistoletu natryskowego, aby zabezpieczyć dźwignię pistoletu przed nieumyślnym uruchomieniem.
6. Zamocować pistolet natryskowy z lancą i wężem wysokociśnieniowym w schowku i zabezpieczyć go.

2.8.5 Czyszczenie i konserwacja

Przed każdą eksploatacją

1. Sprawdzić szczelność wszystkich węży hydraulicznych i przyłączy.
2. Sprawdzić wąż wysokociśnieniowy pod kątem uszkodzeń (niebezpieczeństwo pęknięcia).
   Uszkodzony wąż ciśnieniowy należy niezwłocznie wymienić.
3. Sprawdzić szczelność urządzenia (pompy).
   Dopuszczalny wyciek wody ze spodu urządzenia to 3 krople na minutę. W razie stwierdzenia większego wycieku należy zawiadomić serwis.

Raz na tydzień

1. Odczytać poziom oleju na wyłączonym urządzeniu.
   a Poziom oleju musi znajdować się na środku wziernika.
   b W przypadku mlecznego oleju (woda w oleju) należy natychmiast skontaktować się z serwisem.
2. Wyczyścić filtr wody.

a Zwolnić ciśnienie urządzenia.
b Odkręcić obudowę filtra.
c Wyczyścić filtr czystą wodą lub sprężonym powietrzem.

Raz na rok lub po upływie 500 roboczogodzin

1. Wymienić olej.
   a Ilość i rodzaj oleju patrz rozdział „Dane techniczne myjki wysokociśnieniowej”.
   b Zlecić serwisowi wymianę oleju.

Ochrona przeciwmrozowa

UWAGA
Zagrożenie mrozem
Nie w pełni opróżnione urządzenia mogą ulec uszkodzeniu na skutek mrozu.
Całkowicie opróżnić urządzenie i akcesoria.
Chronić urządzenie przed mrozem.

1. Urządzenie należy przechowywać w miejscu nienarażonym na działanie mrozu.

Wskazówka
Jeżeli przechowywanie w miejscu nienarażonym na działanie mrozu jest niemożliwe:

2. Zamknąć dopływ wody.
3. Włączyć urządzenie na maks. 1 minutę, aby pompa i przewody zostały opróżnione z wody.
4. Przedmuchać pompę wysokociśnieniową, wąż zasilający, filtr wody i wąż wysokociśnieniowy za pomocą sprężonego powietrza.

2.8.6 Usuwanie usterek

⚠ ***NIEBEZPIECZEŃSTWO***
Niebezpieczeństwo odniesienia obrażeń na skutek niezamierzonego włączenia się urządzenia lub porażenia prądem elektrycznym.
Przed rozpoczęciem jakichkolwiek prac należy wyłączyć urządzenie i wyjąć kluczyk zapłonowy.
Podzespoły elektryczne mogą być kontrolowane i naprawiane tylko przez autoryzowany serwis.
W razie wątpliwości i gdy jest podana konkretna wskazówka dotycząca usterek, które nie zostały opisane w tym rozdziale, należy skontaktować się z autoryzowanym serwisem.

Myjka wysokociśnieniowa nie działa

- Włączyć roboczy układ hydrauliczny (PTO).
- Aktywacja zestawu montażowego myjki wysokociśnieniowej (wyświetlacz F1).

Myjka wysokociśnieniowa nie osiąga odpowiedniego ciśnienia

- Napełnić zbiornik świeżej wody.
- Wyczyścić filtr wody, skontrolować dopływ wody.
- Sprawdzić / wymienić dyszę wysokociśnieniową.

Nieszczelna pompa

Dopuszczalny wyciek wody to 3 krople na minutę.

- W razie stwierdzenia większej nieszczelności należy zlecić kontrolę serwisowi.

Silne wibracje pompy

- Sprawdzić szczelność dopływu wody.
- Odpowietrzyć urządzenie, patrz rozdział „Odpowietrzanie urządzenia”.
- W razie konieczności wezwać serwis.

2.8.7 Dane techniczne

Przyłącze hydrauliczne		
Zasilanie z układu hydraulicznego MC 250		
Moc przyłącza	kW	4,5
Przyłącze wody		
Zasilanie wodą ze zbiornika czystej wody MC 250		
Temperatura dopływu (maks.)	°C	60
Dane eksploatacyjne		
Ciśnienie robocze	MPa	7-15
Rozmiar dyszy		036
Maks. nadciśnienie robocze	MPa	19
Przepływ	l/min	10
Siła odrzutu pistoletu natryskowego (maks.)	N	30
Wartości określone zgodnie z EN 60335-2-79		
Poziom ciśnienia akustycznego K_{pA}	dB(A)	75
Niepewność pomiaru K_{pA}	dB(A)	3
Poziom mocy akustycznej L_{WA} + niepewność pomiaru K_{WA}	dB(A)	97
Drgania przenoszone przez kończyny górne	m/s^2	1,6
Niepewność pomiaru K	m/s^2	0,7
Materiały eksploatacyjne		
Ilość oleju	l	0,4
Gatunek oleju		SAE 15W-40

2.8.8 Deklaracja włączenia

Niniejszym oświadczamy, że dokumentacja techniczna poniżej określonej maszyny nieukończonej została utworzona zgodnie dyrektywą UE 2006/42/WE (+2009/127/WE) załącznik VII, część B i odpowiada następującym punktom dyrektywy:
Załącznik I punkt 1.1, 1.2, 1.3, 1.4, 1.5, 1.6 i 1.7. I punkt 1.1,
Wszelka nie uzgodniona z nami modyfikacja maszyny nieukończonej powoduje utratę ważności tego oświadczenia.

Produkt: Zestaw montażowy
Myjka wysokociśnieniowa
Typ: 2 852-757.7

Zastosowane normy zharmonizowane W oparciu o:
EN 60335–2–79

Kompetentne władze mogą zwrócić się o udostępnienie dokumentacji maszyny nieukończonej do administratora dokumentacji. Dokumenty są w takim przypadku przesyłane pocztą elektroniczną.
Przed rozruchem lub montażem maszyny nieukończonej należy się upewnić, że maszyna, w której ma być eksploatowana lub do której ma być wbudowana maszyna nieukończona, musi spełniać wymagania dyrektywy maszynowej UE 2006/42/WE (+2009/127/WE).
Informacje na ten temat podane są w deklaracji zgodności UE maszyny.
Niżej podpisane osoby działają na zlecenie i z upoważnienia zarządu.

H. Jenner
Chairman of the Board of Management

S. Reiser
Director Regulatory Affairs & Certification

Administrator dokumentacji:
S. Reiser
Alfred Kärcher SE & Co. KG
Alfred-Kärcher-Str. 28 - 40
71364 Winnenden (Germany)
Tel.: +49 7195 14-0
Faks: +49 7195 14-2212
Winnenden, 2019/11/01

2.9 Przystawka ręcznego węża ssącego (fabryczna)

W przypadku zamówienia w standardzie przystawka ręcznego węża ssącego zostanie dołączona do zakresu dostawy.

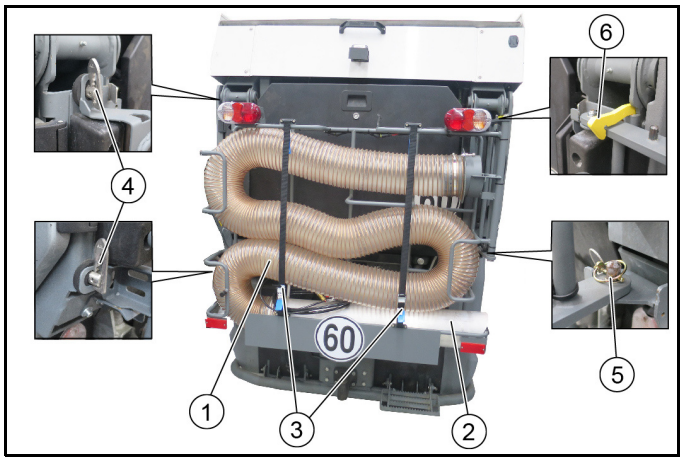

① Ręczny wąż ssący
② Rura do odkurzania ręcznego
③ Pasek zaciskowy
④ Klin zabezpieczający
⑤ Zawleczka
⑥ Hak zabezpieczający

- **Demontowanie przystawki z pojazdu**
  Jeśli przystawka nie jest potrzeba, można ją łatwo zdemontować.
  W tym celu należy wyjąć zawleczkę i otworzyć oba kliny zabezpieczające. Następnie zdemontować przystawkę z pomocą 2. osoby.
- **Odchylanie przystawki na bok**
  Aby opróżnić pojemnik na śmieci, należy całkowicie odchylić przystawkę na zewnątrz.
  W tym celu należy otworzyć oba kliny zabezpieczające i odchylić przystawkę na zewnątrz aż do ściany bocznej, gdzie przytrzyma ją magnes. Przed jej ponownym odchyleniem należy docisnąć hak zabezpieczający do góry.

2.9.1 Prace z ręcznym wężem ssącym

Pojazd jest zaparkowany, a przełącznik wyboru kierunku jazdy znajduje się w położeniu NEUTRALNYM (pozycja środkowa).

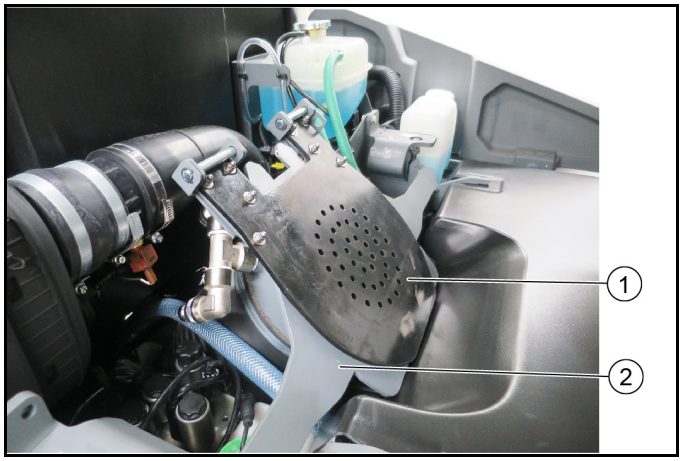

① Położenie dolnych uszczelek gumowych

Wskazówka

Praca z ręcznym wężem ssącym

② Otwór ssący

1. Podnieść pojemnik na śmieci, aż będzie można odchylić uszczelki gumowe w dół.
2. Odchylić uszczelkę gumową w dół na otwór ssący.
3. Z powrotem opuścić pojemnik na śmieci.
4. Otworzyć pasek zaciskowy i wyjąć ręczny wąż ssący z ręczną rurą ssącą ze schowka.

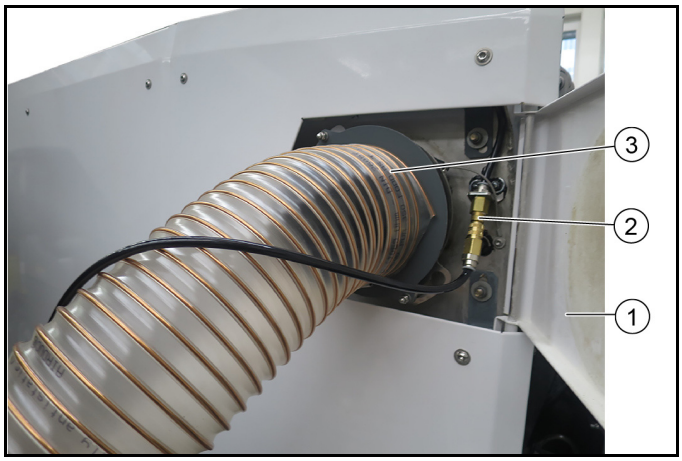

① Klapa
② Przyłącze węża do wody
③ Przyłącze ręcznego węża ssącego

5. Otworzyć klapę po wybranej stronie.
6. Wsunąć ręczny wąż ssący w otwórz przyłączeniowy i obrócić go (bagnet).
7. W razie potrzeby podłączyć wąż do wody.
8. Włączyć roboczy układ hydrauliczny (PTO).
9. Włączyć dmuchawę za pomocą przełącznika (konsola obsługi).
10. Dezaktywować wyłącznik stykowy fotela (przycisk F4 na wyświetlaczu).
11. Rozpocząć pracę przy użyciu ręcznego węża ssącego.
12. Po zakończeniu pracy:
    a Wyłączyć roboczy układ hydrauliczny.
    b Aktywować zabezpieczający wyłącznik stykowy.
13. Umieścić wąż ssący z rurą ssącą w schowku i zabezpieczyć paskiem zaciskowym.

① Położenie górnych uszczelek gumowych

Wskazówka

Normalny tryb zamiatania

② Otwór ssący

14. Podnieść pojemnik na śmieci i odchylić uszczelkę gumową do góry.
15. Opuścić pojemnik na śmieci.

THANK YOU!
MERCI! DANKE! ¡GRACIAS!

Registrieren Sie Ihr Produkt und profitieren Sie von vielen Vorteilen.

Register your product and benefit from many advantages.

Enregistrez votre produit et bénéficier de nombreux avantages.

Registre su producto y aproveche de muchas ventajas.

www.kaercher.com/welcome ★★★★★

Bewerten Sie Ihr Produkt und sagen Sie uns Ihre Meinung.

Rate your product and tell us your opinion.

Évaluer votre produit et dites-nous votre opinion.

Reseñe su producto y díganos su opinión.

www.kaercher.com/dealersearch

Alfred Kärcher SE & Co. KG
Alfred-Kärcher-Str. 28-40
71364 Winnenden (Germany)
Tel.: +49 7195 14-0
Fax: +49 7195 14-2212