KÄRCHER

BD 70/75 W Classic Bp
BD 80/100 W Classic Bp



Deutsch	3
English	12
Français	21
Italiano	30
Nederlands	39
Español	48
Português	57
Dansk	66
Norsk	74
Svenska	82
Suomi	90
Ελληνικά	98
Türkçe	107
Русский	115
Magyar	125
Čeština	134
Slovenščina	142
Polski	151
Româneşte	160
Slovenčina	169
Hrvatski	178
Srpski	187
Български	196
Eesti	206
Latviešu	214
Lietuviškai	223
Українська	232
中文	242
Indonesia	250
ไทย	259
العربية	267

Register your product
www.kaercher.com/welcome

001

EAC

59785440 (11/21)

Inhalt

Allgemeine Hinweise 3
Funktion 3
Bestimmungsgemäße Verwendung ... 3
Umweltschutz 3
Zubehör und Ersatzteile 3
Lieferumfang 3
Sicherheitshinweise 3
Gerätebeschreibung 4
Montage 5
Inbetriebnahme 6
Betrieb 7
Transport 8
Lagerung 8
Pflege und Wartung 8
Hilfe bei Störungen 10
Garantie 10
Zubehör 10
Technische Daten 11
EU-Konformitätserklärung 11

Allgemeine Hinweise

Lesen Sie vor der ersten Benutzung des Geräts diese Originalbetriebsanleitung und die beiliegenden Sicherheitshinweise. Handeln Sie danach.
Bewahren Sie beide Hefte für späteren Gebrauch oder für Nachbesitzer auf.

Funktion

Diese Scheuersaugmaschine wird zur Nassreinigung von ebenen Böden eingesetzt.
Das Gerät kann durch Einstellen der Wassermenge und der Reinigungsmittelmenge an die jeweilige Reinigungsaufgabe angepasst werden. Die Reinigungsmitteldosierung wird über die Zugabe im Tank angepasst.
Die Arbeitsbreite und das Fassungsvermögen der Frisch- und Schmutzwassertanks (siehe Kapitel “Technische Daten”) ermöglichen eine effektive Reinigung bei hoher Einsatzdauer.
Das Gerät besitzt einen Fahrantrieb.

Hinweis

Entsprechend der jeweiligen Reinigungsaufgabe kann das Gerät mit verschiedenem Zubehör ausgestattet werden. Fragen Sie nach unserem Katalog oder besuchen Sie uns im Internet unter www.kaercher.com.

Bestimmungsgemäße Verwendung

Dieses Gerät ist für den gewerblichen und industriellen Gebrauch geeignet, z.B. in Hotels, Schulen, Krankenhäusern, Fabriken, Läden, Büros und Vermietergeschäften. Verwenden Sie dieses Gerät ausschließlich gemäß den Angaben in dieser Betriebsanleitung.

- Das Gerät darf nur zum Reinigen von feuchtigkeitsunempfindlichen und polierunempfindlichen glatten Böden verwendet werden.
- Das Gerät ist nicht geeignet zur Reinigung gefrorener Böden (z. B. in Kühlhäusern).
- Das Gerät ist nicht für den Einsatz in explosionsgefährdeten Umgebungen geeignet.
- Das Gerät ist für den Betrieb auf Flächen mit einer maximalen Steigung zugelassen (siehe Kapitel *Technische Daten*).

Umweltschutz

Die Verpackungsmaterialien sind recyclebar. Bitte Verpackungen umweltgerecht entsorgen.
Elektrische und elektronische Geräte enthalten wertvolle recyclebare Materialien und oft Bestandteile wie Batterien, Akkus oder Öl, die bei falschem Umgang oder falscher Entsorgung eine potentielle Gefahr für die menschliche Gesundheit und die Umwelt darstellen können. Für den ordnungsgemäßen Betrieb des Geräts sind diese Bestandteile jedoch notwendig. Mit diesem Symbol gekennzeichnete Geräte dürfen nicht mit dem Hausmüll entsorgt werden.

Hinweise zu Inhaltsstoffen (REACH)

Aktuelle Informationen zu Inhaltsstoffen finden Sie unter: *www.kaercher.de/REACH*

Zubehör und Ersatzteile

Nur Original-Zubehör und Original-Ersatzteile verwenden, sie bieten die Gewähr für einen sicheren und störungsfreien Betrieb des Geräts.
Informationen über Zubehör und Ersatzteile finden Sie unter *www.kaercher.com*.

Lieferumfang

Prüfen Sie beim Auspacken den Inhalt auf Vollständigkeit. Bei fehlendem Zubehör oder bei Transportschäden benachrichtigen Sie bitte Ihren Händler.

Sicherheitshinweise

Lesen und beachten Sie vor der ersten Benutzung des Gerätes diese Betriebsanleitung und beiliegende Broschüre Sicherheitshinweise für Bürstenreinigungsgeräte und Sprühextraktionsgeräte, Nr. 5.956-251.0 und handeln Sie danach.
Das Gerät ist für den Betrieb auf Flächen mit einer begrenzten Steigung zugelassen (siehe Kapitel *Technische Daten*).

⚠ ***WARNUNG***

Umkippendes Gerät

Verletzungsgefahr

Betreiben Sie das Gerät nicht auf geneigten Flächen.

Das Gerät darf nur betrieben werden, wenn die Haube und alle Deckel geschlossen sind.

Sicherheitseinrichtungen

⚠ ***VORSICHT***

Fehlende oder veränderte Sicherheitseinrichtungen

Sicherheitseinrichtungen dienen Ihrem Schutz.

Verändern oder umgehen Sie niemals Sicherheitseinrichtungen.

Sicherheitsschalter

Wird der Sicherheitsschalter losgelassen, schaltet das Gerät aus.

Schlüsselschalter

Wird der Schlüsselschalter abgezogen, ist das Gerät gegen unbefugte Benutzung gesichert.

Symbole Warnhinweise

Beachten Sie beim Umgang mit Batterien folgende Warnhinweise:

	Hinweise in der Gebrauchsanweisung der Batterie und auf der Batterie sowie in dieser Betriebsanleitung beachten.
	Augenschutz tragen.
	Kinder von Säure und Batterie fernhalten.
	Explosionsgefahr
	Feuer, Funken, offenes Licht und Rauchen verboten.
	Verätzungsgefahr
	Erste Hilfe.
	Warnhinweis
	Entsorgung
	Batterie nicht in die Mülltonne werfen.

Gerätebeschreibung

Geräteübersicht

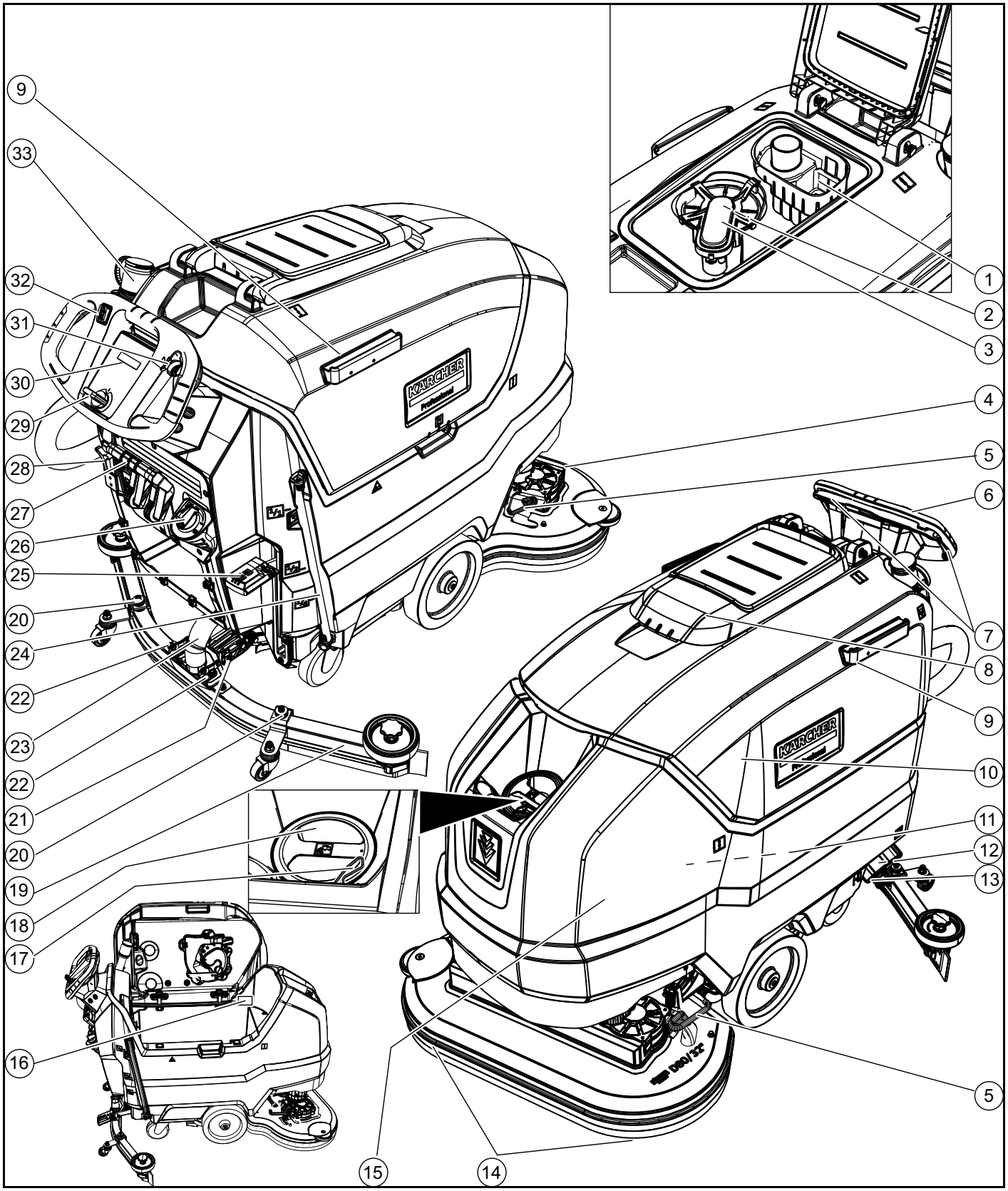

① Grobschmutzsieb
② Flusensieb
③ Schwimmer
④ Reinigungskopf
⑤ Pedal Bürstenwechsel
⑥ Schubbügel
⑦ Sicherheitsschalter
⑧ Deckel Schmutzwassertank
⑨ Halteschiene für Homebase
⑩ Schmutzwassertank
⑪ **Batterie
⑫ Filter Frischwasser
⑬ Verschluss Frischwassertank
⑭ Scheibenbürste
⑮ Frischwassertank
⑯ Typenschild
⑰ Schlauchhalter
⑱ Einfüllöffnung Frischwassertank
⑲ Saugbalken
⑳ Höhenverstellung Saugbalken
㉑ Neigungsverstellung Saugbalken
㉒ Flügelmutter zum Befestigen des Saugbalkens
㉓ Saugschlauch
㉔ Füllstandsanzeige Frischwasser Ablassschlauch Frischwasser
㉕ Hebel Reinigungskopf
㉖ Regulierknopf Wassermenge

㉗ Hebel Saugbalken
㉘ Batteriestecker
㉙ Schlüsselschalter
㉚ Display
㉛ Drehknopf Arbeitsgeschwindigkeit
㉜ Fahrtrichtungsschalter
㉝ Ablassschlauch Schmutzwasser mit Dosiereinrichtung

** Nicht im Lieferumfang

Farbkennzeichnung

- Bedienelemente für den Reinigungsprozess sind gelb.
- Bedienelemente für die Wartung und den Service sind hellgrau.

Symbole auf dem Gerät


Ablassöffnung Frischwassertank


Ablassöffnung Schmutzwassertank


Erhöhter Anpressdruck des Reinigungskopfs


Zugang zur Batterie


Füllstand Frischwassertank (50%)


Stecker des Ladegeräts hier einstecken


Verzurrpunkt


*Mopphalter


ACHTUNG
Falscher Steckplatz
Beschädigungsgefahr
Stecker des Ladegeräts NICHT hier einstecken


Normaler Anpressdruck des Reinigungskopfs


Reinigungskopf angehoben


Pedal Reinigungskopf heben / senken


Pedal Bürstenwechsel

* optional

Montage

Abladen

1. Den Karton entfernen.
2. Die Spannbänder entfernen.
3. Die mit Schrauben auf der Palette befestigten Holzklötze abschrauben.
4. Mit den 3 oberen Versteifungsbrettern der Kartonverpackung und dem quer auf die Palette geschraubten Sicherungsbrett eine Rampe vor die Palette legen und mit Spanplattenschrauben befestigen.

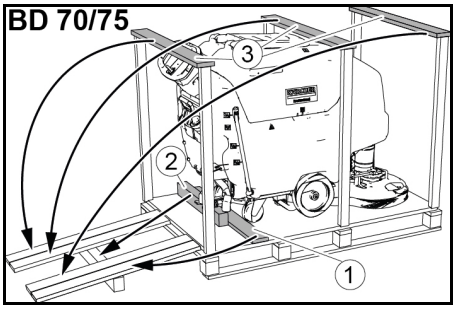

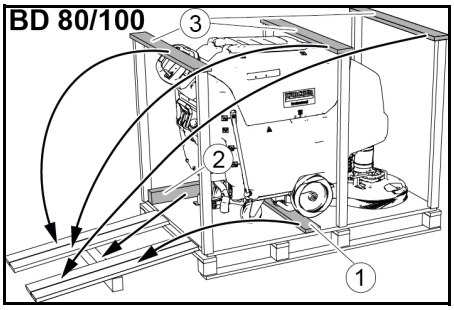

① Sicherungsbrett
② Kantholz
③ Versteifungsbrett

5. Das von der Palette abgeschraubte Kantholz zur Unterstützung unter die Rampe schieben und festschrauben.
6. Den Hebel Reinigungskopf nach unten drücken und rechts einrasten.
7. **Nur bei BD 80/100:** Den Hebel der Bremse nach unten drücken.

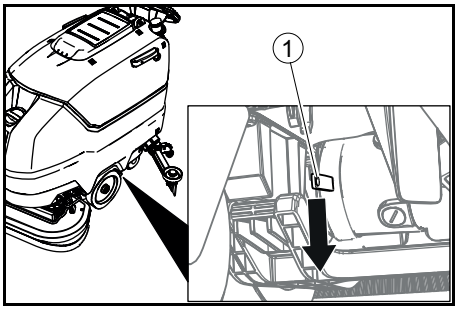

① Hebel Bremse

Hinweis
Bei BD 70/75 ist keine Bremse vorhanden. Das Lösen der Bremse ist bei diesem Gerät nicht notwendig.

8. Das Gerät rückwärts von der Palette ziehen.
9. **Nur bei BD 80/100:** Den Hebel der Bremse nach oben drücken.

Saugbalken montieren

1. Den Saugbalken in die Saugbalkenaufhängung einsetzen.

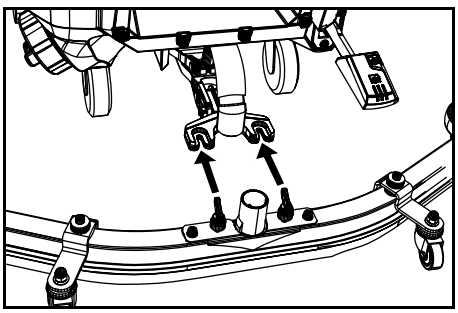

2. Die Flügelmuttern festziehen.
3. Den Saugschlauch aufstecken.

Batterien

Empfohlene Batteriesätze BD 70/75

Beschreibung	Bestell-Nr.	Volumen (m^3)*	Luftstrom (m^3/h)**
115 Ah - wartungsfrei	2.815-091.0 1)	1,98	0,792
170 Ah - wartungsfrei	2.815-092.0 2)	2,31	0,924
180 Ah - wartungsfrei	2.815-101.0 3)	4,785	1,914

* Mindestvolumen des Batterieladeraums
** Mindestluftstrom zwischen Batterieladeraum und Umgebung
Bei Erstinstallation wird zusätzlich ein Einbausatz Batterie benötigt:
1 2.638-198.0
2 2.638-162.0
3 2.638-106.0

Empfohlene Batteriesätze BD 80/100

Beschreibung	Bestell-Nr.	Volumen (m^3)*	Luftstrom (m^3/h)**
170 Ah - wartungsfrei	2.815-092.0 1)	2,31	0,924
180 Ah - wartungsfrei	2.815-101.0 2)	4,785	1,914
240 Ah - wartungsfrei	2.815-102.0 2)	6,27	2,508
285 Ah - wartungsfrei	2.815-095.0 3)	11,88	4,752

* Mindestvolumen des Batterieladeraums
** Mindestluftstrom zwischen Batterieladeraum und Umgebung
Bei Erstinstallation wird zusätzlich ein Einbausatz Batterie benötigt:
1 2.638-162.0
2 2.638-106.0
3 2.638-197.0

Wartungsarme Batterien (Nassbatterien)

⚠ ***GEFAHR***
Nachfüllen von Wasser im entladenen Zustand der Batterie
Verätzungsgefahr durch Säureaustritt, Zerstörung von Kleidung
Benutzen Sie beim Umgang mit Batteriesäure eine Schutzbrille.
Beachten Sie die Vorschriften.
Spülen sie eventuelle Säurespritzer auf der Haut oder der Kleidung sofort mit viel Wasser aus.

ACHTUNG
Verwendung von Wasser mit Zusätzen
Defekte Batterien, Verlust des Garantieanspruchs

Verwenden Sie zum Nachfüllen der Batterien nur destilliertes oder entsalztes Wasser (EN 50272-T3).
Verwenden Sie keine Fremdzusätze, so genannte Aufbesserungsmittel, da sonst die Garantie erlischt.

1. Eine Stunde vor Ende des Ladevorgangs destilliertes Wasser zugeben. Dabei den richtigen Säurestand gemäß der Kennzeichnung der Batterie beachten. Am Ende des Ladevorgangs müssen alle Zellen gasen.

Wartungsfreie Batterien (AGM- und Gel-Batterien)

ACHTUNG
Beschädigungsgefahr beim Öffnen von AGM- und Gel-Batterien!
AGM- und Gel-Batterien sind wartungsfrei und haben ein geschlossenes Batteriegehäuse. Ein Nachfüllen von destilliertem Wasser oder Batteriesäure ist nicht möglich und nicht erforderlich. Durch Öffnen oder Anbohren des Batteriegehäuses wird eine AGM- bzw. Gel-Batterie beschädigt und muss ersetzt werden.
Öffnen Sie nicht das Batteriegehäuse und bringen Sie keine Bohrungen an.
Decken Sie das Überdruckventil nicht ab und verändern Sie es nicht.

1. Laden Sie AGM- und Gel-Batterien nur mit den angegebenen Ladegeräten, siehe Kapitel: *Batterie laden*.

Batterien einsetzen und anschließen

⚠ ***VORSICHT***
Aus- und Einbau der Batterien
Instabiler Stand der Maschine
Achten Sie beim Aus- und Einbau der Batterien auf den sicheren Stand der Maschine.
ACHTUNG
Vertauschen der Polarität
Zerstörung der Steuerelektronik
Achten Sie beim Anschließen der Batterie auf die richtige Polung.
ACHTUNG
Tiefentladung
Beschädigungsgefahr
Laden Sie vor Inbetriebnahme des Geräts die Batterien.

1. Das Schmutzwasser ablassen.
2. Den Schmutzwassertank nach oben schwenken.
3. Die Batterien wie dargestellt in das Gerät setzen. **Wichtig:** Die Batterien ganz nach hinten schieben!
   BD 80/100:

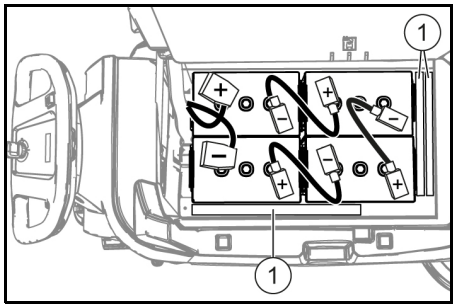

170 Ah, 2.815-092.0
180 Ah, 2.815-101.0
240 Ah, 2.815-105.0
285 Ah, 2.815-095.0

① Abstandhalter

BD 70/75:

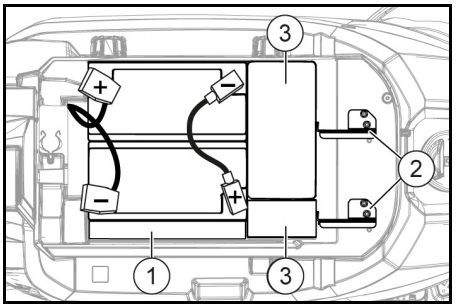

115 Ah, 2.815-091.0

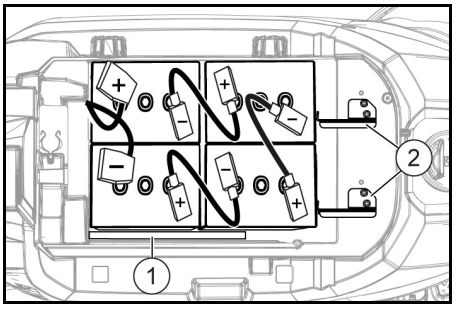

170 Ah, 2.815-092.0
180 Ah, 2.815-101.0

① Abstandhalter
② Batteriehalter
③ Zusatzgewichte

4. Abstandhalter zwischen den rechten Batterien und dem Frischwassertank einlegen,
   a **bei Batteriesatz 115 Ah:** 1 Stück der Länge nach flach.
   b **bei Batteriesatz außer 115 Ah:** 2 Stück der Länge nach hochkant aufeinander.
5. **Bei BD 70/75 mit Batteriesatz 115 Ah:** Die 4 Zusatzgewichte einlegen.
6. Die Batteriebefestigung anbringen, dazu
   a **bei BD 70/75:** Die 2 Batteriehalter einbauen und **bei 115 Ah:** An den linken und mittleren Gewindebohrungen verschrauben. **Bei 170 Ah / 180 Ah:** An den rechten und mittleren Gewindebohrungen verschrauben.
   b **bei BD 80/100:** Einen bzw. zwei Abstandhalter der Länge nach flach bzw. hochkant so zwischen den vorderen Batterien und dem Frischwassertank einlegen, dass die Batterien nicht nach vorn rutschen können.
7. Die Pole mit den Verbindungskabeln aus dem Einbausatz Batterie verbinden.
8. Die Anschlusskabel an die noch freien Batteriepole (+) und (-) klemmen.
9. Den geräteseitigen Batteriestecker mit den batterieseitigen Batteriestecker verbinden.
10. Den Schmutzwassertank nach unten schwenken.

Batterien ausbauen

⚠ ***VORSICHT***
Aus- und Einbau der Batterien
Instabiler Stand der Maschine
Achten Sie beim Aus- und Einbau der Batterien auf den sicheren Stand der Maschine.

1. Den Schlüsselschalter auf “0” stellen und den Schlüssel abziehen.
2. Den Batteriestecker abziehen.
3. Das Schmutzwasser ablassen.
4. Den Schmutzwassertank nach oben schwenken.
5. Das geräteseitige Kabel vom Minuspol der Batterie abklemmen.
6. Die restlichen Kabel von den Batterien abklemmen.
7. **Bei BD 80/100:** Den bzw. die Abstandhalter zwischen den vorderen Batterien und dem Frischwassertank herausnehmen.
8. **Bei Batteriesatz 115 Ah:** Die Zusatzgewichte herausnehmen.
9. Die Batterien herausnehmen.
10. Die verbrauchten Batterien gemäß den geltenden Bestimmungen entsorgen.

Inbetriebnahme

Batterie laden

⚠ ***GEFAHR***
Unsachgemäße Verwendung des Ladegeräts
Elektrischer Schlag
Beachten Sie die Netzspannung und die Absicherung auf dem Typenschild des Geräts.
Verwenden Sie das Ladegerät nur in trockenen Räumen mit ausreichender Belüftung.
ACHTUNG
Ansammlung gefährlicher Gase während des Ladevorgangs unter dem Tank
Explosionsgefahr
Schwenken Sie vor dem Laden von wartungsarmen Batterien den Schmutzwassertank nach oben.
ACHTUNG
Verwendung eines unpassenden Ladegeräts
Beschädigungsgefahr
Verbinden Sie das Ladegerät nicht mit dem geräteseitigen Batteriestecker.
Verwenden Sie nur ein zum eingebauten Batterietyp passendes Ladegerät.
Lesen Sie die Betriebsanleitung des Ladegeräteherstellers und beachten Sie insbesondere die Sicherheitshinweise.

Batteriesatz	Kapazität	Ladegerät
2.815-091.0	115 Ah	6.654-367.0
2.815-092.0	170 Ah	6.654-436.0
2.815-101.0	180 Ah	6.654-434.0
2.815-105.0	240 Ah	6.654-437.0
2.815-095.0	285 Ah	6.654-419.0

Die Ladezeit beträgt im Durchschnitt ca. 10-15 Stunden.
Das Gerät kann während des Ladevorgangs nicht benutzt werden.
Hinweis
Das Gerät verfügt über einen Tiefentladungsschutz, d. h., wird das noch zulässige Mindestmaß an Kapazität erreicht, so wird

der Bürstenmotor und die Turbine ausgeschaltet.

1. Das Gerät direkt zum Ladegerät fahren, dabei Steigungen vermeiden.
2. Den geräteseitigen Batteriestecker abziehen.

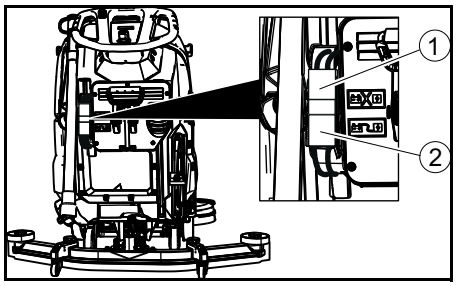

① Batteriestecker, Geräteseite
② Batteriestecker, Batterieseite

3. Den batterieseitigen Batteriestecker mit dem Ladegerät verbinden.
4. Den Netzstecker des Ladegeräts in die Steckdose stecken.
5. Den Ladevorgang nach den Angaben in der Betriebsanleitung des Ladegeräts ausführen.
6. Den geräteseitigen Batteriestecker mit dem batterieseitigen Batteriestecker verbinden.

Betrieb

ACHTUNG

Gefahrensituation im Betrieb

Verletzungsgefahr

Lassen Sie bei Gefahr den Sicherheitsschalter los.

Betriebsstoffe einfüllen

Frischwasser einfüllen

1. Den Verschluss des Frischwassertanks öffnen.
2. Das Frischwasser (maximal 50 °C) bis zur Unterkante des Einfüllstutzens einfüllen.
   Hinweis: Der Frischwasserschlauch kann während des Befüllens mit dem Schlauchhalter festgeklemmt werden.
3. Den Verschluss des Frischwassertanks schließen.

Hinweise zu Reinigungsmitteln

⚠ ***WARNUNG***

Ungeeignete Reinigungsmittel

Gesundheitsgefahr, Beschädigung des Geräts

Verwenden Sie nur empfohlene Reinigungsmittel. Für andere Reinigungsmittel trägt der Betreiber das erhöhte Risiko hinsichtlich der Betriebssicherheit und der Unfallgefahr.

Verwenden Sie nur Reinigungsmittel, die frei von Lösungsmitteln, Salz- und Flusssäure sind.

Beachten Sie die Sicherheitshinweise auf den Reinigungsmitteln.

Hinweis

Verwenden Sie keine stark schäumenden Reinigungsmittel.

Empfohlene Reinigungsmittel

Anwendung	Reinigungsmittel
Unterhaltsreinigung aller wasserbeständigen Böden	RM 746 RM 780
Unterhaltsreinigung von glänzenden Oberflächen (z. B. Granit)	RM 755 es
Unterhaltsreinigung und Grundreinigung von Industriefußböden	RM 69 ASF
Unterhaltsreinigung und Grundreinigung von Feinsteinzeugfliesen	RM 753
Unterhaltsreinigung von Fliesen im Sanitärbereich	RM 751
Reinigung und Desinfektion im Sanitärbereich	RM 732
Entschichtung aller alkalibeständigen Böden (z. B. PVC)	RM 752
Entschichtung von Linoleumböden	RM 754

Reinigungsmittel

1. Das Reinigungsmittel in den Frischwassertank geben.
   Hinweis: Der Deckel für die Einfüllöffnung des Frischwassertanks kann zum Abmessen des Reinigungsmittels verwendet werden. Er ist auf der Innenseite mit einer Skala ausgestattet.

Wassermenge einstellen

1. Die Wassermenge entsprechend der Verschmutzung des Bodenbelags am Regulierknopf einstellen.

Hinweis

Die ersten Reinigungsversuche mit geringer Wassermenge durchführen. Die Wassermenge Schritt für Schritt erhöhen, bis das gewünschte Reinigungsergebnis erreicht ist.

Hinweis

Bei leerem Frischwassertank arbeitet der Reinigungskopf ohne Flüssigkeitszufuhr weiter.

Saugbalken einstellen

Neigung einstellen

Die Neigung muss so eingestellt werden, dass die Sauglippen des Saugbalkens auf der ganzen Länge gleichmäßig auf den Boden gedrückt werden.

1. Die Schraube lösen.

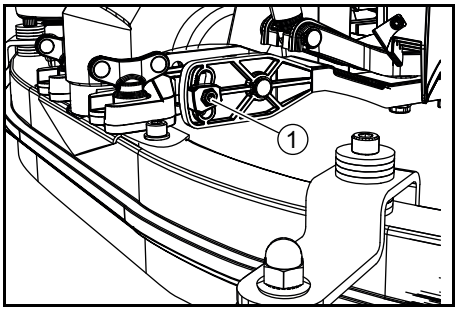

① Schraube

2. Die Neigung des Saugbalkens verstellen.
3. Die Schraube festziehen.

Höhe einstellen

Mit der Höhenverstellung wird die Biegung der Sauglippen beim Kontakt mit dem Boden beeinflusst.

1. Das Gerät ein kurzes Stück vorwärts schieben.
2. Die Biegung der Sauglippen mit unten stehender Abbildung vergleichen.

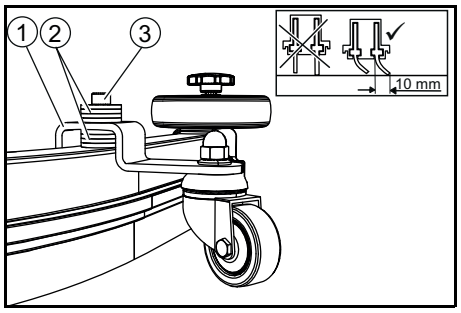

① Abstandsrolle mit Halter
② Unterlegscheibe
③ Schraube

3. Die Schraube herausdrehen.
4. So viele Unterlegscheiben zwischen Saugbalken und Abstandsrolle legen, dass die richtige Biegung der Sauglippe entsteht.
5. Die restlichen Unterlegscheiben oberhalb der Abstandsrolle anbringen.
6. Die Schraube eindrehen und festziehen.
7. Den Vorgang an der zweiten Abstandsrolle wiederholen.
8. Das Gerät ein kurzes Stück vorwärts schieben.
9. Die Biegung der Sauglippen auf der gesamten Länge nochmals prüfen.
10. Bei Bedarf den Einstellvorgang wiederholen.

Reinigen

Gerät einschalten

1. Den Schlüsselschalter auf “1” stellen. Das Display zeigt nacheinander:
- Den Zeitraum bis zum nächsten Kundendienst
- Die Software-Version, Bedienteil
- Den Ladezustand der Batterie und die Zahl der Betriebsstunden

Fahren

Hinweis

Die Fahrtrichtung kann während der Reinigung geändert werden. So kann durch mehrmaliges Vor- und Zurückfahren eine ausgewählte Stelle intensiv gereinigt werden.

1. Den Fahrtrichtungsschalter auf "vorwärts" stellen.

Reinigen

Hinweis

Zur Verbesserung des Absaugergebnisses können die Neigung und die Höhe des Saugbalkens eingestellt werden (siehe Kapitel Saugbalken einstellen).

Hinweis

Ist der Schmutzwassertank voll, schließt der Schwimmer die Saugöffnung und die Saugturbine läuft mit erhöhter Drehzahl. In diesem Fall den Saugbalken anheben und

zum Entleeren des Schmutzwassertanks fahren.

1. Den Drehknopf Arbeitsgeschwindigkeit auf den gewünschten Wert drehen.
   Die Geschwindigkeit wird während des Einstellens im Display angezeigt. Die Anzeige erfolgt in Prozent der Höchstgeschwindigkeit.
2. Die Wassermenge am Regulierventil einstellen.
3. Den Hebel Saugbalken nach unten drücken.
   Der Saugbalken wird abgesenkt.
   Die Absaugung startet.
4. Den Hebel Reinigungskopf nach unten drücken, ausrasten und nach oben gehen lassen.
5. Den Sicherheitsschalter zum Schubbügel ziehen.
   Der Reinigungskopf startet und das Gerät fährt mit der eingestellten Geschwindigkeit.

Bürstenanpressdruck erhöhen

1. Den Sicherheitsschalter loslassen.
2. Den Hebel Reinigungskopf mit der Hand anheben und rechts einrasten.

Betrieb beenden

Reinigung beenden

1. Den Sicherheitsschalter loslassen.
2. Den Hebel Reinigungskopf nach unten drücken und rechts einrasten.
3. Eine kurze Strecke weiterfahren.
   Das Restwasser wird abgesaugt.
4. Den Saugbalken heben.
   Die Absaugung läuft noch 10 Sekunden nach.
5. Den Schlüsselschalter auf “0” stellen.
6. Gegebenenfalls die Batterie laden.

Schmutzwasser ablassen

⚠ ***WARNUNG***
Unsachgemäße Entsorgung von Abwässern
Umweltverschmutzung
Beachten Sie die örtlichen Vorschriften zur Abwasserbehandlung.

1. Den Ablassschlauch aus der Halterung nehmen und über einer geeigneten Sammeleinrichtung absenken.

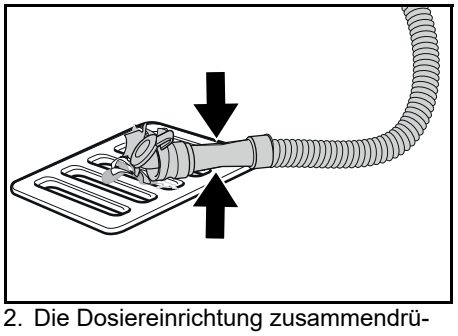

2. Die Dosiereinrichtung zusammendrücken oder knicken.
3. Den Deckel der Dosiereinrichtung öffnen.
4. Das Schmutzwasser ablassen. Die Wassermenge durch Druck oder Knicken regulieren.
5. Den Schmutzwassertank mit klarem Wasser ausspülen.

Frischwasser ablassen

1. Den Schlauch der Füllstandsanzeige abziehen und nach unten schwenken.

Frischwasser schnell ablassen

1. Den Verschluss Frischwassertank abschrauben.
2. Das Frischwasser ablaufen lassen.
3. Den Verschluss Frischwassertank anbringen und festschrauben.
   Hinweis: Darauf achten, dass der Schlauchanschluss im Verschluss Frischwassertank nach dem Festschrauben am tiefsten Punkt liegt.

Transport

⚠ ***GEFAHR***
Befahren von Steigungen
Verletzungsgefahr
Betreiben Sie das Gerät zum Auf- und Abladen nur auf Steigungen bis zum Maximalwert (siehe Kapitel “Technische Daten”). Fahren Sie langsam.

⚠ ***VORSICHT***
Nichtbeachtung des Gewichts
Verletzungs- und Beschädigungsgefahr
Beachten Sie beim Transport das Gewicht des Geräts.
Verladen Sie das Gerät nur mit Unterstützung einer weiteren Person oder unter Verwendung des Fahrantriebs.

1. Den Hebel Reinigungskopf nach unten drücken und rechts einrasten.
2. Den Saugbalken anheben.
3. Den Schlüsselschalter auf “1” stellen.
4. Die Fahrtrichtung am Fahrtrichtungsschalter wählen.
5. Den Sicherheitsschalter zum Schubbügel ziehen.
6. Beim Transport in Fahrzeugen das Gerät nach den gültigen Richtlinien gegen Rutschen und Kippen sichern.

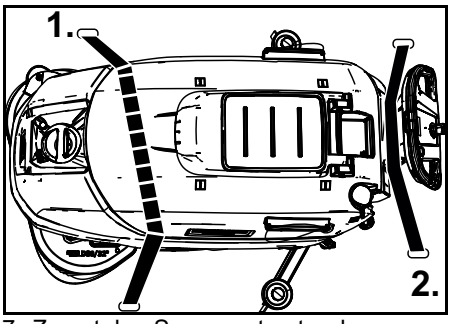

7. Zuerst den Spanngurt unter dem Schmutzwassertank anbringen.

Lagerung

⚠ ***VORSICHT***
Nichtbeachtung des Gewichts
Verletzungs- und Beschädigungsgefahr
Beachten Sie bei der Lagerung das Gewicht des Geräts.

ACHTUNG
Frost
Zerstörung des Geräts durch gefrierendes Wasser
Entleeren Sie das Gerät vollständig von Wasser.
Bewahren Sie das Gerät an einem frostfreien Ort auf.

- Dieses Gerät darf nur in Innenräumen gelagert werden.
- Vor längerer Lagerdauer die Batterien vollständig aufladen.
- Während der Lagerung die Batterien mindestens monatlich vollständig aufladen.

Pflege und Wartung

⚠ ***GEFAHR***
Unabsichtlich anlaufendes Gerät
Verletzungsgefahr, Stromschlag
Stellen Sie vor allen Arbeiten am Gerät den Schlüsselschalter auf “0” und ziehen Sie den Schlüssel ab.
Ziehen Sie den Netzstecker des Ladegeräts.

- Das Schmutzwasser und das Frischwasser ablassen und entsorgen.

Sicherheitsinspektion / Wartungsvertrag

Mit Ihrem Händler können Sie eine regelmäßige Sicherheitsinspektion vereinbaren oder einen Wartungsvertrag abschließen. Bitte lassen Sie sich beraten.

Wartungsintervalle

Nach jedem Betrieb

ACHTUNG
Unsachgemäße Reinigung
Beschädigungsgefahr.
Spritzen Sie das Gerät nicht mit Wasser ab.
Verwenden Sie keine aggressiven Reinigungsmittel.
Für die detaillierte Beschreibung der einzelnen Wartungsarbeiten siehe Kapitel *Wartungsarbeiten*.

- Das Schmutzwasser ablassen.
- Den Schmutzwassertank mit klarem Wasser spülen.
- Das Gerät außen mit feuchtem, in milder Waschlauge getränktem Lappen reinigen.
- Das Flusensieb prüfen, bei Bedarf reinigen.
- Das Grobschmutzsieb reinigen.
- Die Sauglippen säubern, auf Verschleiß prüfen, bei Bedarf Höhe nachstellen oder ersetzen.
- Die Scheibenbürsten auf Verschleiß prüfen, bei Bedarf ersetzen.
- Die Batterie laden.
  - Ist der Ladezustand unter 50%, die Batterie vollständig und ohne Unterbrechung laden.
  - Ist der Ladezustand über 50%, die Batterie nur laden, wenn bei der nächsten Benutzung die volle Betriebsdauer benötigt wird.

Wöchentlich

- Bei häufigem Betrieb die Batterie mindestens einmal wöchentlich vollständig und ohne Unterbrechung aufladen.

Monatlich

Für die detaillierte Beschreibung der einzelnen Wartungsarbeiten siehe Kapitel *Wartungsarbeiten*.

1. Den Frischwassertank leeren und die Ablagerungen ausspülen.
2. Den Filter Frischwasser reinigen.
3. Den Schwimmer und das Flusensieb reinigen.
4. Die Batteriepole auf Oxidation prüfen, bei Bedarf abbürsten. Auf festen Sitz der Verbindungskabel achten.
5. Die Dichtungen zwischen dem Schmutzwassertank und dem Deckel reinigen und auf Dichtigkeit prüfen, bei Bedarf ersetzen.
6. Bei nicht-wartungsfreien Batterien, die Säuredichte der Zellen prüfen.
7. Bei längerer Stillstandszeit das Gerät mit vollständig aufgeladenen Batterien abstellen. Die Batterie mindestens monatlich vollständig aufladen.

Jährlich

- Die vorgeschriebene Inspektion durch den Kundendienst durchführen lassen.

Wartungsarbeiten

Sauglippen wenden oder ersetzen

Sind die Sauglippen bis zur Verschleißmarke abgenützt, müssen sie gewendet oder ersetzt werden.

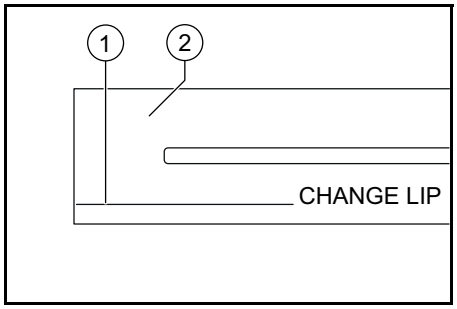

① Verschleißmarke
② Sauglippe

1. Den Saugbalken abnehmen.
2. Die Sterngriffe herausschrauben.

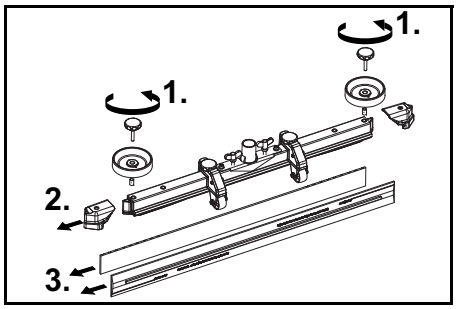

3. Die Kunststoffteile abziehen.
4. Die Sauglippen abziehen.
5. Die gewendeten oder neuen Sauglippen einschieben.
6. Die Kunststoffteile aufschieben.
7. Die Sterngriffe einschrauben und festziehen.

Grobschmutzsieb reinigen

1. Den Deckel des Schmutzwassertanks öffnen.

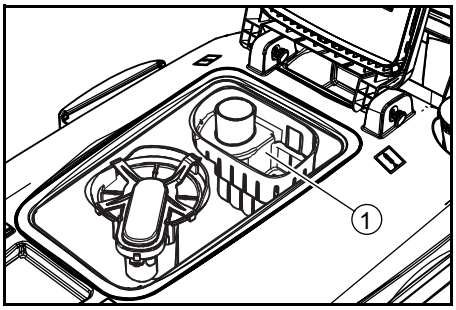

① Grobschmutzsieb

2. Das Grobschmutzsieb nach oben abziehen.
3. Das Grobschmutzsieb unter fließendem Wasser abspülen.
4. Das Grobschmutzsieb in den Schmutzwassertank einsetzen.

Filter Frischwasser reinigen

1. Das Frischwasser ablassen (siehe Kapitel *Frischwasser ablassen*).
2. Den Verschluss des Frischwassertanks abschrauben.

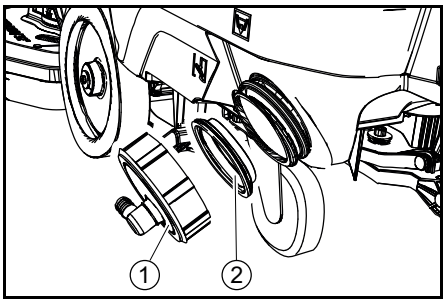

① Verschluss Frischwassertank
② Filter Frischwasser

3. Den Filter Frischwasser herausziehen und mit klarem Wasser abspülen.
4. Den Filter Frischwasser einsetzen.
5. Den Verschluss des Frischwassertanks anbringen.
   Hinweis: Darauf achten, dass der Schlauchanschluss im Verschluss Frischwassertank nach dem Festschrauben am tiefsten Punkt liegt.

Schwimmer und Flusensieb reinigen

1. Den Deckel des Schmutzwassertanks öffnen.

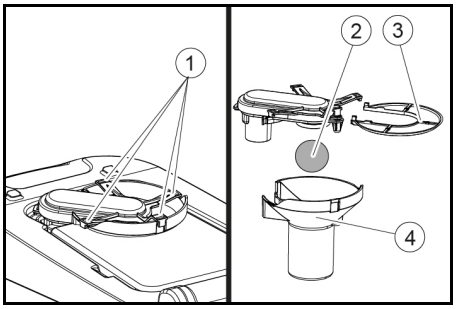

① Rasthaken
② Schwimmer
③ Flusensieb
④ Schwimmergehäuse

2. Die Rasthaken lösen.
3. Das Schwimmergehäuse nach unten abziehen.
4. Den Schwimmer aus dem Schwimmergehäuse nehmen und reinigen.
5. Das Flusensieb abnehmen und reinigen.
6. Alle Teile in umgekehrter Reihenfolge zusammenbauen.

Scheibenbürsten ersetzen

1. Den Reinigungskopf anheben.
2. Das Pedal Bürstenwechsel über den Widerstand hinaus nach unten drücken.

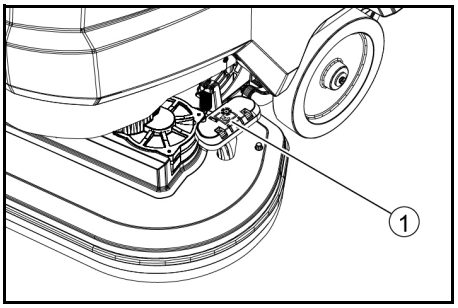

① Pedal Bürstenwechsel

3. Die 1. Scheibenbürste seitlich unter dem Reinigungskopf herausziehen.
4. Die neue Scheibenbürste unter den Reinigungskopf halten, nach oben drücken und einrasten.
5. Den Vorgang für die 2. Scheibenbürste wiederholen.

Hilfe bei Störungen

⚠ ***GEFAHR***
Unabsichtlich anlaufendes Gerät
Verletzungsgefahr, Stromschlag

Stellen Sie vor allen Arbeiten am Gerät den Schlüsselschalter auf “0” und ziehen Sie den Schlüssel ab.
Ziehen Sie den Netzstecker des Ladegeräts.

- Das Schmutzwasser und das Frischwasser ablassen und entsorgen.
- Bei Störungen, die mit Hilfe dieser Tabelle nicht behoben werden können, den Kundendienst rufen.

Störung	Behebung
Das Gerät lässt sich nicht starten	1. Den Schlüsselschalter auf “1” stellen. 2. Den Sicherheitsschalter betätigen. 3. Den Batteriestecker einstecken. 4. Die Batterien prüfen, ggf. laden. 5. Prüfen, ob die Batteriepole angeschlossen sind.
Die Wassermenge ist nicht ausreichend	1. Den Füllstand des Frischwassers prüfen, ggf. den Tank füllen. 2. Die Wassermenge am Regulierknopf Wassermenge erhöhen. 3. Den Filter Frischwasser reinigen. 4. Die Schläuche auf Verstopfung prüfen, ggf. reinigen.
Die Saugleistung ist zu gering	1. Das Gerät abstellen und das Schmutzwasser ablassen. 2. Die Dichtungen zwischen dem Schmutzwassertank und dem Deckel reinigen und auf Dichtheit prüfen, ggf. ersetzen. 3. Prüfen, ob der Saugschlauch korrekt mit dem Schmutzwassertank verbunden ist. 4. Das Flusensieb auf Verschmutzung prüfen, ggf. reinigen. 5. Die Sauglippen am Saugbalken reinigen, ggf. wenden oder ersetzen. 6. Prüfen ob der Deckel am Schmutzwasser-Ablassschlauch geschlossen ist. 7. Die Einstellung des Saugbalkens prüfen. 8. Den Saugschlauch auf Verstopfung prüfen, ggf. reinigen. Beim wieder Einsetzen des Saugschlauchs muss sich die weiße Markierung des Schlauchs an der Halteklammer liegen. 9. Den Saugschlauch auf Dichtheit prüfen, ggf. ersetzen.
Das Reinigungsergebnis ist ungenügend	1. Die Geschwindigkeit verringern. 2. Die Bürsten auf Verschleiß prüfen, ggf. ersetzen. 3. Den Bürstentyp und das Reinigungsmittel auf Eignung prüfen.
Die Saugturbine läuft mit erhöhter Drehzahl	1. Das Schmutzwasser ablassen. 2. Den Schwimmer reinigen. 3. Das Flusensieb prüfen, ggf. reinigen. 4. Den Saugschlauch auf Verstopfung prüfen, ggf. reinigen. 5. Den Saugbalken auf Verstopfung prüfen, ggf. Verstopfung beseitigen
Die Bürste dreht sich nicht	1. Prüfen, ob ein Fremdkörper die Bürste blockiert, ggf. den Fremdkörper entfernen.
Das Gerät vibriert beim Reinigen	1. Eine weichere Bürste verwenden.

Garantie

In jedem Land gelten die von unserer zuständigen Vertriebsgesellschaft herausgegebenen Garantiebedingungen. Etwaige Störungen an Ihrem Gerät beseitigen wir innerhalb der Garantiefrist kostenlos, sofern ein Material- oder Herstellungsfehler die Ursache sein sollte. Im Garantiefall wenden Sie sich bitte mit Kaufbeleg an Ihren Händler oder die nächste autorisierte Kundendienststelle.
(Adresse siehe Rückseite)

Zubehör

Bezeichnung	BD 70/75 Teile-Nr.	BD 80/100 Teile-Nr.	Beschreibung
Scheibenbürste, weiß (sehr weich)	4.905-011.0	4.905-030.0	Zur Reinigung von gering verschmutzten oder empfindlichen Böden
Scheibenbürste, natur (weich)	4.905-012.0	4.905-031.0	Aus Naturfasern zum Cleanern und Polieren
Scheibenbürste, rot (mittel, Standard)	4.905-010.0	4.905-000.0	Zum Einsatz bei allen gängigen Reinigungsaufgaben
Scheibenbürste, schwarz (hart)	4.905-013.0	4.905-032.0	Für starke Verschmutzung und zur Grundreinigung, nur für unempfindliche Beläge
Pad-Treibteller	4.762-590.0	4.762-447.0	Zur Reinigung mit Pads, mit Schnellwechselkupplung und Centerlock
Pad, weiß	–	6.371-331.0	Zum Polieren von Böden
Pad, rot (mittel weich)	6.369-003.0	6.371-147.0	Zur Reinigung und zum Cleanern aller Böden
Pad, grün (mittel hart)	6.369-002.0	6.371-148.0	Zur Reinigung von stark verschmutzten Böden und zur Grundreinigung
Pad, schwarz (hart)	6.369-001.0	6.371-169.0	Bei hartnäckigen Verschmutzungen und zur Grundreinigung
Pad, braun (SPP)	2.639-290.0	2.639-288.0	Zur Pflegefilmsanierung von harten und elastischen Oberflächen
Pad, Melamin	6.371-021.0	6.371-336.0	Zur effektiven Reinigung von mikroporösen Oberflächen
Saugbalken, 1030 mm, gebogen	4.777-108.0	–	
Saugbalken, 1160 mm, gebogen	–	4.777-102.0	
Sauglippenset, Naturkautschuk	4.037-144.0	4.037-138.0	
Sauglippenset, PU (ölfest)	4.037-145.0	4.037-140.0	
Sauglippenset, Linatex	4.181-011.0	4.181-006.0	

Technische Daten

		BD 70/75 W Classic Bp	BD 80/100 W Classic Bp
Leistungsdaten Gerät			
Nennspannung	V	24	24
Batteriekapazität	Ah (5 h)	115 / 170 / 180	170 / 180 / 240 / 285
Mittlere Leistungsaufnahme	W	1270	1320
Leistung Fahrmotor	W	250	300
Leistung Saugturbine	W	500	500
Leistung Bürstenantrieb	W	2 x 500	2 x 500
Theoretische Flächenleistung	m2/h	3500	4000
Volumen Frischwassertank	l	75	100
Volumen Schmutzwassertank	l	75	100
Wassertemperatur max.	°C	50	50
Wasserdruck max.	bar	0,06	0,06
Gangwendebreite	mm	1550	1650
Steigung Arbeitsbereich max.	%	2	2
Saugen			
Saugleistung, Luftmenge	l/s	24	24
Saugleistung, Unterdruck	kPa (mbar)	16 (160)	16 (160)
Reinigungsbürsten			
Arbeitsbreite	mm	700	800
Bürstendurchmesser	mm	356	410
Bürstendrehzahl	1/min	140	140
Bürstenanpressdruck	N	300 / 500	400 / 680
Maße und Gewichte			
Zulässiges Gesamtgewicht	kg	325	435
Leergewicht (Transportgewicht)	kg	251	325
Abmessungen Batteriefach	mm	575 x 380	622 x 384
Ermittelte Werte gemäß EN 60335-2-72			
Gesamt-Vibrationswert	m/s2	<2,5	<2,5
Unsicherheit K	dB(A)	0,2	0,2
Schalldruckpegel LpA	dB(A)	65	65
Unsicherheit KpA	dB(A)	2	2
Schallleistungspegel LWA + Unsicherheit KWA	dB(A)	81	81

Technische Änderungen vorbehalten.

EU-Konformitätserklärung

Hiermit erklären wir, dass die nachfolgend bezeichnete Maschine aufgrund ihrer Konzipierung und Bauart sowie in der von uns in Verkehr gebrachten Ausführung den einschlägigen grundlegenden Sicherheits- und Gesundheitsanforderungen der EU-Richtlinien entspricht. Bei einer nicht mit uns abgestimmten Änderung der Maschine verliert diese Erklärung ihre Gültigkeit.
Produkt: Bodenreiniger
Typ: 1.127-xxx, 1.515-xxx

Einschlägige EU-Richtlinien
2006/42/EG (+2009/127/EG)
2014/30/EU
2014/53/EU (TCU)

Angewandte harmonisierte Normen
EN 60335-1
EN 60335-2-72
EN 55012: 2007 + A1: 2009
EN 61000-6-2: 2005
EN 62233: 2008

TCU
EN 301 511 V12.5.1
EN 300 440 V2.1.1
EN 300 328 V2.2.2
EN 300 330 V2.1.1

Angewandte nationale Normen
-

Die Unterzeichnenden handeln im Auftrag und mit Vollmacht des Vorstands.

H. Jenner
Chairman of the Board of Management

i.V. Reiser
S. Reiser
Director Regulatory Affairs & Certification

Dokumentationsbevollmächtigter:
S. Reiser
Alfred Kärcher SE & Co. KG
Alfred-Kärcher-Str. 28 - 40
71364 Winnenden (Germany)
Tel.: +49 7195 14-0
Fax: +49 7195 14-2212
Winnenden, 2021/02/01

Contents

General notes 12
Function 12
Intended use 12
Environmental protection 12
Accessories and spare parts..... 12
Scope of delivery 12
Safety instructions 12
Description of the unit 13
Installation..... 14
Initial startup 15
Operation 16
Transport..... 17
Storage 17
Care and service..... 17
Troubleshooting guide 18
Warranty 19
Accessories 19
Technical data..... 19
Declaration of Conformity 20

General notes

Read these original operating instructions and the enclosed safety instructions before using the device for the first time. Proceed accordingly.
Keep both books for future reference or for future owners.

Function

This scouring and vacuum machine is used for wet cleaning of level floors.
The device can be adjusted to suit the respective cleaning task by setting the water volume and detergent volume appropriately. The detergent dosing is adjusted via the amount added to the tank.
The working width and the capacity of the fresh and waste water tanks (see chapter "Technical data") enable effective cleaning with a long working time.
The device has a drive motor.

Note

The device can be equipped with various accessories to suit the respective cleaning task. Request a copy of our catalogue or visit our Internet website at www.kaercher.com.

Intended use

This device is suitable for commercial and industrial use, e.g. in hotels, schools, hospitals, factories, shops, offices, and rental companies. Use the device only in accordance with the information in these operating instructions.

- The device may only be used for cleaning smooth surfaces that are insensitive to water and polishing.
- The device is not suitable for cleaning frozen floors (e.g. in cold stores).
- The device is not suitable for use in potentially explosive environments.
- The device is approved for operation on surfaces with a maximum slope (see chapter *Technical data*).

Environmental protection

The packing materials can be recycled. Please dispose of packaging in accordance with the environmental regulations.

Electrical and electronic appliances contain valuable, recyclable materials and often components such as batteries, rechargeable batteries or oil, which - if handled or disposed of incorrectly - can pose a potential threat to human health and the environment. However, these components are required for the correct operation of the appliance. Appliances marked by this symbol are not allowed to be disposed of together with the household rubbish.

Notes on the content materials (REACH)
Current information on content materials can be found at: *www.kaercher.com/REACH*

Accessories and spare parts

Only use original accessories and original spare parts. They ensure that the appliance will run fault-free and safely.
Information on accessories and spare parts can be found at *www.kaercher.com*.

Scope of delivery

Check the contents for completeness when unpacking. If any accessories are missing or in the event of any shipping damage, please notify your dealer.

Safety instructions

Before using the device for the first time, read and observe these operating instructions and the accompanying brochure: Safety information for brush cleaning units spray retraction devices, No. 5.956-251.0.
The device is approved for operation on surfaces with a specified limited slope (see Chapter *Technical data*).

⚠ ***WARNING***
Device tipping over
Danger of injury
Do not operate the device on sloping surfaces.
The device may only be operated when the hood and all covers are closed.

Safety devices

⚠ ***CAUTION***
Missing or modified safety devices
Safety devices are provided for your own protection.
Never modify or bypass safety devices.

Safety switch

The device switches off when the safety switch is released.

Key-operated switch

Pulling the key out of the key-operated switch secures the device against unauthorised use.

Warning symbols

Observe the following warnings when handling the batteries:

	Observe notes in the instructions for the battery, on the battery and in these operating instructions.
	Wear eye protection.
	Keep acids and batteries away from children.
	Risk of explosion
	Fire, sparks, open flames and smoking are prohibited.
	Risk of acid burns
	First aid.
	Warning
	Disposal
	Do not throw batteries in the bin.

Description of the unit

Overview of the unit

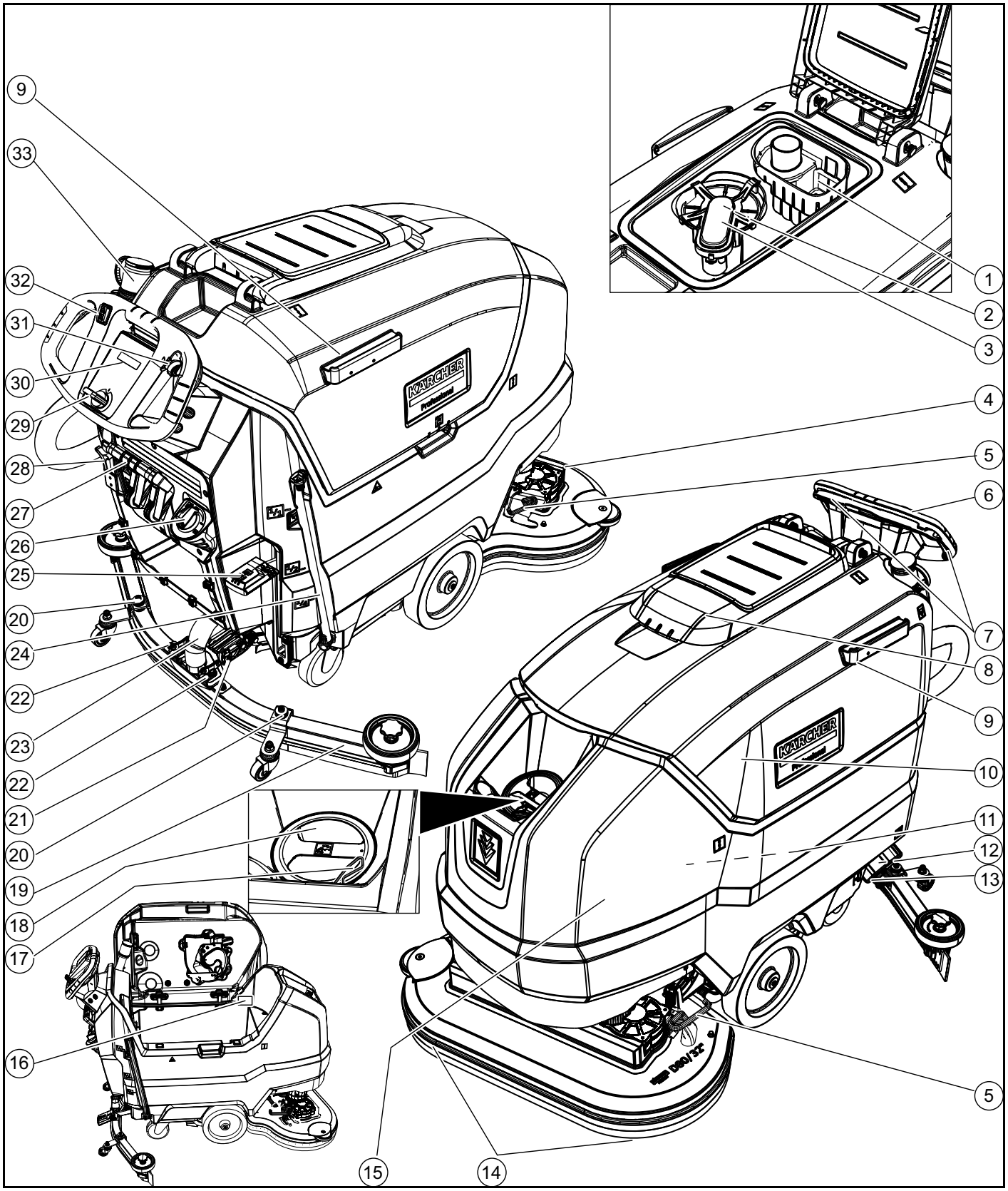

① Coarse dirt filter
② Fluff filter
③ Float
④ Cleaning head
⑤ Brush replacement pedal
⑥ Push handle
⑦ Safety switch
⑧ Waste water tank cap
⑨ Homebase retaining rail
⑩ Waste water tank
⑪ ** Battery
⑫ Fresh water filter
⑬ Fresh water tank lock
⑭ Disc brush
⑮ Fresh water tank
⑯ Type plate
⑰ Hose switch
⑱ Fresh water tank filling hole
⑲ Suction bar
⑳ Suction bar height adjustment
㉑ Suction bar inclination adjustment
㉒ Wing nuts for fastening the suction bar
㉓ Suction hose
㉔ Fresh water filling level display
Fresh water drain hose
㉕ Cleaning head lever
㉖ Water volume regulation knob

㉗ Suction bar lever
㉘ Battery plug connector
㉙ Key-operated switch
㉚ Display
㉛ Working speed rotary knob
㉜ Driving direction switch
㉝ Waste water tank drain hose with dosing unit

** Not in scope of delivery

Colour coding

- Control elements for the cleaning process are yellow.
- Control elements for maintenance and servicing are light grey.

Symbols on the device


Fresh water tank drain opening


Waste water tank drain opening


Increased cleaning head contact pressure


Battery access


Fresh water tank filling level (50%)


Insert the charger plug here


Lashing point


* Mop holder


ATTENTION
Incorrect socket
Risk of damage
DO NOT insert the charger plug here


Normal cleaning head contact pressure


Raise the cleaning head


Pedal for raising/lowering the cleaning head


Brush replacement pedal

* optional

Installation

Unloading

1. Remove the carton.
2. Remove the straps.
3. Remove the wooden blocks fastened to the pallet by screws.
4. Using the 3 upper reinforcing boards of the carton packaging and the securing board screwed laterally on the pallet, place a ramp in front of the pallet and secure it using board pallet screws.

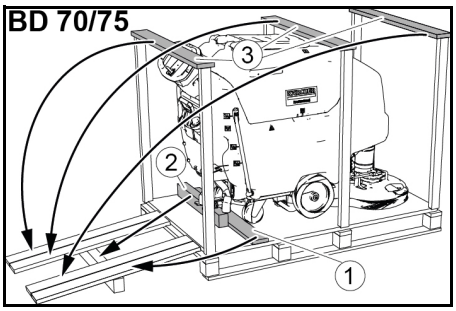

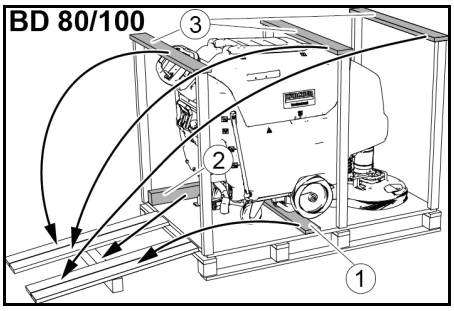

① Securing board
② Beam
③ Reinforcing board

5. Push the beam which has been unscrewed from the pallet under the ramp for support and screw into place.
6. Press the cleaning head lever down and latch it in place.
7. **Only for BD 80/100:** Press the brake lever down.

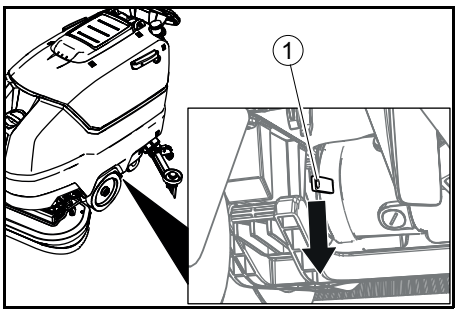

① Brake lever

Note
For BD 70/75, there is no brake. Releasing the brake is not necessary with this device.

8. Pull the device backwards off the pallet.
9. **Only for BD 80/100:** Press the brake lever up.

Installing the suction bar

1. Insert the suction bar in the suction bar mount.

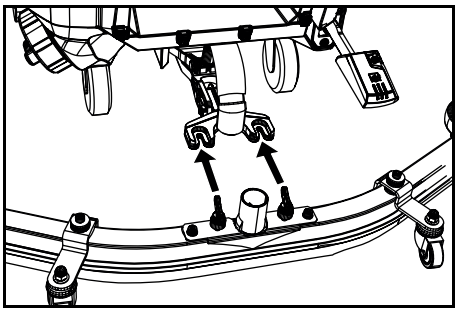

2. Tighten the wing nuts.
3. Fit the suction hose.

Batteries

Recommended battery sets BD 70/75

Description	Order no.	Volume (m^3)*	Airflow (m^3/h)**
115 Ah - maintenance-free	2.815-091.0 1)	1.98	0.792
170 Ah - maintenance-free	2.815-092.0 2)	2.31	0.924
180 Ah - maintenance-free	2.815-101.0 3)	4.785	1.914

* Minimum volume of the battery charging room
** Minimum airflow between battery charging room and environment
For initial installation, an additional battery installation kit is required:
1 2.638-198.0
2 2.638-162.0
3 2.638-106.0

Recommended battery sets BD 80/100

Description	Order no.	Volume (m^3)*	Airflow (m^3/h)**
170 Ah - maintenance-free	2.815-092.0 1)	2.31	0.924
180 Ah - maintenance-free	2.815-101.0 2)	4.785	1.914
240 Ah - maintenance-free	2.815-102.0 2)	6.27	2.508
285 Ah - maintenance-free	2.815-095.0 3)	11.88	4.752

* Minimum volume of the battery charging room
** Minimum airflow between battery charging room and environment
For initial installation, an additional battery installation kit is required:
1 2.638-162.0
2 2.638-106.0
3 2.638-197.0

Low-maintenance batteries (wet batteries)

⚠ ***DANGER***
Refilling discharged batteries with water
Danger of acid burns from escaping acid, destruction of clothing
Wear safety goggles when handling the batteries.
Observe the applicable regulations.
Immediately rinse off any splashed acid from the skin or clothing using copious amounts of water.

ATTENTION
Using water with additives
Defective batteries, loss of warranty eligibility
Top up the batteries using only distilled or desalinated water (EN 50272-T3).

Do not use any foreign additives, so-called enhancing agents, because this will invalidate the warranty.

1. Add distilled water one hour before the charging process comes to an end. Observe the correct acid level according to the battery label.
   All cells must produce gas at the end of the charging process.

Maintenance-free batteries (AGM and gel batteries)

ATTENTION

Risk of damage when opening AGM and gel batteries!

AGM and gel batteries are maintenance-free and have a closed battery housing. Refilling them with distilled water or battery acid is not possible and is not necessary.
Opening or drilling the battery housing will damage an AGM or gel battery. It must then be replaced.
Do not open the battery housing and do not drill any holes.
Do not cover the pressure relief valve and do not change it.

1. Only charge AGM and gel batteries using the specified chargers, see chapter: *Charging the battery*.

Installing and connecting batteries

⚠ ***CAUTION***

Removing and installing the batteries

Unstable machine position
Ensure that the machine is positioned stably when removing and installing the batteries.

ATTENTION

Incorrect connection polarity

Destruction of the control electronics
Take care to ensure the correct polarity when connecting the batteries.

ATTENTION

Deep discharge

Risk of damage
Charge the batteries before starting the device.

1. Drain the waste water.
2. Pivot the waste water tank upwards.
3. Place the battery in the device as shown. **Important:** Push the batteries all the way back!

BD 80/100:

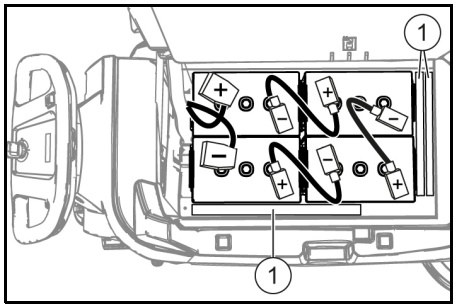

170 Ah, 2.815-092.0
180 Ah, 2.815-101.0
240 Ah, 2.815-105.0
285 Ah, 2.815-095.0

① Spacers

BD 70/75:

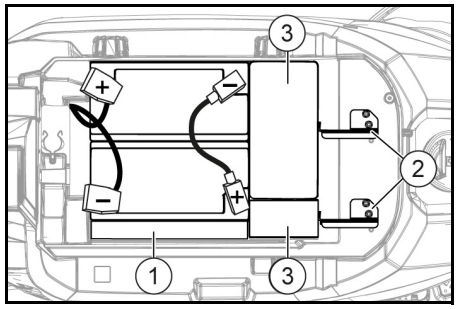

115 Ah, 2.815-091.0

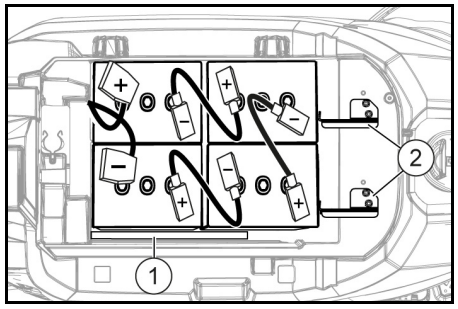

170 Ah, 2.815-092.0
180 Ah, 2.815-101.0

① Spacers
② Battery holder
③ Additional weights

4. Insert a spacer between the right batteries and the fresh water tank,
   a **for 115 Ah battery set:** 1 piece lengthwise flat.
   b **for battery sets other than 115 Ah:** 2 pieces lengthwise upright on top of each other.
5. **For BD 70/75 with 115 Ah battery set:** Insert the 4 additional weights.
6. Attach the battery fastener, to do so
   a **for BD 70/75:** Install the 2 battery holders and **for 115 Ah:** Tighten at the left and middle threaded holes. **For 170 Ah / 180 Ah:** Tighten at the right and middle threaded holes.
   b **for BD 80/100:** Insert one or two spacers flat lengthwise or vertically between the front batteries and the fresh water tank so that the batteries cannot slip forward.
7. Connect the poles to the connection cables from the battery installation kit.
8. Clamp the connecting cables on the (+) and (-) battery terminals that are still free.
9. Connect the device-side battery connector to the battery-side battery connector.
10. Pivot the waste water tank downwards.

Removing the battery

⚠ ***CAUTION***

Removing and installing the batteries

Unstable machine position
Ensure that the machine is positioned stably when removing and installing the batteries.

1. Turn the key-operated switch to "0" and remove the key.
2. Disconnect the battery plug.
3. Drain the waste water.
4. Pivot the waste water tank upwards.
5. Disconnect the device-end cable from the negative terminal of the battery.
6. Disconnect the remaining cables from the battery.
7. **For BD 80/100:** Remove the spacer(s) between the front batteries and the fresh water tank.
8. **For 115 Ah battery set:** Take out the additional weights.
9. Remove the battery.
10. Dispose of the used batteries in accordance with statutory provisions.

Initial startup

Charging the battery

⚠ ***DANGER***

Inappropriate use of the charger

Electric shock
Adhere to the mains voltage and fuse values specified on the device type plate.
Only use the charger in dry rooms with sufficient ventilation.

ATTENTION

Accumulation of dangerous gases under the tank during the charging process

Risk of explosion
Pivot the waste water tank upwards before charging low-maintenance batteries.

ATTENTION

Using an unsuitable charger

Risk of damage
Do not connect the charger to the device-side battery connector.
Use only a charger suitable for the type of battery installed.
Read the operating instructions of the charger manufacturer and observe the safety instructions in particular.

Battery set	Capacity	Charger
2.815-091.0	115 Ah	6.654-367.0
2.815-092.0	170 Ah	6.654-436.0
2.815-101.0	180 Ah	6.654-434.0
2.815-105.0	240 Ah	6.654-437.0
2.815-095.0	285 Ah	6.654-419.0

The average charging time is approx. 10-15 hours.
The device cannot be used during the charging process.

Note

The device has deep discharge protection, i.e. the brush motor and turbine are switched off automatically when the permitted minimum capacity level is reached.

1. Drive the device directly to the charger and do not drive on slopes.
2. Pull out the device-side battery connector.

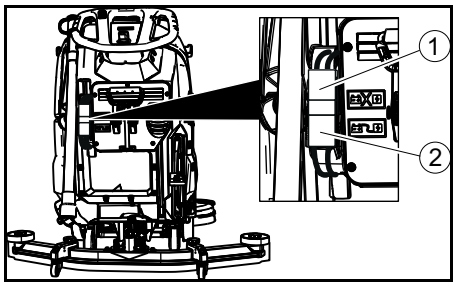

① Battery plug, device side
② Battery plug, battery side

3. Connect the battery-side battery connector to the charger.
4. Plug the mains plug of the charger into the socket.
5. Carry out the charging process in accordance with the operating instructions for the charger.
6. Connect the device-side battery connector to the battery-side battery connector.

Operation

ATTENTION

Risks during operation

Danger of injury

Release the safety switch in the case of danger.

Filling with operating materials

Filling fresh water

1. Open the fresh water tank cap.
2. Fill fresh water (max. 50 °C) to the lower edge of the filling nozzle.
   Note: The fresh water hose can be clamped with the hose holder during filling.
3. Close the fresh water tank lock.

Notes on detergents

⚠ ***WARNING***

Unsuitable detergents

Health risk, damage to the device

Use only recommended detergents. The operator carries all increased risks relating to operational safety and increased risk of accidents if using other detergents.

Use only detergents free of solvents, salt and hydrofluoric acid.

Adhere to the safety instructions stated on the detergent packaging.

Note

Do not use heavily foaming detergent.

Recommended detergents

Usage	Detergent
Maintenance cleaning of all water-resistant floors	RM 746 RM 780
Maintenance cleaning of polished hard surfaces (e.g. granite)	RM 755 es
Maintenance cleaning and basic cleaning of industrial floors	RM 69 ASF
Maintenance cleaning and basic cleaning of fine stone tiles	RM 753
Maintenance cleaning of tiles in sanitary areas	RM 751
Cleaning and disinfection in sanitary areas	RM 732
Coating removal on all alkaline-resistant floors (e.g. PVC)	RM 752
Coating removal on linoleum floors	RM 754

Detergent

1. Fill the detergent into the fresh water tank.
   Note: The cap for the fresh water tank filling hole can be used for measuring the correct quantity of detergent. It has a measuring scale marked on the inner side.

Adjusting the water volume

1. Adjust the water volume via the regulating knob to suit the degree of soiling of the floor covering.

Note

Perform initial cleaning tests with a low water volume. Increase the water volume step by step until achieving the desired cleaning result.

Note

The cleaning head continues operating without a liquid supply if the fresh water tank is empty.

Adjusting the suction bar

Adjusting the inclination

The inclination must be adjusted so that the suction lips of the suction bar make even contact with the floor over the entire length of the suction bar.

1. Loosen the screw.

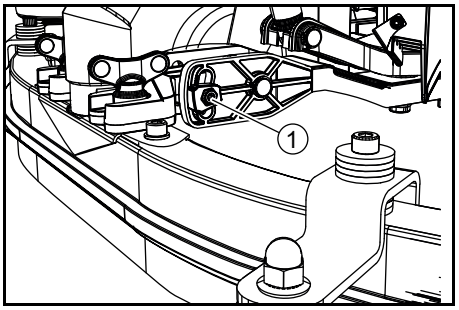

① Screw

2. Adjust the inclination of the suction bar.
3. Tighten the screw.

Adjusting the height

The height adjustment affects the bending of the suction lips on contact with the floor.

1. Push the device a small distance forwards.
2. Compare the bending of the suction lips with the figure below.

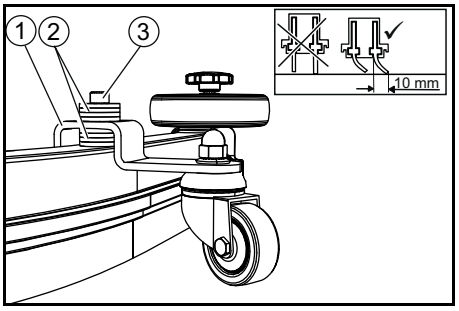

① Spacer roller with holder
② Washer
③ Screw

3. Unscrew the screw.
4. Insert a sufficient number of washers between the suction bar and spacer roller to create the correct bending of the suction lip.
5. Fit the remaining unused washers above the spacer roller.
6. Screw in and tighten the screw.
7. Repeat the entire procedure at the second spacer roller.
8. Push the device a small distance forwards.
9. Check the bending of the suction lips over the entire length.
10. Repeat the adjustment procedure if necessary.

Cleaning

Switching on the device

1. Turn the key-operated switch to "1".
   The display shows the following one after the other:
- Period of time until the next after-sales Customer Service
- Software version, control panel
- Charging state of the battery and number of operating hours

Driving

Note

The direction of travel can be changed during the cleaning operation. This way, a certain position can be intensively cleaned by driving back and forth several times.

1. Set the driving direction switch to "forward".

Cleaning

Note

The inclination and height of the suction bar can be adjusted to improve the vacuuming results (see chapter Adjusting the suction bar).

Note

When the waste water tank is full, the float switch closes the suction opening and the suction turbine runs at a higher speed. In this case, raise the suction bar and drive to the location for emptying the waste water tank.

1. Turn the working speed rotary knob to the desired value.
   The speed is shown on the display during the adjustment. The display is shown in percentage of the maximum speed.
2. Set the water volume at the regulating valve.
3. Press the suction bar lever downwards.
   The suction bar lowers.
   Vacuuming begins.
4. Press the cleaning head lever downwards, unlatch it and allow it to move upwards.
5. Pull the safety switch towards the push handle.
   The cleaning head starts up and the device moves at the set speed.

Increasing the brush contact pressure

1. Let go of the safety switch.
2. Lift the cleaning head lever up with your hand and latch it towards the right.

Finishing operation

Finishing cleaning

1. Let go of the safety switch.
2. Press the cleaning head lever down and latch it in place.
3. Continue moving a short distance.

The residual water is vacuumed up.
4. Lift the suction bar.
   The suction continues to run for 10 seconds.
5. Turn the key-operated switch to "0".
6. Charge the battery if necessary.

Draining the waste water

⚠ ***WARNING***
Improper disposal of waste water
Environmental pollution
Observe the local waste water treatment regulations.

1. Remove the drain hose from the support and lower it over a suitable collecting device.

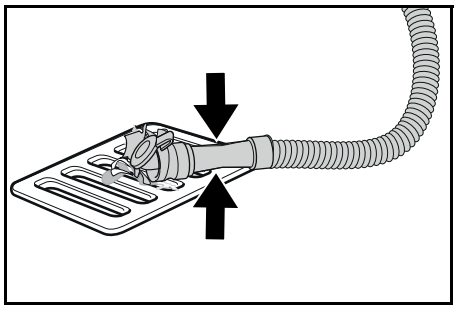

2. Press the dosing unit together or kink the hose.
3. Open the dosing unit cover.
4. Drain the waste water. Regulate the water volume by pressing or kinking.
5. Rinse the waste water tank with clear water.

Draining fresh water

1. Pull off the filling level indicator hose and swivel it down.

Quickly draining fresh water

1. Unscrew the fresh water tank cap.
2. Allow the fresh water to drain away.
3. Fit the fresh water tank cap and screw into place.
   Note: Take care to ensure that the hose connection in the fresh water tank cap is positioned at the lowest point in the tank after screwing the cap in place.

Transport

⚠ ***DANGER***
Driving on slopes
Risk of injury
Observe the maximum permissible inclination when driving the device on slopes for loading and unloading purposes (see chapter “Technical data”).
Drive slowly.

⚠ ***CAUTION***
Failure to observe the weight
Risk of injury and damage
Be aware of the weight of the device during transport.
Only load the device with the assistance of another person or by using the drive.

1. Press the cleaning head lever down and latch it in place.
2. Raise the suction bar.
3. Turn the key-operated switch to "1".
4. Select the travel direction at the travel direction switch.
5. Pull the safety switch towards the push handle.
6. When transporting in vehicles, secure the device against slipping and tipping over according to the applicable guidelines.

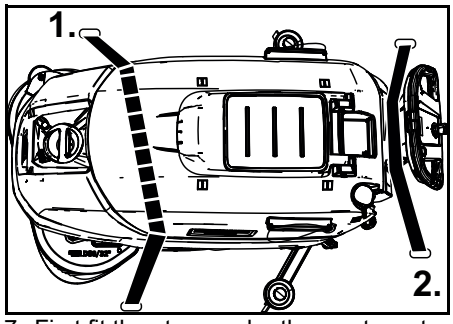

7. First fit the strap under the waste water tank.

Storage

⚠ ***CAUTION***
Failure to observe the weight
Risk of injury and damage
Be aware of the weight of the device during storage.

ATTENTION
Frost
Destruction of the device through freezing water
Drain all water from the device.
Store the device in a frost-free location.

- This device may only be stored indoors.
- Fully charge the batteries before storing them for a long period.
- Fully charge the batteries at least every month during storage.

Care and service

⚠ ***DANGER***
Inadvertently starting up device
Risk of injury, electric shock
Turn the key-operated switch to "0" and remove the key before performing any work on the device.
Pull out the charger mains plug.

- Drain and dispose of the waste water and fresh water.

Safety inspection/maintenance contract

You can agree on regular safety inspections or close a maintenance contract with your dealer. Please seek advice on this.

Maintenance intervals

Each time after use

ATTENTION
Improper cleaning
Risk of damage.
Do not spray the device with water.
Do not use aggressive cleaning agents.

A detailed description of the individual maintenance work is provided in Chapter *Maintenance work*.

- Drain the waste water.
- Rinse the waste water tank with clear water.
- Clean the exterior of the device using a damp cloth, wetted with a mild washing lye.
- Check the fluff filter and clean if required.
- Clean the coarse dirt filter.
- Clean the suction lips, check for wear and adjust the height or replace if necessary.
- Check the disc brushes for wear and replace if necessary.
- Charge the battery.
  - If the charging state of the battery is below 50%, charge the battery fully and without interruption.
  - If the charging state of the battery is above 50%, only recharge the battery if the entire operating duration will be required when next used.

Weekly

- When used regularly, charge the battery fully and without interruption at least once a week.

Monthly

A detailed description of the individual maintenance work is provided in Chapter *Maintenance work*.

1. Drain the fresh water tank and flush out deposits.
2. Clean the fresh water filter.
3. Clean the float and fluff filter.
4. Check battery poles for oxidation, brush off if necessary. Make sure the connection cables are firmly in place.
5. Clean the seals between the waste water tank and the cover, check for leaks and replace if necessary.
6. Check the acid density of the cells if the batteries are not maintenance-free.
7. For longer periods of disuse, shut down the device when the battery is fully charged. Fully charge the battery at least once a month.

Annually

- Have the prescribed inspection performed by Customer Service.

Maintenance work

Turn over or replace the worn suction lips

The suction lips must be turned over or replace when they have worn down to the wear mark.

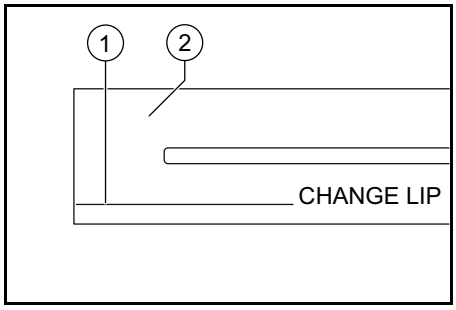

① Wear mark
② Suction lip

1. Remove the suction bar.
2. Unscrew the star handles.

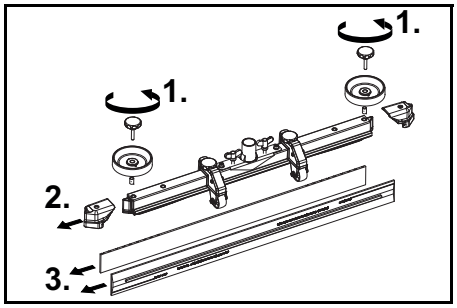

3. Pull off the plastic parts.
4. Pull off the suction lips.
5. Push in the turned over or new suction lips.
6. Push on the plastic parts.
7. Screw in and tighten the star handles.

Cleaning the coarse dirt filter

1. Open the waste water tank cover.

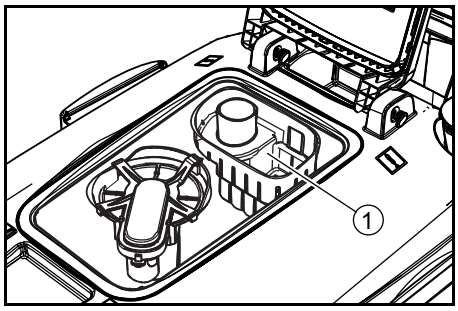

① Coarse dirt filter

2. Pull the coarse dirt filter upwards and off.
3. Rinse off the coarse dirt filter under running water.
4. Reinsert the coarse dirt filter into the waste water tank.

Cleaning the fresh water filter

1. Drain the fresh water (see Chapter *Draining fresh water*).
2. Unscrew the fresh water tank lock.

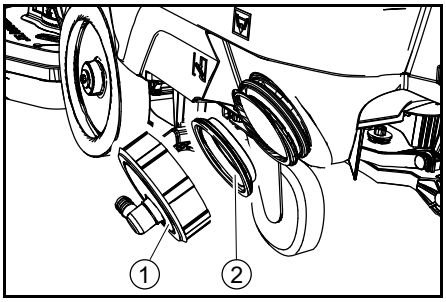

① Fresh water tank lock
② Fresh water filter

3. Pull out the fresh water filter and rinse with clean water.
4. Insert the fresh water filter.
5. Fit the fresh water tank lock.
   Note: Take care to ensure that the hose connection in the fresh water tank cap is positioned at the lowest point in the tank after screwing the cap in place.

Clean the float and fluff filter

1. Open the waste water tank cover.

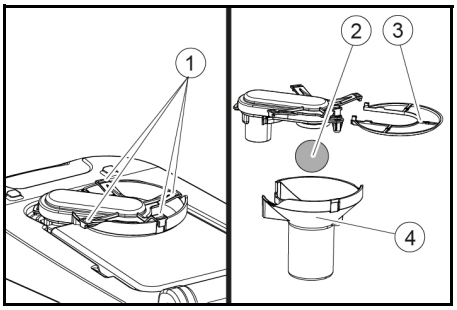

① Latching hooks
② Float
③ Fluff filter
④ Float housing

2. Release the latching hooks.
3. Pull the float housing downwards and off.
4. Remove the float from the float housing and clean it.
5. Remove the fluff filter and clean it.
6. Assemble all parts in the reverse order.

Replacing the disc brushes

1. Raise the cleaning head.
2. Press the brush replacement pedal down, beyond the zone of resistance.

① Brush replacement pedal

3. Pull the 1st disc brush sideways and out from underneath the cleaning head.
4. Hold the new disc brush under the cleaning head, then press upwards and latch it into position.
5. Repeat the procedure for the 2nd disc brush.

Troubleshooting guide

⚠ ***DANGER***
Inadvertently starting up device
Risk of injury, electric shock

Turn the key-operated switch to "0" and remove the key before performing any work on the device.
Pull out the charger mains plug.

- Drain and dispose of the waste water and fresh water.
- Contact Customer Service in the case of malfunctions that cannot be corrected using this table.

Malfunction	Rectification
The device cannot be started	1. Turn the key-operated switch to "1". 2. Actuate the safety switch. 3. Insert the battery plug. 4. Check the battery and charge if necessary. 5. Check that the battery terminals are correctly connected.
The water volume is insufficient	1. Check the fresh water filling level and fill the tank if necessary. 2. Increase the water volume at the water volume regulating knob. 3. Clean the fresh water filter. 4. Check the hoses for clogging and clean if necessary.
The suction performance is too low	1. Shut down the device and drain the waste water. 2. Clean the seals between the waste water tank and the cover, check for leaks and replace if necessary. 3. Check that the suction hose is correctly connected to the waste water tank. 4. Check the fluff filter for soiling and clean if necessary. 5. Clean the suction lips at the suction bar, turn over or replace if necessary. 6. Check that the cap on the waste water drain hose is closed. 7. Check the adjustment of the suction bar. 8. Check the suction hose for clogging and clean if necessary. The white marking on the hose must lie at the retaining clip when the suction hose is re-inserted. 9. Check the suction hose for leaks and replace if necessary.
The cleaning results are unsatisfactory	1. Reduce the driving speed. 2. Check the brushes for wear and replace if necessary. 3. Check the suitability of the brush type and detergent used.

Malfunction	Rectification
The suction turbine runs at an increased speed	1. Drain the waste water. 2. Clean the float. 3. Check the fluff filter and clean if necessary. 4. Check the suction hose for clogging and clean if necessary. 5. Check the suction bar for clogging and remove any clogging if necessary
The brushes do not rotate	1. Check if the brushes are blocked by a foreign body and remove the foreign body if necessary.
The device vibrates during cleaning	1. Use a softer brush.

Warranty

The warranty conditions issued by our relevant sales company apply in all countries. We shall remedy possible malfunctions on your appliance within the warranty period free of cost, provided that a material or manufacturing defect is the cause. In a warranty case, please contact your dealer (with the purchase receipt) or the next authorised customer service site.
(See overleaf for the address)

Accessories

Description	BD 70/75 part no.	BD 80/100 part no.	Description
Disc brush, white (soft)	4.905-011.0	4.905-030.0	For cleaning lightly soiled or sensitive floors
Disc brush, natural colour (soft)	4.905-012.0	4.905-031.0	Made of natural fibres for cleaning and polishing
Disc brush, red (medium, standard)	4.905-010.0	4.905-000.0	For use in all common cleaning tasks
Disc brush, black (hard)	4.905-013.0	4.905-032.0	For heavy soiling and basic cleaning, only for non-sensitive surfaces
Pad drive board	4.762-590.0	4.762-447.0	For cleaning with pads, with quick-change coupling and centre-lock
Pad, white	–	6.371-331.0	For polishing floors
Pad, red (medium soft)	6.369-003.0	6.371-147.0	For cleaning all floors
Pad, green (medium hard)	6.369-002.0	6.371-148.0	For cleaning heavily soiled floors and for basic cleaning
Pad, black (hard)	6.369-001.0	6.371-169.0	For stubborn soiling and for basic cleaning
Pad, brown (SPP)	2.639-290.0	2.639-288.0	For protective film application on hard and elastic surfaces
Pad, melamine	6.371-021.0	6.371-336.0	For effective cleaning of micro-porous surfaces
Suction bar, 1030 mm, curved	4.777-108.0	–	
Suction bar, 1160 mm, curved	–	4.777-102.0	
Suction lip set, natural rubber	4.037-144.0	4.037-138.0	
Suction lip set, PU (oil resistant)	4.037-145.0	4.037-140.0	
Suction lip set, Linatex	4.181-011.0	4.181-006.0	

Technical data

		BD 70/75 W Classic Bp	BD 80/100 W Classic Bp
Device performance data			
Nominal voltage	V	24	24
Battery capacity	Ah (5 h)	115 / 170 / 180	170 / 180 / 240 / 285
Mean power input	W	1270	1320
Driving motor power	W	250	300
Suction turbine power	W	500	500
Brush drive power	W	2 x 500	2 x 500
Theoretical surface performance	m2/h	3500	4000
Fresh water tank capacity	l	75	100
Waste water tank capacity	l	75	100
Water temperature max.	°C	50	50

		BD 70/75 W Classic Bp	BD 80/100 W Classic Bp
Water pressure max.	bar	0,06	0,06
Aisle turning width	mm	1550	1650
Max. working area slope	%	2	2
Vacuuming			
Suction performance, air quantity	l/s	24	24
Suction performance, vacuum	kPa (mbar)	16 (160)	16 (160)
Cleaning brushes			
Working width	mm	700	800
Brush diameter	mm	356	410
Brush speed	1/min	140	140
Brush contact pressure	N	300 / 500	400 / 680
Dimensions and weights			
Approved total weight	kg	325	435
Net weight (transport weight)	kg	251	325

		BD 70/75 W Classic Bp	BD 80/100 W Classic Bp
Battery compartment dimensions	mm	575 x 380	622 x 384
Determined values in acc. with EN 60335-2-72			
Overall vibration value	m/s2	<2,5	<2.5
Uncertainty K	dB(A)	0,2	0,2
Sound pressure level LpA	dB(A)	65	65
Uncertainty KpA	dB(A)	2	2
Sound power level LWA + K uncertaintyWA	dB(A)	81	81

Subject to technical modifications.

Declaration of Conformity

EU Declaration of Conformity

We hereby declare that the machine described below complies with the relevant basic safety and health requirements in the EU Directives, both in its basic design and construction as well as in the version placed in circulation by us. This declaration is invalidated by any changes made to the machine that are not approved by us.
Product: Floor cleaner
Type: 1.127-xxx, 1.515-xxx

Currently applicable EU Directives
2006/42/EC (+2009/127/EC)
2014/30/EU
2014/53/EU (TCU)

Harmonised standards used
EN 60335-1
EN 60335-2-72
EN 55012: 2007 + A1: 2009
EN 61000-6-2: 2005
EN 62233: 2008

TCU
EN 301 511 V12.5.1
EN 300 440 V2.1.1
EN 300 328 V2.2.2
EN 300 330 V2.1.1

National standards used
-

The signatories act on behalf of and with the authority of the company management.

H. Jenner
Chairman of the Board of Management

S. Reiser
Director Regulatory Affairs & Certification

Documentation supervisor:
S. Reiser
Alfred Kärcher SE & Co. KG
Alfred-Kärcher-Str. 28 - 40
71364 Winnenden (Germany)
Ph.: +49 7195 14-0
Fax: +49 7195 14-2212
Winnenden, 2021/02/01

Declaration of Conformity (UK)

We hereby declare that the product described below complies with the relevant provisions of the following UK Regulations, both in its basic design and construction as well as in the version put into circulation by us. This declaration shall cease to be valid if the product is modified without our prior approval.
Product: Floor cleaner
Type: 1.127-xxx, 1.515-xxx

Currently applicable UK Regulations
S.I. 2008/1597 (as amended)
S.I. 2016/1091 (as amended)
S.I. 2017/1206 (as amended) (TCU)

Designated standards used
EN 60335-1
EN 60335-2-72
EN 55012: 2007 + A1: 2009
EN 61000-6-2: 2005
EN 62233: 2008

TCU
EN 301 511 V12.5.1
EN 300 440 V2.1.1
EN 300 328 V2.2.2
EN 300 330 V2.1.1

National standards used
-

The signatories act on behalf of and with the authority of the company management.

H. Jenner
Chairman of the Board of Management

S. Reiser
Director Regulatory Affairs & Certification

Documentation supervisor:
S. Reiser
Alfred Kärcher SE & Co. KG
Alfred-Kärcher-Str. 28 - 40
71364 Winnenden (Germany)
Ph.: +49 7195 14-0
Fax: +49 7195 14-2212
Winnenden, 2021/02/01

Contenu

Remarques générales 21
Fonctionnement 21
Utilisation conforme 21
Protection de l'environnement 21
Accessoires et pièces de rechange ... 21
Étendue de livraison 21
Consignes de sécurité 21
Description de l'appareil 22
Montage 23
Mise en service 24
Fonctionnement 25
Transport 26
Stockage 26
Entretien et maintenance 26
Dépannage en cas de défaut 27
Garantie 28
Accessoires 28
Caractéristiques techniques 29
Déclaration de conformité UE 29

Remarques générales

Veuillez lire le présent le manuel d'instructions original et les consignes de sécurité jointes avant la première utilisation de l'appareil. Suivez ces instructions.
Conservez les deux manuels pour une utilisation ultérieure ou pour le propriétaire suivant.

Fonctionnement

Cette autolaveuse est utilisée pour le nettoyage à l'eau de sols plats.
L'appareil peut être adapté à chaque de tâche de nettoyage en réglant la quantité d'eau et de détergent. Le dosage du détergent est adapté par ajout dans le réservoir.
La largeur de travail et la capacité des réservoirs d'eau douce et du bac d'eau sale (voir chapitre "Caractéristiques techniques") permettent un nettoyage efficace avec une longue durée d'utilisation.
L'appareil est équipé d'un entraînement de traction.

Remarque

L'appareil peut être équipé de différents accessoires en fonction des tâches de nettoyage souhaitées. Demandez notre catalogue ou visitez notre site internet www.kaercher.com.

Utilisation conforme

Cet appareil est conçu pour une utilisation professionnelle et idustriels, p. ex. dans les hôtels, les écoles, les hôpitaux, les usines, les bureaux et les magasins de loueurs.
Utilisez cet appareil uniquement suivant les indications dans cette notice d'utilisation.

- Utiliser l'appareil uniquement pour le nettoyage de sols plats résistants à l'humidité et au polissage.
- L'appareil n'est pas adapté au nettoyage de sols gelés (p.ex. dans les chambres froides).
- L'appareil n'est pas adapté à une utilisation dans des environnements à risque d'explosion.
- L'appareil est autorisé pour un fonctionnement sur des surfaces d'une inclinaison maximale (voir le chapitre *Caractéristiques techniques*).

Protection de l'environnement

Les matériaux d'emballage sont recyclables. Veuillez éliminer les emballages dans le respect de l'environnement.
Les appareils électriques et électroniques contiennent des matériaux précieux recyclables et souvent des composants tels que des piles, batteries ou de l'huile représentant un danger potentiel pour la santé humaine et l'environnement, s'ils ne sont pas manipulés ou éliminés correctement. Ces composants sont cependant nécessaires pour le fonctionnement correct de l'appareil. Les appareils marqués par ce symbole ne doivent pas être jetés dans les ordures ménagères.

Remarques concernant les matières composantes (REACH)

Les informations actuelles concernant les matières composantes sont disponibles sous : *www.kaercher.com/REACH*

Accessoires et pièces de rechange

Utiliser exclusivement des accessoires et pièces de rechange originaux. Ceux-ci garantissent le fonctionnement sûr et sans défaut de votre appareil.
Des informations sur les accessoires et pièces de rechange sont disponibles sur le site Internet *www.kaercher.com*.

Étendue de livraison

Lors du déballage, vérifiez que le contenu de la livraison est complet. Si des accessoires manquent ou en cas de dommage dû au transport, veuillez informer votre distributeur.

Consignes de sécurité

Avant la première utilisation de l'appareil, veuillez lire et observer cette notice d'utilisation la brochure de consignes de sécurité fournie pour les appareils de nettoyage à brosses et les appareils d'injection-extraction, n° 5.956-251.0 et agir en conséquence.
L'appareil est autorisé pour un fonctionnement sur des surfaces d'une inclinaison limitée (voir le chapitre *Caractéristiques techniques*).

⚠ ***AVERTISSEMENT***
Basculement de l'appareil
Risque de blessures
N'utilisez pas l'appareil sur des surfaces inclinées.
Utilisez l'appareil uniquement si le capot et tous les couvercles sont fermés.

Dispositifs de sécurité

⚠ ***PRÉCAUTION***
Dispositifs de sécurité manquants ou modifiés
Les dispositifs de sécurité servent à vous protéger.
Ne modifiez, ni ne contournez jamais les dispositifs de sécurité.

Interrupteur de sécurité

Lorsque vous relâchez l'interrupteur de sécurité, l'appareil s'éteint.

Interrupteur à clé

Si vous retirez l'interrupteur à clé, l'appareil est protégé contre toute utilisation non autorisée.

Symboles d'avertissements

Respecter les avertissements suivants lors de la manipulation de batteries :

	Observer les remarques dans le manuel d'utilisation de la batterie et sur la batterie ainsi que dans ce manuel d'utilisation.
	Porter une protection oculaire.
	Tenir les enfants éloignés d'acides et de batteries.
	Risque d'explosion
	Le feu, les étincelles, les flammes nues et fumer sont interdits.
	Risque de brûlure chimique
	Premiers secours.
	Avertissement
	Élimination
	Ne pas jeter la batterie à la poubelle.

Description de l'appareil

Vue d'ensemble de l'appareil

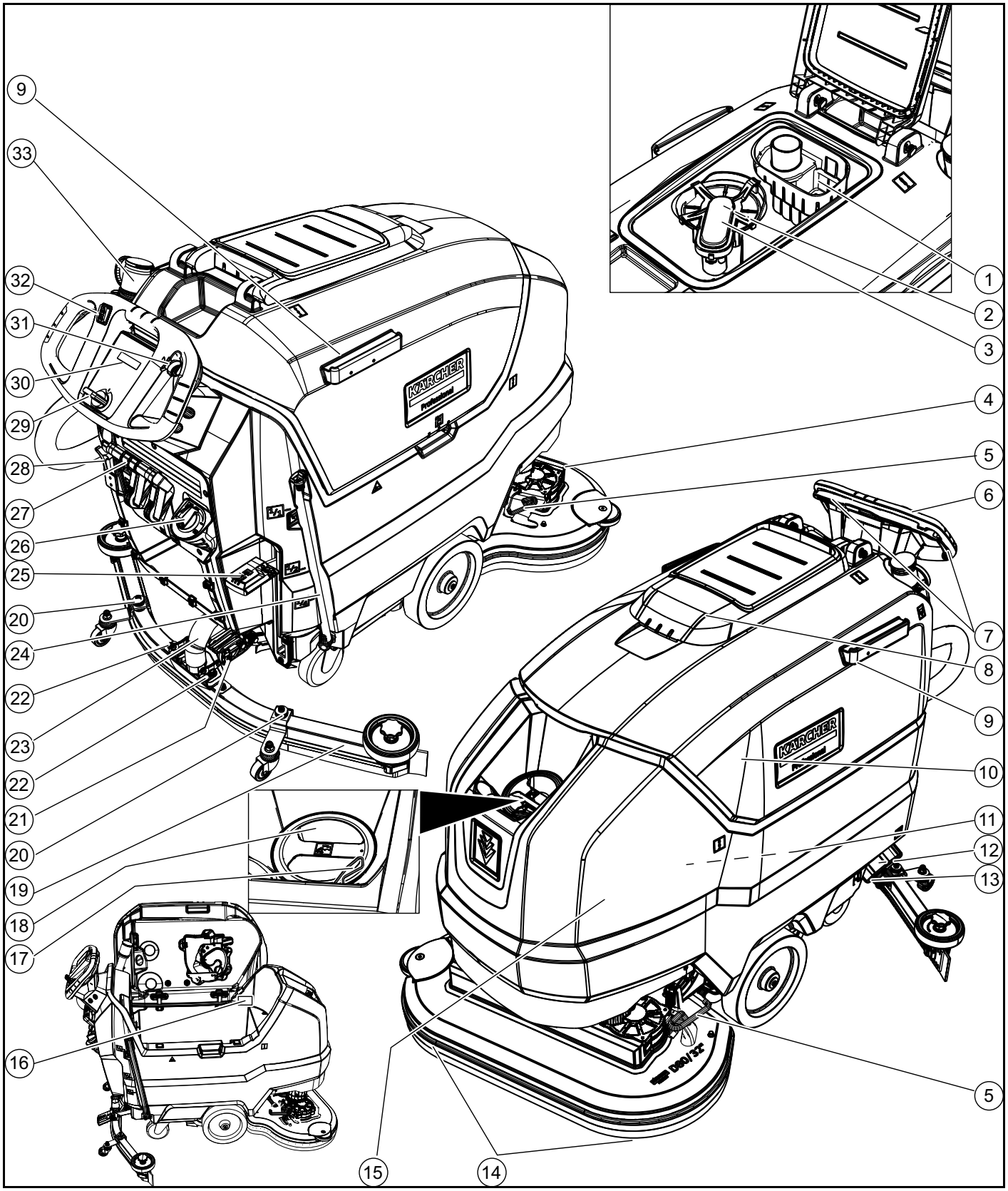

① Filtre à impuretés grossières
② Filtre anti-peluches
③ Flotteur
④ Tête de nettoyage
⑤ Pédale de changement de brosse
⑥ Guidon
⑦ Interrupteur de sécurité
⑧ Couvercle du bac d'eau sale
⑨ Rail de retenue pour la station d'accueil
⑩ Bac d'eau sale
⑪ ** Batterie
⑫ Filtre d'eau propre
⑬ Fermeture du réservoir d'eau propre
⑭ Brosse à vitres
⑮ Réservoir d'eau propre
⑯ Plaque signalétique
⑰ Porte-flexible
⑱ Ouverture de remplissage du réservoir d'eau propre
⑲ Barre d'aspiration
⑳ Réglage en hauteur de la barre d'aspiration
㉑ Réglage de l'inclinaison de la barre d'aspiration
㉒ Écrou papillon pour la fixation de la barre d'aspiration
㉓ Tuyau d'aspiration

㉔ Indicateur du niveau de remplissage en eau propre
Flexible de vidange de l'eau propre
㉕ Levier de la tête de nettoyage
㉖ Bouton de réglage de la quantité d'eau
㉗ Levier de la barre d'aspiration
㉘ Fiche de la batterie
㉙ Interrupteur à clé
㉚ Écran
㉛ Molette de réglage de la vitesse de travail
㉜ Interrupteur du sens de marche
㉝ Flexible de vidange d'eau sale avec dispositif de dosage

** Non inclus dans l'étendue de la livraison

Code couleur

- Les éléments de commande pour le processus de nettoyage sont jaunes.
- Les éléments de commande pour la maintenance et le service sont gris clair.

Symboles sur l'appareil


Ouverture de vidange du réservoir d'eau propre


Ouverture de vidange du bac d'eau sale


Pression d'appui augmentée de la tête de nettoyage


Accès à la batterie


Niveau de remplissage du réservoir d'eau propre (50%)


Brancher ici la fiche du chargeur


Point d'arrimage


* Support du balai laveur


ATTENTION
Mauvais emplacement
Risque d'endommagement
NE PAS brancher la fiche du chargeur ici


Pression d'appui normale de la tête de nettoyage


Tête de nettoyage levée


Pédale lever / baisser la tête de nettoyage


Pédale de changement de brosse

* en option

Montage

Déchargement

1. Retirer le carton.
2. Retirer les bandes de serrage.
3. Dévisser les cales de bois fixées à l'aide de vis sur la palette.
4. Avec les 3 planches de rigidité supérieures de l'emballage en carton et la planche de sûreté vissée à la transversale sur la palette, poser une rampe devant la palette et la fixer à l'aide de vis pour contreplaqué.

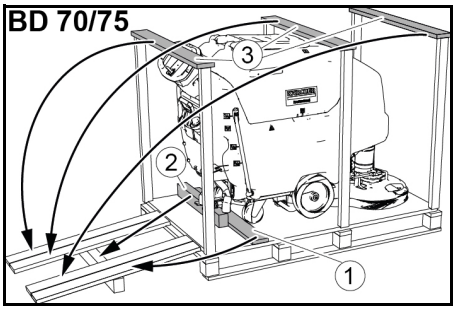

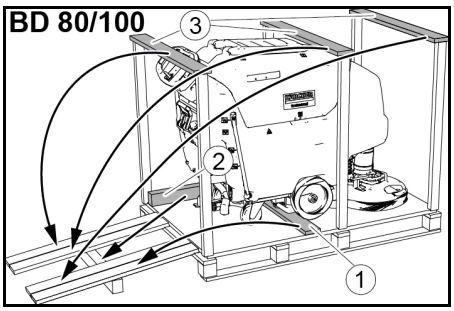

① Planche fusible
② Bois
③ Planche de rigidité

5. Pousser le bois équarri dévissé de la palette sous la rampe, pour supporter, et le visser.
6. Baisser à la main le levier de la tête de nettoyage et l'enclencher à droite.
7. **Uniquement avec BD 80/100:** Appuyer le levier du frein vers le bas.

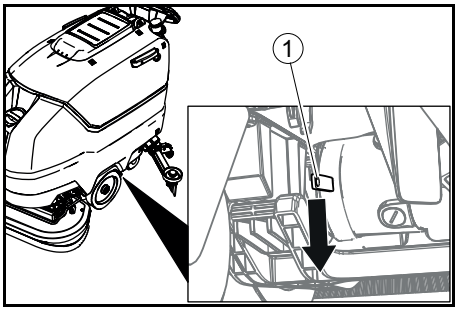

① Levier du frein

Remarque
Avec le BD 70/75, il n'y a pas de frein. Le desserrage du frein n'est pas nécessaire avec cet appareil.

8. Retirer l'appareil en marche arrière de la palette.
9. **Uniquement avec BD 80/100:** Appuyer le levier du frein vers le haut.

Monter la barre d'aspiration

1. Accrocher la barre d'aspiration dans la suspension pour la barre d'aspiration.

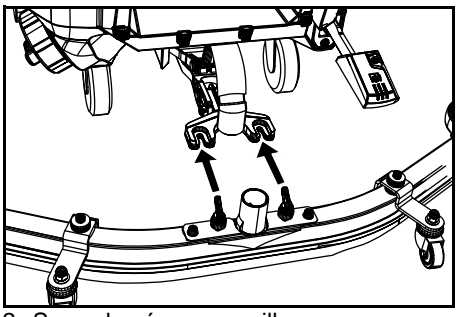

2. Serrer les écrous papillon.
3. Brancher le tuyau d'aspiration.

Batteries

Jeux de batteries recommandés BD 70/75

Description	Référence	Volume (m^3)*	Flux d'air (m^3/h)**
115 Ah - aucun entretien	2.815-091.0 1)	1,98	0,792
170 Ah - aucun entretien	2.815-092.0 2)	2,31	0,924
180 Ah - aucun entretien	2.815-101.0 3)	4,785	1,914

* Volume minimal de la pièce de chargement des batteries
** Flux d'air minimal entre la pièce de chargement des batteries et l'environnement
Lors de la première installation, un kit d'installation de batterie supplémentaire est requis:
1 2 638-198.0
2 2 638-162.0
3 2 638-106.0

Jeux de batteries recommandés BD 80/100

Description	Référence	Volume (m^3)*	Flux d'air (m^3/h)**
170 Ah - aucun entretien	2.815-092.0 1)	2,31	0,924
180 Ah - aucun entretien	2.815-101.0 2)	4,785	1,914
240 Ah - aucun entretien	2.815-102.0 2)	6,27	2,508
285 Ah - aucun entretien	2.815-095.0 3)	11,88	4,752

* Volume minimal de la pièce de chargement des batteries
** Flux d'air minimal entre la pièce de chargement des batteries et l'environnement
Lors de la première installation, un kit d'installation de batterie supplémentaire est requis:
1 2 638-162.0
2 2 638-106.0
3 2 638-197.0

Batteries sans maintenance (batteries à éléments humides)

⚠ ***DANGER***

Remplir en eau lorsque la batterie est déchargée

Risque de brûlure dû à une fuite d'acide, destruction des vêtements

Utilisez des lunettes de protection lors de la manipulation d'acide de batterie.

Respectez les consignes.

Rincez immédiatement avec beaucoup d'eau les éventuelles projections d'acide sur la peau ou les vêtements.

ATTENTION

Utilisation d'eau avec des additifs

Batteries défectueuses, perte de garantie

Pour remplir les batteries, utilisez uniquement de l'eau distillée ou de l'eau déssalinisée (EN 50272-T3).

N'utilisez aucun additif externe, appelés améliorants, sous peine d'annuler la garantie.

1. Ajouter de l'eau distillée une heure avant la fin du processus de charge. Ce faisant, observer le niveau d'acide sur le repère de la batterie.
   Toutes les cellules doivent expulser du gaz à la fin du processus de charge.

Batteries sans entretien (batteries AGM et gel)

ATTENTION

Risque de dommages lors de l'ouverture des batteries AGM et gel!

Les batteries AGM et gel sont sans entretien et ont un logement de batterie fermé. Le remplissage avec de l'eau distillée ou de l'acide de batterie n'est pas possible et n'est pas nécessaire. L'ouverture ou le perçage du logement de la batterie endommagera une batterie AGM ou gel qui doit alors être remplacée.

Ne pas ouvrir pas le logement de la batterie et ne percer aucun trou.

Ne pas couvrir ni modifier la soupape de surpression.

1. Charger les batteries AGM et gel uniquement avec les chargeurs spécifiés, voir le chapitre: *Chargement de la batterie*.

Insérer et raccorder les batteries

⚠ ***PRÉCAUTION***

Démontage et montage des batteries

Manque de stabilité de la machine

Attention à la bonne stabilité de la machine lors du démontage et du montage des batteries.

ATTENTION

Inversion de polarité

Destruction de l'électronique de commande

Respectez la polarité lorsque vous raccordez la batterie.

ATTENTION

Décharge totale

Risque d'endommagement

Chargez les batteries avant la mise en service der l'appareil.

1. Vidanger l'eau sale.
2. Pivoter le bac d'eau sale vers le haut.
3. Placer les batteries dans l'appareil comme illustré. **Important :** Pousser les batteries tout au fond !

BD 80/100:

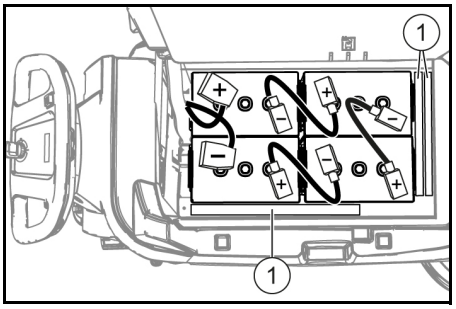

170 Ah, 2.815-092.0
180 Ah, 2.815-101.0
240 Ah, 2.815-105.0
285 Ah, 2.815-095.0

① Entretoises

BD 70/75:

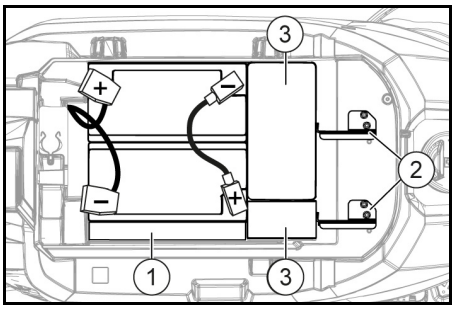

115 Ah, 2.815-091.0

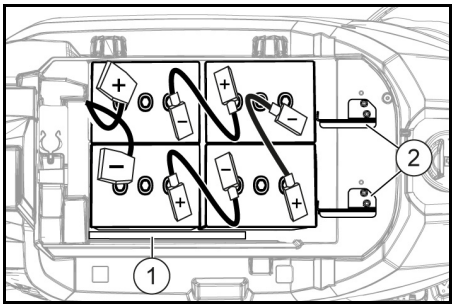

170 Ah, 2.815-092.0
180 Ah, 2.815-101.0

① Entretoises
② Support de batterie
③ Poids supplémentaires

4. Placer une entretoise entre les batteries à droite et le réservoir d'eau propre,
   a **sur jeu de batteries 115 Ah:** 1 pièce dans le sens de la longueur à plat.
   b **sur jeu de batteries autre que 115 Ah:** 2 pièces dans le sens de la longueur les unes sur les autres.
5. **Sur BD 70/75 avec jeu de batterie 115 Ah:** Insérer les 4 poids supplémentaires.
6. Poser le support de batterie, pour ce faire
   a **sur BD 70/75:** Installer les 2 supports de batterie et **sur 115 Ah:** Visser sur les trous filetés à gauche et au centre. **Sur 170 Ah / 180 Ah:** Visser sur les trous filetés à droite et au centre.
   b **sur BD 80/100:** Placer une ou deux entretoises dans le sens de la longueur, à plat ou verticalement entre les batteries avant et le réservoir d'eau propre afin que les batteries ne puissent pas glisser vers l'avant.
7. Connectez les pôles aux câbles de connexion du kit d'installation de la batterie.
8. Brancher le câble de raccordement aux pôles encore libres de la batterie (+) et (-).
9. Raccorder la fiche de la batterie côté appareil à la fiche de la batterie côté batterie.
10. Pivoter le bac d'eau sale vers le bas.

Démontage des batteries

⚠ ***PRÉCAUTION***

Démontage et montage des batteries

Manque de stabilité de la machine

Attention à la bonne stabilité de la machine lors du démontage et du montage des batteries.

1. Mettre l'interrupteur à clé à « 0 » et retirer la clé.
2. Débrancher le connecteur de batterie.
3. Vidanger l'eau sale.
4. Pivoter le bac d'eau sale vers le haut.
5. Débrancher le câble du pôle moins de la batterie, côté appareil.
6. Débrancher les autres câbles des batteries.
7. **Sur BD 80/100:** Retirer l'entretoise ou les entretoises entre les batteries avant et le réservoir d'eau propre.
8. **Sur jeu de batteries 115 Ah:** Retirer les poids supplémentaires.
9. Sortir les batteries.
10. Éliminer les batteries usagées conformément aux dispositions en vigueur.

Mise en service

Chargement de la batterie

⚠ ***DANGER***

Utilisation non conforme du chargeur

Choc électrique

Respectez la tension du secteur et le fusible sur la plaque signalétique de l'appareil.

N'utiliser le chargeur que dans les pièces sèches et suffisamment aérées.

ATTENTION

Accumulation de gaz dangereux sous le réservoir pendant la charge

Risque d'explosion

Avant de charger les batteries sans maintenance, pivotez le bac d'eau sale vers le haut.

ATTENTION

Utilisation d'un chargeur non adapté

Risque d'endommagement

Ne raccordez pas le chargeur à la fiche de la batterie côté appareil.

Utilisez uniquement un chargeur adapté au type de batterie installée.

Veuillez lire la notice d'utilisation du fabricant du chargeur et respecter, en particulier, les consignes de sécurité.

Jeu de batteries	Capacité	Chargeur
2.815-091.0	115 Ah	6.654-367.0
2.815-092.0	170 Ah	6.654-436.0
2.815-101.0	180 Ah	6.654-434.0
2.815-105.0	240 Ah	6.654-437.0
2.815-095.0	285 Ah	6.654-419.0

La durée de charge est d'env. 10-15 heures.
Ne pas utiliser l'appareil pendant le processus de charge.

Remarque

L'appareil dispose d'une protection contre la décharge complète, c'est à dire que lorsque la valeur minimale autorisée de capacité est atteinte, le moteur de brosse et la turbine sont éteints.

1. Déplacer l'appareil jusqu'au chargeur en évitant les pentes.
2. Retirer la fiche de la batterie côté appareil.

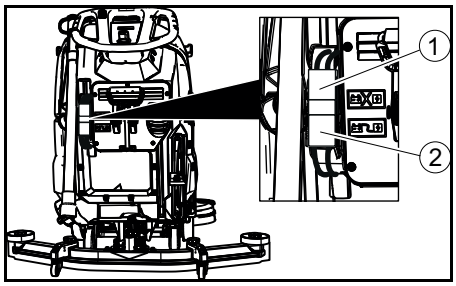

① Fiche de la batterie, côté appareil
② Fiche de la batterie, côté batterie

3. Raccorder la fiche de la batterie côté batterie au chargeur.
4. Brancher la fiche secteur du chargeur dans la prise de courant.
5. Exécuter le processus de charge suivant les instructions dans la notice d'utilisation du chargeur.
6. Raccorder la fiche de la batterie côté appareil à la fiche de la batterie côté batterie.

Fonctionnement

ATTENTION

Situation à risque pendant le fonctionnement

Risque de blessures

Relâcher l'interrupteur de sécurité en cas de danger.

Remplissage en fluides de fonctionnement

Remplissage en eau propre

1. Ouvrir la fermeture du réservoir d'eau propre.
2. Remplir en eau propre (50 °C maximum) jusqu'au nord inférieur de la tubulure de remplissage.
   Remarque : Le flexible d'eau propre peut être coincé avec le porte-flexible pendant le remplissage.
3. Fermer la fermeture du réservoir d'eau propre.

Consignes pour les détergents

⚠ ***AVERTISSEMENT***

Détergents non adaptés

Risque pour la santé, endommagement de l'appareil

Utilisez uniquement les détergents recommandés. En cas d'utilisation d'autres détergents, l'exploitant est responsable du risque élevé envers la sécurité de fonctionnement et le risque d'accident.

Utilisez uniquement des détergents sans solvant, sans acide chloridrique ni acide fluorhydrique.

Respectez les consignes de sécurité sur les détergents.

Remarque

N'utilisez pas de détergents fortement moussants.

Détergents recommandés

Utilisation	Détergents
Nettoyage d'entretien de tous les sols résistant à l'eau	RM 746 RM 780
Nettoyage d'entretien de surfaces brillantes (granit, p.ex.)	RM 755 es
Nettoyage d'entretien et nettoyage de fond de sols industriels	RM 69 ASF
Nettoyage d'entretien et nettoyage de fond de carreaux de faïence	RM 753
Nettoyage d'entretien de carrelages dans les espaces sanitaires	RM 751
Nettoyage et désinfection dans les espaces sanitaires	RM 732
Désincrustation de tous les sols résistant aux alcalins (PVC, p.ex.)	RM 752
Désincrustation de sols en linoléum	RM 754

Détergents

1. Verser le détergent dans le réservoir d'eau propre.
   Remarque : Vous pouvez utiliser le couvercle de l'ouverture de remplissage du réservoir d'eau propre pour doser le détergent. Il est équipé d'une échelle à l'intérieur.

Régler la quantité d'eau

1. Régler la quantité d'eau sur la molette de réglage en fonction de l'encrassement du revêtement de sol.

Remarque

Réaliser les premiers essais de nettoyage avec une faible quantité d'eau. Augmenter petit à petit la quantité d'eau jusqu'à l'obtention du résultat de nettoyage souhaité.

Remarque

Lorsque le réservoir d'eau propre est vide, la tête de nettoyage continue à fonctionner sans apport en liquide.

Régler la barre d'aspiration

Régler l'inclinaison

régler l'inclinaison de manière à ce que les lèvres d'aspiration de la barre d'aspiration soient appuyées régulièrement sur le sol, sur toute leur longueur.

1. Desserrer la vis.

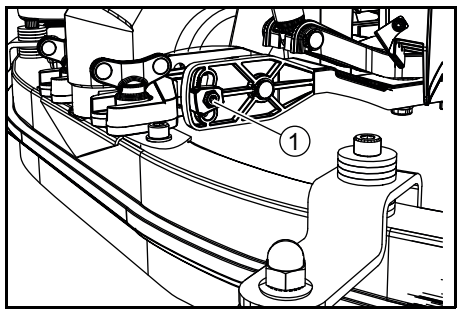

① Vis

2. Régler l'inclinaison de la barre d'aspiration.
3. Serrer la vis.

Réglage de la hauteur

Le réglage de la hauteur adapte le pli des lèvres d'aspiration lors du contact avec le sol.

1. Pousser l'appareil légèrement vers l'avant.
2. Comparer le pli des lèvres d'aspiration au schéma ci-dessus.

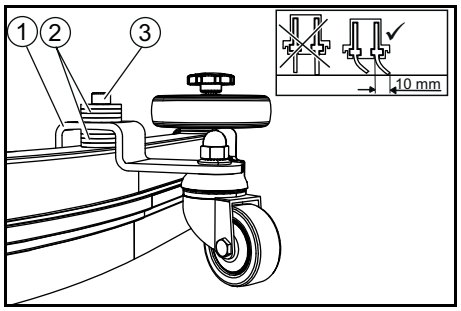

① Rouleau d'écartement avec support
② Rondelle
③ Vis

3. Desserrer la vis.
4. Placer autant de rondelles entre la barre d'aspiration et le rouleau d'écartement pour obtenir le pli de la lèvre d'aspiration souhaité.
5. Placer les autres rondelles au-dessus du rouleau d'écartement.
6. Insérer et serrer la vis.
7. Répéter la procédure sur le deuxième rouleau d'écartement.
8. Pousser l'appareil légèrement vers l'avant.
9. Contrôler de nouveau le pli des lèvres d'aspiration sur toute leur longueur.
10. Répéter le réglage si besoin.

Nettoyer

Démarrer l'appareil

1. Mettre l'interrupteur à clé sur « 1 ». L'écran affiche successivement :

- La durée avant le prochain service après-vente
- La version du logiciel, l'élément de commande
- L'état de charge de la batterie et le nombre d'heures de service

Conduite

Remarque

Vous pouvez modifier le sens de la marche pendant le nettoyage. En avançant et en reculant plusieurs fois, il est alors possible de nettoyer intensément l'emplacement choisi.

1. Mettre l'interrupteur du sens de la marche sur « avance ».

Nettoyer

Remarque

Pour améliorer le résultat de l'aspiration, vous pouvez régler l'inclinaison et la hauteur de la barre d'aspiration (voir le chapitre Régler la barre d'aspiration).

Remarque

Dès que le bac d'eau sale est plein, le flotteur ferme l'ouverture d'aspiration et la vitesse de rotation de la turbine augmente. Dans ce cas, soulever la barre d'aspiration et la déplacer pour vider le bac d'eau sale.

1. Tourner la molette de réglage de la vitesse de travail sur la valeur souhaitée. La vitesse est indiquée à l'écran pendant le réglage. L'affichage est représenté en pour-cent de la vitesse maximum.
2. Régler la quantité d'eau sur la vanne de régulation.
3. Appuyer le levier de la barre d'aspiration vers le bas.
   La barre d'aspiration s'abaisse.
   L'aspiration débute.
4. Appuyer le levier de la tête de nettoyage vers le bas, le déclencher et le laisser remonter.
5. Tirer l'interrupteur de sécurité vers le guidon.
   La tête de nettoyage démarre et l'appareil se déplace à la vitesse réglée.

Augmenter la pression d'appui de la brosse

1. Relâcher l'interrupteur de sécurité.
2. Lever à la main le levier de la tête de nettoyage et l'enclencher à droite.

Terminer l'utilisation

Terminer le nettoyage

1. Relâcher l'interrupteur de sécurité.
2. Baisser à la main le levier de la tête de nettoyage et l'enclencher à droite.
3. Réaliser encore un petit déplacement. L'eau résiduelle est aspirée.
4. Lever la barre d'aspiration.
   L'aspiration continue encore pendant 10 secondes.
5. Mettre l'interrupteur à clé sur « 0 ».
6. Charger la batterie le cas échéant.

Vidange de l'eau sale

⚠ ***AVERTISSEMENT***

Élimination non conforme des eaux usées

Pollution

Respectez les prescriptions locales de traitement des eaux usées.

1. Sortir le flexible de vidange du support et l'abaisser au-dessus d'un bac de collecte adapté.

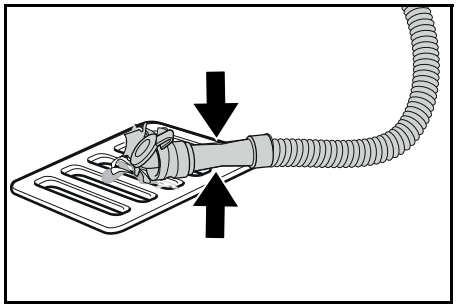

2. Presser ou plier le dispositif de dosage.
3. Ouvrir le couvercle du dispositif de dosage.
4. Vidanger l'eau sale. Réguler la quantité d'eau en pressant ou en pliant.
5. Rincer le bac d'eau sale à l'eau claire.

Vidanger l'eau propre

1. Retirer le flexible de l'indicateur de niveau de remplissage et le pivoter vers le bas.

Vidanger rapidement l'eau propre

1. Dévisser la fermeture du réservoir d'eau propre.
2. Laisser l'eau propre s'écouler.
3. Poser et visser la fermeture du réservoir d'eau propre.
   Remarque : Veiller à ce que le raccord de flexible dans la fermeture du réservoir d'eau propre soit placé au point le plus bas après le vissage.

Transport

⚠ ***DANGER***

Conduite en pente

Risque de blessures

Utilisez l'appareil pour le chargement et le déchargement uniquement sur des pentes d'une valeur maximale de (voir le chapitre "Caractéristiques techniques").

Conduisez lentement.

⚠ ***PRÉCAUTION***

Non-observation du poids

Risque de blessure et d'endommagement

Observer le poids de l'appareil pour le transport.

Chargez l'appareil uniquement avec l'aide d'une autre personne ou en utilisant la commande de traction.

1. Baisser à la main le levier de la tête de nettoyage et l'enclencher à droite.
2. Soulever la barre d'aspiration.
3. Mettre l'interrupteur à clé sur « 1 ».
4. Sélectionner le sens de la marche sur l'interrupteur du sens de la marche.
5. Tirer l'interrupteur de sécurité vers le guidon.
6. En cas de transport de l'appareil dans des véhicules, le bloquer contre le glissement et le basculement suivant les normes en vigueur.

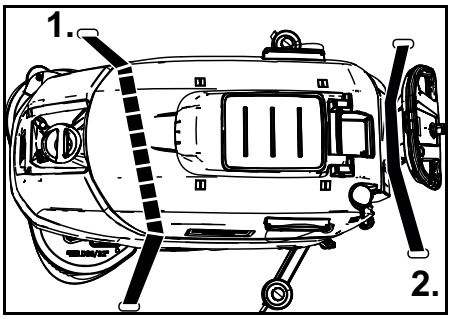

7. Poser d'abord la sangle de serrage sous le bac d'eau sale.

Stockage

⚠ ***PRÉCAUTION***

Non-observation du poids

Risque de blessure et d'endommagement

Tenir compte du poids de l'appareil pour le stockage.

ATTENTION

Gel

Destruction de l'appareil par le gel d'eau

Videz complètement l'appareil de toute son eau.

Rangez l'appareil à un endroit hors gel.

- Stocker cet appareil uniquement à l'intérieur.
- Charger complètement les batteries avant de les stocker longtemps.
- Charger complètement les batteries au moins une fois par mois pendant le stockage.

Entretien et maintenance

⚠ ***DANGER***

Démarrage intempestif de l'appareil

Risque de blessures, risque d'électrocution

Avant les travaux, mettre l'interrupteur à clé de l'appareil à « 0 » et retirer la clé.

Débranchez la fiche secteur du chargeur.

- Vidanger et éliminer l'eau sale et l'eau propre.

Inspection de sécurité/contrat de maintenance

Vous pouvez convenir d'une inspection de maintenance régulière ou conclure un contrat de maintenance avec votre distributeur. Demandez conseil.

Intervalles de maintenance

Après chaque fonctionnement

ATTENTION

Nettoyage non conforme

Risque d'endommagement.

Ne projetez pas d'eau sur l'appareil.

Ne pas utiliser de détergent agressif.

Pour la description détaillée des différents travaux de maintenance, voir le chapitre *Travaux de maintenance*.

- Vidanger l'eau sale.
- Rincer le bac d'eau sale à l'eau claire.
- Nettoyer l'extérieur de l'appareil à l'aide d'un chiffon humide imbibé d'une solution basique de nettoyage.
- Contrôler le filtre à peluches, le nettoyer si besoin.
- Nettoyer le filtre à impuretés grossières.
- Nettoyer les lèvres d'aspiration, en vérifier l'usure, si besoin régler la hauteur ou remplacer.
- Vérifier l'usure des brosses à vitre, les remplacer si besoin.
- Charger la batterie.
  - Si le niveau de charge est inférieur à 50%, charger complètement et sans interruption la batterie.
  - Si le niveau de charge est supérieur à 50%, charger la batterie uniquement si la prochaine utilisation requiert la durée de fonctionnement complète.

Toutes les semaines

- En cas d'utilisation fréquente, charger la batterie complètement et sans interruption au moins une fois par semaine.

Tous les mois

Pour la description détaillée des différents travaux de maintenance, voir le chapitre *Travaux de maintenance*.

1. Vider le réservoir d'eau propre et rincer les dépôts.

2. Nettoyer le filtre d'eau propre.
3. Nettoyer le flotteur et le filtre à peluches.
4. Vérifier l'oxydation des pôles de la batterie, les brosser si besoin. Vérifier la bonne fixation des câbles de liaison.
5. Nettoyer les joints entre le bac d'eau sale et le couvercle et en vérifier l'étanchéité, les remplacer si besoin.
6. Sur les batteries sans maintenance, vérifier l'étanchéité à l'acide des cellules.
7. Après des arrêts prolongés, ranger l'appareil avec les batteries complètement chargées. Charger la batterie complètement au moins une fois par mois.

Tous les ans

- Faire réaliser l'inspection prescrite par le service après-vente.

Travaux de maintenance

Retourner ou remplacer les lèvres d'aspiration

Lorsque les lèvres d'aspiration sont usées jusqu'au repère d'usure, elles doivent être retournées ou remplacées.

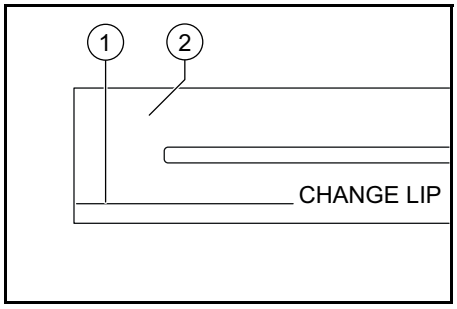

① Repère d'usure
② Lèvre d'aspiration

1. Retirer la barre d'aspiration.
2. Dévisser les poignées étoiles.

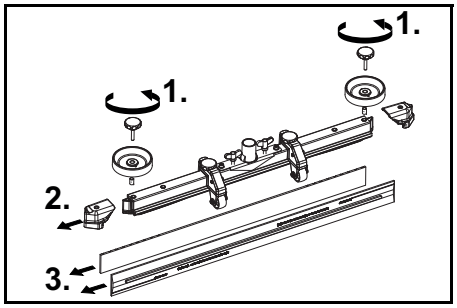

3. Retirer les pièces en plastique.
4. Retirer les lèvres d'aspiration.
5. Insérer les lèvres d'aspiration retournées ou neuves.
6. Placer les pièces en plastique.
7. Visser et serrer les poignées étoiles.

Nettoyer le filtre à impuretés grossières

1. Ouvrir le couvercle du bac d'eau sale.

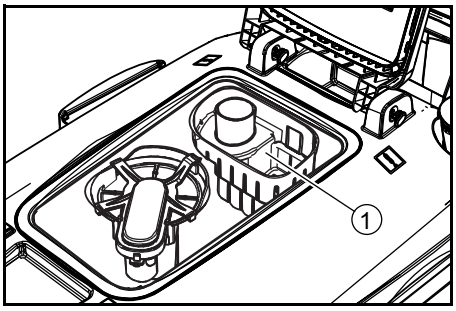

① Filtre à impuretés grossières

2. Sortir le filtre à impuretés grossières vers le haut.
3. Rincer le filtre à impuretés grossières sous l'eau courante.
4. Insérer le filtre à impuretés grossières dans le bac d'eau sale.

Nettoyer le filtre d'eau propre

1. Vidanger l'eau propre (voir le chapitre *Vidanger l'eau propre*).
2. Dévisser la fermeture du réservoir d'eau propre.

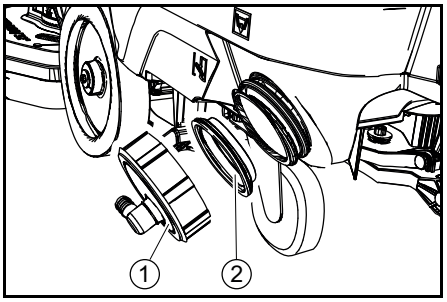

① Fermeture du réservoir d'eau propre
② Filtre d'eau propre

3. Sortir le filtre d'eau propre et le rincer à l'eau claire.
4. Insérer le filtre d'eau propre.
5. Poser la fermeture du réservoir d'eau propre.
   Remarque : Veiller à ce que le raccord de flexible dans la fermeture du réservoir d'eau propre soit placé au point le plus bas après le vissage.

Nettoyer le flotteur et le filtre anti-peluches

1. Ouvrir le couvercle du bac d'eau sale.

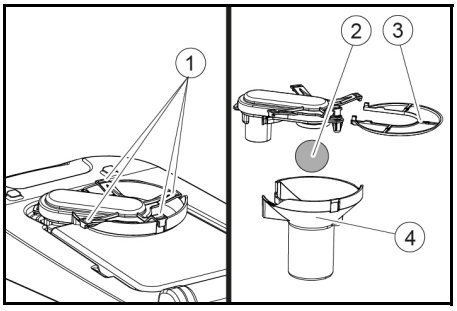

① Cran
② Flotteur
③ Filtre anti-peluches
④ Logement du flotteur

2. Défaire le cran.
3. Sortir le logement du flotteur vers le bas.
4. Sortir le flotteur du logement du flotteur et le nettoyer.
5. Retirez le filtre anti-peluches et nettoyez-le.
6. Remonter toutes les pièces dans l'ordre inverse.

Remplacer les disques brosses

1. Soulever la tête de nettoyage.
2. Appuyer la pédale de changement de brosse vers le bas au-delà de la résistance.

① Pédale de changement de brosse

3. Sortir le 1er disque brosse sur le côté, sous la tête de nettoyage.
4. Maintenir le nouveau disque brosse sous la tête de nettoyage, l'appuyer vers le haut et l'enclencher.
5. Répéter la procédure pour le 2e disque brosse.

Dépannage en cas de défaut

⚠ ***DANGER***
Démarrage intempestif de l'appareil
Risque de blessures, risque d'électrocution

Avant les travaux, mettre l'interrupteur à clé de l'appareil à « 0 » et retirer la clé.
Débranchez la fiche secteur du chargeur.

- Vidanger et éliminer l'eau sale et l'eau propre.
- En cas de défauts ne pouvant pas être résolus à l'aide de ce tableau, contacter le service après-vente.

Défaut	Solution
Impossible de démarrer l'appareil	1. Mettre l'interrupteur à clé sur « 1 ». 2. Actionner l'interrupteur de sécurité. 3. Brancher la fiche de la batterie. 4. Vérifier les batteries, les charges si besoin. 5. Vérifier que les pôles de la batterie sont raccordés.
La quantité d'eau est insuffisante	1. Vérifier le niveau de remplissage du réservoir d'eau propre, remplir le réservoir si besoin. 2. Augmenter la quantité d'eau sur la molette de réglage de quantité d'eau. 3. Nettoyer le filtre d'eau propre. 4. Vérifier les éventuels colmatages des flexibles, les nettoyer si besoin.

Défaut	Solution
La puissance d'aspiration est trop faible	1. Arrêter l'appareil et vidanger l'eau sale. 2. Nettoyer les joints entre le bac d'eau sale et le couvercle et en vérifier l'étanchéité, les remplacer si besoin. 3. Vérifier que le flexible d'aspiration est bien raccordé avec le bac d'eau sale. 4. Vérifier l'encrassement du filtre anti-peluches, le nettoyer si besoin. 5. Nettoyer les lèvres d'aspiration sur la barre d'aspiration, les retourner ou remplacer si besoin. 6. Vérifier que le couvercle du flexible de vidange de l'eau sale est fermé. 7. Vérifier le réglage de la barre d'aspiration. 8. Vérifier les éventuels colmatages du flexible d'aspiration, le nettoyer si besoin. Lors de la remise en place du flexible d'aspiration, le repère blanc du flexible doit se trouver sur les agrafes de maintien. 9. Vérifier l'étanchéité du flexible d'aspiration, le remplacer si besoin.
Le résultat de nettoyage est insuffisant	1. Réduire la vitesse. 2. Vérifier l'usure des brosses, les remplacer si besoin. 3. Vérifier l'aptitude du type de brosse et du détergent.
La turbine d'aspiration fonctionne à vitesse augmentée	1. Vidanger l'eau sale. 2. Nettoyer le flotteur. 3. Vérifier le filtre anti-peluches, le nettoyer si besoin. 4. Vérifier les éventuels colmatages du flexible d'aspiration, le nettoyer si besoin. 5. Vérifier les éventuels colmatages de la barre d'aspiration, éliminer les colmatages si besoin
Le brosse ne tourne pas	1. Vérifier qu'aucun corps étranger ne bloque la brosse, retirer le corps étranger si besoin.
L'appareil vibre pendant le nettoyage	1. Utiliser une brosse plus douce.

Garantie

Les conditions de garantie publiées par notre société commerciale compétente s'appliquent dans chaque pays. Nous remédions gratuitement aux défauts possibles sur votre appareil dans la durée de garantie dans la mesure où la cause du défaut est un vice de matériau ou de fabrication. En cas de garantie, veuillez vous adresser à votre distributeur ou au point de service après-vente autorisé le plus proche avec la facture d'achat.
(Voir l'adresse au dos)

Accessoires

Désignation	BD 70/75 réf.	BD 80/100 réf.	Description
Brosse à vitre, blanche (très douce)	4 905-011.0	4 905-030.0	Pour le nettoyage de sols peu encrassés ou fragiles
Brosse à vitre, nature (douce)	4 905-012.0	4 905-031.0	En fibres naturelles pour le nettoyage et le polissage
Brosse à vitre, rouge (moyenne, standard)	4 905-010.0	4 905-000.0	À utiliser pour toutes les tâches de nettoyage conventionnelles
Brosse à vitre, noire (dure)	4 905-013.0	4 905-032.0	Pour les encrassements profonds et le nettoyage de fond, uniquement pour les revêtements non fragiles
Porte-disque de pad	4 762-590.0	4 762-447.0	Pour le nettoyage avec des pads, avec accouplement rapide et Centerlock
Pad, blanc	–	6.371-331.0	Pour le polissage de sols
Pad, rouge (moyennement doux)	6.369-003.0	6.371-147.0	Pour le nettoyage et le décrassage de tous les sols
Pad, vert (moyennement dur)	6.369-002.0	6.371-148.0	Pour le nettoyage de sols fortement encrassés et pour le nettoyage de fond
Pad, noir (dur)	6.369-001.0	6.371-169.0	Pour les encrassements tenaces et pour le nettoyage de fond
Pad, marron (SPP)	2 639-290.0	2 639-288.0	Pour l'assainissement de film d'entretien de surfaces dures et élastiques
Pad, mélamine	6.371-021.0	6.371-336.0	Pour le nettoyage efficace de surfaces microporeuses
Barre d'aspiration, 1030 mm, cintrée	4 777-108.0	–	
Barre d'aspiration, 1160 mm, cintrée	–	4 777-102.0	
Jeu de lèvres d'aspiration, caoutchouc naturel	4 037-144.0	4 037-138.0	
Jeu de lèvres d'aspiration, PU (résistant à l'huile)	4 037-145.0	4 037-140.0	
Jeu de lèvres d'aspiration, Linatex	4 181-011.0	4 181-006.0	

Caractéristiques techniques

		BD 70/75 W Classic Bp	BD 80/100 W Classic Bp
Caractéristiques de puissance de l'appareil			
Tension nominale	V	24	24
Capacité de la batterie	Ah (5 h)	115 / 170 / 180	170 / 180 / 240 / 285
Puissance moyenne absorbée	W	1270	1320
Puissance du moteur de traction	W	250	300
Puissance de la turbine d'aspiration	W	500	500
Puissance de l'entraînement de la brosse	W	2 x 500	2 x 500
Rendement surfacique théorique	m2/h	3500	4000
Volume du réservoir d'eau propre	l	75	100
Volume du bac d'eau sale	l	75	100
Température max. de l'eau	°C	50	50
Pression max. de l'eau	bar	0,06	0,06
Largeur de rotation de pas	mm	1550	1650
Inclinaison max. de la zone de travail	%	2	2
Aspiration			
Puissance d'aspiration, débit d'air	l/s	24	24
Puissance d'aspiration, dépression	kPa (mbar)	16 (160)	16 (160)
Brosses de nettoyage			
Largeur de travail	mm	700	800
Diamètre de la brosse	mm	356	410
Vitesse de rotation de la brosse	1/min	140	140
Pression d'appui au sol de la brosse	N	300 / 500	400 / 680
Dimensions et poids			
Poids total autorisé	kg	325	435
Poids à vide (poids de transport)	kg	251	325
Dimensions du compartiment des batteries	mm	575 x 380	622 x 384
Valeurs déterminées selon EN 60335-2-72			
Valeur de vibration totale	m/s2	<2,5	<2,5
Incertitude K	dB(A)	0,2	0,2
Niveau de pression acoustique LpA	dB(A)	65	65
Incertitude KpA	dB(A)	2	2
Niveau de puissance acoustique LWA + incertitude KWA	dB(A)	81	81

Sous réserve de modifications techniques.

Déclaration de conformité UE

Nous déclarons par la présente que la machine désignée ci-après ainsi que la version que nous avons mise en circulation, est conforme, de par sa conception et son type, aux exigences fondamentales de sécurité et de santé en vigueur des normes UE. Toute modification de la machine sans notre accord annule cette déclaration.
Produit : Nettoyeur de sol
Type : 1.127-xxx, 1.515-xxx

Normes UE en vigueur
2006/42/CE (+2009/127/CE)
2014/30/UE
2014/53/EU (TCU)

Normes harmonisées appliquées
EN 60335-1
EN 60335-2-72
EN 55012: 2007 + A1: 2009
EN 61000-6-2: 2005
EN 62233: 2008

TCU
EN 301 511 V12.5.1
EN 300 440 V2.1.1
EN 300 328 V2.2.2
EN 300 330 V2.1.1

Normes nationales appliquées
-

Les signataires agissent sous ordre et avec le pouvoir de la direction.



H. Jenner
Chairman of the Board of Management

S. Reiser
Director Regulatory Affairs & Certification

Responsable de la documentation :
S. Reiser
Alfred Kärcher SE & Co. KG
Alfred-Kärcher-Str. 28 - 40
71364 Winnenden (Germany)
Tél. : +49 7195 14-0
Télécopie : +49 7195 14-2212
Winnenden, le 01/02/2021

Indice

Avvertenze generali 30
Funzione 30
Impiego conforme alla destinazione .. 30
Tutela dell'ambiente 30
Accessori e ricambi 30
Volume di fornitura 30
Avvertenze di sicurezza 30
Descrizione dell'apparecchio 31
Montaggio 32
Messa in funzione 33
Esercizio 34
Trasporto 35
Stoccaggio 35
Cura e manutenzione 35
Guida alla risoluzione dei guasti 36
Garanzia 37
Accessori 37
Dati tecnici 38
Dichiarazione di conformità UE 38

Avvertenze generali

Prima di utilizzare l'apparecchio per la prima volta, leggere le presenti istruzioni per l'uso originali e le allegate avvertenze di sicurezza. Agire secondo quanto indicato nelle istruzioni. conservare entrambi i libretti per un uso futuro o per un successivo proprietario.

Funzione

La lavasciugapavimenti è utilizzata per la pulizia a umido di pavimenti piani.
Regolando la quantità d'acqua e la quantità di detergente è possibile adattare facilmente l'apparecchio alle rispettive attività di pulizia. Il dosaggio del detergente è adattabile tramite aggiunta nel serbatoio.
La larghezza di lavoro e la capacità dei serbatoi di acqua fresca e sporca (vedere il capitolo "Dati tecnici") consentono una pulizia efficace con una lunga durata.
L'apparecchio è dotato di un motore di trazione.

Nota

A seconda del tipo di pulizia da eseguire, l'apparecchio può essere equipaggiato con diversi accessori. Richiedete il nostro catalogo o visitate il nostro sito internet alla pagina www.kaercher.com.

Impiego conforme alla destinazione

Questo apparecchio è adatto all'utilizzo professionale e industriale, ad es. in hotel, scuole, ospedali, fabbriche, negozi, uffici e nel settore della locazione. Utilizzare questo apparecchio esclusivamente in conformità alle indicazioni fornite nel presente manuale d'uso.

- L'apparecchio deve essere utilizzato solo per la pulizia di pavimenti lisci resistenti all'umidità e alla lucidatura.
- L'apparecchio non è indicato per la pulizia di pavimenti gelati (ad es. in magazzini frigoriferi).
- L'apparecchio non è indicato per l'impiego in ambienti soggetti al rischio di esplosioni.
- L'apparecchio è omologato per il funzionamento su superfici con una pendenza massima (vedi capitolo *Dati tecnici*).

Tutela dell'ambiente

I materiali d'imballaggio sono riciclabili. Smaltire gli imballaggi nel rispetto dell'ambiente.

Gli apparecchi elettrici ed elettronici contengono materiali riciclabili preziosi e spesso componenti come batterie, accumulatori oppure olio che, se usati o smaltiti scorrettamente, possono costituire un potenziale pericolo per la salute umana e per l'ambiente. Questi componenti sono tuttavia necessari per un corretto funzionamento dell'apparecchio. Gli apparecchi contrassegnati con questo simbolo non devono essere smaltiti con i rifiuti domestici.

Avvertenze sulle componenti contenute (REACH)

Informazioni aggiornate sulle componenti contenute sono disponibili all'indirizzo: *www.kaercher.com/REACH*

Accessori e ricambi

Utilizzando solamente accessori e ricambi originali, si garantisce un funzionamento sicuro e privo di disturbi dell'apparecchio.
Si possono trovare informazioni riguardo ad accessori e ricambi su *www.kaercher.com*.

Volume di fornitura

Disimballare la confezione e controllare che il contenuto sia completo. In caso di accessori mancanti o danni dovuti al trasporto si prega di contattare il rivenditore.

Avvertenze di sicurezza

Prima di utilizzare l'apparecchio per la prima volta leggere e rispettare sia le presenti istruzioni per l'uso che l'allegato opuscolo "Norme di sicurezza per pulitori a spazzola ed erogatori a spruzzo", n. 5.956-251.0.
L'apparecchio è omologato per il funzionamento su superfici con una pendenza limitata (vedi capitolo *Dati tecnici*).

⚠ ***AVVERTIMENTO***
Ribaltamento dell'apparecchio
Pericolo di lesioni
Non utilizzare l'apparecchio su superfici inclinate.
Prima di mettere in funzione l'apparecchio, assicurarsi che il cofano e tutti i coperchi siano chiusi.

Dispositivi di sicurezza

⚠ ***PRUDENZA***
Dispositivi di sicurezza mancanti o modificati
I dispositivi di sicurezza sono pensati per proteggere l'utilizzatore.
Non modificare né aggirare mai i dispositivi di sicurezza.

Interruttore di sicurezza

Quando si rilascia l'interruttore di sicurezza, l'apparecchio si spegne.

Interruttore a chiave

Quando si estrae l'interruttore a chiave, l'apparecchio è protetto contro l'utilizzo non autorizzato.

Simboli degli indicatori di avvertimento

Durante la manipolazione di batterie osservare le seguenti indicazioni di pericolo:

	Rispettare le indicazioni riportate sulla batteria, nelle istruzioni per l'uso e in questo manuale d'uso.
	Indossare una protezione per gli occhi.
	Tenere gli acidi e la batteria fuori dalla portata dei bambini.
	Pericolo di esplosione
	Divieto di accendere fuoco, scintille, fiamma libera e di fumare.
	Pericolo di corrosione
	Pronto soccorso.
	Indicazione di avvertimento
	Smaltimento
	Non gettare la batteria nei rifiuti domestici.

Descrizione dell’apparecchio

Panoramica dell'apparecchio

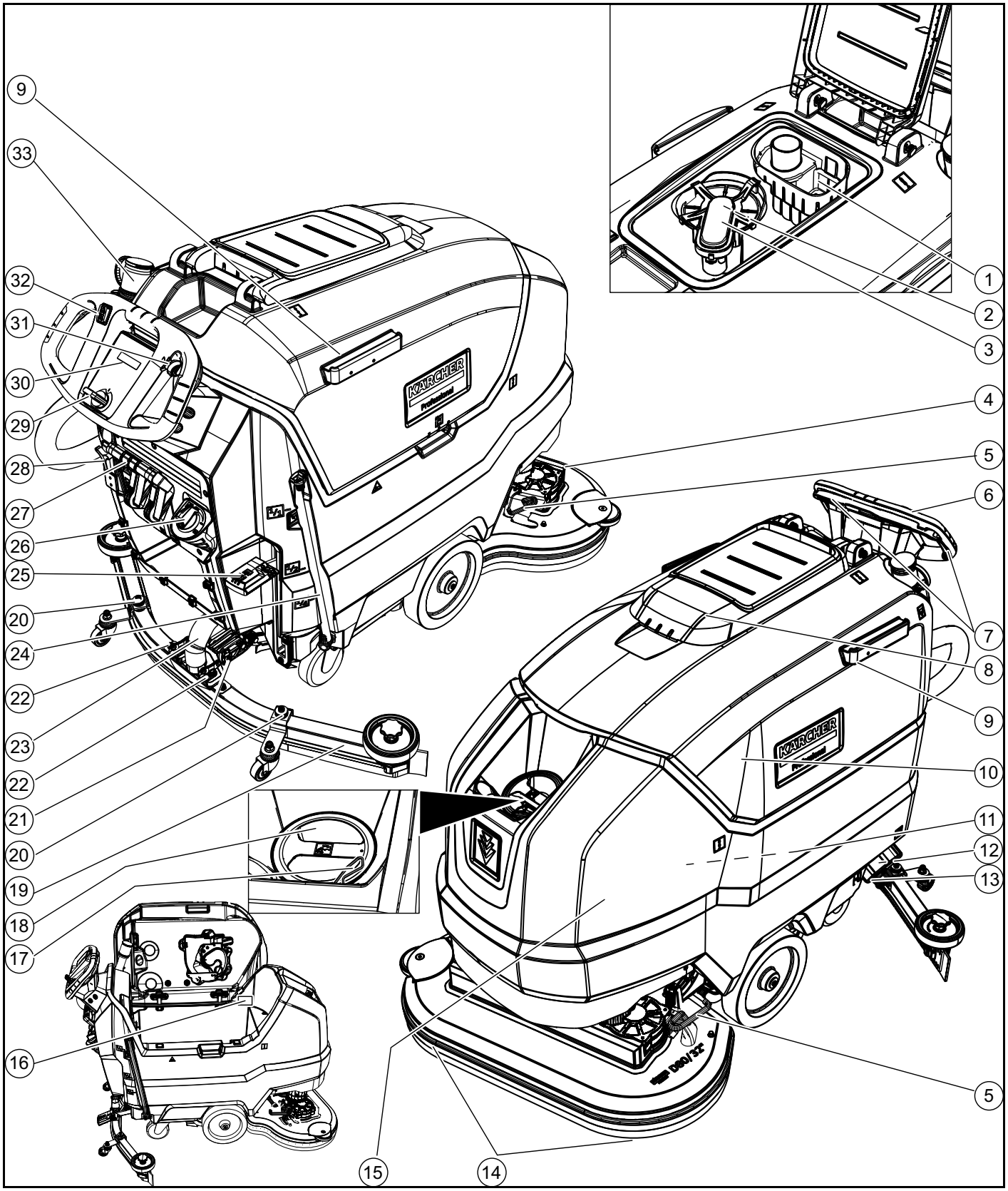

① Filtro per sporco grossolano
② Filtro pelucchi
③ Galleggiante
④ Testa di pulizia
⑤ Pedale cambio spazzole
⑥ Archetto di spinta
⑦ Interruttore di sicurezza
⑧ Coperchio serbatoio acqua sporca
⑨ Barra di supporto per Homebase
⑩ Serbatoio acqua sporca
⑪ **Batteria
⑫ Filtro acqua pulita
⑬ Chiusura del serbatoio acqua pulita
⑭ Spazzola a disco
⑮ Serbatoio acqua pulita
⑯ Targhetta
⑰ Supporto per tubo flessibile
⑱ Apertura di riempimento serbatoio acqua pulita
⑲ Barra di aspirazione
⑳ Regolazione altezza barra di aspirazione
㉑ Regolazione inclinazione barra di aspirazione
㉒ Dado ad alette per il fissaggio della barra di aspirazione
㉓ Tubo flessibile di aspirazione

㉔ Indicatore di livello acqua pulita
Tubo flessibile di scarico acqua pulita
㉕ Leva della testa di pulizia
㉖ Pulsante di regolazione della quantità d'acqua
㉗ Leva della barra di aspirazione
㉘ Spina della batteria
㉙ Interruttore a chiave
㉚ Display
㉛ Manopola per la velocità di lavoro
㉜ Selettore di direzione
㉝ Tubo flessibile di scarico acqua sporca con dispositivo di dosaggio

** Non in dotazione

Contrassegno colore

- Gli elementi di comando per il processo di pulizia sono gialli.
- Gli elementi di comando per la manutenzione ed il service sono grigio chiaro.

Simboli riportati sull'apparecchio


Apertura di scarico serbatoio acqua pulita


Apertura di scarico serbatoio acqua sporca


Aumento pressione di contatto della testa di pulizia


Accesso alla batteria


Livello di riempimento serbatoio acqua pulita (50%)


Inserire qui la spina del caricabatterie


Punta di reggiatura


*Portamocio


ATTENZIONE
Presa errata
Pericolo di danneggiamento
NON inserire qui la spina del caricabatterie


Pressione di contatto normale della testa di pulizia


Testa di pulizia sollevata


Pedale di sollevamento/abbassamento testa di pulizia


Pedale cambio spazzole

* opzionale

Montaggio

Scarico dell'apparecchio

1. Rimuovere il cartone.
2. Rimuovere le cinghie di serraggio.
3. Svitare i ceppi di legno fissati con viti sul pallet.
4. Con 3 assi di rinforzo superiori dell'imballaggio in cartone e la tavola di fissaggio avvitata trasversalmente sul pallet posizionare una rampa davanti al pallet e fissarla con viti per pannelli truciolari.

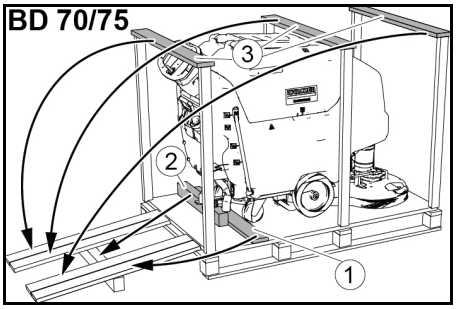

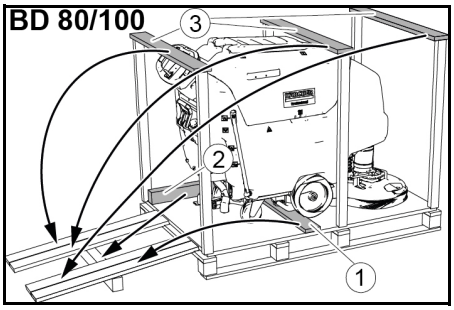

① Tavola di fissaggio
② Listello squadrato
③ Tavola di irrigidimento

5. Spingere sotto la rampa il legno squadrato svitato dal pallet per fare da supporto e avvitare.
6. Premere verso il basso la leva della testa di pulizia e innestarla a destra.
7. **Solo in BD 80/100:** Premere verso il basso la leva del freno.

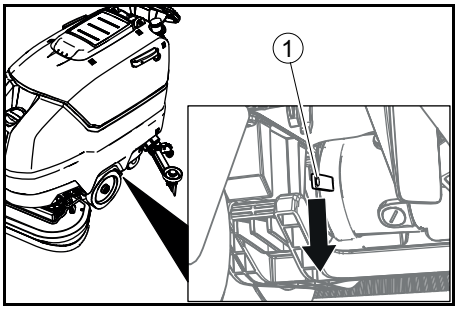

① Leva del freno

Nota
In BD 70/75 non è presente il freno. Il rilascio del freno non è necessario in questo apparecchio.

8. Estrarre l'apparecchio dal pallet tirandolo all'indietro.
9. **Solo in BD 80/100:** Premere verso l'alto la leva del freno.

Montaggio della barra di aspirazione

1. Inserire la barra di aspirazione nell'apposito aggancio.

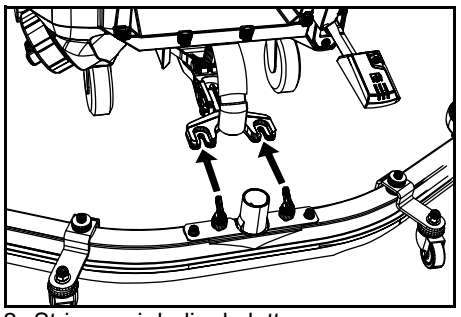

2. Stringere i dadi ad alette.
3. Inserire il tubo flessibile di aspirazione.

Batterie

Pacchi batteria consigliati BD 70/75

Descrizione	N. d'ordine	Volume (m^3)*	Flusso d'aria (m^3 / h) **
115 Ah - non richiede manutenzione	2.815-091.0 1)	1,98	0,792
170 Ah - non richiede manutenzione	2.815-092.0 2)	2,31	0,924
180 Ah - non richiede manutenzione	2.815-101.0 3)	4,785	1,914

* Volume minimo del vano di ricarica batteria
** Corrente minima d'aria tra vano di ricarica batteria e ambiente circostante
Al momento della prima installazione, è necessario un kit di installazione della batteria:
1 2.638-198.0
2 2.638-162.0
3 2.638-106.0

Pacchi batteria consigliati BD 80/100

Descrizione	N. d'ordine	Volume (m^3)*	Flusso d'aria (m^3 / h) **
170 Ah - non richiede manutenzione	2.815-092.0 1)	2,31	0,924
180 Ah - non richiede manutenzione	2.815-101.0 2)	4,785	1,914
240 Ah - non richiede manutenzione	2.815-102.0 2)	6,27	2,508
285 Ah - non richiede manutenzione	2.815-095.0 3)	11,88	4,752

* Volume minimo del vano di ricarica batteria
** Corrente minima d'aria tra vano di ricarica batteria e ambiente circostante

Al momento della prima installazione, è necessario un kit di installazione della batteria:
1 2.638-162.0
2 2.638-106.0
3 2.638-197.0

Batterie a ridotta manutenzione (con elettroliti liquidi)

⚠ ***PERICOLO***
Rabbocco dell'acqua a batteria scarica
Pericolo di ustioni chimiche per la fuoriuscita di acido, danneggiamento degli indumenti
Durante la manipolazione di acido da batteria indossare occhiali di protezione.
Osservare le norme.
Sciacquare immediatamente eventuali schizzi di acido sulla cute o sugli indumenti con acqua abbondante.

ATTENZIONE
Utilizzo di acqua con additivi
Batterie difettose, perdita dei diritti di garanzia
Per il rabbocco della batteria utilizzare solo acqua distillata o desalinizzata (EN 50272-T3).
Non utilizzare additivi estranei, i cosiddetti agenti di miglioramento, altrimenti decade la garanzia.

1. Aggiungere acqua distillata un'ora prima del termine della ricarica. Verificare il corretto livello di acido in base al contrassegno sulla batteria.
   Al termine della ricarica tutte le celle della batteria devono erogare gas.

Batterie che non richiedono manutenzione (batterie AGM e al gel)

ATTENZIONE
Pericolo di danneggiamento all'apertura di batterie AGM e al gel!
Le batterie AGM e al gel non richiedono manutenzione e hanno un vano batteria chiuso. Il riempimento con acqua distillata o con acido per batteria non è possibile e non è necessario. L'apertura o la perforazione del vano batteria danneggerà la batteria AGM o al gel e questa dovrà essere sostituita.
Non aprire né forare il vano batteria.
Non coprire né alterare la valvola regolatrice di pressione.

1. Caricare le batterie AGM e al gel solo con i caricabatterie indicati, vedere il capitolo: *Carica della batteria*.

Inserimento e collegamento delle batterie

⚠ ***PRUDENZA***
Smontaggio e montaggio delle batterie
Posizione instabile della macchina
Prima di smontare e montare le batterie assicurarsi che la macchina sia in posizione stabile.

ATTENZIONE
Scambio della polarità
Danneggiamento dell'elettronica di comando
Prestare attenzione alla corretta polarità durante il collegamento della batteria.

ATTENZIONE
Scarica profonda
Pericolo di danneggiamento
Caricare le batterie prima di mettere in funzione l'apparecchio.

1. Scaricare l'acqua sporca.
2. Inclinare il serbatoio acqua sporca verso l'alto.
3. Inserire le batterie nell'apparecchio come illustrato. **Attenzione:** Spingere le batterie fino in fondo!
   BD 80/100:

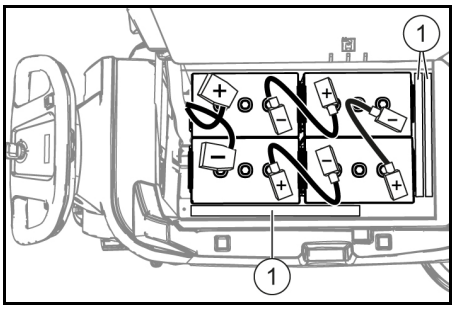

170 Ah, 2.815-092.0
180 Ah, 2.815-101.0
240 Ah, 2.815-105.0
285 Ah, 2.815-095.0

① Distanziatore

BD 70/75:

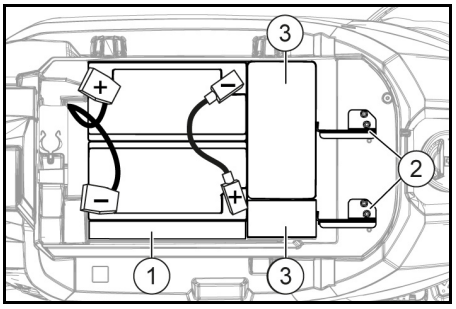

115 Ah, 2.815-091.0

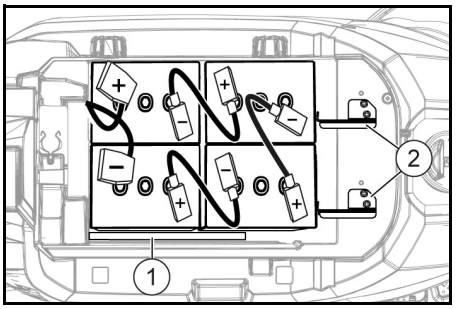

170 Ah, 2.815-092.0
180 Ah, 2.815-101.0

① Distanziatore
② Portabatterie
③ Pesi supplementari

4. Posizionare un distanziatore tra le batteria destre e il serbatoio dell'acqua pulita,
   a **con kit di batterie 115 Ah:** 1 pezzo in piano longitudinalmente.
   b **con kit di batterie eccetto 115 Ah:** 2 pezzi uno sull'altro perpendicolarmente.
5. **Con BD 70/75 con kit di batterie 115 Ah:** inserire i 4 pesi supplementari.
6. Montare il fissaggio della batteria e
   a **con BD 70/75:** montare i 2 portabatterie e **con 115 Ah:** avvitare sui fori filettati sinistro e centrale. **Con 170 Ah / 180 Ah:** avvitare sui fori filettati destro e centrale.
   b **con BD 80/100:** Inserire uno o due distanziatori in senso longitudinale o verticale tra le batterie anteriori e il serbatoio dell'acqua pulita in modo che le batterie non possano scorrere in avanti.
7. Collegare i poli ai cavi di collegamento dal kit di installazione della batteria.
8. Fissare i cavi di collegamento ai poli (+) e (-) della batteria ancora liberi.
9. Collegare la spina batteria dell'apparecchio alla spina della batteria.
10. Inclinare il serbatoio acqua sporca verso il basso.

Smontaggio della batteria

⚠ ***PRUDENZA***
Smontaggio e montaggio delle batterie
Posizione instabile della macchina
Prima di smontare e montare le batterie assicurarsi che la macchina sia in posizione stabile.

1. Portare l'interruttore a chiave su "0" ed estrarre la chiave.
2. Staccare la spina della batteria.
3. Scaricare l'acqua sporca.
4. Inclinare il serbatoio acqua sporca verso l'alto.
5. Scollegare il cavo al lato dell'apparecchio dal polo negativo della batteria.
6. Scollegare i restanti cavi dalle batterie.
7. **Con BD 80/100:** Rimuovere i distanziatori tra le batterie anteriori e il serbatoio dell'acqua pulita.
8. **Con kit di batterie 115 Ah:** estrarre i pesi supplementari.
9. Estrarre le batterie.
10. Smaltire le batterie esauste secondo le disposizioni vigenti.

Messa in funzione

Carica della batteria

⚠ ***PERICOLO***
Impiego non corretto del caricabatterie
Scossa elettrica
Osservare la tensione di rete e la protezione sulla targhetta tipo dell'apparecchio.
Usare il caricabatterie solo in ambienti asciutti e sufficientemente ventilati.

ATTENZIONE
Accumulo di gas pericolosi sotto il serbatoio durante la ricarica
Pericolo di esplosione
Prima di ricaricare batterie a manutenzione ridotta, inclinare il serbatoio acqua sporca verso l'alto.

ATTENZIONE
Impiego di un caricabatterie non adatto
Pericolo di danneggiamento
Non collegare il caricabatterie alla spina della batteria lato apparecchio.
Utilizzare solo un caricabatterie adatto al tipo di batterie installate.
Leggere le istruzioni per l'uso del produttore del caricabatterie e osservare in particolar modo le avvertenze di sicurezza.

Pacco batteria	Capacità	Caricabatterie
2.815-091.0	115 Ah	6.654-367.0
2.815-092.0	170 Ah	6.654-436.0
2.815-101.0	180 Ah	6.654-434.0
2.815-105.0	240 Ah	6.654-437.0
2.815-095.0	285 Ah	6.654-419.0

La ricarica dura in media circa 10-15 ore. L'apparecchio non deve essere utilizzato durante il processo di ricarica.

Nota

L'apparecchio è dotato di una protezione contro il completo scaricamento: al raggiungimento del livello minimo di capacità ammesso, il motore della spazzola e la turbina vengono spenti.

1. Guidare l'apparecchio direttamente verso il caricabatterie, evitando eventuali pendenze.
2. Estrarre la spina della batteria, lato batteria.

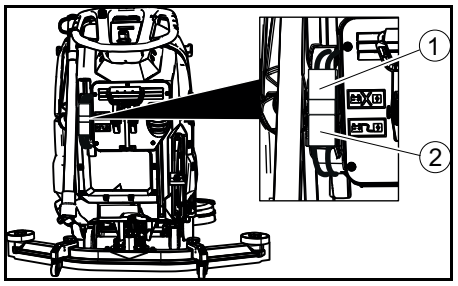

① Spina batteria, lato apparecchio
② Spina batteria, lato batteria

3. Collegare la spina batteria, lato batteria, al caricabatterie.
4. Inserire la spina del caricabatterie nella presa.
5. Eseguire il caricamento secondo le indicazioni riportate nel manuale d'uso del caricabatterie.
6. Collegare la spina batteria del lato apparecchio alla spina batteria del lato batteria.

Esercizio

ATTENZIONE

Situazione di pericolo durante l'esercizio

Pericolo di lesioni

In caso di pericolo, rilasciare l'interruttore di sicurezza.

Aggiunta di materiali di esercizio

Aggiunta di acqua pulita

1. Aprire la chiusura del serbatoio acqua pulita.
2. Aggiungere acqua pulita (massimo 50 °C) fino al bordo inferiore del bocchettone di riempimento.
   Nota: durante il riempimento è possibile bloccare il tubo flessibile dell'acqua pulita con il portatubo.
3. Chiudere la chiusura del serbatoio acqua pulita.

Indicazioni sui detergenti

⚠ ***AVVERTIMENTO***

Detergenti non adatti

Pericolo per la salute, danneggiamento dell'apparecchio

Utilizzare solo i detergenti consigliati. In caso di utilizzo di altri detergenti, l'operatore è responsabile del rischio maggiore in relazione alla sicurezza di funzionamento e al rischio di incidenti.

Utilizzare esclusivamente detergenti privi di solventi e di acido cloridrico e fluoridrico. Osservare le avvertenze di sicurezza riportate sui detergenti.

Nota

Non utilizzare detergenti fortemente schiumogeni.

Detergenti consigliati

Impiego	Detergente
Pulizia di manutenzione di tutti i pavimenti resistenti all'acqua	RM 746 RM 780
Pulizia di manutenzione di superfici lucide (ad es. granito)	RM 755 es
Pulizia di manutenzione e pulizie di fondo di pavimenti industriali	RM 69 ASF
Pulizia di manutenzione e pulizie di fondo di piastrelle in gres	RM 753
Pulizia di manutenzione di piastrelle in zone sanitarie	RM 751
Pulizia e disinfezione in zone sanitarie	RM 732
Destratificazione di tutti i pavimenti resistenti agli alcali (ad es. PVC)	RM 752
Destratificazione di pavimenti in linoleum	RM 754

Detergente

1. Aggiungere il detergente nel serbatoio acqua pulita.
   Nota: il coperchio dell'apertura di riempimento del serbatoio acqua pulita può essere utilizzato per misurare il detergente. Sul lato interno è dotato di una scala.

Regolazione della quantità d'acqua

1. Impostare la quantità d'acqua in base allo sporco del pavimento da pulire tramite il pulsante di regolazione.

Nota

Eseguire le prime prove di lavaggio con una piccola quantità d'acqua. Aumentare gradualmente la quantità d'acqua fino a ottenere il risultato di pulizia desiderato.

Nota

Quando il serbatoio acqua pulita è vuoto, la testa di pulizia continua a funzionare senza aggiunta di liquido.

Regolazione della barra di aspirazione

Regolazione dell'inclinazione

L'inclinazione deve essere regolata in modo che i labbri di aspirazione della barra vengano premuti sul pavimento in modo uniforme e per l'intera lunghezza.

1. Allentare la vite.

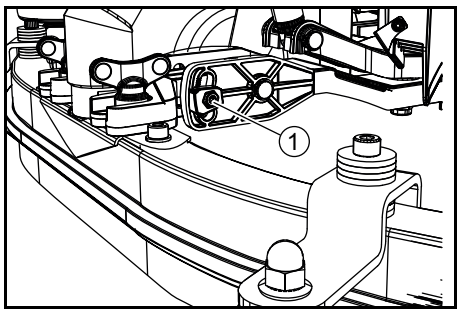

① Vite

2. Regolare l'inclinazione della barra di aspirazione.
3. Serrare la vite.

Regolazione dell'altezza

Con la regolazione dell'altezza viene modificata la flessione dei labbri di aspirazione al contatto con il pavimento.

1. Spingere leggermente in avanti l'apparecchio.
2. Confrontare la flessione dei labbri di aspirazione con quella riportata nella figura seguente.

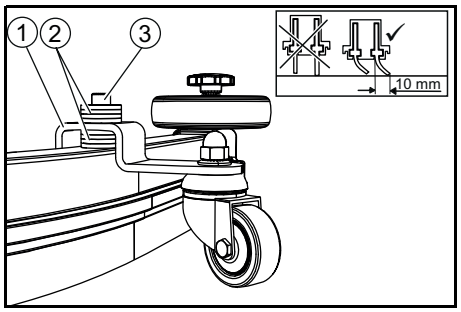

① Rullo distanziatore con supporto
② Rondella
③ Vite

3. Svitare la vite.
4. Applicare delle rondelle tra la barra di aspirazione e il rullo distanziatore fino a ottenere la corretta flessione dei labbri di aspirazione.
5. Inserire le rondelle rimanenti al di sopra del rullo distanziatore.
6. Inserire e serrare la vite.
7. Ripetere la procedura sul secondo rullo distanziatore.
8. Spingere leggermente in avanti l'apparecchio.
9. Controllare di nuovo la flessione dei labbri di aspirazione sull'intera lunghezza.
10. Se necessario, ripetere il processo di regolazione.

Pulizia

Accensione dell'apparecchio

1. Portare l'interruttore a chiave su "1".
   Il display mostra in successione:

- Intervallo di tempo fino al prossimo intervento di assistenza
- Versione software, dispositivo di comando
- Stato di carica della batteria e numero di ore d'esercizio

Guida

Nota

La direzione di marcia può essere modificata durante la pulizia. In questo modo è possibile pulire in modo approfondito un determinato punto passandovi sopra più volte in avanti e indietro.

1. Posizionare il selettore di direzione su "avanti".

Pulizia

Nota

Per migliorare il risultato di aspirazione è possibile regolare l'inclinazione e l'altezza della barra di aspirazione (vedi capitolo Regolazione della barra di aspirazione).

Nota

Quando il serbatoio acqua sporca è pieno, il galleggiante chiude l'apertura di aspirazione e la turbina di aspirazione funziona a regime elevato. In questo caso sollevare la barra di aspirazione e recarsi a svuotare il serbatoio acqua sporca.

1. Ruotare la manopola per la velocità di lavoro sul valore desiderato.
   Durante la regolazione, la velocità viene visualizzata sul display. L'indicazione avviene in percentuale della velocità massima.
2. Regolare la quantità di acqua con la valvola di regolazione.
3. Premere verso il basso la leva della barra di aspirazione.
   La barra di aspirazione viene abbassata. Ha inizio l'aspirazione.
4. Premere la leva della testa di pulizia verso il basso, disinnestarla e lasciarla sollevare.
5. Tirare l'interruttore di sicurezza verso l'archetto di spinta.
   La testa di pulizia si avvia e l'apparecchio procede alla velocità impostata.

Aumento della pressione di contatto delle spazzole

1. Rilasciare l'interruttore di sicurezza.
2. Sollevare la leva della testa di pulizia con la mano e innestarla a destra.

Termine del funzionamento

Termine della pulizia

1. Rilasciare l'interruttore di sicurezza.
2. Premere verso il basso la leva della testa di pulizia e innestarla a destra.
3. Procedere ancora per un breve tratto. L'acqua residua viene aspirata.
4. Sollevare la barra di aspirazione. L'aspirazione rimane attiva per altri 10 secondi.
5. Portare l'interruttore a chiave su "0".
6. Se necessario caricare la batteria.

Scarico dell'acqua sporca

⚠ ***AVVERTIMENTO***

Smaltimento non corretto delle acque di scarico

Inquinamento ambientale

Attenersi alle prescrizioni locali sul trattamento delle acque di scarico.

1. Rimuovere il tubo flessibile di scarico dal supporto e dirigerlo sopra un dispositivo di raccolta idoneo.

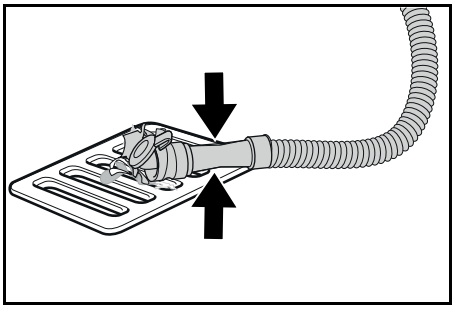

2. Comprimere o piegare il dispositivo di dosaggio.
3. Aprire il coperchio del dispositivo di dosaggio.
4. Scaricare l'acqua sporca. Regolare la quantità d'acqua premendo o piegando il dispositivo.
5. Lavare il serbatoio acqua sporca con acqua pulita.

Scarico dell'acqua pulita

1. Staccare il tubo flessibile dell'indicatore di livello e orientarlo verso il basso.

Scarico veloce dell'acqua pulita

1. Svitare la chiusura del serbatoio acqua pulita.
2. Far defluire l'acqua pulita.
3. Applicare la chiusura del serbatoio acqua pulita e riavvitarla.
   Nota: dopo il serraggio assicurarsi che l'attacco del tubo flessibile si trovi nel punto più basso nella chiusura del serbatoio acqua pulita.

Trasporto

⚠ ***PERICOLO***

Marcia in salita/discesa

Pericolo di lesioni

Utilizzare l'apparecchio per il carico e lo scarico solo su pendenze non superiori al valore massimo (vedi capitolo "Dati tecnici".

Procedere lentamente.

⚠ ***PRUDENZA***

Mancata osservanza del peso

Pericolo di lesioni e di danneggiamento

Nel trasporto osservare il peso dell'apparecchio.

Caricare il dispositivo solo con l'assistenza di un'altra persona o utilizzando la trazione.

1. Premere verso il basso la leva della testa di pulizia e innestarla a destra.
2. Sollevare la barra di aspirazione.
3. Portare l'interruttore a chiave su "1".
4. Selezionare la direzione di marcia con il selettore di direzione.
5. Tirare l'interruttore di sicurezza verso l'archetto di spinta.
6. Per il trasporto in veicoli, assicurare l'apparecchio secondo le direttive in vigore affinché non possa scivolare e ribaltarsi.

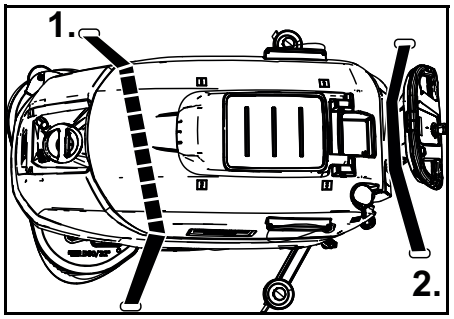

7. Prima applicare la cinghia di tensione sotto il serbatoio acqua sporca.

Stoccaggio

⚠ ***PRUDENZA***

Mancata osservanza del peso

Pericolo di lesioni e di danneggiamento

Nello stoccaggio, osservare il peso dell'apparecchio.

ATTENZIONE

Gelo

Rottura dell'apparecchio causata dall'acqua congelata

Svuotare completamente l'acqua dall'apparecchio.

Conservare l'apparecchio in un luogo protetto dal gelo.

- Questo apparecchio può essere conservato solo in ambienti interni.
- Effettuare una carica completa delle batterie prima di lunghi periodi di stoccaggio.
- Effettuare almeno una carica completa delle batterie al mese durante i periodi di stoccaggio.

Cura e manutenzione

⚠ ***PERICOLO***

Rischio di avviamento accidentale dell'apparecchio

Pericolo di lesioni, scossa elettrica

Prima di eseguire qualsiasi lavoro sull'apparecchio, portare l'interruttore a chiave su "0" ed estrarre la chiave.

Staccare la spina del caricabatterie.

- Scaricare e smaltire l'acqua sporca e l'acqua pulita.

Controlli preventivi / Contratto di manutenzione

Presso il Vostro rivenditore potrete concordare regolari controlli preventivi o stipulare un contratto di manutenzione. Chiedete consiglio ai nostri esperti.

Intervalli di manutenzione

Dopo ogni utilizzo

ATTENZIONE

Pulizia inappropriata

Pericolo di danneggiamento.

Non spruzzare l'apparecchio con acqua.

Non utilizzare detergenti aggressivi.

Per una descrizione dettagliata dei singoli lavori di manutenzione vedi capitolo *Lavori di manutenzione*.

- Scaricare l'acqua sporca.

- Risciacquare il serbatoio acqua sporca con acqua pulita.
- Pulire l'apparecchio esternamente con un panno umido imbevuto di liscivia.
- Controllare il filtro pelucchi, eventualmente pulirlo.
- Pulire il filtro per sporco grossolano.
- Pulire i labbri di aspirazione, verificarne l'usura e, se necessario, regolare l'altezza o sostituirli.
- Controllare lo stato di usura delle spazzole a disco, sostituirle se necessario.
- Caricare la batteria.
  - Se lo stato di carica è inferiore al 50%, ricaricare la batteria completamente e senza interruzioni.
  - Se lo stato di carica è superiore al 50%, ricaricare la batteria solo se al prossimo utilizzo sarà necessaria la completa durata d'esercizio.

Ogni settimana

- In caso di utilizzo frequente, ricaricare completamente e senza interruzioni la batteria almeno una volta alla settimana.

Ogni mese

Per una descrizione dettagliata dei singoli lavori di manutenzione vedi capitolo *Lavori di manutenzione*.

1. Svuotare il serbatoio acqua pulita e rimuovere eventuali incrostazioni.
2. Pulire il filtro acqua pulita.
3. Pulire il galleggiante e il filtro pelucchi.
4. Controllare lo stato di ossidazione dei poli della batteria, spazzolarli se necessario. Controllare che il cavo di collegamento sia saldamente posizionato.
5. Pulire le guarnizioni tra il serbatoio acqua sporca e il coperchio e verificare la tenuta, se necessario sostituirle.
6. Per le batterie che richiedono manutenzione, controllare la densità dell'acido delle celle.
7. In caso di inattività prolungata dell'apparecchio, riporlo solo a batteria completamente carica. Ricaricare completamente la batteria almeno una volta al mese.

Annualmente

- Fare eseguire l'ispezione prevista dal servizio di assistenza.

Lavori di manutenzione

Girare o sostituire i labbri di aspirazione

Quando i labbri di aspirazione sono usurati fino alla marcatura di usura, è necessario girarli o sostituirli.

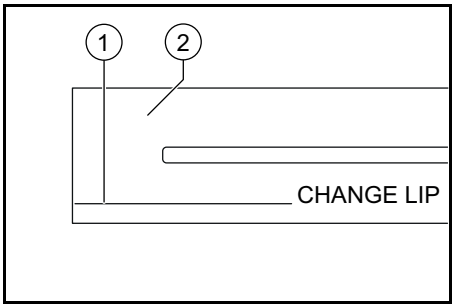

① Marcatura di usura
② Labbro di aspirazione

1. Rimuovere la barra di aspirazione.
2. Svitare le manopole a crociera.

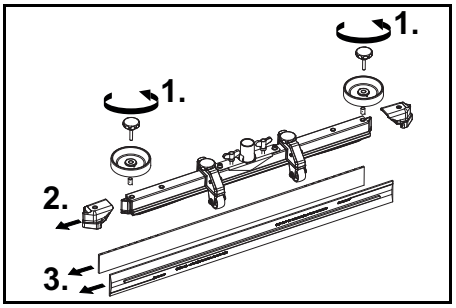

3. Togliere le parti in plastica.
4. Sfilare i labbri di aspirazione.
5. Inserire i labbri di aspirazione girati o nuovi.
6. Applicare le parti in plastica.
7. Avvitare e serrare le manopole a crociera.

Pulizia del filtro per sporco grossolano

1. Aprire il coperchio del serbatoio acqua sporca.

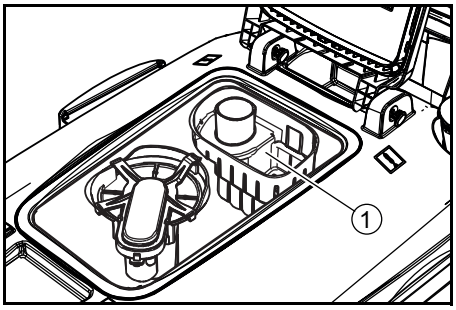

① Filtro per sporco grossolano

2. Estrarre il filtro per sporco grossolano verso l'alto.
3. Sciacquare il filtro per sporco grossolano sotto acqua corrente.
4. Inserire il filtro per sporco grossolano nel serbatoio acqua sporca.

Pulizia del filtro acqua pulita

1. Scaricare l'acqua pulita (vedi capitolo *Scarico dell'acqua pulita*).
2. Svitare la chiusura del serbatoio acqua pulita.

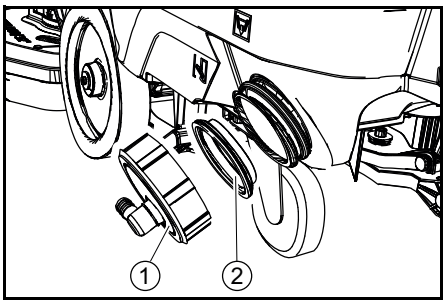

① Chiusura del serbatoio acqua pulita
② Filtro acqua pulita

3. Estrarre il filtro acqua pulita e sciacquarlo con acqua corrente.
4. Inserire il filtro acqua pulita.
5. Applicare la chiusura del serbatoio acqua pulita.
   Nota: dopo il serraggio assicurarsi che l'attacco del tubo flessibile si trovi nel punto più basso nella chiusura del serbatoio acqua pulita.

Pulizia del galleggiante e del filtro pelucchi

1. Aprire il coperchio del serbatoio acqua sporca.

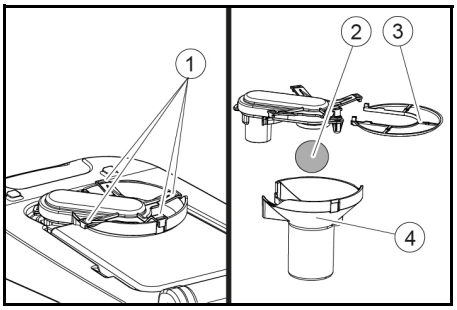

① Ganci di arresto
② Galleggiante
③ Filtro pelucchi
④ Scatola del galleggiante

2. Allentare i ganci di arresto.
3. Estrarre la scatola del galleggiante verso il basso.
4. Rimuovere il galleggiante dalla scatola e pulirlo.
5. Rimuovere il filtro pelucchi e pulirlo.
6. Rimontare tutti i pezzi nella sequenza inversa.

Sostituzione delle spazzole a disco

1. Sollevare la testa di pulizia.
2. Premere verso il basso il pedale cambio spazzole oltre il punto di resistenza.

① Pedale cambio spazzole

3. Estrarre la 1ª spazzola a disco lateralmente sotto la testa di pulizia.
4. Posizionare la nuova spazzola a disco sotto la testa di pulizia, premerla verso l'alto e innestarla.
5. Ripetere la procedura per la 2ª spazzola a disco.

Guida alla risoluzione dei guasti

⚠ ***PERICOLO***
Rischio di avviamento accidentale dell'apparecchio
Pericolo di lesioni, scossa elettrica

Prima di eseguire qualsiasi lavoro sull'apparecchio, portare l'interruttore a chiave su "0" ed estrarre la chiave.
Staccare la spina del caricabatterie.

- Scaricare e smaltire l'acqua sporca e l'acqua pulita.
- In caso di guasti che non possono essere risolti mediante questa tabella, rivolgersi al servizio di assistenza.

Guasto	Correzione
L'apparecchio non si accende	1. Portare l'interruttore a chiave su "1". 2. Azionare l'interruttore di sicurezza. 3. Inserire la spina della batteria. 4. Controllare le batterie, caricarle se necessario. 5. Verificare se i poli della batteria sono collegati.
Quantità d'acqua insufficiente	1. Controllare il livello di riempimento dell'acqua pulita, riempire il serbatoio se necessario. 2. Aumentare la quantità d'acqua con il rispettivo pulsante di regolazione. 3. Pulire il filtro acqua pulita. 4. Controllare che i tubi flessibili non siano otturati, eventualmente pulirli.
Potenza di aspirazione insufficiente	1. Spegnere l'apparecchio e scaricare l'acqua sporca. 2. Pulire le guarnizioni tra il serbatoio acqua sporca e il coperchio e verificare la tenuta, eventualmente sostituirle. 3. Controllare se il tubo flessibile di aspirazione è collegato correttamente al serbatoio acqua sporca. 4. Controllare che il filtro pelucchi non sia sporco, eventualmente pulirlo. 5. Pulire i labbri di aspirazione sulla barra di aspirazione, eventualmente girarli o sostituirli. 6. Controllare che il coperchio del tubo flessibile di scarico dell'acqua sporca sia chiuso. 7. Verificare la regolazione della barra di aspirazione. 8. Controllare che il tubo flessibile di aspirazione non sia otturato, eventualmente pulirlo. Quando si reinserisce il tubo flessibile di aspirazione, la marcatura bianca del tubo deve trovarsi in corrispondenza del fermaglio. 9. Verificare la tenuta del tubo flessibile di aspirazione, eventualmente sostituirlo.
Risultato di pulizia insufficiente	1. Ridurre la velocità. 2. Controllare lo stato di usura delle spazzole, eventualmente sostituirle. 3. Verificare l'idoneità del tipo di spazzole e del detergente.
La turbina di aspirazione funziona a regime elevato	1. Scaricare l'acqua sporca. 2. Pulire il galleggiante. 3. Controllare il filtro pelucchi, eventualmente pulirlo. 4. Controllare che il tubo flessibile di aspirazione non sia otturato, eventualmente pulirlo. 5. Controllare che la barra di aspirazione non sia otturata, eventualmente eliminare l'intasamento
La spazzola non gira	1. Controllare che la spazzola non sia bloccata da corpi estranei, eventualmente rimuoverli.
L'apparecchio vibra durante la pulizia	1. Utilizzare una spazzola più morbida.

Garanzia

Le condizioni di garanzia valgono nel rispettivo paese di pubblicazione da parte della nostra società di vendita competente.

Entro il termine di garanzia eliminiamo gratuitamente eventuali guasti all'apparecchio, se causati da difetto di materiale o di produzione. Nei casi previsti dalla garanzia si prega di rivolgersi al proprio rivenditore, oppure al più vicino centro di assistenza autorizzato, esibendo lo scontrino di acquisto. (Indirizzo vedi retro)

Accessori

Denominazione	BD 70/75 n. componente	BD 80/100 n. componente	Descrizione
Spazzola a disco, bianca (versione molto morbida)	4.905-011.0	4.905-030.0	Per la pulizia di pavimenti poco sporchi o delicati
Spazzola a disco, naturale (versione morbida)	4.905-012.0	4.905-031.0	In fibre naturali, per la pulizia e la lucidatura
Spazzola a disco, rossa (versione media, standard)	4.905-010.0	4.905-000.0	Per l'impiego in tutte le normali operazioni di pulizia
Spazzola a disco, nera (versione dura)	4.905-013.0	4.905-032.0	Per lo sporco tenace e la pulizia di fondo, solo per rivestimenti non sensibili
Piatto di azionamento del pad	4.762-590.0	4.762-447.0	Per la pulizia con pad, con attacco a chiusura rapida e centerlock
Pad, bianco	–	6.371-331.0	Per la lucidatura di pavimenti
Pad, rosso (medio-morbido)	6.369-003.0	6.371-147.0	Per la pulizia e la lucidatura di tutti i pavimenti
Pad, verde (medio-duro)	6.369-002.0	6.371-148.0	Per la pulizia di pavimenti molto sporchi e per la pulizia di fondo
Pad, nero (duro)	6.369-001.0	6.371-169.0	Per sporco molto resistente e per la pulizia di fondo
Pad, marrone (SPP)	2.639-290.0	2.639-288.0	Per lucidatura e rinfresco di superfici dure ed elastiche
Pad, melamina	6.371-021.0	6.371-336.0	Per la pulizia efficace di superfici microporose
Barra di aspirazione, 1030 mm, ad arco	4.777-108.0	–	
Barra di aspirazione, 1160 mm, ad arco	–	4.777-102.0	
Set di labbri di aspirazione, gomma naturale	4.037-144.0	4.037-138.0	
Set di labbri di aspirazione, PU (resistente all'olio)	4.037-145.0	4.037-140.0	
Set di labbri di aspirazione, Linatex	4.181-011.0	4.181-006.0	

Dati tecnici

		BD 70/75 W Classic Bp	BD 80/100 W Classic Bp
Dati sulle prestazioni dell'apparecchio			
Tensione nominale	V	24	24
Capacità della batteria	Ah (5 h)	115 / 170 / 180	170 / 180 / 240 / 285
Assorbimento di potenza medio	W	1270	1320
Potenza motore di trazione	W	250	300
Potenza turbina di aspirazione	W	500	500
Potenza motore delle spazzole	W	2 x 500	2 x 500
Resa superficiale teorica	m2/h	3500	4000
Volume serbatoio acqua pulita	l	75	100
Volume serbatoio acqua sporca	l	75	100
Temperatura dell'acqua max.	°C	50	50
Pressione dell'acqua max.	bar	0,06	0,06
Larghezza pulizia	mm	1550	1650
Pendenza max. area di lavoro	%	2	2
Aspirazione			
Potenza di aspirazione, portata d'aria	l/s	24	24
Potenza di aspirazione, depressione	kPa (mbar)	16 (160)	16 (160)
Spazzole di pulizia			
Larghezza di lavoro	mm	700	800
Diametro spazzole	mm	356	410
Numero di giri delle spazzole	1/min	140	140
Pressione di contatto delle spazzole	N	300 / 500	400 / 680
Dimensioni e pesi			
Peso totale consentito	kg	325	435
Peso a vuoto (peso di trasporto)	kg	251	325
Dimensioni vano batteria	mm	575 x 380	622 x 384
Valori rilevati secondo EN 60335-2-72			
Valore di vibrazione totale	m/s2	<2,5	<2,5
Incertezza K	dB(A)	0,2	0,2
Livello di pressione acustica LpA	dB(A)	65	65
Incertezza KpA	dB(A)	2	2
Livello di potenza acustica LWA + incertezza KWA	dB(A)	81	81

Con riserva di modifiche tecniche.

Dichiarazione di conformità UE

Con la presente dichiariamo che la macchina di seguito definita, in conseguenza della sua progettazione e costruzione nonché nello stato in cui è stata immessa sul mercato, è conforme ai requisiti essenziali di sicurezza e salute pertinenti delle direttive UE. In caso di modifiche apportate alla macchina senza il nostro consenso, la presente dichiarazione perde ogni validità.
Prodotto: Apparecchio per la pulizia di pavimenti
Tipo: 1.127-xxx, 1.515-xxx

Direttive UE pertinenti
2006/42/CE (+2009/127/EG)
2014/30/UE
2014/53/EU (TCU)

Norme armonizzate applicate
EN 60335-1
EN 60335-2-72
EN 55012: 2007 + A1: 2009
EN 61000-6-2: 2005
EN 62233: 2008

TCU
EN 301 511 V12.5.1
EN 300 440 V2.1.1
EN 300 328 V2.2.2
EN 300 330 V2.1.1

Norme nazionali applicate
-

I firmatari agiscono per incarico e con delega della direzione.



H. Jenner
Chairman of the Board of Management

S. Reiser
Director Regulatory Affairs & Certification

Responsabile della documentazione:
S. Reiser
Alfred Kärcher SE & Co. KG
Alfred-Kärcher-Str. 28 - 40
71364 Winnenden (Germany)
Tel.: +49 7195 14-0
Fax: +49 7195 14-2212
Winnenden, 01/02/2021

Inhoud

Algemene instructies 39
Functie 39
Reglementair gebruik 39
Milieubescherming 39
Toebehoren en reserveonderdelen 39
Leveringsomvang 39
Veiligheidsinstructies 39
Beschrijving apparaat 40
Montage 41
Inbedrijfstelling 42
Werking 43
vervoer 44
Opslag 44
Verzorging en onderhoud 44
Hulp bij storingen 45
Garantie 46
Toebehoren 46
Technische gegevens 47
EU-conformiteitsverklaring 47

Algemene instructies

Voordat u het apparaat voor het eerst gebruikt, dient u deze originele gebruiksaanwijzing en de meegeleverde veiligheidsinstructies door te lezen en deze in acht te nemen.
Bewaar beide documenten voor later gebruik of volgende eigenaars.

Functie

Deze schuurzuigmachine wordt voor de natte reiniging van effen vloeren gebruikt.
Het apparaat kan door instellen van de waterhoeveelheid en de reinigingsmiddelhoeveelheid aan de desbetreffende reinigingstaak worden aangepast. De reinigingsmiddeldosering wordt via de toevoer in de tank aangepast.
De werkbreedte en de capaciteit van de vers- en vuilwaterreservoirs (zie hoofdstuk "Technische gegevens") zorgen voor een effectieve reiniging bij een lange gebruiksduur.
Het apparaat bezit een rijaandrijving.

Instructie

Overeenkomstig de desbetreffende reinigingstaak kan het apparaat met verschillend toebehoren worden uitgerust. Vraag naar onze catalogus of bezoek ons op internet op www.kaercher.com.

Reglementair gebruik

Dit apparaat is geschikt voor commercieel en industrieel gebruik, bijvoorbeeld in hotels, scholen, ziekenhuizen, fabrieken, winkels, kantoren en verhuurbedrijven.
Gebruik dit apparaat uitsluitend overeenkomstig de gegevens in deze gebruiksaanwijzing.

- Het apparaat mag alleen voor de reiniging van vochtongevoelige en polijstongevoelige, gladde vloeren worden gebruikt.
- Het apparaat is niet geschikt voor de reiniging van bevroren vloeren (bijvoorbeeld in koelhuizen).
- Het apparaat is niet geschikt voor gebruik in explosiegevaarlijke omgevingen.
- Het apparaat is toegelaten voor gebruik op vlaktes met een maximale stijging (zie hoofdstuk *Technische gegevens*).

Milieubescherming

Het verpakkingsmateriaal is recyclebaar. Gooi verpakkingen met het gescheiden afval weg.
Elektrische en elektronische apparaten bevatten waardevolle recyclebare materialen en vaak onderdelen zoals batterijen, accu's of olie, die bij onjuiste omgang of verkeerd weggooien een mogelijk gevaar voor de gezondheid en het milieu kunnen vormen. Voor een correct gebruik van het apparaat zijn deze onderdelen echter noodzakelijk. Apparaten met dit symbool mogen niet met het huisvuil worden weggegooid.

Instructies voor inhoudsstoffen (REACH)

Actuele informatie over inhoudsstoffen vindt u onder: *www.kaercher.nl/REACH*

Toebehoren en reserveonderdelen

Gebruik alleen origineel toebehoren en originele reserveonderdelen. Deze garanderen een veilige en storingsvrije werking van het apparaat.
Informatie over toebehoren en reserveonderdelen vindt u onder *www.kaercher.com*.

Leveringsomvang

Controleer de inhoud bij het uitpakken op volledigheid. Bij ontbrekend toebehoren of bij transportschade neemt u contact op met uw distributeur.

Veiligheidsinstructies

Neem voor het eerste gebruik van het apparaat deze handleiding en de bijbehorende brochure Veiligheidsinstructies voor borstelreinigingsapparaten en sproei-extractieapparaten, nr. 5.956-251.0 in acht en handel overeenkomstig.
Het apparaat is toegelaten voor gebruik op vlaktes met een begrensde stijging (zie hotelkluis *Technische gegevens*).

⚠ ***WAARSCHUWING***

Kantelend apparaat

Gevaar voor letsel

Gebruik het apparaat niet op hellende vlakken.

Het apparaat mag alleen worden gebruikt, als de kap en alle deksel gesloten zijn.

Veiligheidsinrichtingen

⚠ ***VOORZICHTIG***

Ontbrekende of gewijzigde veiligheidsinrichtingen

Veiligheidsinrichtingen zijn er voor uw veiligheid.

Verander of omzeil veiligheidsinrichtingen nooit.

Veiligheidsschakelaars

Als de veiligheidsschakelaar wordt losgelaten, wordt het apparaat uitgeschakeld.

Sleutelschakelaar

Als de sleutelschakelaar er is uitgetrokken, is het apparaat beveiligd tegen onbevoegd gebruik.

Symbolen waarschuwingsinstructies

Neem bij de omgang met batterijen volgende waarschuwingsinstructies in acht:

	Aanwijzingen in de gebruiksaanwijzing van de batterij en op de batterij alsook in deze gebruiksaanwijzing in acht nemen.
	Oogbescherming dragen.
	Kinderen uit de buurt van zuur en batterij houden.
	Explosiegevaar
	Vuur, vonken, open licht en roken verboden.
	Verbrandingsgevaar
	Eerste hulp.
	Waarschuwing
	Afvalverwijdering
	Batterij niet in de vuilnisbak gooien.

Beschrijving apparaat

Overzicht apparaat

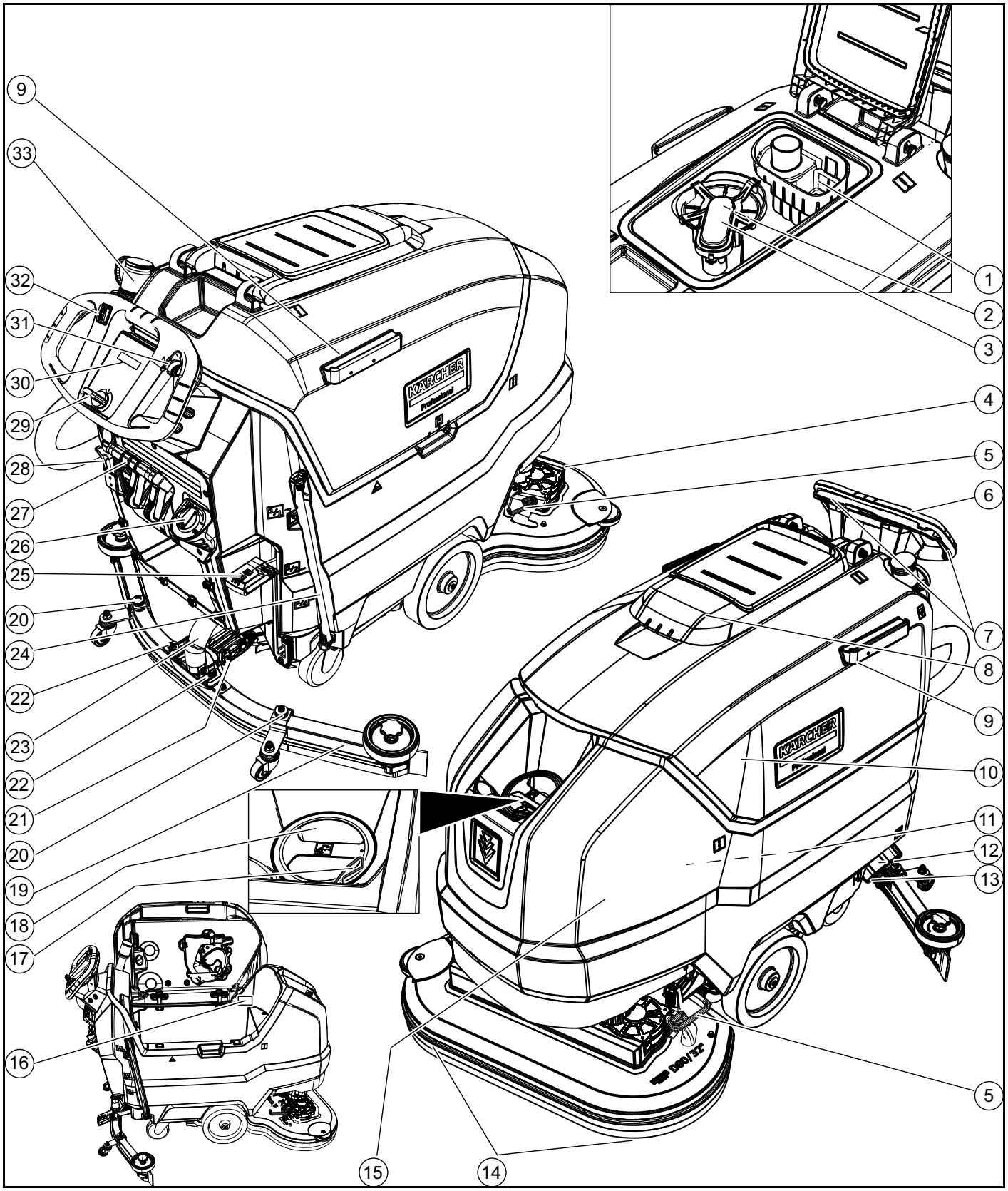

① Grofvuilzeef
② Pluizenzeef
③ Vlotter
④ Reinigingskop
⑤ Pedaal borstelwissel
⑥ Duwbeugel
⑦ Veiligheidsschakelaars
⑧ Deksel vuilwaterreservoir
⑨ Houdrail voor homebase
⑩ Vuilwaterreservoir
⑪ **Accu
⑫ Filter verswater
⑬ Afsluiting verswaterreservoir
⑭ Schijfborstel
⑮ Verswaterreservoir
⑯ Typeplaatje
⑰ Slanghouder
⑱ Vulopening verswaterreservoir
⑲ Zuigbalk
⑳ Hoogteverstelling zuigbalk
㉑ Hellingsverstelling zuigbalk
㉒ Vleugelmoer voor het bevestigen van de zuigbalk
㉓ Zuigslang
㉔ Vulstandweergave verswater
Aftapslang verswater
㉕ Hendel reinigingskop
㉖ Regelknop waterhoeveelheid

㉗ Hendel zuigbalk
㉘ Accustekker
㉙ Sleutelschakelaar
㉚ Display
㉛ Draaiknop werksnelheid
㉜ Rijrichtingsschakelaar
㉝ Aftapslang vuilwater met doseerinrichting

** Niet meegeleverd

Kleurmarkering

- Bedieningselementen voor het reinigingsproces zijn geel.
- Bedieningselementen voor onderhoud en service zijn lichtgrijs.

Symbolen op het apparaat


Aftapopening verswaterreservoir


Aftapopening vuilwaterreservoir


Verhoogde aanpersdruk van de reinigingskop


Toegang tot de accu


Vulstand verswaterreservoir (50%)


Stekker van de oplader hier erin steken


Sjoroog


*Mophouder


LET OP
Verkeerde insteekplaats
Beschadigingsgevaar
Stekker van de oplader NIET hier erin steken


Normale aanpersdruk van de reinigingskop


Reinigingskop opgetild


Pedaal reinigingskop heffen/neerlaten


Pedaal borstelwissel

* optioneel

Montage

Lossen

1. Het karton verwijderen.
2. De spanbanden verwijderen.
3. De met schroeven op de pallet bevestigde houtblokken eraf schroeven.
4. Met de 3 bovenste verstevigingsplanken van de kartonnen verpakking en de dwars op de pallet geschroefde borgplank een platform maken, vóór de pallet leggen en met spaanplaatschroeven bevestigen.

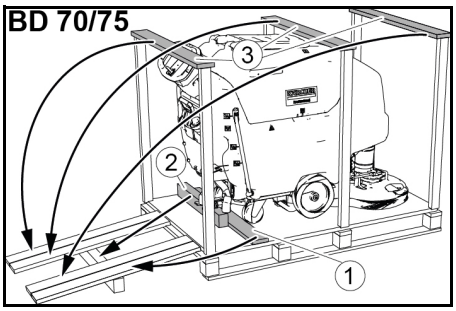

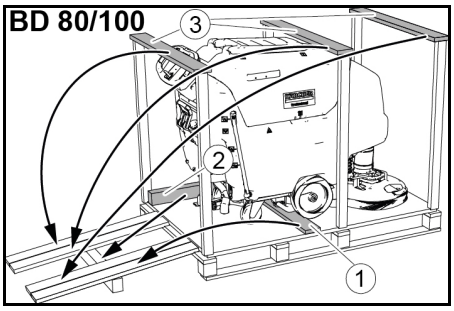

① Borgplank
② Kanthout
③ Verstevigingsplank

5. Het van de pallet geschroefde kanthout als steun onder het platform gebruiken en vastschroeven.
6. De hendel reinigingskop omlaag drukken en rechts vergrendelen.
7. **Alleen bij BD 80/100:** De hendel van de rem omlaag drukken.

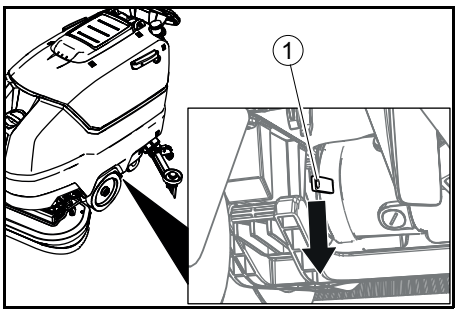

① Hendel rem

Instructie
Bij BD 70/75 is er geen rem aanwezig. Bij dit apparaat hoeft de rem niet te worden losgezet.

8. Het apparaat achteruit van de pallet trekken.
9. **Alleen bij BD 80/100:** De hendel van de rem omhoog drukken.

Zuigbalk monteren

1. De zuigbalk in de zuigbalkophanging plaatsen.

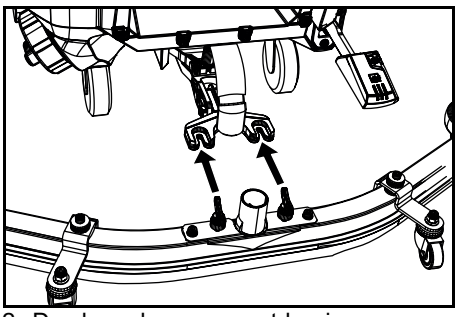

2. De vleugelmoeren vastdraaien.
3. De aanzuigslang erop steken.

Accu's

Aanbevolen batterijsets BD 70/75

Beschrijving	Bestelnr.	Volume (m^3)*	Luchtstroom (m^3/h)**
115 Ah - onderhoudsvrij	2.815-091.0 1)	1,98	0,792
170 Ah - onderhoudsvrij	2.815-092.0 2)	2,31	0,924
180 Ah - onderhoudsvrij	2.815-101.0 3)	4,785	1,914

* Minimaal volume van de acculaadruimte
** Minimale luchtstroom tussen acculaadruimte en omgeving
Bij de eerste installatie is bovendien een inbouwset batterij nodig:
1 2.638-198.0
2 2.638-162.0
3 2.638-106.0

Aanbevolen batterijsets BD 80/100

Beschrijving	Bestelnr.	Volume (m^3)*	Luchtstroom (m^3/h)**
170 Ah - onderhoudsvrij	2.815-092.0 1)	2,31	0,924
180 Ah - onderhoudsvrij	2.815-101.0 2)	4,785	1,914
240 Ah - onderhoudsvrij	2.815-102.0 2)	6,27	2,508
285 Ah - onderhoudsvrij	2.815-095.0 3)	11,88	4,752

* Minimaal volume van de acculaadruimte
** Minimale luchtstroom tussen acculaadruimte en omgeving
Bij de eerste installatie is bovendien een inbouwset batterij nodig:
1 2.638-162.0
2 2.638-106.0
3 2.638-197.0

Onderhoudsvrije accu's (nat)

⚠ ***GEVAAR***
Bijvullen van water in ontladen toestand van de accu
Risico op brandwonden door uittreden van zuur, onbruikbaar worden van kleding
Gebruik bij de hantering van accuzuur een veiligheidsbril.
Neem de voorschriften in acht.
Spoel eventuele zuurspatten op de huid of de kleding onmiddellijk weg met veel water.
LET OP
Gebruik van water met additieven
Defecte accu's, verlies van de aanspraak op garantie
Gebruik voor het bijvullen van de accu's alleen gedestilleerd of ontzilt water (EN 50272-T3).

Gebruik geen additieven, zogenaamde verbeteringsmiddelen, omdat dan de garantie komt te vervallen.

1. Een uur voor het einde van de laadprocedure gedestilleerd water toevoegen. Hierbij de juiste zuurstand conform de kenmerking van de accu in acht nemen. Aan het einde van de laadprocedure moeten alle cellen gassen.

Onderhoudsvrije batterijen (AGM- en gelbatterijen)

LET OP

Beschadigingsgevaar bij het openen van AGM- en gelbatterijen!

AGM- en gelbatterijen zijn onderhoudsvrij en hebben een gesloten batterijbehuizing. Bijvullen met gedestilleerd water of batterijzuur is niet mogelijk en niet nodig. Het openen of boren van de batterijbehuizing leidt tot beschadiging van de AGM- of gelbatterij, waardoor deze moet worden vervangen.

Open de batterijbehuizing niet en boor geen gaten.

Bedek het overdrukventiel niet en verander het niet.

1. Laad AGM- en gelbatterijen alleen op met de vermelde oplaadapparaten, zie hoofdstuk: *Accu laden*.

Accu's plaatsen en aansluiten

⚠ ***VOORZICHTIG***

Uit- en inbouwen van de accu's

Instabiele stand van de machine

Zorg er bij het in- en uitbouwen van de accu's voor dat de machine veilig staat.

LET OP

Verwisselen van de polariteit

Onbruikbaar worden van de besturingselektronica

Let bij het aansluiten van de accu op juiste poling.

LET OP

Diepontlading

Beschadigingsgevaar

Laad de accu's voor de inbedrijfstelling van het apparaat.

1. Het vuilwater aftappen.
2. Het vuilwaterreservoir omhoog zwenken.
3. De batterijen zoals weergegeven in het apparaat plaatsen. **Belangrijk:** De batterijen helemaal naar achteren schuiven!

BD 80/100:

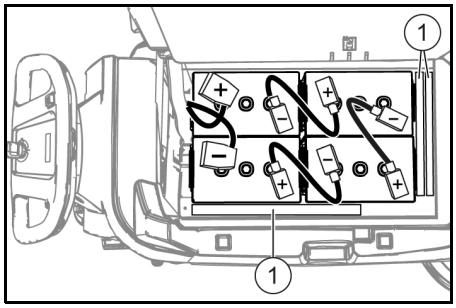

170 Ah, 2.815-092.0
180 Ah, 2.815-101.0
240 Ah, 2.815-105.0
285 Ah, 2.815-095.0

① Afstandsstuk

BD 70/75:

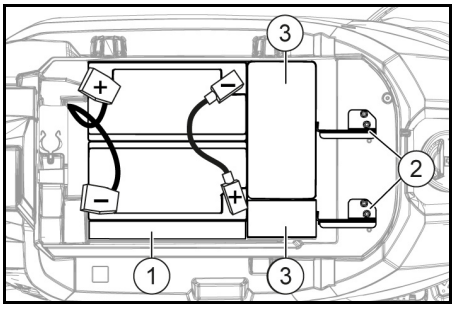

115 Ah, 2.815-091.0

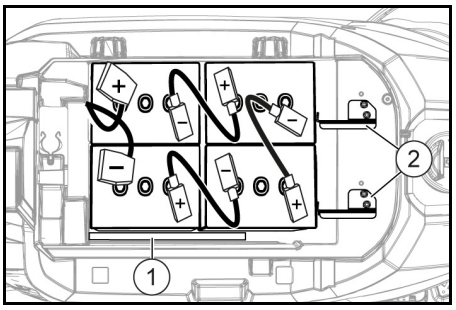

170 Ah, 2.815-092.0
180 Ah, 2.815-101.0

① Afstandsstuk
② Batterijhouder
③ Extra gewichten

4. Afstandsstuk tussen de rechter batterijen en het schoonwaterreservoir plaatsen,
   a **bij batterijset 115 Ah:** 1 stuk plat in de lengte.
   b **bij batterijset anders dan 115 Ah:** 2 stuks in de lengte op elkaar.
5. **Bij BD 70/75 met batterijset 115 Ah:** de 4 extra gewichten plaatsen.
6. De batterijbevestiging aanbrengen, hiervoor
   a **bij BD 70/75:** de 2 batterijhouders inbouwen en **bij 115 Ah:** aan de linker en middelste schroefgaten vastschroeven. **Bij 170 Ah/180 Ah:** aan de rechter en middelste schroefgaten vastschroeven.
   b **bij BD 80/100:** Eén of twee afstandsstukken plat of rechtop in de lengte tussen de voorste batterijen en het schoonwaterreservoir plaatsen, zodat de batterijen niet naar voren kunnen schuiven.
7. De polen met de verbindingskabels uit de inbouwset batterij verbinden.
8. De aansluitkabel aan de nog vrije batterijpolen (+) en (-) klemmen.
9. De accustekker aan apparaatzijde met de accustekker aan accuzijde verbinden.
10. Het vuilwaterreservoir omhoog zwenken.

Batterijen uitbouwen

⚠ ***VOORZICHTIG***

Uit- en inbouwen van de accu's

Instabiele stand van de machine

Zorg er bij het in- en uitbouwen van de accu's voor dat de machine veilig staat.

1. De sleutelschakelaar op “0” zetten en de sleutel eruit trekken.
2. De batterijstekker uittrekken.
3. Het vuilwater aftappen.
4. Het vuilwaterreservoir omhoog zwenken.
5. De kabel aan de apparaatzijde losmaken van de minpool van de batterij.
6. De resterende kabels van de accu's losmaken.
7. **Bij BD 80/100:** Het afstandsstuk/de afstandsstukken tussen de voorste batterijen en het schoonwaterreservoir verwijderen.
8. **Bij batterijset 115 Ah:** de extra gewichten eruit nemen.
9. De accu's eruit nemen.
10. De opgebruikte accu's conform de geldende bepalingen afvoeren.

Inbedrijfstelling

Accu laden

⚠ ***GEVAAR***

Onjuist gebruik van de oplader

Elektrische schok

Neem de netspanning en de zekering op het typeplaatje van het apparaat in acht.

Gebruik het oplaadapparaat alleen in droge ruimtes met voldoende ventilatie.

LET OP

Verzamelen van gevaarlijke gassen tijdens het laden onder de tank

Explosiegevaar

Zwenk voor het laden van onderhoudsvrije accu's het vuilwaterreservoir omhoog.

LET OP

Gebruik van een niet-passende oplader

Beschadigingsgevaar

Verbind de oplader niet met de accustekker aan apparaatzijde.

Gebruik alleen een bij het ingebouwde accutype passende oplader.

Lees de gebruiksaanwijzing van de opladerfabrikant door en let met name op de veiligheidsinstructies.

Batterijset	Capaciteit	Oplaadapparaat
2.815-091.0	115 Ah	6.654-367.0
2.815-092.0	170 Ah	6.654-436.0
2.815-101.0	180 Ah	6.654-434.0
2.815-105.0	240 Ah	6.654-437.0
2.815-095.0	285 Ah	6.654-419.0

De oplaadtijd bedraagt gemiddeld ca. 10-15 uur.

Het apparaat kan tijdens laden niet worden gebruikt.

Instructie

Het apparaat beschikt over een beveiliging tegen volledige ontlading, d.w.z. dat als nog de toegestane minimale capaciteit wordt bereikt, de borstelmotor en de turbine worden uitgeschakeld.

1. Het apparaat direct naar de oplader verplaatsen, hierbij stijgingen vermijden.
2. De accustekker aan apparaatzijde eraf trekken.

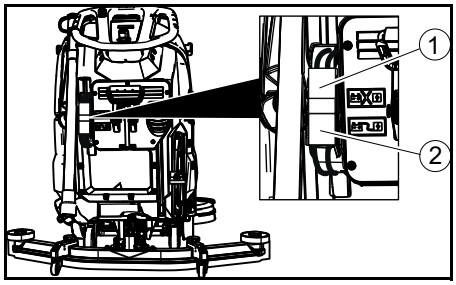

① Accustekker, apparaatzijde
② Accustekker, accuzijde

3. De accustekker aan accuzijde met de oplader verbinden.
4. De netstekker van de oplader in het stopcontact steken.
5. Het laadproces volgens de aanwijzingen in de gebruiksaanwijzing van de oplader uitvoeren.
6. De accustekker aan apparaatzijde met de accustekker aan accuzijde verbinden.

Werking

LET OP

Gevaarlijke situatie tijdens bedrijf

Gevaar voor letsel

Laat bij gevaar de veiligheidsschakelaar los.

Bedrijfsstoffen bijvullen

Verswater bijvullen

1. De afsluiting van het verswaterreservoir openen.
2. Het verswater (maximaal 50 °C) tot de onderrand van de vulopening vullen.
   Opmerking: De slang van het verswaterreservoir kan tijdens het vullen met de slanghouder worden vastgeklemd.
3. De afsluiting van het verswaterreservoir sluiten.

Aanwijzingen over reinigingsmiddelen

⚠ ***WAARSCHUWING***

Ongeschikte reinigingsmiddelen

Gezondheidsgevaar, beschadiging van het apparaat

Gebruik alleen aanbevolen reinigingsmiddelen. Voor andere reinigingsmiddelen is de exploitant het verhoogde risico met betrekking tot de bedrijfsveiligheid en het gevaar voor ongevallen.

Gebruik alleen reinigingsmiddelen die vrij zijn van oplosmiddelen, zout- en fluorwaterstofzuur.

Neem de veiligheidsaanwijzingen op de reinigingsmiddelen in acht.

Instructie

Gebruik geen sterk schuimende reinigingsmiddelen.

Aanbevolen reinigingsmiddelen

Toepassing	Zuiveringsmiddelen
Onderhoudsreiniging van alle waterbestendige vloeren	RM 746 RM 780
Onderhoudsreiniging van glanzende oppervlakken (bijvoorbeeld graniet)	RM 755 es
Onderhoudsreiniging en basisreiniging van industriële vloeren	RM 69 ASF
Onderhoudsreiniging en basisreiniging van steengoed tegels	RM 753
Onderhoudsreiniging van tegels in het sanitaire bereik	RM 751
Reiniging en desinfectie in het sanitaire bereik	RM 732
Decoating van alle alkalibestendige vloeren (bijvoorbeeld PVC)	RM 752
Decoating van linoleumvloeren	RM 754

Zuiveringsmiddelen

1. Het reinigingsmiddel in het verswaterreservoir vullen.
   Opmerking: De deksel voor de vulopening van het verswaterreservoir kan voor het meten van het reinigingsmiddel worden gebruikt. Hij is aan de binnenzijden voorzien van een schaalindeling.

Waterhoeveelheid instellen

1. De waterhoeveelheid overeenkomstig de vervuiling van de vloerbedekking met de regelknop instellen.

Instructie

De eerste reinigingspoging met geringe waterhoeveelheid uitvoeren. De waterhoeveelheid stap voor stap verhogen tot het gewenste reinigingsresultaat is bereikt.

Instructie

Bij leeg verswaterreservoir werkt de reinigingskop zonder vloeistoftoevoer verder.

Zuigbalk instellen

Helling instellen

De helling moet zodanig worden ingesteld dat de zuiglippen van de zuigbalk over de gehele lengte gelijkmatig op de vloer worden gedrukt.

1. De schroef losmaken.

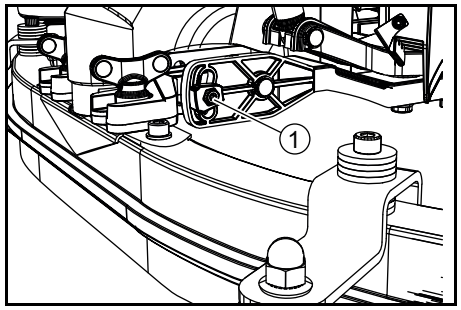

① Schroef

2. De helling van de zuigbalk verstellen.
3. De schroef vastdraaien.

Hoogte instellen

Met de hoogteverstelling wordt de buiging van de zuiglippen bij contact met de vloer beïnvloed.

1. Het apparaat een klein stuk vooruit schuiven.
2. De buiging van de zuiglippen met onderstaande afbeelding vergelijken.

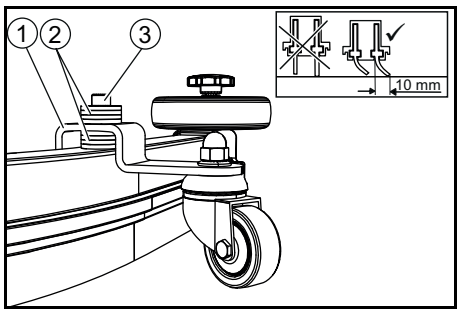

① Afstandsrol met houder
② Onderlegring
③ Schroef

3. De schroef eruit draaien.
4. Zo veel onderlegringen tussen zuigbalk en afstandsrol leggen dat de correcte buiging van de zuiglip ontstaat.
5. De resterende onderlegringen boven de afstandrol aanbrengen.
6. De schroef erin draaien en vastdraaien.
7. Het proces bij de tweede afstandsrol herhalen.
8. Het apparaat een klein stuk vooruit schuiven.
9. De buiging van de zuiglippen over de gehele lengte opnieuw controleren.
10. Indien nodig het instellen herhalen.

Reinigen

Apparaat inschakelen

1. De sleutelschakelaar op “1” zetten.
   Het display toont achtereenvolgens:
- De periode tot de volgende klantendienst
- De softwareversie, bedieningsdeel
- De laadtoestand van de accu en het aantal bedrijfsuren

Rijden

Instructie

De rijrichting kan tijdens de reiniging worden gewijzigd. Zo kan door meerdere keren voor- en achteruitbewegen een geselecteerd punt intensief worden gereinigd.

1. De rijrichtingsschakelaar op "vooruit" zetten.

Reinigen

Instructie

Ter verbetering van het afzuigresultaat kunnen de helling en de hoogte van de zuigbalk worden ingesteld (zie hoofdstuk Zuigbalk instellen).

Instructie

Als het vuilwaterreservoir vol is, sluit de vlotter de zuigopening en draait de zuigturbine met verhoogd toerental. In dit geval de zuigbalk optillen en voor het legen van het vuilwaterreservoir bewegen.

1. De draaiknop werksnelheid op de gewenste waarde draaien.
   De snelheid wordt tijdens het instellen op het display weergegeven. De snelheid wordt weergegeven in procent van de maximumsnelheid.
2. De waterhoeveelheid met de regelklep instellen.

3. De hendel zuigbalk omlaag drukken.
   De zuigbalk wordt neergelaten.
   De afzuiging start.
4. De hendel reinigingskop omlaag drukken, losklikken en omhoog laten gaan.
5. De veiligheidsschakelaar naar de duwbeugel trekken.
   De reinigingskop start en het apparaat beweegt met de ingestelde snelheid.

Borstelaanpersdruk verhogen

1. De veiligheidsschakelaar loslaten.
2. De hendel reinigingskop handmatig optillen en rechts vergrendelen.

Werking beëindigen

Reiniging beëindigen

1. De veiligheidsschakelaar loslaten.
2. De hendel reinigingskop omlaag drukken en rechts vergrendelen.
3. Een kort traject verder rijden.
   Het restwater wordt afgezogen.
4. De zuigbalk optillen.
   De afzuiging loopt nog 10 seconden na.
5. De sleutelschakelaar op “0” zetten.
6. Eventueel de accu laden.

Vuilwater aftappen

⚠ ***WAARSCHUWING***

Onjuiste afvoer van afvoerwater

Milieuverontreiniging

Neem de plaatselijke voorschriften inzake de behandeling van afvoerwater in acht.

1. De aftapslang uit de houder nemen, en boven een verzamelreservoir neerlaten.

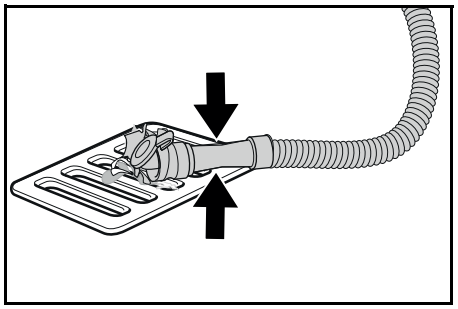

2. De doseerinrichting in elkaar drukken of knikken.
3. De deksel van de doseerinrichting openen.
4. Het vuilwater aftappen. De waterhoeveelheid door drukken of knikken regelen.
5. Het vuilwaterreservoir met helder water schoonspoelen.

Verswater aftappen

1. De slang van de vulstandweergave trekken en omlaag zwenken.

Verswater snel aftappen

1. De afsluiting verswaterreservoir losschroeven.
2. Verswater aftappen.
3. De afsluiting verswaterreservoir aanbrengen en vastschroeven.
   Opmerking: Zorg ervoor dat de slangaansluiting in de afsluiting verswaterreservoir na het vastschroeven op het diepste punt ligt.

vervoer

⚠ ***GEVAAR***

Rijden op stijgende hellingen

Gevaar voor letsel

Gebruik het apparaat voor het laden en lossen alleen op hellingen tot de maximale waarde (zie hoofdstuk "Technische gegevens").

Rij langzaam.

⚠ ***VOORZICHTIG***

Niet in acht nemen van het gewicht

Gevaar voor letsel en beschadiging

Houd bij het vervoer rekening met het gewicht van het apparaat.

Belaad het apparaat alleen samen met een andere persoon of met behulp van de rijaandrijving.

1. De hendel reinigingskop omlaag drukken en rechts vergrendelen.
2. De zuigbalk optillen.
3. De sleutelschakelaar op “1” zetten.
4. De rijrichting op de rijrichtingsschakelaar selecteren.
5. De veiligheidsschakelaar naar de duwbeugel trekken.
6. Bij het transport in voertuigen het apparaat conform de geldende richtlijnen tegen wegglijden en omvallen beveiligen.

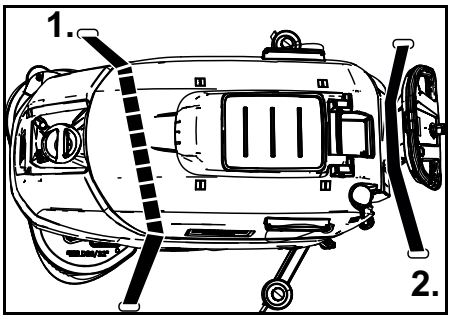

7. Eerst de spanriem onder het vuilwaterreservoir aanbrengen.

Opslag

⚠ ***VOORZICHTIG***

Niet in acht nemen van het gewicht

Gevaar voor letsel en beschadiging

Houd bij de opslag rekening met het gewicht van het apparaat.

LET OP

Vorst

Vernietiging van het apparaat door bevriezend water.

Verwijder al het water uit het apparaat. Bewaar het apparaat op een vorstvrije plaats.

- Dit apparaat mag alleen in binnenruimtes worden opgeslagen.
- Voor een langere levensduur de batterijen volledig opladen.
- De batterijen bij opslag minstens één keer per maand volledig opladen.

Verzorging en onderhoud

⚠ ***GEVAAR***

Per ongeluk opstartend apparaat

Verwondingsgevaar, elektrische schok

Zet voor alle werkzaamheden de sleutelschakelaar van het apparaat op ‘0’ en trek de sleutel eruit.

Trek de netstekker van de oplader eruit.

- Het vuilwater en vuilwater aftappen en afvoeren.

Veiligheidsinspectie/ onderhoudscontract

Met uw dealer kunt u een regelmatige veiligheidsinspectie vastleggen of een onderhoudscontract afsluiten. Vraag hierover advies.

Onderhoudsintervallen

Na elk gebruik

LET OP

Ondeskundige reiniging

Beschadigingsgevaar.

Spuit het apparaat niet schoon met water. Gebruik geen agressieve reinigingsmiddelen.

Voor de gedetailleerde beschrijving van de afzonderlijke onderhoudswerkzaamheden zie hoofdstuk *Onderhoudswerkzaamheden*.

- Het vuilwater aftappen.
- Het vuilwaterreservoir met helder water schoonspoelen.
- Het apparaat van buiten met een vochtige, in mild zeepsop gedrenkte doek reinigen.
- De pluizenzeef controleren, indien nodig reinigen.
- De grofvuilzeef reinigen.
- De zuiglippen reinigen, op slijtage controleren, indien nodig hoogte bijstellen of geheel vervangen.
- De schijfborstel op slijtage controleren, indien nodig vervangen.
- De accu laden.
  - Als de laadtoestand onder 50% is, de accu volledig en zonder onderbrekingen opladen.
  - Als de ladingstoestand boven 50% is, de accu alleen opladen, als u bij het volgende gebruik de volledige bedrijfsduur nodig hebt.

Wekelijks

- Bij regelmatig gebruik de accu minstens een keer per week volledig en zonder onderbreking opladen.

Eens per maand

Voor de gedetailleerde beschrijving van de afzonderlijke onderhoudswerkzaamheden zie hoofdstuk *Onderhoudswerkzaamheden*.

1. Het verswatertank legen en de afzettingen schoonspoelen.
2. Het filter verswater reinigen.
3. De vlotter en de pluizenzeef reinigen.
4. De accupool op oxidatie controleren, indien nodig afborstelen. Op vastheid van de verbindingskabels letten.
5. De afdichtingen tussen het vuilwaterreservoir en de deksel reinigen en op dichtheid controleren, indien nodig vervangen.
6. Bij niet-onderhoudsvrije accu's de zuurdichtheid van de cellen controleren.
7. Bij een langere stilstandtijd het apparaat met volledig opgeladen accu's afzetten. De accu minstens maandelijks volledig opladen.

Jaarlijks

- De voorgeschreven inspectie door de klantenservice laten uitvoeren.

Onderhoudswerkzaamheden

Zuiglippen omkeren of vervangen

Als de zuiglippen tot de slijtagemarkering zijn versleten, moeten ze worden omgekeerd of vervangen.

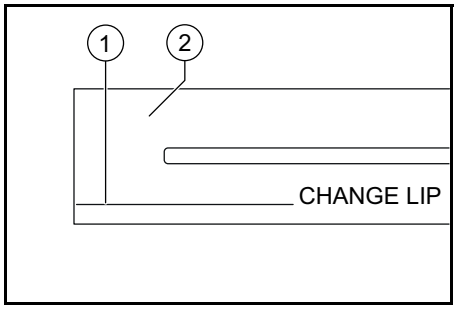

① Slijtagemarkering
② Zuiglip

1. De zuigbalk verwijderen.
2. De stergreep eruit schroeven.

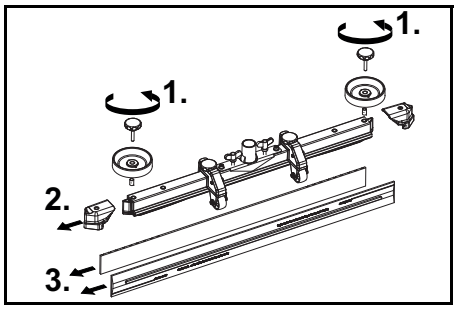

3. De kunststof delen eraf trekken.
4. De zuiglippen eraf trekken.
5. De gebruikte of nieuwe zuiglippen erin schuiven.
6. De kunststof delen erop schuiven.
7. De stergreep erin schroeven en vastdraaien.

Grofvuilfilter reinigen

1. De deksel van het vuilwaterreservoir openen.

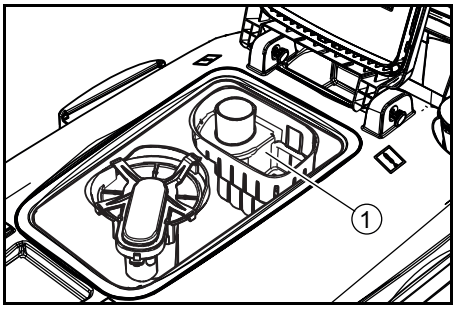

① Grofvuilzeef

2. De grofvuilzeef er omhoog aftrekken.
3. De grofvuilzeef onder stromend water schoonspoelen.
4. De grofvuilzeef in het vuilwaterreservoir plaatsen.

Filter verswater reinigen

1. Het verswater aftappen (zie hoofdstuk *Verswater aftappen*).
2. De afsluiting van het verswatertank losschroeven.

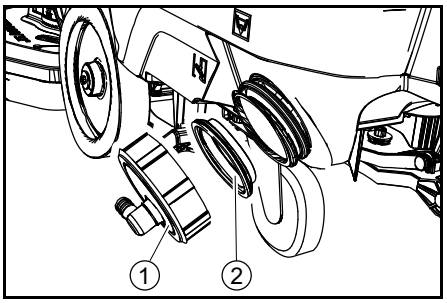

① Afsluiting verswaterreservoir
② Filter verswater

3. Het filter verswater eruit trekken en met schoon water schoonspoelen.
4. Het filter verswater plaatsen.
5. De afsluiting van het verswaterreservoir aanbrengen.
   Opmerking: Zorg ervoor dat de slangaansluiting in de afsluiting verswaterreservoir na het vastschroeven op het diepste punt ligt.

Vlotter en pluizenzeef reinigen

1. De deksel van het vuilwaterreservoir openen.

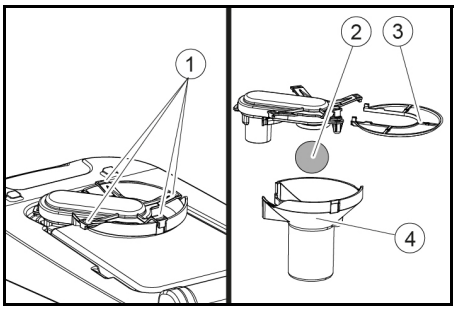

① Grendelhaak
② Vlotter
③ Pluizenzeef
④ Vlotterbehuizing

2. De grendelhaak losmaken.
3. De vlotterbehuizing er omlaag aftrekken.
4. De vlotter uit de vlotterbehuizing nemen en reinigen.
5. Pluizenzeef verwijderen en reinigen.
6. Alle delen in omgekeerde volgorde monteren.

Schijfborstels vervangen

1. De reinigingskop optillen.
2. Het pedaal borstelwissel over de weerstand heen omlaag drukken.

① Pedaal borstelwissel

3. De 1e schijfborstel er zijdelings onder de reinigingskop uittrekken.
4. De nieuwe schijfborstel onder de reinigingskop houden, omhoog drukken en vergrendelen.
5. De procedure de 2e schijfborstel herhalen.

Hulp bij storingen

⚠ ***GEVAAR***
Per ongeluk opstartend apparaat
Verwondingsgevaar, elektrische schok

Zet voor alle werkzaamheden de sleutelschakelaar van het apparaat op '0' en trek de sleutel eruit.
Trek de netstekker van de oplader eruit.

- Het vuilwater en vuilwater aftappen en afvoeren.
- Bij storingen die met deze tabel niet kunnen worden verholpen de klantenservice raadplegen.

Storing	Remedie
Het apparaat kan niet gestart worden	1. De sleutelschakelaar op "1" zetten. 2. De veiligheidsschakelaar bedienen. 3. De accustekker erin steken. 4. De accu's controleren, eventueel opladen. 5. Controleren of de accupolen zijn aangesloten.
De waterhoeveelheid is onvoldoende	1. De vulstand van het verswater controleren, eventueel de tank vullen. 2. De waterhoeveelheid met de regelknop waterhoeveelheid verhogen. 3. Het filter verswater reinigen. 4. De slangen op verstopping controleren, eventueel reinigen.

Storing	Remedie
Het zuigvermogen is te gering	1. Het apparaat afzetten en het vuilwater aftappen. 2. De afdichtingen tussen het vuilwaterreservoir en de deksel reinigen en op dichtheid controleren, eventueel vervangen. 3. Controleer of de zuigslang correct met het vuilwaterreservoir is verbonden. 4. De pluizenzeef op vervuiling controleren, eventueel reinigen. 5. De zuiglippen van de zuigbalk reinigen, eventueel omkeren of vervangen. 6. Controleren of de deksel van de vuilwater-aftapslang is gesloten. 7. De instelling van de zuigbalk controleren. 8. De zuigslang op verstopping controleren eventueel reinigen. Bij het opnieuw plaatsen van de aanzuigslang moet de witte markering van de slang tegen de houdklem liggen. 9. De aanzuigslang op dichtheid controleren, eventueel reinigen.
Het reinigingsresultaat is onvoldoende	1. De snelheid reduceren. 2. De borstels op slijtage controleren, eventueel vervangen. 3. Het borsteltype en het reinigingsmiddel op geschiktheid controleren.
De zuigturbine loopt met hoger toerental	1. Het vuilwater aftappen. 2. De vlotter reinigen. 3. De pluizenzeef controleren, eventueel reinigen. 4. De zuigslang op verstopping controleren eventueel reinigen. 5. De zuigbalk op verstopping controleren, eventueel verstopping verhelpen
De borstel draait niet	1. Controleren of een vreemd voorwerp de borstel blokkeert, eventueel het voorwerp verwijderen.
Het apparaat vibreert bij het reinigen	1. Een zachtere borstel gebruiken.

Garantie

In elk land gelden de garantievoorwaarden die door onze verantwoordelijke verkoopmaatschappij zijn uitgegeven. Mogelijke storingen aan uw apparaat verhelpen we binnen de garantieperiode gratis, voor zover een materiaal- of fabricagefout de oorzaak is. Als u gebruik wilt maken van de garantie, neemt u met uw aankoopbon contact op met uw distributeur of de dichtstbijzijnde geautoriseerde klantenservice. (adres zie achterzijde)

Toebehoren

Aanduiding	BD 70/75 onderdeelnr.	BD 80/100 onderdeelnr.	Beschrijving
Schijfborstel, wit (zeer zacht)	4.905-011.0	4.905-030.0	Voor de reiniging van gering vervuilde of ongevoelige bodems
Schijfborstel, natuur (zacht)	4.905-012.0	4.905-031.0	Van natuurvezels voor cleanen en polijsten
Schijfborstel, rood (gemiddeld, standaard)	4.905-010.0	4.905-000.0	Voor het gebruik bij alle gebruikelijke reinigingstaken
Schijfborstel, zwart (hard)	4.905-013.0	4.905-032.0	Voor sterke vervuiling en voor een basisreiniging, alleen voor ongevoelige oppervlakken
Pad-rijschotel	4.762-590.0	4.762-447.0	Voor de reiniging met pads, met snelwisselkoppeling en centerlock
Pad, wit	–	6.371-331.0	Voor het polijsten van bodems
Pad, rood (gemiddeld zacht)	6.369-003.0	6.371-147.0	Voor de reiniging en het cleanen van alle bodems
Pad, groen (gemiddeld hard)	6.369-002.0	6.371-148.0	Voor de reiniging van sterk vervuilde bodems en voor de basisreiniging
Pad, zwart (hard)	6.369-001.0	6.371-169.0	Bij hardnekkige vervuiling en voor de basisreiniging
Pad, bruin (SPP)	2.639-290.0	2.639-288.0	Voor de verzorgingsfilm van harde en elastieke oppervlaktes
Pad, melamine	6.371-021.0	6.371-336.0	Voor de effectieve reiniging van microporeuze oppervlakken
Zuigbalk, 1030 mm, gebogen	4.777-108.0	–	
Zuigbalk, 1160 mm, gebogen	–	4.777-102.0	
Set zuigstrips, natuurlijk rubber	4.037-144.0	4.037-138.0	
Set zuigstrips, PU (oliebestendig)	4.037-145.0	4.037-140.0	
Set zuigstrips, Linatex-rubber	4.181-011.0	4.181-006.0	

Technische gegevens

		BD 70/75 W Classic Bp	BD 80/100 W Classic Bp
Gegevens capaciteit apparaat			
Nominale spanning	V	24	24
Accucapaciteit	Ah (5 h)	115 / 170 / 180	170 / 180 / 240 / 285
Gemiddelde netbelasting	W	1270	1320
Vermogen rijmotor	W	250	300
Vermogen zuigturbine	W	500	500
Vermogen borstelaandrijving	W	2 x 500	2 x 500
Theoretische oppervlaktecapaciteit	m2/h	3500	4000
Volume verswaterreservoir	l	75	100
Volume vuilwaterreservoir	l	75	100
Watertemperatuur max.	°C	50	50
Waterdruk max.	bar	0,06	0,06
Breedte draaicirkel	mm	1550	1650
Stijging werkbereik max.	%	2	2
Zuigen			
Zuigvermogen, luchthoeveelheid	l/s	24	24
Zuigvermogen, onderdruk	kPa (mbar)	16 (160)	16 (160)
Reinigingsborstel			
Werkbreedte	mm	700	800
Borsteldoorsnede	mm	356	410
Borsteltoerental	1/min	140	140
Borstelaanpersdruk	N	300 / 500	400 / 680
Afmetingen en gewichten			
Toegestaan totaal gewicht	kg	325	435
Leeggewicht (transportgewicht)	kg	251	325
Afmetingen accuvak	mm	575 x 380	622 x 384
Berekende waarden conform EN 60335-2-72			
Totale vibratiewaarde	m/s2	<2,5	<2,5
Onzekerheid K	dB(A)	0,2	0,2
Geluidsdrukniveau LpA	dB(A)	65	65
Onzekerheid KpA	dB(A)	2	2
Geluidsvermogensniveau LWA + onzekerheid KWA	dB(A)	81	81

Technische wijzigingen voorbehouden.

EU-conformiteitsverklaring

Hiermee verklaren wij dat de hierna vermelde machine op basis van het ontwerp en type en in de door ons op de markt gebrachte uitvoering voldoet aan de relevante veiligheids- en gezondheidsvereisten van de EU-richtlijnen. Bij een niet door ons goedgekeurde wijziging van de machine verliest deze verklaring zijn geldigheid.
Product: bodemreiniger
Type: 1.127-xxx, 1.515-xxx

Relevante EU-richtlijnen
2006/42/EG (+2009/127/EG)
2014/30/EU
2014/53/EU (TCU)

Toegepaste geharmoniseerde normen
EN 60335-1
EN 60335-2-72
EN 55012: 2007 + A1: 2009
EN 61000-6-2: 2005
EN 62233: 2008

TCU
EN 301 511 V12.5.1
EN 300 440 V2.1.1
EN 300 328 V2.2.2
EN 300 330 V2.1.1

Toegepaste nationale normen
-

De ondergetekenden handelen in opdracht en met volmacht van de directie.



H. Jenner
Chairman of the Board of Management



S. Reiser
Director Regulatory Affairs & Certification

Gevolmachtigde voor de documentatie:
S. Reiser
Alfred Kärcher SE & Co. KG
Alfred-Kärcher-Str. 28 - 40
71364 Winnenden (Germany)
Tel.: +49 7195 14-0
Fax: +49 7195 14-2212
Winnenden, 2021/02/01

Índice de contenidos

Avisos generales 48
Función 48
Uso previsto 48
Protección del medioambiente 48
Accesorios y recambios 48
Alcance de suministro 48
Instrucciones de seguridad 48
Descripción del equipo 49
Montaje 50
Puesta en funcionamiento 51
Servicio 52
Transporte 53
Almacenamiento 53
Conservación y mantenimiento 53
Ayuda en caso de fallos 55
Garantía 55
Accesorios 55
Datos técnicos 56
Declaración de conformidad UE 56

Avisos generales

Antes de poner en marcha por primera vez el equipo, lea este manual de instrucciones y las instrucciones de seguridad adjuntas. Actúe conforme a estos documentos.

Conserve estos dos manuales para su uso posterior o para propietarios ulteriores.

Función

La presente fregadora aspiradora sirve para limpiar en húmedo suelos llanos.

El equipo puede adaptarse a la tarea de limpieza correspondiente mediante el ajuste de la cantidad de agua y detergente. La dosificación del detergente se ajusta mediante adición al depósito.

El ancho útil y la capacidad de los depósitos de agua limpia y sucia (ver el capítulo "Datos técnicos") permiten una limpieza efectiva en aplicaciones prolongadas.

El equipo está equipado con un motor.

Nota

El equipo puede equiparse con diferentes accesorios en función de la tarea de limpieza en cuestión. Solicite nuestro catálogo o visítenos en internet en la página www.kaercher.com.

Uso previsto

Este equipo es apto para el uso profesional e industrial, por ejemplo, en hoteles, escuelas, hospitales, fábricas, tiendas, oficinas y negocios de alquiler. Utilice este equipo únicamente de conformidad con las indicaciones de este manual de instrucciones.

- El equipo solo puede utilizarse para la limpieza de suelos planos resistentes a la humedad y al pulido.
- El equipo no es apto para la limpieza de suelos congelados (p. ej., en almacenes frigoríficos).
- El equipo no es apto para su utilización en entornos potencialmente explosivos.
- El equipo está autorizado para su uso sobre superficies con una pendiente máxima (véase el capítulo *Datos técnicos*).

Protección del medioambiente

Los materiales del embalaje son reciclables. Elimine los embalajes de forma respetuosa con el medioambiente.

Los equipos eléctricos y electrónicos contienen materiales reciclables y, a menudo, componentes, como baterías, acumuladores o aceite, que suponen un riesgo potencial para la salud de las personas o el medioambiente en caso de manipularse o eliminarse de forma inadecuada. Sin embargo, dichos componentes son necesarios para un servicio adecuado del equipo. Los equipos identificados con este símbolo no pueden eliminarse con la basura doméstica.

Avisos sobre sustancias contenidas (REACH)

Encontrará información actual sobre las sustancias contenidas en: *www.kaercher.com/REACH*

Accesorios y recambios

Utilice únicamente accesorios y recambios originales, estos garantizan un servicio seguro y fiable del equipo.

Encontrará información sobre los accesorios y recambios en *www.kaercher.com*.

Alcance de suministro

Compruebe la integridad del alcance de suministro durante el desembalaje. Póngase en contacto con su distribuidor si faltan accesorios o en caso de daños de transporte.

Instrucciones de seguridad

Antes de utilizar por primera vez el equipo, lea y tenga en cuenta el presente manual de instrucciones y el folleto adjunto relativo a las instrucciones de seguridad para equipos de limpieza con cepillos y equipos de pulverización, n.º 5.956-251.0, y respételas.

El equipo está autorizado para su uso sobre superficies con una pendiente limitada (véase el capítulo *Datos técnicos*).

⚠ ***ADVERTENCIA***

Vuelco del equipo

Peligro de lesiones

No utilice el equipo sobre superficies en pendiente.

El equipo solo debe utilizarse cuando todas las cubiertas y tapas están cerradas.

Dispositivos de seguridad

⚠ ***PRECAUCIÓN***

Dispositivo de seguridad faltantes o modificados

Los dispositivos de seguridad velan por su seguridad.

Nunca modifique ni manipule los dispositivos de seguridad.

Interruptor de seguridad

Si se suelta el interruptor de seguridad, el equipo se desconecta.

Interruptor de llave

Si se extrae el interruptor de llave, el equipo queda protegido contra usos no autorizados.

Símbolos de los avisos

A la hora de manipular baterías debe tener en cuenta los siguientes avisos:

	Tenga en cuenta los avisos de las instrucciones de uso de la batería, los avisos impresos sobre la propia batería y los avisos de este manual de instrucciones.
	Utilizar protección para los ojos.
	Mantenga alejados a los niños de la batería y el ácido.
	Peligro de explosión
	Prohibido encender fuego, originar chispas, aplicar luz directa y fumar.
	Peligro de quemadura por ácido
	Primeros auxilios.
	Aviso
	Eliminación de residuos
	No deseche la batería en el cubo de basura.

Descripción del equipo

Sinopsis del equipo

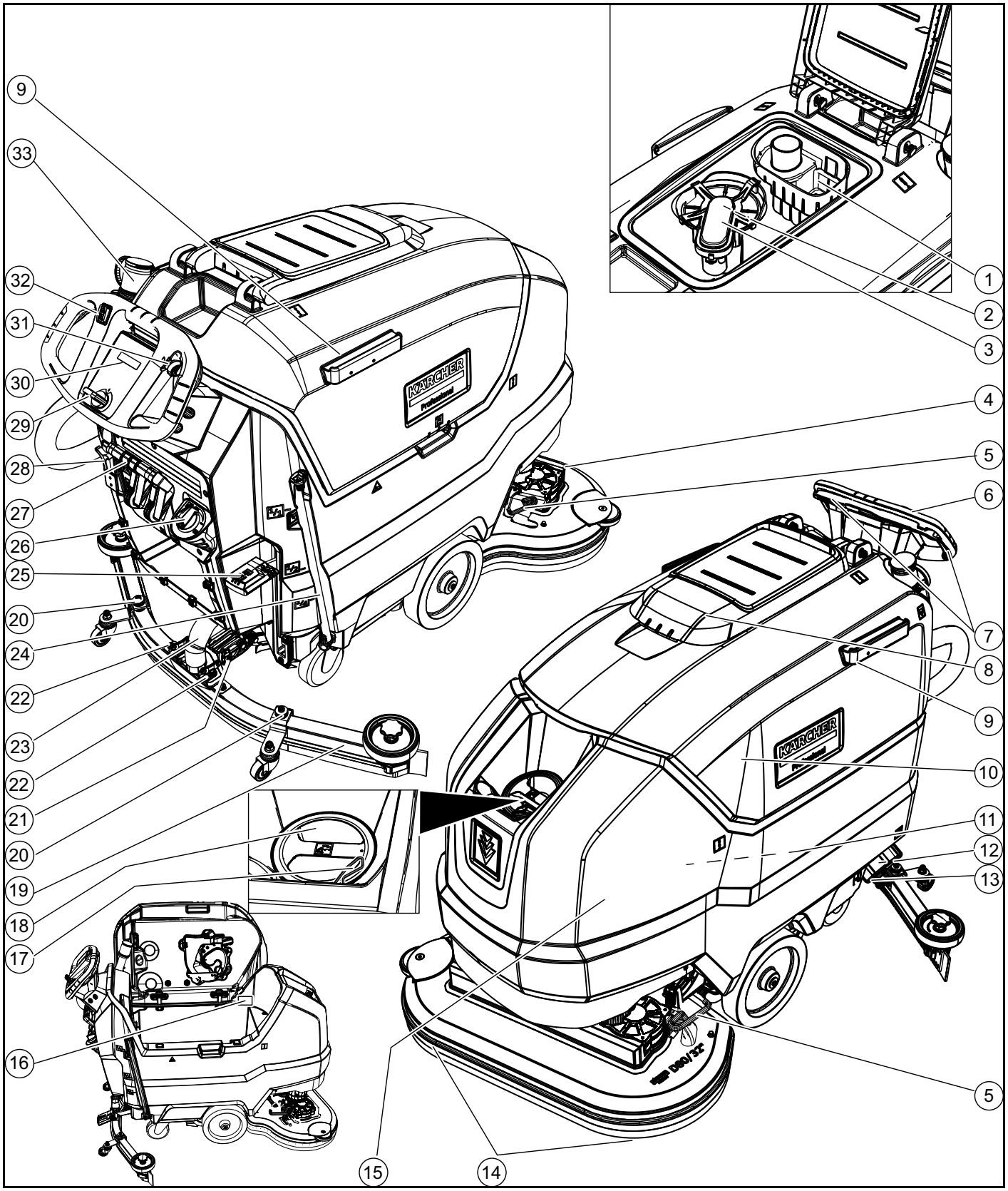

① Filtro de partículas de suciedad gruesas
② Filtro de pelusas
③ Flotador
④ Cabezal de limpieza
⑤ Pedal del cambio de cepillos
⑥ Asa de empuje
⑦ Interruptor de seguridad
⑧ Tapa del depósito de agua sucia
⑨ Riel de soporte para Homebase
⑩ Depósito de agua sucia
⑪ **Batería
⑫ Filtro de agua limpia
⑬ Cierre del depósito de agua limpia
⑭ Cepillo circular
⑮ Depósito de agua limpia
⑯ Placa de características
⑰ Portamangueras
⑱ Orificio de llenado del depósito de agua limpia
⑲ Barra de aspiración
⑳ Ajuste de altura de la barra de aspiración
㉑ Ajuste de inclinación de la barra de aspiración
㉒ Tuerca de mariposa para la fijación de la barra de aspiración
㉓ Manguera de aspiración

㉔ Indicador del nivel de llenado de agua limpia
Manguera de desagüe de agua limpia
㉕ Palanca del cabezal de limpieza
㉖ Botón de regulación de la cantidad de agua
㉗ Palanca de la barra de aspiración
㉘ Conector de la batería
㉙ Interruptor de llave
㉚ Pantalla
㉛ Botón giratorio de velocidad de trabajo
㉜ Interruptor de dirección de marcha
㉝ Manguera de desagüe de agua sucia con dispositivo de dosificación

** No incluido en el alcance del suministro

Código de colores

- Los elementos de control de la limpieza se muestran en amarillo.
- Los elementos de control del mantenimiento se muestran en gris claro.

Símbolos en el equipo


Boca de salida del depósito de agua limpia


Boca de salida del depósito de agua sucia


Presión de empuje aumentada del cabezal de limpieza


Acceso a la batería


Nivel de llenado del depósito de agua limpia (50 %)


Conectar aquí el conector del cargador


Punto de amarre


*Portafregonas


CUIDADO
Puesto de enchufe incorrecto
Peligro de daños
NO conectar aquí el conector del cargador


Presión de empuje normal del cabezal de limpieza


Cabezal de limpieza elevado


Pedal para elevar/bajar el cabezal de limpieza


Pedal del cambio de cepillos

* opcional

Montaje

Descarga

1. Retirar la caja de cartón.
2. Retirar las cintas de sujeción.
3. Desatornillar los bloques de madera fijados sobre la paleta con tornillos.
4. Colocar una rampa delante de la paleta con las 3 tablas de refuerzo del embalaje de cartón y con la tabla de fijación atornillada transversalmente en la paleta y fijar con tornillos para tableros de aglomerado.

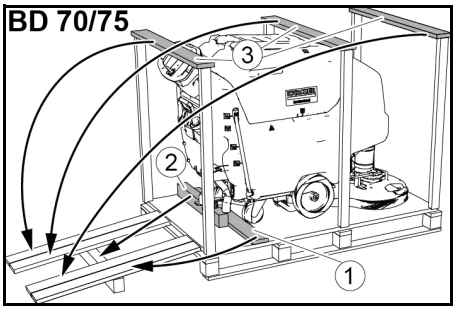

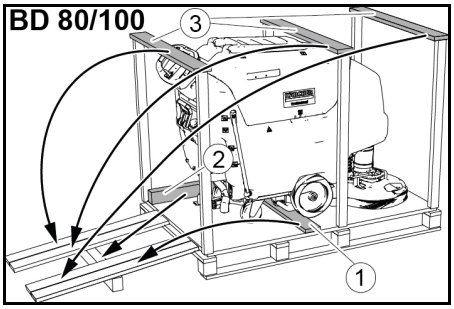

① Tabla de fijación
② Madera escuadrada
③ Tabla de refuerzo

5. Empujar la madera escuadrada desatornillada de la paleta hasta colocarla debajo de la rampa como soporte y atornillarla.
6. Presionar hacia abajo la palanca del cabezal de limpieza y encajarla a la derecha.
7. **Solo con BD 80/100:** Presionar hacia abajo la palanca de freno.

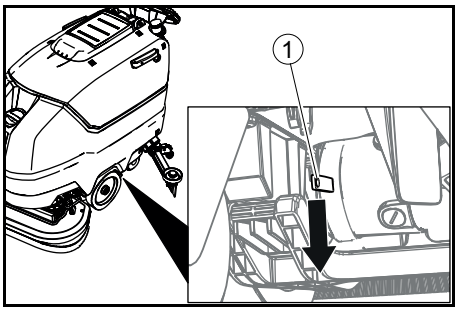

① Palanca de freno

Nota
Con BD 70/75 no hay freno disponible. La liberación del freno no es necesaria con este equipo.

8. Sacar hacia atrás el equipo de la paleta.
9. **Solo con BD 80/100:** Presionar hacia arriba la palanca de freno.

Montaje de la barra de aspiración

1. Insertar la barra de aspiración en la suspensión para la barra de aspiración.

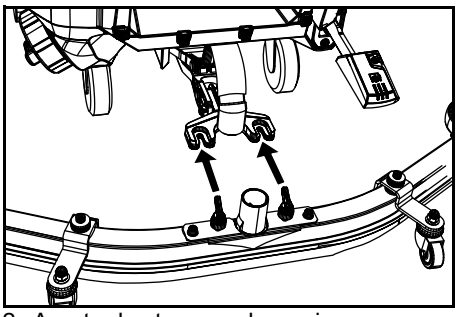

2. Apretar las tuercas de mariposa.
3. Conectar la manguera de aspiración.

Baterías

Juegos de baterías recomendados BD 70/75

Descripción	N.º de pedido	Volumen (m^3)*	Flujo de aire (m^3/h)**
115 Ah - sin mantenimiento	2.815-091.0 1)	1,98	0,792
170 Ah - sin mantenimiento	2.815-092.0 2)	2,31	0,924
180 Ah - sin mantenimiento	2.815-101.0 3)	4,785	1,914

* Volumen mínimo del espacio de carga de batería
** Flujo de aire mínimo entre el espacio de carga de batería y el entorno
En la primera instalación también es necesario un juego de montaje de baterías:
1 2.638-198.0
2 2.638-162.0
3 2.638-106.0

Juegos de baterías recomendados BD 80/100

Descripción	N.º de pedido	Volumen (m^3)*	Flujo de aire (m^3/h)**
170 Ah - sin mantenimiento	2.815-092.0 1)	2,31	0,924
180 Ah - sin mantenimiento	2.815-101.0 2)	4,785	1,914
240 Ah - sin mantenimiento	2.815-102.0 2)	6,27	2,508
285 Ah - sin mantenimiento	2.815-095.0 3)	11,88	4,752

* Volumen mínimo del espacio de carga de batería
** Flujo de aire mínimo entre el espacio de carga de batería y el entorno
En la primera instalación también es necesario un juego de montaje de baterías:
1 2.638-162.0
2 2.638-106.0
3 2.638-197.0

Baterías de bajo mantenimiento (baterías húmedas)

⚠ ***PELIGRO***

Rellenado de agua en estado descargado de la batería

Peligro de quemaduras por salida de ácido, daños en la ropa

Utilice gafas de protección al manipular el ácido de la batería.

Tenga en cuenta las instrucciones.

Lave inmediatamente con abundante agua cualquier posible salpicadura de ácido sobre la piel o la ropa.

CUIDADO

Uso de agua con aditivos

Baterías defectuosas, pérdida del derecho de garantía

Para el rellenado de las baterías utilice únicamente agua destilada o desionizada (EN 50272-T3).

No utilice otros aditivos ajenos, como los llamados agentes de mejora, de lo contrario se extingue la garantía.

1. Añadir agua destilada una hora antes de que finalice el proceso de carga. Prestar atención al nivel de ácido correcto conforme al marcado de la batería.
   Al final del proceso de carga deben gasear todas las celdas.

Baterías sin mantenimiento (baterías AGM y de gel)

CUIDADO

¡Peligro de daños al abrir baterías AGM y baterías de gel!

Las baterías AGM y las baterías de gel no requieren mantenimiento y tienen una carcasa cerrada. No se pueden recargar con agua destilada ni con ácido de batería y no es necesario. Abrir o perforar la carcasa de la batería dañará la batería AGM o de gel y deberá reemplazarse.

No abra la carcasa de la batería y no taladre ningún agujero.

No cubra ni cambie la válvula de sobrepresión.

1. Cargue baterías AGM y de gel solo con los cargadores indicados, consulte el capítulo: *Carga de la batería*.

Colocación y conexión de las baterías

⚠ ***PRECAUCIÓN***

Desmontaje y montaje de las baterías

Posición inestable de la máquina

Preste atención a que la máquina esté en una posición segura durante el desmontaje y el montaje de las baterías.

CUIDADO

Intercambio de la polaridad

Destrucción de la electrónica de control

Preste atención a la polaridad correcta al conectar la batería.

CUIDADO

Descarga completa

Peligro de daños

Cargue las baterías antes de la puesta en funcionamiento del equipo.

1. Purgar el agua sucia.
2. Girar hacia arriba el depósito de agua sucia.
3. Colocar las baterías en el equipo tal y como se muestra. **Importante:** ¡Empujar las baterías completamente hacia atrás!

BD 80/100:

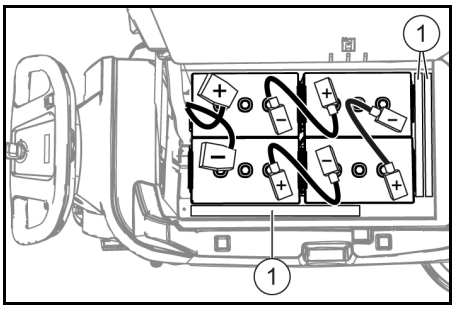

170 Ah, 2.815-092.0
180 Ah, 2.815-101.0
240 Ah, 2.815-105.0
285 Ah, 2.815-095.0

① Distanciador

BD 70/75:

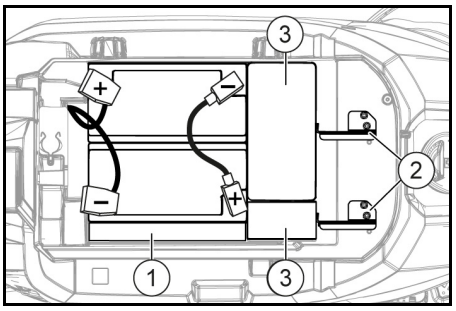

115 Ah, 2.815-091.0

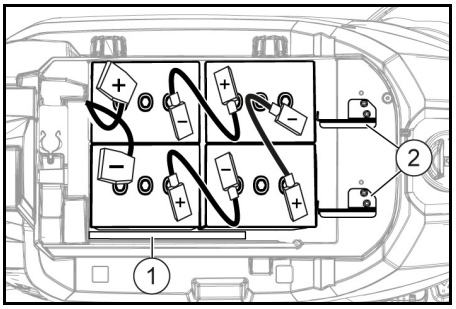

170 Ah, 2.815-092.0
180 Ah, 2.815-101.0

① Distanciador
② Soporte de la batería
③ Pesos adicionales

4. Colocar distanciadores entre las baterías de la derecha y el depósito de agua fresca,
   a **en juegos de baterías de 115 Ah:** 1 distanciador plano y en horizontal.
   b **en juegos de baterías que no sean de 115 Ah:** 2 distanciadores en cruz.
5. **En los BD 70/75 con juego de baterías de 115 Ah:** colocar los 4 pesos adicionales.
6. Montar la fijación de la batería, para hacerlo
   a **en los BD 70/75:** instalar los 2 soportes de la batería y **en baterías de 115 Ah:** atornillar el agujero roscado izquierdo y el del medio. **En baterías de 170 Ah/180 Ah:** atornillar el agujero roscado derecho y el del medio.
   b **en los BD 80/100:** Inserte uno o dos distanciadores longitudinal o verticalmente entre las baterías delanteras y el depósito de agua fresca para que las baterías no puedan deslizarse hacia adelante.
7. Conectar los polos con los cables de conexión del juego de montaje de baterías.
8. Embornar los cables de conexión a los polos de batería todavía libres (+) y (-).
9. Conectar el conector de la batería del lado del equipo con el conector de la batería del lado de la batería.
10. Girar hacia abajo el depósito de agua sucia.

Desmontaje de las baterías

⚠ ***PRECAUCIÓN***

Desmontaje y montaje de las baterías

Posición inestable de la máquina

Preste atención a que la máquina esté en una posición segura durante el desmontaje y el montaje de las baterías.

1. Poner el interruptor de llave a "0" y extraer la llave.
2. Desconectar las clavijas de las baterías.
3. Purgar el agua sucia.
4. Girar hacia arriba el depósito de agua sucia.
5. Desembornar el cable del lado del equipo del polo negativo de la batería.
6. Desembornar el resto de cables de las baterías.
7. **En los BD 80/100:** Retirar el distanciador o los distanciadores de entre las baterías frontales y el tanque de agua dulce.
8. **En juegos de baterías de 115 Ah:** extraer los pesos adicionales.
9. Extraer las baterías.
10. Eliminar las baterías usadas de conformidad con las disposiciones vigentes.

Puesta en funcionamiento

Carga de la batería

⚠ ***PELIGRO***

Uso incorrecto del cargador

Descarga eléctrica

Respete la tensión de red y la protección por fusible de la placa de características del equipo.

Utilice el cargador únicamente en entornos secos con una ventilación adecuada.

CUIDADO

Acumulación de gases peligrosos bajo el depósito durante el proceso de carga

Peligro de explosión

Antes de cargar las baterías de bajo mantenimiento, gire hacia arriba el depósito de agua sucia.

CUIDADO

Uso de un cargador inadecuado

Peligro de daños

No conecte el cargador con el conector de la batería del lado del equipo.

Utilice únicamente un cargador compatible con el tipo de baterías montado.

Lea el manual de instrucciones del fabricante del cargador y tenga en cuenta, en particular, las instrucciones de seguridad.

Juego de baterías	Capacidad	Cargador
2.815-091.0	115 Ah	6.654-367.0
2.815-092.0	170 Ah	6.654-436.0
2.815-101.0	180 Ah	6.654-434.0
2.815-105.0	240 Ah	6.654-437.0
2.815-095.0	285 Ah	6.654-419.0

El tiempo de carga medio asciende a aprox. 10-15 horas.
No se puede utilizar el equipo durante el proceso de carga.

Nota

El equipo dispone de una protección contra descarga completa; es decir, si se alcanza el nivel mínimo admisible de capacidad, se desconecta el motor de cepillos y la turbina.

1. Llevar el equipo directamente al cargador evitando pendientes.
2. Extraer el conector de la batería del lado del equipo.

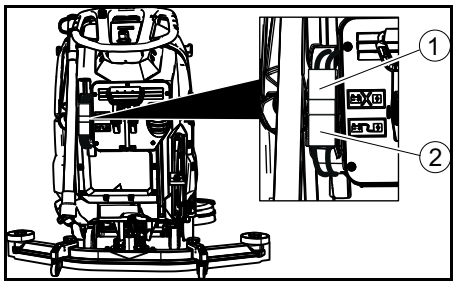

① Conector de la batería, lado del equipo
② Conector de la batería, lado de la batería

3. Conectar el conector de la batería del lado de la batería con el cargador.
4. Enchufar el conector de red del cargador en una caja de enchufe.
5. Ejecutar el proceso de carga siguiendo las indicaciones del manual de instrucciones del cargador.
6. Conectar el conector de la batería del lado del equipo con el conector de la batería del lado de la batería.

Servicio

CUIDADO

Situación de peligro durante el funcionamiento

Peligro de lesiones

En caso de peligro suelte el interruptor de seguridad.

Llenado de materiales necesarios

Llenado de agua limpia

1. Abrir el cierre del depósito de agua limpia.
2. Añadir agua limpia (máximo 50 °C) hasta el borde inferior de la tubuladura de llenado.
   Aviso: El tubo flexible de agua limpia puede engancharse con el portamangueras durante el llenado.
3. Cerrar el cierre del depósito de agua limpia.

Indicaciones sobre los detergentes

⚠ ***ADVERTENCIA***

Detergentes inadecuados

Peligro para la salud, daños en el equipo

Utilice únicamente detergentes recomendados. Si se utilizan otros detergentes, el operador asume un elevado riesgo en cuanto a la seguridad operacional y de accidentes.

Utilice únicamente detergentes que no contengan disolventes, ácido fluorhídrico ni ácido clorhídrico.

Tenga en cuenta las instrucciones de seguridad del detergente.

Nota

No utilice detergentes muy espumosos.

Detergentes recomendados

Uso	Detergente
Limpieza de mantenimiento de todo tipo de suelos resistentes al agua	RM 746 RM 780
Limpieza de mantenimiento de superficies pulidas (p. ej., granito)	RM 755 es
Limpieza de mantenimiento y limpieza a fondo de suelos industriales	RM 69 ASF
Limpieza de mantenimiento y limpieza a fondo de azulejos de gres cerámico fino	RM 753
Limpieza de mantenimiento de azulejos en instalaciones sanitarias	RM 751
Limpieza y desinfección en instalaciones sanitarias	RM 732
Decapado de suelos resistentes a los álcalis (p. ej., PVC)	RM 752
Decapado de suelos de linóleo	RM 754

Detergente

1. Introducir el detergente en el depósito de agua limpia.
   Aviso: Se puede utilizar la tapa del orificio de llenado del depósito de agua limpia para medir la cantidad de detergente. Dispone de una escala en el lado interior.

Ajuste de la cantidad de agua

1. Ajustar la cantidad de agua con el botón regulador en función de la suciedad del recubrimiento del suelo.

Nota

Realizar los primeros intentos de limpieza con poca cantidad de agua. Aumentar gradualmente la cantidad de agua hasta alcanzar el resultado de limpieza deseado.

Nota

Si el depósito de agua limpia está vacío, el cabezal de limpieza sigue funcionando sin suministro de fluido.

Ajuste de la barra de aspiración

Ajuste de la inclinación

La inclinación debe ajustarse de modo que los labios de aspiración de la barra de aspiración se apoyen sobre el suelo en toda su longitud y de forma uniforme.

1. Aflojar el tornillo.

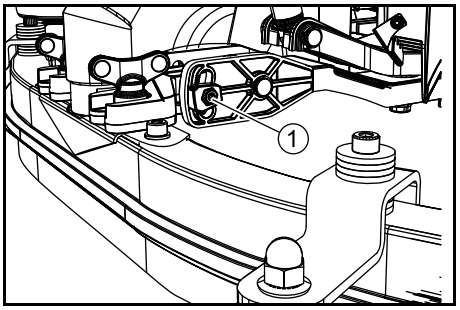

① Tornillo

2. Ajustar la inclinación de la barra de aspiración.
3. Apretar el tornillo.

Ajuste de la altura

El ajuste de altura influye en la flexión de los labios de aspiración en contacto con el suelo.

1. Deslizar un poco el equipo hacia delante.
2. Comparar la flexión de los labios de aspiración con la figura inferior.

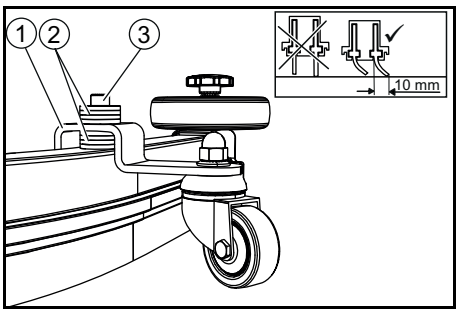

① Rueda distanciadora con soporte
② Arandela
③ Tornillo

3. Desenroscar el tornillo.
4. Colocar las arandelas necesarias entre la barra de aspiración y la rueda distanciadora para alcanzar la flexión correcta del labio de aspiración.
5. Colocar el resto de arandelas sobre la rueda distanciadora.
6. Enroscar y apretar el tornillo.
7. Repetir el proceso en la segunda rueda distanciadora.
8. Deslizar un poco el equipo hacia delante.
9. Volver a comprobar la flexión de los labios de aspiración en toda su longitud.
10. En caso necesario, repetir el proceso de ajuste.

Limpieza

Conexión del equipo

1. Colocar el interruptor de llave en "1". La pantalla muestra sucesivamente:

- El periodo hasta el próximo servicio técnico.
- La versión de software, parte de manejo.
- El estado de carga de la batería y la cantidad de horas de servicio.

Circulación

Nota

Se puede cambiar la dirección de marcha durante la limpieza. De esta manera se puede avanzar y retroceder en zonas que haya que limpiar de forma intensiva.

1. Colocar el interruptor de dirección de marcha en "hacia delante".

Limpieza

Nota

Es posible ajustar la inclinación y la altura de la barra de aspiración para mejorar el resultado de aspiración (véase el capítulo Ajuste de la barra de aspiración).

Nota

Si se llena el depósito de agua sucia, el flotador cierra el orificio de aspiración y la turbina de aspiración funciona a revoluciones elevadas. En ese caso, elevar la barra de aspiración y circular hasta el vaciado del depósito de agua sucia.

1. Girar el botón giratorio de velocidad de trabajo al valor deseado.
   La velocidad se muestra en la pantalla durante el ajuste. La indicación aparece en porcentaje de la velocidad máxima.
2. Ajustar la cantidad de agua en la válvula de control.
3. Presionar hacia abajo la palanca de la barra de aspiración.
   Desciende la barra de aspiración.
   Se inicia la aspiración.
4. Presionar hacia abajo la palanca del cabezal de limpieza, desenclavarla y dejarla subir.
5. Tirar del interruptor de seguridad para el asa de empuje.
   Se pone en marcha el cabezal de limpieza y el equipo circula con la velocidad ajustada.

Aumento de la presión de aplicación de cepillos

1. Soltar el interruptor de seguridad.
2. Levantar con la mano la palanca del cabezal de limpieza y encajarla a la derecha.

Finalización del servicio

Finalización de la limpieza

1. Soltar el interruptor de seguridad.
2. Presionar hacia abajo la palanca del cabezal de limpieza y encajarla a la derecha.
3. Seguir circulando durante una distancia corta.
   Se aspira el agua restante.
4. Elevar la barra de aspiración.
   La aspiración sigue funcionando durante 10 segundos.
5. Colocar el interruptor de llave en "0".
6. En caso necesario, cargar la batería.

Purga de agua sucia

⚠ ***ADVERTENCIA***

Eliminación incorrecta de aguas residuales

Contaminación del medioambiente

Tenga en cuenta las normativas locales en materia de tratamiento de aguas residuales.

1. Retirar la manguera de desagüe de la sujeción y bajarla sobre una instalación de recogida adecuada.

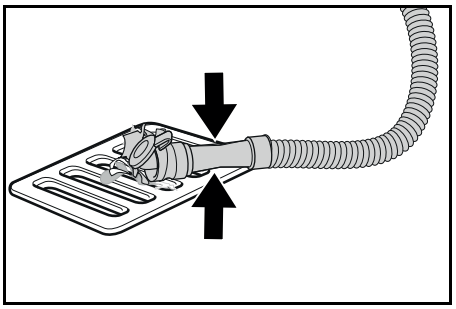

2. Presionar o torcer el dispositivo de dosificación.
3. Abrir la tapa del dispositivo de dosificación.
4. Purgar el agua sucia. Regular la cantidad de agua aplicando presión o doblando.
5. Enjuagar el depósito de agua sucia con agua limpia.

Purga de agua limpia

1. Extraer la manguera del indicador del nivel de llenado y girarla hacia abajo.

Purga rápida de agua limpia

1. Desenroscar el cierre del depósito de agua limpia.
2. Dejar que salga el agua limpia.
3. Colocar el cierre del depósito de agua limpia y apretarlo.
   Aviso: Prestar atención a que la conexión de manguera en el cierre del depósito de agua limpia esté en el punto más bajo tras el apretado.

Transporte

⚠ ***PELIGRO***

Circulación por superficies inclinadas

Peligro de lesiones

Utilice el equipo para la carga y descarga únicamente sobre superficies inclinadas de hasta el valor máximo (véase el capítulo "Datos técnicos").

Circular a baja velocidad.

⚠ ***PRECAUCIÓN***

Inobservancia del peso

Peligro de lesiones y daños

Tenga en cuenta el peso del equipo durante el transporte.

Cargue el equipo solo con la ayuda de otra persona o utilizando el motor.

1. Presionar hacia abajo la palanca del cabezal de limpieza y encajarla a la derecha.
2. Elevar la barra de aspiración.
3. Colocar el interruptor de llave en "1".
4. Seleccionar la dirección de marcha en el interruptor de dirección de marcha.
5. Tirar del interruptor de seguridad para el asa de empuje.
6. Al transportar el equipo en vehículos, asegurarlo para evitar que resbale y vuelque conforme a las directivas vigentes.

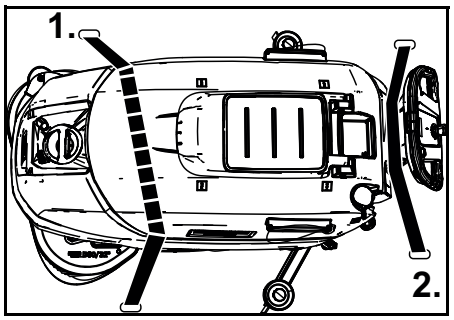

7. Colocar en primer lugar la correa de sujeción bajo el depósito de agua sucia.

Almacenamiento

⚠ ***PRECAUCIÓN***

Inobservancia del peso

Peligro de lesiones y daños

Tenga en cuenta el peso del equipo para su almacenamiento.

CUIDADO

Helada

Destrucción del equipo debido a agua congelada

Vacíe todo el agua del equipo.

Conserve el equipo en un lugar sin heladas.

- Este equipo solo debe almacenarse en interiores.
- Cargar las baterías completamente antes de guardarlas durante mucho tiempo.
- Cargar completamente las baterías una vez al mes como mínimo mientras estén guardadas.

Conservación y mantenimiento

⚠ ***PELIGRO***

Arranque involuntario del equipo

Riesgo de lesiones, descarga eléctrica

Antes de realizar cualquier trabajo en el equipo, coloque el interruptor de llave en "0" y extraiga la llave.

Extraiga el conector de red del cargador.

- Purgar y eliminar el agua sucia y el agua limpia.

Inspección de seguridad/contrato de mantenimiento

Puede acordar con su distribuidor una inspección de seguridad periódica o firmar un contrato de mantenimiento. Obtenga asesoramiento.

Intervalos de mantenimiento

Tras cada servicio

CUIDADO

Limpieza incorrecta

Peligro de daños.

No pulverice el equipo con agua.

No utilice detergentes agresivos.

Para la descripción detallada de los diferentes trabajos de mantenimiento, véase el capítulo *Trabajos de mantenimiento*.

- Purgar el agua sucia.
- Enjuagar el depósito de agua sucia con agua limpia.
- Limpiar el exterior del equipo con un paño humedecido en lejía.

- Comprobar el filtro de pelusas y limpiarlo en caso necesario.
- Limpiar el filtro de partículas de suciedad gruesas.
- Limpiar los labios de aspiración, comprobar el desgaste y, en caso necesario, reajustar la altura o sustituirlos.
- Comprobar el desgaste de los cepillos circulares y sustituirlos en caso necesario.
- Cargar la batería.
  - Si el estado de carga es inferior al 50 %, cargar completamente la batería sin interrupción.
  - Si el estado de carga es superior al 50 %, recargar la batería solo si se necesita un tiempo de funcionamiento completo durante la próxima utilización.

Semanalmente

- Con un servicio regular, cargar la batería por completo y sin interrupción una vez por semana como mínimo.

Mensualmente

Para la descripción detallada de los diferentes trabajos de mantenimiento, véase el capítulo *Trabajos de mantenimiento*.

1. Vaciar el depósito de agua limpia y limpiar las incrustaciones.
2. Limpiar el filtro de agua limpia.
3. Limpiar el flotador y el filtro de pelusas.
4. Comprobar la oxidación de los polos de la batería y cepillarlos en caso necesario. Comprobar que el cable de conexión está bien fijado.
5. Limpiar las juntas entre el depósito de agua sucia y la tapa y comprobar la estanqueidad. Sustituir en caso necesario.
6. Si se trata de baterías que necesitan mantenimiento, comprobar la densidad del ácido de las celdas.
7. Durante largos tiempos de inactividad, desconectar el equipo con la batería completamente cargada. Cargar completamente la batería una vez al mes como mínimo.

Anualmente

- Solicitar al servicio técnico la inspección obligatoria.

Trabajos de mantenimiento

Giro o sustitución de los labios de aspiración.

Si los labios de aspiración están desgastados hasta la marca de desgaste, deben girarse o sustituirse.

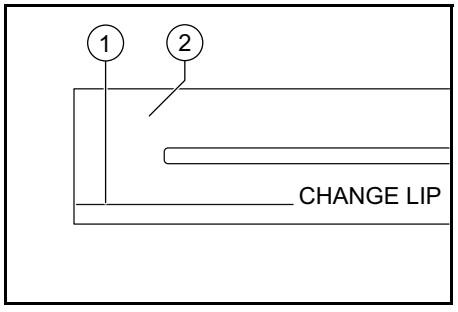

① Marca de desgaste

② Labio de aspiración

1. Retirar la barra de aspiración.
2. Desenroscar las empuñaduras de estrella.

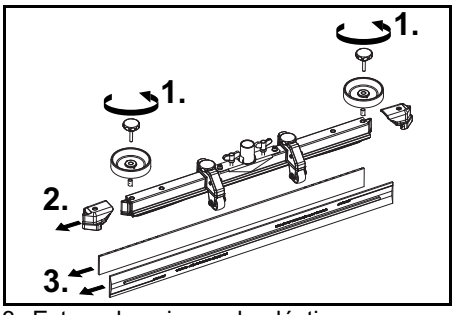

3. Extraer las piezas de plástico.
4. Extraer los labios de aspiración.
5. Introducir los labios de aspiración girados o nuevos.
6. Colocar las piezas de plástico.
7. Enroscar y atornillar las empuñaduras de estrella.

Limpieza del filtro de partículas de suciedad gruesas

1. Abrir la tapa del depósito de agua sucia.

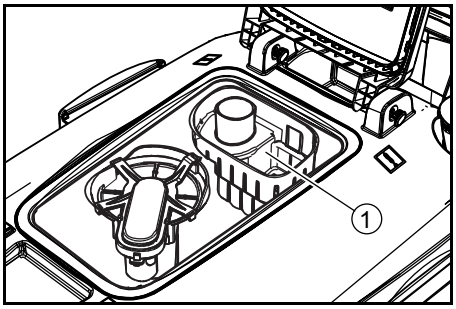

① Filtro de partículas de suciedad gruesas

2. Extraer hacia arriba el filtro de partículas de suciedad gruesas.
3. Enjuagar el filtro de partículas de suciedad gruesas con agua corriente.
4. Introducir el filtro de partículas de suciedad gruesas en el depósito de agua sucia.

Limpieza del filtro de agua limpia

1. Purgar el agua limpia (véase el capítulo *Purga de agua limpia*).
2. Desenroscar el cierre del depósito de agua limpia.

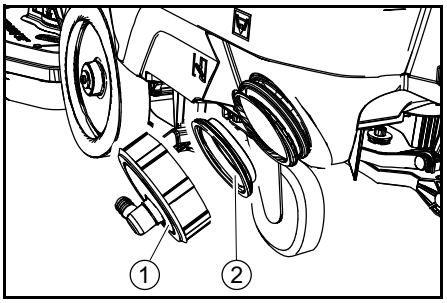

① Cierre del depósito de agua limpia

② Filtro de agua limpia

3. Extraer el filtro de agua limpia y enjuagarlo con agua limpia.
4. Colocar el filtro de agua limpia.
5. Colocar el cierre del depósito de agua limpia.

   Aviso: Prestar atención a que la conexión de manguera en el cierre del depósito de agua limpia esté en el punto más bajo tras el apretado.

Limpieza del flotador y el filtro de pelusas

1. Abrir la tapa del depósito de agua sucia.

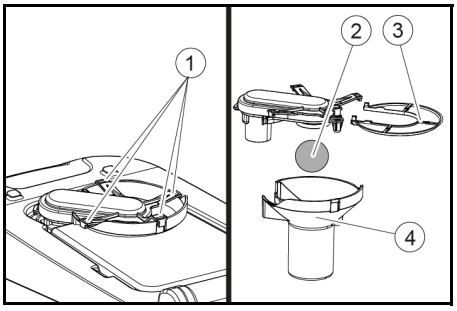

① Gancho de enclavamiento

② Flotador

③ Filtro de pelusas

④ Carcasa del flotador

2. Soltar los ganchos de enclavamiento.
3. Extraer hacia abajo la carcasa del flotador.
4. Extraer el flotador de la carcasa del flotador y limpiarlo.
5. Retirar y limpiar el filtro de pelusas.
6. Realice el montaje de todos los componentes en el orden contrario.

Sustitución de los cepillos circulares

1. Elevar el cabezal de limpieza.
2. Presionar hacia abajo el pedal de cambio de cepillos completamente.

① Pedal del cambio de cepillos

3. Extraer el primer cepillo circular lateralmente por debajo del cabezal de limpieza.
4. Mantener el nuevo cepillo circular bajo el cabezal de limpieza, presionar hacia arriba y encajarlo.
5. Repetir el proceso en el segundo cepillo circular.

Ayuda en caso de fallos

⚠ ***PELIGRO***
Arranque involuntario del equipo
Riesgo de lesiones, descarga eléctrica

Antes de realizar cualquier trabajo en el equipo, coloque el interruptor de llave en "0" y extraiga la llave.
Extraiga el conector de red del cargador.

- Purgar y eliminar el agua sucia y el agua limpia.
- En caso de fallos que no puedan subsanarse con la ayuda de esta tabla, ponerse en contacto con el servicio técnico.

Fallo	Solución
El equipo no se puede encender	1. Colocar el interruptor de llave en "1". 2. Accionar el interruptor de seguridad. 3. Conectar el conector de la batería. 4. Comprobar las baterías y recargar en caso necesario. 5. Comprobar si los polos de la batería están conectados.
La cantidad de agua es insuficiente	1. Comprobar el nivel de llenado de agua limpia y rellenar el depósito en caso necesario. 2. Aumentar la cantidad de agua con el botón de regulación de la cantidad de agua. 3. Limpiar el filtro de agua limpia. 4. Comprobar si las mangueras están obstruidas y limpiarlas en caso necesario.
La potencia de aspiración es insuficiente	1. Desconectar el equipo y evacuar el agua sucia. 2. Limpiar las juntas entre el depósito de agua sucia y la tapa y comprobar la estanqueidad. Sustituir en caso necesario. 3. Comprobar si la manguera de aspiración está conectada correctamente con el depósito de agua sucia. 4. Comprobar si el filtro de pelusas está sucio y limpiarlo en caso necesario. 5. Limpiar los labios de aspiración en la barra de aspiración y, en caso necesario, girarlos o sustituirlos. 6. Comprobar si la tapa de la manguera de desagüe de agua sucia está cerrada. 7. Comprobar el ajuste de la barra de aspiración. 8. Comprobar si la manguera de aspiración está obstruida y limpiarla en caso necesario. Al volver a colocar la manguera de aspiración, la marca blanca de la manguera debe estar en el clip de sujeción. 9. Comprobar la estanqueidad de la manguera de aspiración y sustituirla en caso necesario.
El resultado de limpieza es deficiente	1. Reducir la velocidad. 2. Comprobar el desgaste de los cepillos y sustituirlos en caso necesario. 3. Comprobar que el tipo de cepillos y el detergente sean adecuados.
La turbina de aspiración funciona a revoluciones elevadas	1. Purgar el agua sucia. 2. Limpiar el flotador. 3. Comprobar el filtro de pelusas y limpiarlo en caso necesario. 4. Comprobar si la manguera de aspiración está obstruida y limpiarla en caso necesario. 5. Comprobar si la barra de aspiración está obstruida y subsanar la obstrucción.
El cepillo no gira	1. Comprobar si hay algún cuerpo extraño que bloquea el cepillo y retirar el cuerpo extraño en caso necesario.
El equipo vibra durante la limpieza	1. Utilizar un cepillo más suave.

Garantía

En cada país se aplican las condiciones de garantía indicadas por nuestra compañía distribuidora autorizada. Subsanamos cualquier fallo en su equipo de forma gratuita dentro del plazo de garantía siempre que la causa se deba a un fallo de fabricación o material. En caso de garantía, póngase en contacto con su distribuidor o con el servicio de postventa autorizado más próximo presentando la factura de compra. (Dirección en el reverso)

Accesorios

Denominación	BD 70/75 n.º ref.	BD 80/100 n.º ref.	Descripción
Cepillo circular, blanco (muy suave)	4.905-011.0	4.905-030.0	Para la limpieza de suelos poco sucios o delicados
Cepillo circular, natural (suave)	4.905-012.0	4.905-031.0	De fibras naturales para la limpieza por pulverización y el pulido
Cepillo circular, rojo (medio, estándar)	4.905-010.0	4.905-000.0	Para uso en todas las tareas de limpieza habituales
Cepillo circular, negro (duro)	4.905-013.0	4.905-032.0	Para suciedad incrustada y para limpieza a fondo, solo en superficies resistentes
Plato impulsor de cepillo de esponja	4.762-590.0	4.762-447.0	Para la limpieza con cepillos de esponja, con acoplamiento de acción rápida y Centerlock
Cepillo de esponja, blanco	–	6.371-331.0	Para el pulido de suelos
Cepillo de esponja, rojo (medio suave)	6.369-003.0	6.371-147.0	Para la limpieza y la limpieza por pulverización de todos los suelos
Cepillo de esponja, verde (medio duro)	6.369-002.0	6.371-148.0	Para la limpieza de suelos muy sucios y la limpieza a fondo

Denominación	BD 70/75 n.º ref.	BD 80/100 n.º ref.	Descripción
Cepillo de esponja, negro (duro)	6.369-001.0	6.371-169.0	Para suciedad difícil de eliminar y la limpieza a fondo
Cepillo de esponja, marrón (SPP)	2.639-290.0	2.639-288.0	Para el saneamiento de la película de mantenimiento de superficies duras y elásticas
Cepillo de esponja, melamina	6.371-021.0	6.371-336.0	Para la limpieza efectiva de superficies microporosas
Barra de aspiración, 1030 mm, curvada	4.777-108.0	–	
Barra de aspiración, 1160 mm, curvada	–	4.777-102.0	
Juego de labios de aspiración, caucho natural	4.037-144.0	4.037-138.0	
Juego de labios de aspiración, PU (resistente al aceite)	4.037-145.0	4.037-140.0	
Juego de labios de aspiración, Linatex	4.181-011.0	4.181-006.0	

Datos técnicos

		BD 70/75 W Classic Bp	BD 80/100 W Classic Bp
Datos de potencia del equipo			
Tensión nominal	V	24	24
Capacidad de la batería	Ah (5 h)	115 / 170 / 180	170 / 180 / 240 / 285
Consumo medio de energía	W	1270	1320
Potencia del motor	W	250	300
Potencia de la turbina de aspiración	W	500	500
Potencia del accionamiento de cepillos	W	2 x 500	2 x 500
Rendimiento teórico en superficie	m2/h	3500	4000
Volumen del depósito de agua limpia	l	75	100
Volumen del depósito de agua sucia	l	75	100
Temperatura del agua máx.	°C	50	50
Presión del agua máx.	bar	0,06	0,06
Anchura de giro de pasillo	mm	1550	1650
Pendiente máx. de la zona de trabajo	%	2	2
Aspirar			
Potencia de aspiración, volumen de aire	l/s	24	24
Potencia de aspiración, baja presión	kPa (mbar)	16 (160)	16 (160)
Cepillos de limpieza			
Ancho útil	mm	700	800
Diámetro de cepillos	mm	356	410
Velocidad de rotación de cepillos	1/min	140	140
Presión de aplicación de cepillos	N	300 / 500	400 / 680
Peso y dimensiones			
Peso total admisible	kg	325	435
Tara (peso para el transporte)	kg	251	325
Dimensiones del compartimiento de baterías	mm	575 x 380	622 x 384
Valores calculados conforme a EN 60335-2-72			
Nivel de vibraciones total	m/s2	<2,5	<2,5
Inseguridad K	dB(A)	0,2	0,2
Nivel de presión acústica LpA	dB(A)	65	65
Inseguridad KpA	dB(A)	2	2
Intensidad acústica LWA + Inseguridad KWA	dB(A)	81	81

Reservado el derecho a realizar modificaciones.

Declaración de conformidad UE

Por la presente declaramos que la máquina designada a continuación cumple, en lo que respecta a su diseño y tipo constructivo así como a la versión puesta a la venta por nosotros, las normas básicas de seguridad y sobre la salud que figuran en las directivas comunitarias correspondientes. Si se producen modificaciones no acordadas en la máquina, esta declaración pierde su validez.

Producto: Limpiador de suelos
Tipo: 1.127-xxx, 1.515-xxx

Directivas UE aplicables
2006/42/CE (+2009/127/CE)
2014/30/UE
2014/53/UE (TCU)

Normas armonizadas aplicadas
EN 60335-1
EN 60335-2-72
EN 55012: 2007 + A1: 2009
EN 61000-6-2: 2005
EN 62233: 2008

TCU
EN 301 511 V12.5.1
EN 300 440 V2.1.1
EN 300 328 V2.2.2
EN 300 330 V2.1.1

Normas nacionales aplicadas
-

Los abajo firmantes actúan en nombre y con la autorización de la junta directiva.



H. Jenner
Chairman of the Board of Management



S. Reiser
Director Regulatory Affairs & Certification

Responsable de documentación:
S. Reiser
Alfred Kärcher SE & Co. KG
Alfred-Kärcher-Str. 28 - 40
71364 Winnenden (Germany)
Tel.: +49 7195 14-0
Fax: +49 7195 14-2212
Winnenden, 01/02/2021

Índice

Indicações gerais 57
Função 57
Utilização adequada 57
Protecção do meio ambiente 57
Acessórios e peças sobressalentes... 57
Volume do fornecimento 57
Avisos de segurança..... 57
Descrição do aparelho..... 58
Montagem..... 59
Colocação em funcionamento 60
Operação 61
Transporte..... 62
Armazenamento 62
Conservação e manutenção..... 62
Ajuda em caso de avarias..... 64
Garantia 64
Acessórios 64
Dados técnicos 65
Declaração de conformidade UE..... 65

Indicações gerais

Antes da primeira utilização do aparelho leia o manual de instruções original e os avisos de segurança que o acompanham. Proceda em conformidade.
Conserve as duas folhas para referência ou utilização futura.

Função

Esta varredora-aspiradora utiliza-se para a limpeza húmida de pavimentos planos.
O aparelho pode ser adaptado à respectiva tarefa de limpeza, através do ajuste da quantidade de água e da quantidade do detergente. A dosagem do detergente é adaptada através da adição no depósito.
A largura de trabalho e a capacidade dos depósitos de água limpa e de água suja (consultar o capítulo "Dados técnicos") permitem uma limpeza eficaz com um grande tempo de utilização.
O aparelho possui uma tracção.

Aviso

Conforme a respetiva tarefa de limpeza, o aparelho pode ser equipado com diversos acessórios. Peça o nosso catálogo ou visite-nos na Internet, em www.kaercher.com.

Utilização adequada

Este aparelho é adequado para a utilização comercial e industrial, por exemplo, em hotéis, escolas, hospitais, fábricas, lojas, escritórios e agências imobiliárias. Utilize este aparelho exclusivamente de acordo com as indicações constantes deste manual de instruções.

- O aparelho só pode ser utilizado para a limpeza de pavimentos lisos insensíveis à humidade e ao polimento.
- O aparelho não é adequado para a limpeza de pavimentos congelados (p.ex., armazéns frigoríficos).
- O aparelho não é adequado para a utilização em ambientes potencialmente explosivos.
- O aparelho está aprovado para a operação em superfícies com uma inclinação máxima (ver capítulo *Dados técnicos*).

Protecção do meio ambiente

Os materiais de empacotamento são recicláveis. Elimine as embalagens de acordo com os regulamentos ambientais.
Os aparelhos eléctricos e electrónicos contêm materiais recicláveis de valor e, com frequência, componentes como baterias, acumuladores ou óleo que, em caso de manipulação ou recolha errada, podem representar um potencial perigo para a saúde humana e para o ambiente. Estes componentes são necessários para o bom funcionamento do aparelho. Os aparelhos que apresentem este símbolo não devem ser recolhidos no lixo doméstico.

Avisos relativos a ingredientes (REACH)

Pode encontrar informações actualizadas acerca de ingredientes em: *www.kaercher.com/REACH*

Acessórios e peças sobressalentes

Ao utilizar apenas acessórios originais e peças sobressalentes originais, garante uma utilização segura e o bom funcionamento do aparelho.
Informações acerca de acessórios e peças sobressalentes disponíveis em *www.kaercher.com*.

Volume do fornecimento

Ao abrir a embalagem, confirme a integralidade do conteúdo. Caso faltem acessórios ou em caso de danos de transporte informe o seu fornecedor.

Avisos de segurança

Antes da primeira utilização deste aparelho, leia e tenha atenção ao presente manual de instruções e brochura anexa referente aos avisos de segurança do aparelho de limpeza das escovas cilíndricas e aparelhos de pulverização, n.º 5.956-251.0, e manuseie em conformidade.
O aparelho está aprovado para a operação em superfícies com uma inclinação limitada (ver capítulo *Dados técnicos*).

⚠ ***ATENÇÃO***

Aparelho que tomba

Perigo de ferimentos

Não opere o aparelho em superfícies inclinadas.

O aparelho deve apenas ser ligado se a cobertura e todas as tampas estiverem fechadas.

Unidades de segurança

⚠ ***CUIDADO***

Unidades de segurança alteradas ou em falta

As unidades de segurança servem para a sua protecção.

Nunca altere ou evite as unidades de segurança.

Interruptor de segurança

Se o interruptor de segurança for solto, o aparelho desliga-se.

Interruptor de chave

Se o interruptor de chave for retirado, o aparelho fica protegido da utilização indevida.

Símbolos dos avisos de advertência

Respeite os seguintes avisos de advertência durante o manuseamento de baterias:

	Respeite os avisos constantes das instruções de utilização da bateria e na própria bateria, bem como do presente manual de instruções.
	Usar protecção ocular.
	Manter as crianças afastadas do ácido e da bateria.
	Perigo de explosão
	É proibido fogo, faíscas, chamas abertas e fumar.
	Perigo de queimaduras
	Primeiros socorros.
	Aviso de advertência
	Eliminação
	Não deitar a bateria no contentor de lixo.

Descrição do aparelho

Vista geral do aparelho

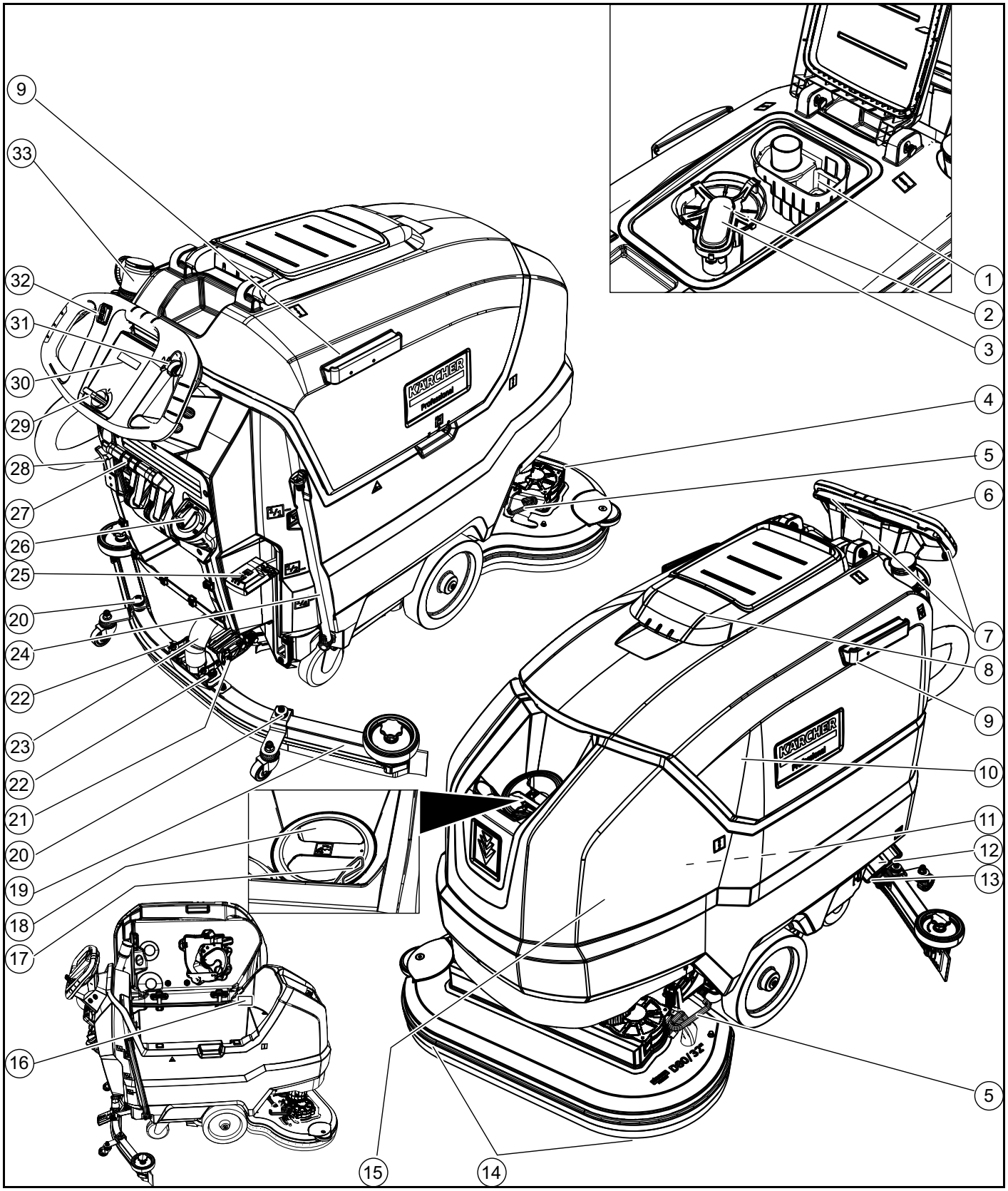

① Filtro de sujidade grossa
② Filtro de cotão
③ Flutuador
④ Cabeça de limpeza
⑤ Pedal de substituição de escovas
⑥ Alavanca de avanço
⑦ Interruptor de segurança
⑧ Tampa do depósito de água suja
⑨ Calha de retenção para Homebase
⑩ Depósito de água suja
⑪ **Bateria
⑫ Filtro da água de rede
⑬ Fecho do depósito de água limpa
⑭ Escova de discos
⑮ Depósito de água limpa
⑯ Placa de características
⑰ Suporte para mangueiras
⑱ Abertura de enchimento do depósito de água limpa
⑲ Barra de aspiração
⑳ Regulação em altura da barra de aspiração
㉑ Ajuste de inclinação da barra de aspiração
㉒ Porca de orelhas para a fixação da barra de aspiração
㉓ Mangueira de aspiração

㉔ Indicação do nível de enchimento da água de rede
Mangueira de descarga da água de rede
㉕ Alavanca da cabeça de limpeza
㉖ Cabeça de regulação da quantidade de água
㉗ Alavanca da barra de aspiração
㉘ Ficha da bateria
㉙ Interruptor de chave
㉚ Display
㉛ Botão rotativo da velocidade de trabalho
㉜ Comutador do sentido de condução
㉝ Mangueira de descarga da água suja com dispositivo de dosagem

** Não incluído no volume do fornecimento

Indicação de cor

- Os elementos de comando para o processo de limpeza são amarelos.
- Os elementos de comando para a manutenção e para o serviço de assistência técnica são cinzentos-claros.

Símbolos no aparelho


Abertura de descarga do depósito de água limpa


Abertura de descarga do depósito de água suja


Pressão de contacto elevada da cabeça de limpeza


Acesso à bateria


Nível de enchimento do depósito de água limpa (50%)


Encaixar aqui a ficha do carregador


Ponto de aperto


*Porta-esfregona


ADVERTÊNCIA
Compartimento errado
Perigo de danos
NÃO encaixar aqui a ficha do carregador


Pressão de contacto normal da cabeça de limpeza


Cabeça de limpeza elevada


Levantar/baixar o pedal da cabeça de limpeza


Pedal de substituição de escovas

* opcional

Montagem

Descarregar

1. Remover a caixa.
2. Remover as braçadeiras.
3. Desenroscar os blocos de madeira fixados na palete com os parafusos.
4. Com as 3 tábuas de reforço superiores da embalagem de cartão e com a tábua de fixação aparafusada transversalmente sobre a palete, colocar uma rampa à frente da palete e fixá-la com os parafusos de aglomerado de partículas.

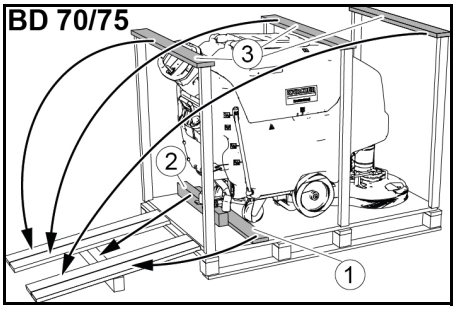

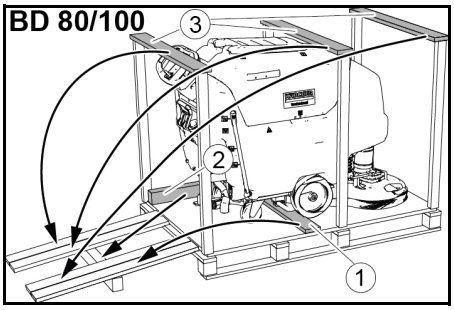

① Tábua de fixação
② Viga-calço
③ Tábua de reforço

5. Deslocar a viga-calço desaparafusada da palete para debaixo da rampa de forma a servir de apoio e aparafusar.
6. Pressionar a alavanca da cabeça de limpeza para baixo e engatar à direita.
7. **Apenas no BD 80/100:** Pressionar a alavanca do travão para baixo.

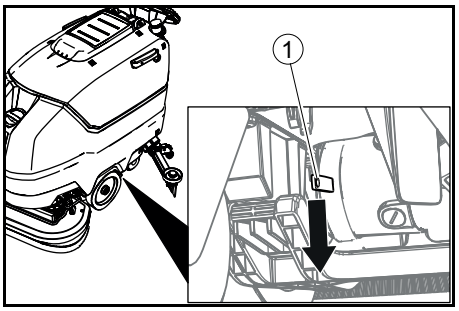

① Alavanca do travão

Aviso
Com o BD 70/75, não existe travão. Não é necessário soltar o travão no caso deste aparelho.

8. Puxar o aparelho para trás, para fora da palete.
9. **Apenas no BD 80/100:** Pressionar a alavanca do travão para cima.

Montar a barra de aspiração

1. Colocar a barra de aspiração na suspensão da barra de aspiração.

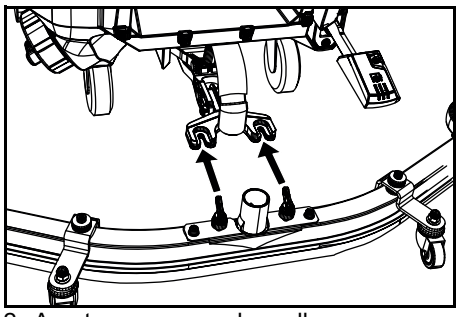

2. Apertar as porcas de orelhas.
3. Encaixar a mangueira de aspiração.

Baterias

Jogos de baterias recomendados BD 70/75

Descrição	N.º de encomenda	Volume (m^3)*	Corrente de ar (m^3 / h) **
115 Ah - sem manutenção	2.815-091.0 1)	1,98	0,792
170 Ah - sem manutenção	2.815-092.0 2)	2,31	0,924
180 Ah - sem manutenção	2.815-101.0 3)	4,785	1,914

* Volume mínimo do compartimento de carregamento da bateria
** Corrente de ar mínima entre o compartimento de carregamento da bateria e o ambiente
Na primeira instalação, é necessário adicionalmente um jogo de baterias:
1 2.638-198.0
2 2.638-162.0
3 2.638-106.0

Jogos de baterias recomendados BD 80/100

Descrição	N.º de encomenda	Volume (m^3)*	Corrente de ar (m^3 / h) **
170 Ah - sem manutenção	2.815-092.0 1)	2,31	0,924
180 Ah - sem manutenção	2.815-101.0 2)	4,785	1,914
240 Ah - sem manutenção	2.815-102.0 2)	6,27	2,508
285 Ah - sem manutenção	2.815-095.0 3)	11,88	4,752

* Volume mínimo do compartimento de carregamento da bateria
** Corrente de ar mínima entre o compartimento de carregamento da bateria e o ambiente
Na primeira instalação, é necessário adicionalmente um jogo de baterias:
1 2.638-162.0
2 2.638-106.0
3 2.638-197.0

Baterias com pouca manutenção (baterias de ácido)

⚠ ***PERIGO***

Reabastecimento de água no estado descarregado da bateria

Perigo de queimaduras devido à saída de ácido, destruição de roupa

Utilize óculos de protecção durante o manuseamento com ácido da bateria.

Respeite as prescrições.

Lave imediatamente com muita água eventuais salpicos de ácido na pele ou na roupa.

ADVERTÊNCIA

Utilização de água com aditivos

Baterias defeituosas, perda do direito de garantia

Para o reabastecimento das baterias, utilize apenas água destilada ou dessalinizada (EN 50272-T3).

Não utilize aditivos estranhos, os chamados meios de melhoramento, ou a garantia perde a validade.

1. Adicionar água destilada uma hora antes do fim do processo de carga. Observar o nível do ácido certo, de acordo com a identificação da bateria.
   No final do processo de carga, todas as células devem gasear.

Baterias isentas de manutenção (baterias AGM e Gel)

ADVERTÊNCIA

Perigo de dano ao abrir baterias AGM e Gel!

As baterias AGM e Gel são isentas de manutenção e possuem uma carcaça fechada. Não é possível nem necessário o reabastecimento com água destilada ou ácido de bateria. Uma bateria AGM ou Gel é danificada se a respetiva carcaça for aberta ou perfurada, sendo necessária a sua substituição.

Não abra nem perfure a carcaça da bateria. Não cubra nem modifique a válvula de sobrepressão.

1. Carregue as baterias AGM e Gel apenas com os carregadores especificados, consulte o capítulo: *Carregar a bateria*.

Instalar e ligar baterias

⚠ ***CUIDADO***

Desmontagem e montagem das baterias

Estado instável da máquina

Na desmontagem e montagem das baterias, observe o estado seguro da máquina.

ADVERTÊNCIA

Confusão da polaridade

Destruição da electrónica de comando

Ao ligar a bateria, preste atenção à polaridade correcta.

ADVERTÊNCIA

Descarga profunda

Perigo de danos

Carregue as baterias antes de colocar o aparelho em funcionamento.

1. Escoar a água suja.
2. Virar o depósito de água suja para cima.
3. Colocar as baterias no aparelho conforme ilustrado. **Importante:** deslizar as baterias totalmente para trás.

   BD 80/100:

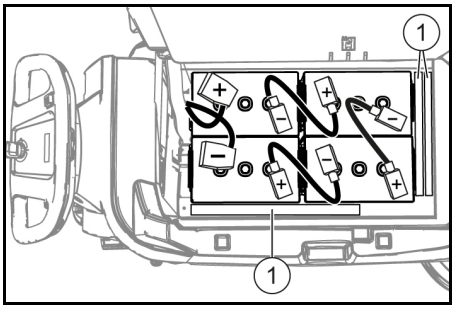

170 Ah, 2.815-092.0
180 Ah, 2.815-101.0
240 Ah, 2.815-105.0
285 Ah, 2.815-095.0

① Espaçador

BD 70/75:

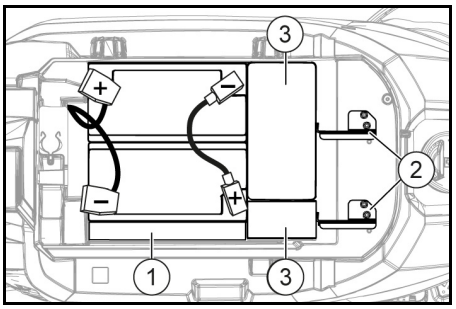

115 Ah, 2.815-091.0

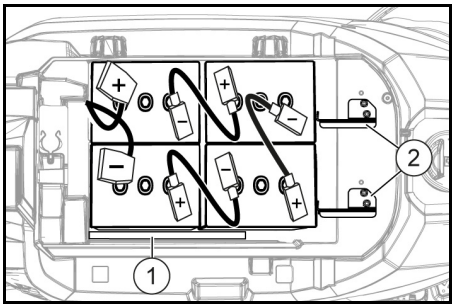

170 Ah, 2.815-092.0
180 Ah, 2.815-101.0

① Espaçador
② Suporte da bateria
③ Pesos adicionais

4. Colocar o espaçador entre as baterias corretas e o depósito de água limpa,
   a **No jogo de baterias 115 Ah:** 1 unidade na longitudinal de forma plana.
   b **No jogo de baterias que não seja 115 Ah:** 2 unidades na longitudinal a direito uma sobre a outra.
5. **No BD 70/75 com jogo de baterias 115 Ah:** inserir os 4 pesos adicionais.
6. Colocar a fixação da bateria, para tal
   a **No BD 70/75:** montar os 2 suportes da bateria e **No 115 Ah:** aparafusar nos orifícios roscados à esquerda e ao centro. **No 170 Ah / 180 Ah:** aparafusar nos orifícios roscados à direita e ao centro.
   b **No BD 80/100:** inserir um ou dois espaçadores longitudinalmente de forma plana ou a direito entre as baterias frontais e o depósito de água limpa, para que as baterias não possam deslizar para a frente.
7. Ligar os pólos aos cabos de ligação do jogo de baterias.
8. Prender o cabo de ligação aos pólos da bateria ainda livres (+) e (-).
9. Ligar a ficha da bateria do lado do aparelho à ficha da bateria do lado da bateria.
10. Virar o depósito de água suja para baixo.

Desmontar as baterias

⚠ ***CUIDADO***

Desmontagem e montagem das baterias

Estado instável da máquina

Na desmontagem e montagem das baterias, observe o estado seguro da máquina.

1. Colocar o interruptor de chave em "0" e retirar a chave.
2. Retirar a ficha da bateria.
3. Escoar a água suja.
4. Virar o depósito de água suja para cima.
5. Desligar o cabo do lado do aparelho do pólo negativo da bateria.
6. Desligar o cabo restante das baterias.
7. **Na BD 80/100:** remover o(s) espaçador(es) entre as baterias dianteiras e o depósito de água limpa.
8. **No jogo de baterias 115 Ah:** retirar os pesos adicionais.
9. Retirar as baterias.
10. Eliminar as baterias usadas de acordo com as normas aplicáveis.

Colocação em funcionamento

Carregar a bateria

⚠ ***PERIGO***

Utilização incorrecta do carregador

Choque eléctrico

Observe a tensão da rede e a protecção na placa de características do aparelho.

Utilize sempre o carregador em espaços secos com ventilação suficiente.

ADVERTÊNCIA

Acumulação de gases perigosos durante o processo de carga sob o depósito

Perigo de explosão

Antes do carregamento de baterias com pouca manutenção, vire o depósito de água suja para cima.

ADVERTÊNCIA

Utilização de um carregador inadequado

Perigo de danos

Não ligue o carregador à ficha da bateria do lado do aparelho.

Utilize apenas um carregador adequado ao tipo de bateria montado.

Leia o manual de instruções do fabricante do carregador e tenha em especial atenção os avisos de segurança.

Jogo de baterias	Capacidade	Carregador
2.815-091.0	115 Ah	6.654-367.0
2.815-092.0	170 Ah	6.654-436.0
2.815-101.0	180 Ah	6.654-434.0
2.815-105.0	240 Ah	6.654-437.0
2.815-095.0	285 Ah	6.654-419.0

O tempo de carga é, em média, aprox. 10-15 horas.

O aparelho não pode ser utilizado durante o processo de carga.

Aviso

O aparelho está equipado com uma protecção contra descarga profunda, ou seja, quando for atingido o mínimo admissível de capacidade, o motor das escovas e a turbina são desligados.

1. Conduzir o aparelho directamente para o carregador, evitando subidas.
2. Retirar a ficha da bateria do lado do aparelho.

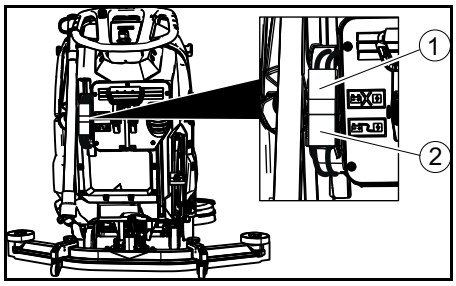

① Ficha da bateria, lado do aparelho
② Ficha da bateria, lado da bateria

3. Ligar a ficha da bateria do lado da bateria ao carregador.
4. Introduzir a ficha de rede do carregador na tomada.
5. Realizar o processo de carga em conformidade com as indicações fornecidas no manual de instruções do carregador.
6. Ligar a ficha da bateria do lado do aparelho à ficha da bateria do lado da bateria.

Operação

ADVERTÊNCIA

Situação de perigo na operação

Perigo de ferimentos

Em caso de perigo, solte o interruptor de segurança.

Encher com produtos operacionais

Encher com água de rede

1. Abrir o fecho do depósito de água limpa.
2. Encher com água de rede (máximo 50 ºC) até à borda inferior do bocal de enchimento.
   Aviso: Durante o enchimento, a mangueira de água limpa pode ser fixada com o suporte para mangueiras.
3. Fechar o fecho do depósito de água limpa.

Indicações relativas aos produtos de limpeza

⚠ ***ATENÇÃO***

Produtos de limpeza inadequados

Perigo de saúde, danos no aparelho

Utilize apenas produtos de limpeza recomendados. Com outros produtos de limpeza, o operador fica sujeito a um risco elevado, no que diz respeito à segurança operacional e ao perigo de acidentes.

Utilize apenas produtos de limpeza sem diluentes, ácido muriático e ácido fluorídrico. Respeite os avisos de segurança dos produtos de limpeza.

Aviso

Não utilize produtos de limpeza muito espumosos.

Produtos de limpeza recomendados

Aplicação	Produto de limpeza
Limpeza de manutenção de todos os pavimentos à prova de água	RM 746 RM 780
Limpeza de manutenção de superfícies brilhantes (por ex., granito)	RM 755 es
Limpeza de manutenção e limpeza geral de pavimentos industriais	RM 69 ASF
Limpeza de manutenção e limpeza geral de ladrilhos em grés cerâmico	RM 753
Limpeza de manutenção de ladrilhos na área sanitária	RM 751
Limpeza e desinfecção na área sanitária	RM 732
Decapagem de todos os pavimentos à prova de álcali (por ex., PVC)	RM 752
Decapagem de pavimentos em linóleo	RM 754

Produto de limpeza

1. Introduzir o produto de limpeza no depósito de água limpa.
   Aviso: A tampa para a abertura de enchimento do depósito de água limpa pode ser utilizada para a medição do produto de limpeza. Está equipada com uma escala no lado interior.

Ajustar a quantidade de água

1. Servindo-se do botão de regulação, ajustar a quantidade de água de acordo com a sujidade do pavimento.

Aviso

Realizar a primeira tentativa de limpeza com pouca quantidade de água. Aumentar a quantidade de água passo-a-passo, até chegar ao resultado de limpeza pretendido.

Aviso

Com o depósito de água limpa vazio, a cabeça de limpeza continua a trabalhar sem alimentação de líquido.

Ajustar a barra de aspiração

Ajustar a inclinação

A inclinação deve ser ajustada, de modo que os lábios de aspiração da barra de aspiração sejam pressionados no solo, em todo o comprimento, de forma uniforme.

1. Soltar o parafuso.

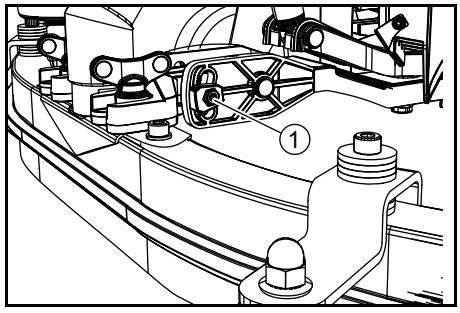

① Parafuso

2. Ajustar a inclinação da barra de aspiração.
3. Apertar o parafuso.

Ajustar a altura

Com a regulação em altura, a dobragem dos lábios de aspiração é influenciada em caso de contacto com o solo.

1. Deslocar o aparelho ligeiramente para a frente.
2. Comparar a dobragem dos lábio de aspiração com a figura abaixo.

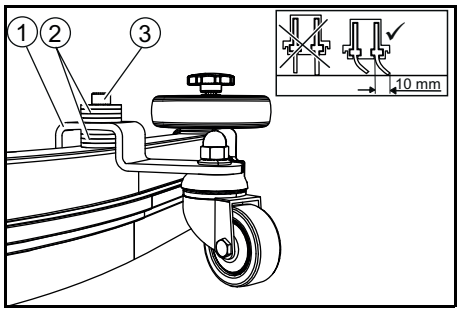

① Rolo distanciador com suporte
② Anilha
③ Parafuso

3. Desenroscar o parafuso.
4. Colocar as anilhas necessárias entre a barra de aspiração e o rolo distanciador, para que ocorra a dobragem certa do lábio de aspiração.
5. Aplicar as restantes anilhas sobre o rolo distanciador.
6. Inserir o parafuso e apertar.
7. Repetir o processo no segundo rolo distanciador.
8. Deslocar o aparelho ligeiramente para a frente.
9. Verificar novamente a dobragem dos lábios de aspiração em todo o comprimento.
10. Se necessário, repetir o processo de ajuste.

Limpeza

Ligar o aparelho

1. Colocar o interruptor de chave em "1". O display exibe consecutivamente:

- O período de tempo até ao próximo serviço de assistência técnica
- A versão de software, peça de comando
- O estado de carga da bateria e o número de horas de serviço

Condução

Aviso

O sentido de condução pode ser alterado durante a limpeza. Assim, é possível limpar intensivamente um ponto seleccionado, conduzindo para a frente e para trás várias vezes.

1. Colocar o interruptor do sentido de condução em "para a frente".

Limpeza

Aviso

Para a melhoria do resultado de aspiração, a inclinação e a altura da barra de aspiração podem ser ajustadas (ver capítulo Ajustar a barra de aspiração).

Aviso

Se o depósito de água suja estiver cheio, o flutuador fecha a abertura de aspiração e a turbina de aspiração funciona a rotações

mais elevadas. Neste caso, elevar a barra de aspiração e deslocar para o esvaziamento do depósito de água suja.

1. Rodar o botão rotativo da velocidade de trabalho para o valor pretendido.
   A velocidade é apresentada no display durante o ajuste. A indicação realiza-se em percentagem da velocidade máxima.
2. Ajustar a quantidade de água na válvula de regulação.
3. Pressionar a alavanca da barra de aspiração para baixo.
   A barra de aspiração é baixada.
   A aspiração começa.
4. Pressionar a alavanca da cabeça de limpeza para baixo, engatar e deixar ir para cima.
5. Puxar o interruptor de segurança para a alavanca de avanço.
   A cabeça de limpeza começa e o aparelho desloca-se à velocidade ajustada.

Aumentar a pressão de contacto das escovas

1. Soltar o interruptor de segurança.
2. Elevar a alavanca da cabeça de limpeza com a mão e engatar à direita.

Terminar a operação

Terminar a limpeza

1. Soltar o interruptor de segurança.
2. Pressionar a alavanca da cabeça de limpeza para baixo e engatar à direita.
3. Continuar num trajecto curto.
   A água residual é aspirada.
4. Levantar a barra de aspiração.
   A aspiração continua ainda durante 10 segundos.
5. Colocar o interruptor de chave em "0".
6. Se necessário, carregar a bateria.

Escoar a água suja

⚠ ***ATENÇÃO***

Recolha inadequada de efluentes

Poluição do meio ambiente

Respeite as normas locais para o tratamento de efluentes.

1. Retirar a mangueira de descarga do suporte e colocar num equipamento de recolha adequado.

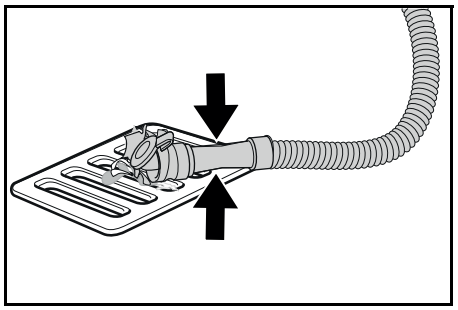

2. Pressionar ou dobrar o dispositivo de dosagem.
3. Abrir a tampa do dispositivo de dosagem.
4. Escoar a água suja. Regular a quantidade de água por pressão ou dobra.
5. Lavar o depósito de água suja com água limpa.

Escoar a água de rede

1. Retirar a mangueira da indicação do nível de enchimento e girar para baixo.

Escoar rapidamente a água de rede

1. Desenroscar o fecho do depósito de água limpa.
2. Deixar sair a água de rede.
3. Colocar o fecho do depósito de água limpa e aparafusar.
   Aviso: Garantir que a ligação de mangueira no fecho do depósito de água limpa está no ponto mais fundo depois do aparafusamento.

Transporte

⚠ ***PERIGO***

Condução de subidas

Perigo de ferimentos

Para a carga e a descarga, opere o aparelho apenas em subidas até ao valor máximo (ver o capítulo "Dados técnicos").

Conduza devagar.

⚠ ***CUIDADO***

Não observância do peso

Perigo de ferimentos e danos

Considere o peso do aparelho ao transportá-lo.

Carregue o aparelho apenas com a ajuda de outra pessoa ou mediante a utilização de tracção.

1. Pressionar a alavanca da cabeça de limpeza para baixo e engatar à direita.
2. Elevar a barra de aspiração.
3. Colocar o interruptor de chave em "1".
4. Seleccionar o sentido de condução no interruptor do sentido de condução.
5. Puxar o interruptor de segurança para a alavanca de avanço.
6. Ao transportar o aparelho em veículos, protegê-lo contra deslizes e quedas, de acordo com as directivas aplicáveis.

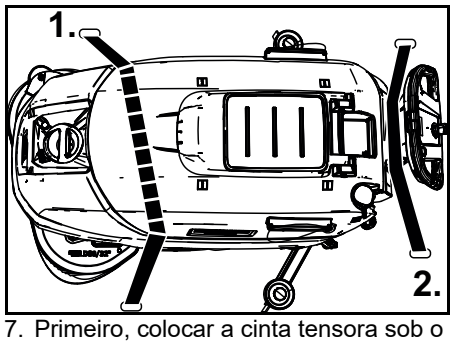

7. Primeiro, colocar a cinta tensora sob o depósito de água suja.

Armazenamento

⚠ ***CUIDADO***

Não observância do peso

Perigo de ferimentos e danos

Considere o peso do aparelho para o respectivo armazenamento.

ADVERTÊNCIA

Congelamento

Danos graves no aparelho devido ao congelamento de água

Esvazie completamente a água do aparelho.

Armazene o aparelho num local sem perigo de congelamento.

- Este aparelho só pode ser armazenado no interior.
- Carregar totalmente as baterias antes de armazená-las por um longo período de tempo.
- Carregar totalmente as baterias pelo menos mensalmente durante o armazenamento.

Conservação e manutenção

⚠ ***PERIGO***

Arranque involuntário do aparelho

Perigo de ferimentos, choque eléctrico

Coloque o interruptor de chave em "0" antes de realizar trabalhos no mesmo e retire a chave.

Retire a ficha de rede do carregador.

- Escoar a água suja e a água de rede e eliminar.

Inspecção de segurança / contrato de manutenção

É possível acordar uma inspecção de segurança regular ou celebrar um contrato de manutenção com o fornecedor. Procure aconselhamento.

Intervalos de manutenção

Após cada operação

ADVERTÊNCIA

Limpeza inadequada

Perigo de dano.

Não pulveriza o aparelho com água.

Não utilize produtos de limpeza agressivos.

Para a descrição detalhada dos trabalhos de manutenção individuais, ver o capítulo *Trabalhos de manutenção*.

- Escoar a água suja.
- Lavar o depósito de água suja com água limpa.
- Limpar o aparelho por fora com um pano húmido embebido numa solução básica de lavagem suave.
- Verificar o filtro de cotão e, se necessário, limpar.
- Limpar o filtro de sujidade grossa.
- Limpar os lábios de aspiração, verificar a existência de desgaste e, se necessário, reajustar ou substituir.
- Verificar as escovas de discos quanto a desgaste e substituir, se necessário.
- Carregar a bateria.
  - Se o estado de carga for inferior a 50 %, carregar completa e ininterruptamente a bateria.
  - Se o estado de carga for superior a 50 %, carregar a bateria apenas quando, na próxima utilização, for necessário o tempo de funcionamento completo.

Semanalmente

- No caso de operação frequente, carregar completamente a bateria ininterruptamente, pelo menos, uma vez por semana.

Mensalmente

Para a descrição detalhada dos trabalhos de manutenção individuais, ver o capítulo *Trabalhos de manutenção*.

1. Esvaziar o depósito de água limpa e lavar as acumulações.
2. Limpar o filtro de água de rede.
3. Limpar o flutuador e o filtro de cotão.
4. Verificar os pólos da bateria quanto a oxidação e escová-los, se necessário. Controlar o assento correcto do cabo de ligação.
5. Limpar as juntas entre o depósito de água suja e a tampa e verificar a estanqueidade, substituindo, se necessário.
6. Em baterias com necessidade de manutenção, verificar a densidade do ácido das células.
7. No caso de tempos de paragem mais longos, desligar o aparelho com a bateria completamente carregada. Carregar completamente a bateria, pelo menos, mensalmente.

Anualmente

- A inspecção prescrita deve ser realizada pelo serviço de assistência técnica.

Trabalhos de manutenção

Virar ou substituir os lábios de aspiração

Se os lábios de aspiração estiverem gastos até à marca de desgaste, devem ser virados ou substituídos.

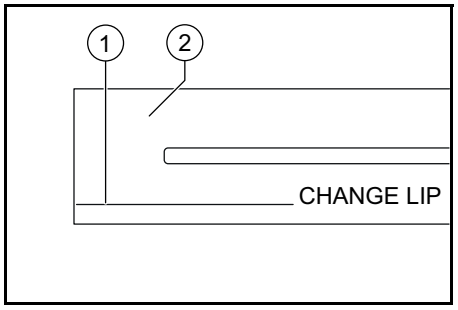

① Marca de desgaste
② Lábio de aspiração

1. Retirar a barra de aspiração.
2. Desenroscar os manípulos em estrela.

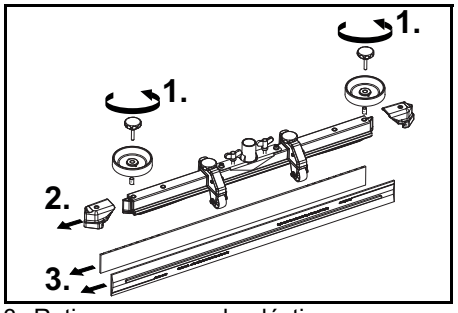

3. Retirar as peças de plástico.
4. Retirar os lábios de aspiração.
5. Inserir os lábios de aspiração virados ou novos.
6. Empurrar as peças de plástico.
7. Enroscar os manípulos em estrela e apertar.

Limpar o filtro de sujidade grossa

1. Abrir a tampa do depósito de água suja.

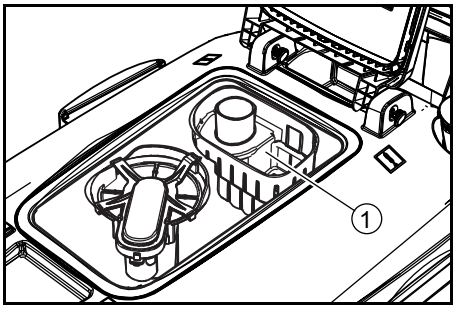

① Filtro de sujidade grossa

2. Retirar o filtro de sujidade grossa para cima.
3. Lavar o filtro de sujidade grossa sob água corrente.
4. Colocar o filtro de sujidade grossa no depósito de água suja.

Limpar o filtro de água de rede

1. Escoar a água de rede (consultar o capítulo *Escoar a água de rede*).
2. Desenroscar o fecho do depósito de água limpa.

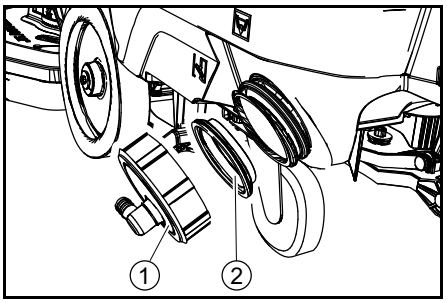

① Fecho do depósito de água limpa
② Filtro da água de rede

3. Retirar o filtro da água de rede e lavar com água limpa.
4. Colocar o filtro de água de rede.
5. Aplicar o fecho do depósito de água limpa.
   Aviso: Garantir que a ligação de mangueira no fecho do depósito de água limpa está no ponto mais fundo depois do aparafusamento.

Limpar o flutuador e o filtro de cotão

1. Abrir a tampa do depósito de água suja.

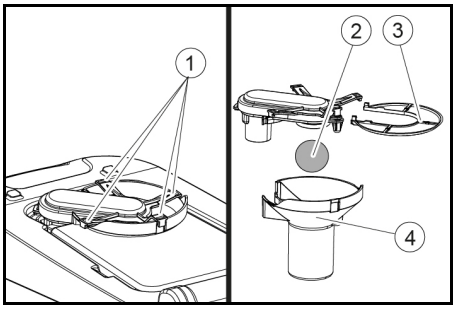

① Gancho de engate
② Flutuador
③ Filtro de cotão
④ Caixa do flutuador

2. Soltar o gancho de engate.
3. Retirar a caixa do flutuador para baixo.
4. Retirar o flutuador da caixa do flutuador e limpar.
5. Retire e limpe o filtro de cotão.
6. Voltar a montar todas as peças na ordem inversa.

Substituir as escovas de discos

1. Elevar a cabeça de limpeza.
2. Pressionar o pedal de substituição de escovas para além da resistência.

① Pedal de substituição de escovas

3. Retirar a 1.ª escova de discos de lado, sob a cabeça de limpeza.
4. Manter a nova escova de discos sob a cabeça de limpeza, pressionar para cima e engatar.
5. Repetir o processo para a 2.ª escova de discos.

Ajuda em caso de avarias

⚠ ***PERIGO***
Arranque involuntário do aparelho
Perigo de ferimentos, choque eléctrico
Coloque o interruptor de chave em "0" antes de realizar trabalhos no mesmo e retire a chave.
Retire a ficha de rede do carregador.

- Escoar a água suja e a água de rede e eliminar.
- Em caso de avarias que não podem ser eliminadas com a ajuda desta tabela, contactar o serviço de assistência técnica.

Avaria	Eliminação
É impossível iniciar o aparelho	1. Colocar o interruptor de chave em "1". 2. Accionar o interruptor de segurança. 3. Encaixar a ficha da bateria. 4. Verificar e, se necessário, carregar as baterias. 5. Verificar se os pólos da bateria estão ligados.
A quantidade de água não é suficiente	1. Verificar o nível de enchimento da água de rede e, se necessário, encher o depósito. 2. Aumentar a quantidade de água no botão de regulação da quantidade de água. 3. Limpar o filtro de água de rede. 4. Verificar as mangueiras quanto a obstruções e, se necessário, limpar.
A potência de aspiração é insuficiente	1. Desligar o aparelho e escoar a água suja. 2. Limpar as juntas entre o depósito de água suja e a tampa e verificar a estanqueidade, substituindo, se necessário. 3. Verificar se a mangueira de aspiração está correctamente ligada ao depósito de água suja. 4. Verificar o filtro de cotão quanto a sujidade e, se necessário, limpar. 5. Limpar os lábios de aspiração na barra de aspiração e, se necessário, virar ou substituir. 6. Verificar se a tampa na mangueira de descarga da água suja está fechada. 7. Verificar o ajuste da barra de aspiração. 8. Verificar a mangueira de aspiração quanto a obstruções e, se necessário, limpar. Se a mangueira de aspiração voltar a ser colocada, a marcação branca da mangueira deve situar-se no grampo de fixação. 9. Verificar a mangueira de aspiração quanto a estanqueidade e, se necessário, substituir.
O resultado de limpeza é insuficiente	1. Reduzir a velocidade. 2. Verificar as escovas quanto a desgaste e substituir, se necessário. 3. Verificar o tipo de escova e o produto de limpeza quanto à sua adequação.
A turbina de aspiração funciona com velocidade de rotação elevada	1. Escoar a água suja. 2. Limpar o flutuador. 3. Verificar o filtro de cotão e, se necessário, limpar. 4. Verificar a mangueira de aspiração quanto a obstruções e, se necessário, limpar. 5. Verificar a barra de aspiração quanto a obstruções e, se necessário, eliminar a obstrução
A escova não roda	1. Verificar se um corpo estranho bloqueia a escova e, se necessário, remover o corpo estranho.
O aparelho vibra durante a limpeza	1. Utilizar uma escova mais macia.

Garantia

Em cada país são válidas as condições de garantia transmitidas pela nossa sociedade distribuidora responsável. Trataremos de possíveis avarias no seu aparelho no âmbito do prazo da garantia, sem custos, desde que estas tenham origem num erro de material ou de fabrico. Em caso de garantia, contacte o seu revendedor ou a assistência técnica autorizada mais próxima, apresentando o talão de compra. (endereço consultar o verso)

Acessórios

Designação	Referência BD 70/75	Referência BD 80/100	Descrição
Escova de discos, branca (muito macia)	4.905-011.0	4.905-030.0	Para a limpeza de pavimentos sensíveis ou pouco sujos
Escova de discos, natural (macia)	4.905-012.0	4.905-031.0	De fibras naturais, para limpar e polir
Escova de discos, vermelha (centro, padrão)	4 905-010.0	4.905-000.0	Para a utilização em todas as tarefas de limpeza comuns
Escova de discos, preta (rija)	4.905-013.0	4.905-032.0	Para sujidade acentuada e para a limpeza geral, apenas para revestimentos insensíveis
Porta-pads de disco	4 762-590.0	4.762-447.0	Para a limpeza com discos, com acoplamento de mudança rápido e Centerlock
Disco, branco	–	6 371-331.0	Para o polimento de pavimentos
Disco, vermelho (meio macia)	6.369-003.0	6.371-147.0	Para a limpeza de todos os pavimentos
Disco, verde (meio rija)	6.369-002.0	6.371-148.0	Para a limpeza de pavimentos muito sujos e para a limpeza geral
Disco, preto (rijo)	6.369-001.0	6.371-169.0	Em sujidades persistentes e para a limpeza geral
Disco, castanho (SPP)	2.639-290.0	2.639-288.0	Para o saneamento de película de tratamento de superfícies rijas e elásticas
Disco, melamina	6.371-021.0	6.371-336.0	Para a limpeza eficaz de superfícies microporosas

Designação	Referência BD 70/75	Referência BD 80/100	Descrição
Barra de aspiração, 1030 mm, curvada	4 777-108.0	–	
Barra de aspiração, 1160 mm, curvada	–	4 777-102.0	
Conjunto de lábios de aspiração, borracha natural	4.037-144.0	4.037-138.0	
Conjunto de lábios de aspiração, PU (resistente a óleo)	4.037-145.0	4.037-140.0	
Conjunto de lábios de aspiração, Linatex	4.181-011.0	4.181-006.0	

Dados técnicos

		BD 70/75 W Classic Bp	BD 80/100 W Classic Bp
Características do aparelho			
Tensão nominal	V	24	24
Capacidade da bateria	Ah (5 h)	115 / 170 / 180	170 / 180 / 240 / 285
Potência de consumo média	W	1270	1320
Potência do motor de tracção	W	250	300
Potência da turbina de aspiração	W	500	500
Potência do accionamento das escovas	W	2 x 500	2 x 500
Rendimento teórico	m2/h	3500	4000
Volume do depósito de água limpa	l	75	100
Volume do depósito de água suja	l	75	100
Temperatura da água máx.	°C	50	50
Pressão da água máx.	bar	0,06	0,06
Largura de inversão de marcha	mm	1550	1650
Aumento máx. da área de trabalho	%	2	2
Aspirar			
Potência de aspiração, volume de ar	l/s	24	24
Potência de aspiração, subpressão	kPa (mbar)	16 (160)	16 (160)
Escovas de limpeza			
Largura de trabalho	mm	700	800
Diâmetro das escovas	mm	356	410
Velocidade de rotação das escovas	1/min	140	140
Pressão de contacto das escovas	N	300 / 500	400 / 680
Medidas e pesos			
Peso total permitido	kg	325	435
Tara (peso de transporte)	kg	251	325
Dimensões do compartimento da bateria	mm	575 x 380	622 x 384
Valores determinados de acordo com a EN 60335-2-72			
Valor de vibração total	m/s2	<2,5	<2,5
Insegurança K	dB(A)	0,2	0,2
Nível acústico LpA	dB(A)	65	65
Insegurança KpA	dB(A)	2	2
Nível de potência sonora LWA + Insegurança KWA	dB(A)	81	81

Reservados os direitos a alterações técnicas.

Declaração de conformidade UE

Declaramos pelo presente que as referidas máquinas, em virtude da sua concepção e tipo de construção, bem como do modelo colocado por nós no mercado, estão em conformidade com os requisitos de saúde e segurança essenciais e pertinentes das directivas da União Europeia. Em caso de realização de alterações na máquina sem o nosso consentimento prévio, a presente declaração fica sem efeito.
Produto: Detergente para pavimentos
Tipo: 1.127-xxx, 1.515-xxx

Directivas da União Europeia pertinentes
2006/42/CE (+2009/127/CE)
2014/30/UE
2014/53/UE (TCU)

Normas harmonizadas aplicadas
EN 60335-1
EN 60335-2-72
EN 55012: 2007 + A1: 2009
EN 61000-6-2: 2005
EN 62233: 2008

TCU
EN 301 511 V12.5.1
EN 300 440 V2.1.1
EN 300 328 V2.2.2
EN 300 330 V2.1.1

Normas nacionais aplicadas
-
Os signatários actuam em nome e em procuração do Conselho de Administração.

H. Jenner
Chairman of the Board of Management

i.V. Reiser
S. Reiser
Director Regulatory Affairs & Certification

Mandatário da documentação:
S. Reiser
Alfred Kärcher SE & Co. KG
Alfred-Kärcher-Str. 28 - 40
71364 Winnenden (Alemanha)
Tel.: +49 7195 14-0
Fax: +49 7195 14-2212
Winnenden, 01/02/2021

Indhold

Generelle henvisninger 66
Funktion 66
Korrekt anvendelse 66
Miljøbeskyttelse 66
Tilbehør og reservedele 66
Leveringsomfang 66
Sikkerhedshenvisninger 66
Maskinbeskrivelse 67
Montering 68
Ibrugtagning 69
Drift 70
Transport 71
Opbevaring 71
Pleje og vedligeholdelse 71
Hjælp ved fejl 72
Garanti 73
Tilbehør 73
Tekniske data 73
EU-overensstemmelseserklæring 73

Generelle henvisninger

Læs den originale driftsvejledning og de vedlagte sikkerhedshenvisninger inden maskinen tages i brug første gang. Betjen maskinen i overensstemmelse hermed.
Opbevar begge hæfter til senere brug eller til kommende brugere.

Funktion

Denne skuresugemaskine anvendes til vådrengøring af plane gulve.
Maskinen kan tilpasses til den pågældende rengøringsopgave ved at indstille vandmængden og rengøringsmiddelmængden. Rengøringsmiddeldoseringen tilpasses ved hjælp af tilsætning i tanken.
Arbejdsbredden og rent- og spildevandstankens kapacitet (se kapitel "Tekniske data") giver effektiv rengøring med lang driftstid.
Maskinen har et køredrev.

Obs

I overensstemmelse med den pågældende rengøringsopgave kan maskinen udstyres med forskelligt tilbehør. Spørg efter vores katalog, eller besøg os på internettet under www.kaercher.com.

Korrekt anvendelse

Denne maskine er beregnet til erhvervsmæssig og industriel brug, f.eks. på hoteller, skoler, hospitaler, fabrikker, butikker, kontorer og udlejningsvirksomheder. Anvend udelukkende denne maskine i henhold til angivelserne i denne driftsvejledning.

- Maskinen må kun anvendes til at rengøre fugtresistente og poleringsresistente, glatte gulve.
- Maskinen er ikke egnet til rengøring af frosne gulve (f.eks. i kølehuse).
- Maskinen er ikke egnet til anvendelse i omgivelser med eksplosionsfare.
- Maskinen er tilladt til drift på flader med en maksimal stigning (se kapitel *Tekniske data*).

Miljøbeskyttelse

Emballagen kan genbruges. Sørg for at bortskaffe emballagen miljømæssigt korrekt.
Elektriske og elektroniske maskiner indeholder værdifulde materialer, der kan genbruges, og ofte dele, såsom batterier, akku-pakker eller olie, der ved forkert håndtering eller forkert bortskaffelse kan udgøre en fare for menneskers sundhed og for miljøet. For en korrekt drift af maskinen er disse dele imidlertid nødvendige. Maskiner, der er kendetegnet med dette symbol, må ikke bortskaffes sammen med husholdningsaffaldet.

Henvisninger til indholdsstoffer (REACH)

Aktuelle oplysninger om indholdsstoffer findes på: *www.kaercher.com/REACH*

Tilbehør og reservedele

Anvend kun originaltilbehør og -reservedele. De er en garanti for en sikker og fejlfri drift af maskinen.
Informationer om tilbehør og reservedele findes på *www.kaercher.com*.

Leveringsomfang

Kontroller ved udpakningen, om indholdet er komplet. Kontakt venligst forhandleren, hvis der mangler tilbehør eller ved transportskader.

Sikkerhedshenvisninger

Før du benytter denne maskine første gang, skal du læse og overholde denne driftsvejledning og den medfølgende brochure, sikkerhedshenvisninger for børsterengøringsmaskiner og sprøjteekstraktionsmaskiner, nr. 5.956-251.0 og følge dem.
Maskinen er tilladt til drift på flader med en begrænset stigning (se kapitel *Tekniske data*).

⚠ ***ADVARSEL***
Væltende maskine
Risiko for tilskadekomst
Anvend ikke maskinen på flader med hældning.
Maskinen må kun være anvendes, når kappen og alle dæksler er lukkede.

Sikkerhedsanordninger

⚠ ***FORSIGTIG***
Manglende eller ændrede sikkerhedsanordninger
Sikkerhedsanordninger fungerer som din beskyttelse.
Sikkerhedsanordninger må aldrig ændres eller ignoreres.

Sikkerhedsafbryder

Hvis sikkerhedskontakten slippes, frakobles maskinen.

Nøgleafbryder

Hvis nøgleafbryderen trækkes ud, er maskinen sikret mod at blive anvendt af uvedkommende.

Symboler advarsler

Overhold følgende advarsler ved omgang med batterier:

	Følg anvisningerne i batteriets brugsanvisning og på batteriet samt i denne driftsvejledning.
	Bær øjenværn.
	Hold børn borte fra syre og batteri.
	Eksplosionsfare
	Ild, gnister, åbent lys og rygning forbudt.
	Fare for ætsninger
	Førstehjælp.
	Advarselsanvisning
	Bortskaffelse
	Smid ikke batteriet i skraldespanden.

Maskinoversigt

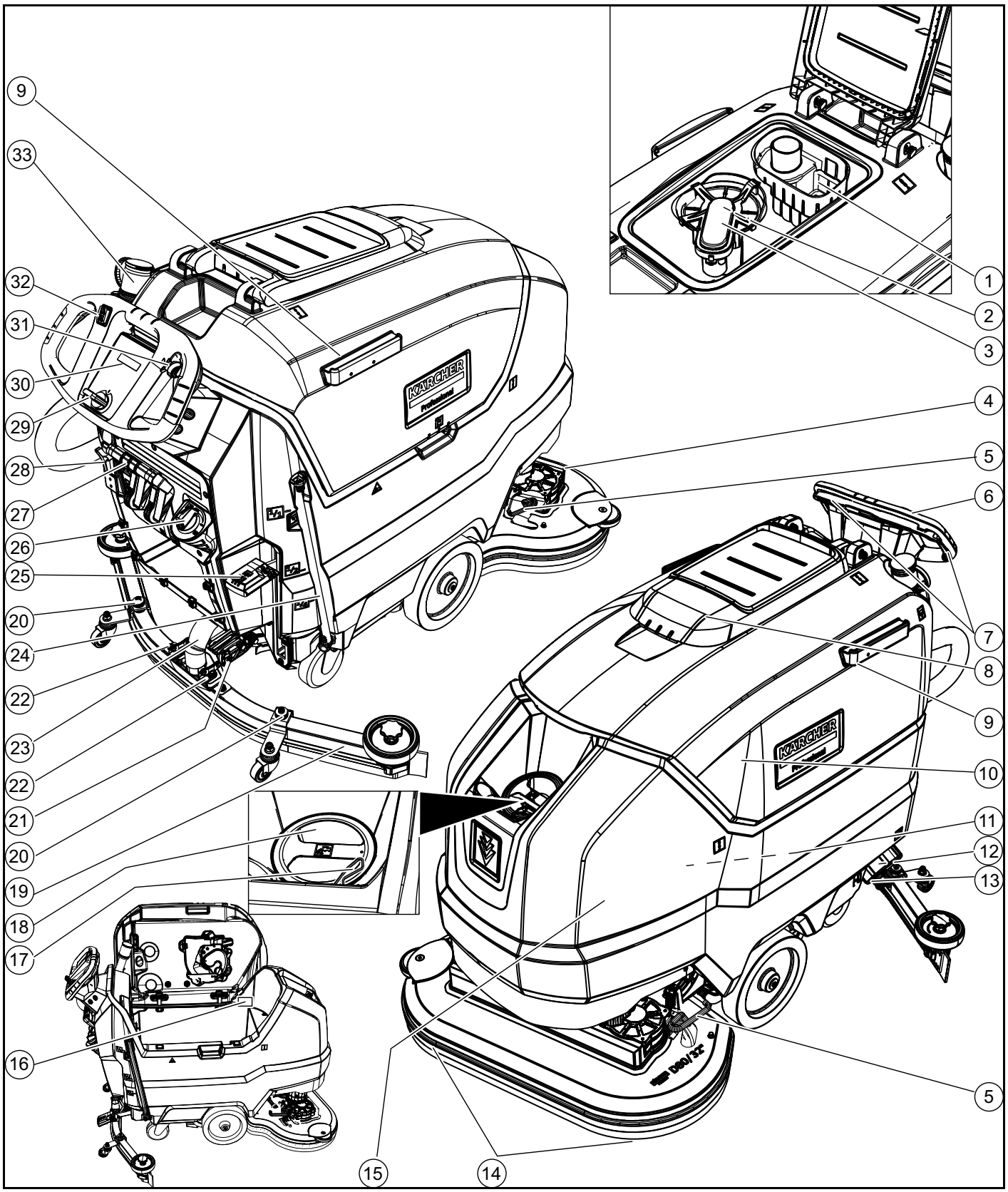

① Grovsi
② Trævlesi
③ Svømmer
④ Rengøringshoved
⑤ Pedal børsteskift
⑥ Skubbebøjle
⑦ Sikkerhedsafbryder
⑧ Låg spildevandstank
⑨ Holdeskinne til homebase
⑩ Spildevandstank
⑪ **Batteri
⑫ Filter rentvandstank
⑬ Låg rentvandstank
⑭ Skivebørste
⑮ Rentvandstank
⑯ Typeskilt
⑰ Slangeholder
⑱ Påfyldningsåbning rentvandstank
⑲ Sugebjælke
⑳ Højdejustering sugebjælke
㉑ Hældningsjustering sugebjælke
㉒ Vingemøtrik til fastgørelse af sugebjælken
㉓ Sugeslange
㉔ Niveauvisning rent vand
Aftapningsslange rent vand
㉕ Håndtag rengøringshoved
㉖ Reguleringsknap vandmængde

㉗ Håndtag sugebjælke
㉘ Batteristik
㉙ Nøgleafbryder
㉚ Display
㉛ Drejeknap arbejdshastighed
㉜ Kørselsretningskontakt
㉝ Aftapningsslange til spildevand med doseringsanordning

** Ikke inkluderet i leverancen

Farvemærkning

- Betjeningselementer til rengøringsprocessen er gule.
- Betjeningselementer til vedligeholdelse og service er lysegrå.

Symboler på maskinen


Aftapningsåbning rentvandstank


Aftapningsåbning spildevandbeholder


Rengøringshovedets forøgede pressetryk


Adgang til batteriet


Niveau rentvandstank (50 %)


Sæt ladeaggregatets stik i her


Fastsurringspunkt


*Moppeholder


BEMÆRK
Forkert slot
Risiko for beskadigelse
Sæt IKKE ladeaggregatets stik i her


Rengøringshovedets normale pressetryk


Rengøringshoved løftet


Pedal løft/sænk rengøringshoved


Pedal børsteskift

* option

Montering

Aflæsning

1. Fjern kartonen.
2. Fjern spændebåndene.
3. Skru de træklodser af, der er fastgjort på pallen med skruer.
4. Byg en rampe foran pallen ved hjælp af de 3 øvre forstærkningsbrædder fra papkassen samt det sikringsbræt, der er skruet fast på tværs af pallen, og fastgør dem med spånpladeskruer.

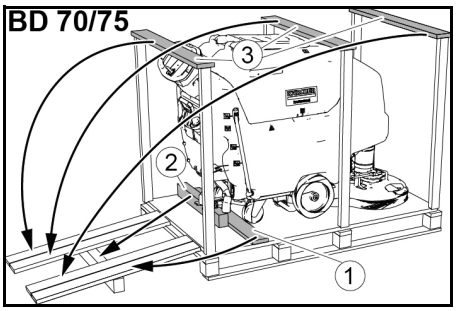

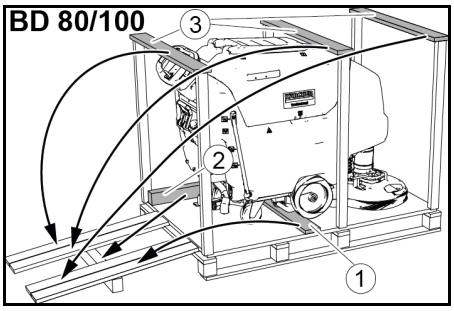

① Sikringsbræt
② Firkanttømmer
③ Forstærkningsbrædder

5. Læg firkanttømmeret, som er skruet af pallen, ind under rampen, og skru det fast.
6. Tryk rengøringshovedets håndtag ned, og lad det gå i indgreb.
7. **Kun ved BD 80/100:** Tryk bremsens håndtag ned.

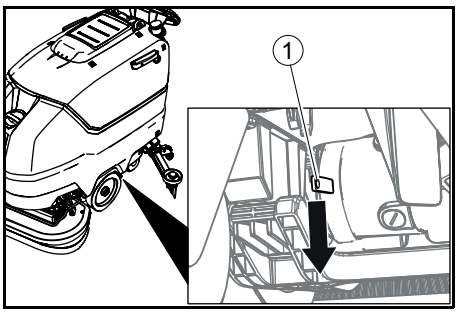

① Håndtag bremse

Obs
Ved BD 70/75 er der ingen bremser. Frigørelse af bremsen er ikke nødvendig ved denne maskine.

8. Træk maskinen tilbage fra pallen.
9. **Kun ved BD 80/100:** Tryk bremsens håndtag op.

Montering af sugebjælken

1. Sæt sugebjælken ind i sugebjælkeophængningen.

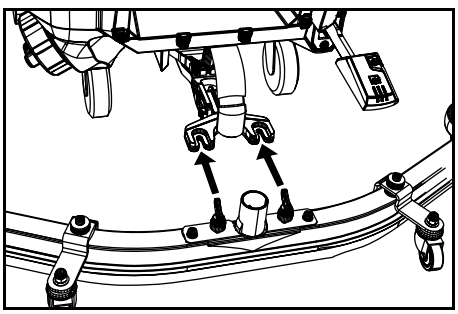

2. Spænd vingemøtrikkerne.
3. Sæt sugeslangen på.

Batterier

Anbefalede batteripakker BD 70/75

Beskrivelse	Bestillingsnr.	Volumen (m^3)*	Luftstrøm (m^3/h)**
115 Ah - vedligeholdelsesfri	2.815-091.0 [1)]	1,98	0,792
170 Ah - vedligeholdelsesfri	2.815-092.0 [2)]	2,31	0,924
180 Ah - vedligeholdelsesfri	2.815-101.0 [3)]	4,785	1,914

* Batteriopladningsrummets min. volumen
** Min. luftstrøm mellem batteriopladningsrum og omgivelse
Ved installation første gang kræves desuden et batteriinstallationssæt:
1 2.638-198.0
2 2.638-162.0
3 2.638-106.0

Anbefalede batteripakker BD 80/100

Beskrivelse	Bestillingsnr.	Volumen (m^3)*	Luftstrøm (m^3/h)**
170 Ah - vedligeholdelsesfri	2.815-092.0 [1)]	2,31	0,924
180 Ah - vedligeholdelsesfri	2.815-101.0 [2)]	4,785	1,914
240 Ah - vedligeholdelsesfri	2.815-102.0 [2)]	6,27	2,508
285 Ah - vedligeholdelsesfri	2.815-095.0 [3)]	11,88	4,752

* Batteriopladningsrummets min. volumen
** Min. luftstrøm mellem batteriopladningsrum og omgivelse
Ved installation første gang kræves desuden et batteriinstallationssæt:
1 2.638-162.0
2 2.638-106.0
3 2.638-197.0

Vedligeholdelseslette batterier (vådbatterier)

⚠ ***FARE***
Efterfyldning af vand i batteriets afladede tilstand
Risiko for ætsning på grund af udløbende syre, ødelæggelse af tøj
Anvend en beskyttelsesbrille ved omgang med batterisyre.
Overhold forskrifterne.
Skyl straks eventuelle syrestænk på huden eller tøjet uden med rigeligt vand.
BEMÆRK
Anvendelse af vand med tilsætningsmidler
Defekte batterier, tab af garantikravet
Anvend kun destilleret eller afsaltet vand til efterfyldning af batterierne (EN 50272-T3).

Anvend ikke fremmede tilsætningsmidler, såkaldte forbedringsmidler, da garantien ellers bortfalder.

1. Tilsæt destilleret vand en time før afslutningen af opladningen. Overhold i den forbindelse det rigtige syreniveau i overensstemmelse med mærkningen på batteriet.
   Ved afslutningen af opladningen skal alle celler gasse.

Vedligeholdelsesfrie batterier (AGM- og gelbatterier)

BEMÆRK

Risiko for beskadigelse ved åbning af AGM- og gelbatterier!

AGM- og gelbatterier er vedligeholdelsesfrie og har en lukket batterikasse. Det er hverken muligt eller nødvendigt at genopfylde destilleret vand eller batterisyre. Hvis en batterikasse åbnes, eller der bores i den, vil AGM- eller gelbatteriet blive beskadiget og skal udskiftes.

Batterikassen må ikke åbnes, og der må ikke bores i den.

Overtryksventilen må ikke dækkes til eller ændres.

1. Anvend kun den angivne oplader til opladning af AGM- og gelbatterier, se kapitel: *Opladning af batteri*.

Anvendelse og tilslutning af batterier

⚠ ***FORSIGTIG***

Afmontering og montering af batterierne

Maskinen står ustabilt

Sørg for, at maskinen står sikkert, når batterierne afmonteres og monteres.

BEMÆRK

Ombytning af polerne

Ødelæggelse af styreelektronikken

Vær opmærksom på den korrekte polaritet ved tilslutning af batterierne.

BEMÆRK

Dybafladning

Risiko for beskadigelse

Oplad batterierne inden maskinen tages i brug.

1. Aftap spildevandet.
2. Drej spildevandstanken op.
3. Sæt batterierne i maskinen som vist.
   Vigtigt: Skub batterierne helt bagud!
   BD 80/100:

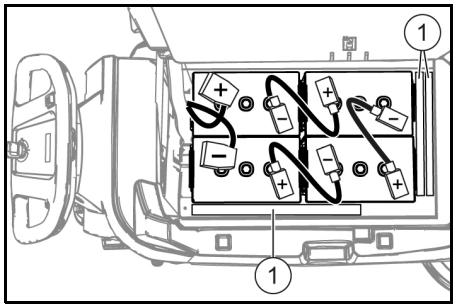

170 Ah, 2.815-092.0
180 Ah, 2.815-101.0
240 Ah, 2.815-105.0
285 Ah, 2.815-095.0

① Afstandsholder

BD 70/75:

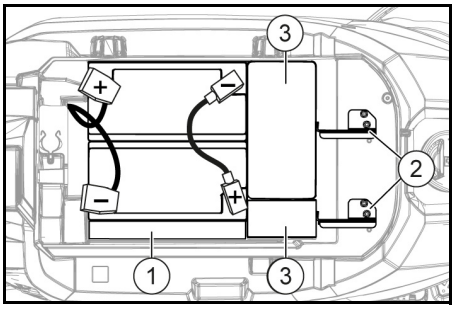

115 Ah, 2.815-091.0

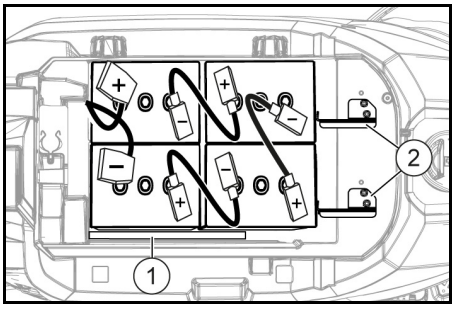

170 Ah, 2.815-092.0
180 Ah, 2.815-101.0

① Afstandsholder
② Batteriholder
③ Ekstravægte

4. Indsæt afstandsholder mellem batterierne til højre og rentvandstanken,
   a **ved batteripakke 115 Ah:** 1 stykke på langs fladt.
   b **ved andre batteripakker end 115 Ah:** 2 stykker oven på hinanden på langs på højkant.
5. **Ved BD 70/75 med batteripakke 115 Ah:** Læg de 4 ekstravægte i.
6. Fastgør batterierne på følgende måde:
   a **Ved BD 70/75:** Monter de 2 batteriholdere. **Ved 115 Ah:** Skru dem fast ved de venstre og midterste gevindhuller. **Ved 170 Ah/180 Ah:** Skru dem fast ved de højre og midterste gevindhuller.
   b **Ved BD 80/100:** Indsæt en eller to afstandsholdere i længderetningen fladt eller på højkant mellem de forreste batterier og rentvandstanken, så batterierne ikke kan glide fremad.
7. Tilslut polerne med tilslutningskablerne fra batteriinstallationssættet.
8. Sæt tilslutningskablet på de batteripoler (+) og (-), der stadig er fri.
9. Forbind batteristikket på maskinsiden med batteristikket på batterisiden.
10. Drej spildevandstanken ned.

Afmontering af batterier

⚠ ***FORSIGTIG***

Afmontering og montering af batterierne

Maskinen står ustabilt

Sørg for, at maskinen står sikkert, når batterierne afmonteres og monteres.

1. Stil nøgleafbryderen på "0", og træk nøglen ud.
2. Træk batteristikket ud.
3. Aftap spildevandet.
4. Drej spildevandstanken op.
5. Afbryd kablet på maskinsiden fra batteriets minuspol.
6. Afbryd de resterende kabler fra batterierne.
7. **Ved BD 80/100:** Fjern afstandsholderen/-erne mellem de forreste batterier og rentvandstanken.
8. **Ved batteripakke 115 Ah:** Tag ekstravægte ud.
9. Tag batterierne ud.
10. Bortskaf brugte batterier i overensstemmelse med de gældende bestemmelser.

Ibrugtagning

Opladning af batteri

⚠ ***FARE***

Ukorrekt anvendelse af ladeaggregatet

Elektrisk stød

Overhold netspændingen og sikringen på maskinens typeskilt.

Anvend kun ladeaggregatet i tørre rum med tilstrækkelig udluftning.

BEMÆRK

Ophobning af farlige gasser under tanken under opladningen

Eksplosionsfare

Drej spildevandstanken op før opladningen af vedligeholdelseslette batterier.

BEMÆRK

Anvendelse af et upassende ladeaggregat

Risiko for beskadigelse

Forbind ikke ladeaggregatet med batteristikket på maskinsiden.

Anvend kun et ladeaggregat, der passer til den monterede batteritype.

Læs driftsvejledningen fra ladeaggregatproducenten, og vær især opmærksom på sikkerhedsforskrifterne.

Batteridæksel	Kapacitet	Oplader
2.815-091.0	115 Ah	6.654-367.0
2.815-092.0	170 Ah	6.654-436.0
2.815-101.0	180 Ah	6.654-434.0
2.815-105.0	240 Ah	6.654-437.0
2.815-095.0	285 Ah	6.654-419.0

Opladningstiden er i gennemsnit ca. 10-15 timer.

Maskinen kan ikke anvendes under opladningen.

Obs

Maskinen har en dybafladningsbeskyttelse, dvs. hvis den mindst tilladte kapacitetsmængde nås, frakobles børstemotoren og turbinen.

1. Kør maskinen direkte til ladeaggregatet, undgå i den forbindelse stigninger.
2. Træk batteristikket på maskinsiden ud.

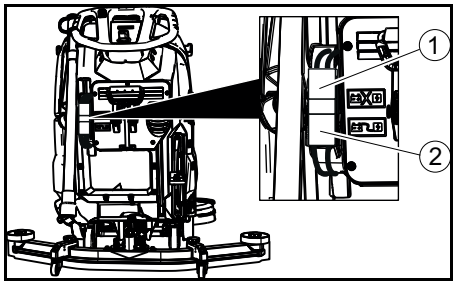

① Batteristik, maskinside
② Batteristik, batteriside

3. Forbind batteristikket på batterisiden med ladeaggregatet.
4. Sæt netstikket til ladeaggregatet i stikkontakten.
5. Udfør opladningen i henhold til angivelserne i ladeaggregatets driftsvejledning.
6. Forbind batteristikket på maskinsiden med batteristikket på batterisiden.

Drift

BEMÆRK

Faresituation under driften

Risiko for tilskadekomst

Slip sikkerhedskontakten ved fare.

Påfyldning af driftsmidler

Påfyldning af rent vand

1. Åbn rentvandstankens dæksel.
2. Påfyld rent vand (maksimalt 50 °C) op til påfyldningsstudsens underkant.
   Bemærk: Rentvandsslangen kan klemmes fast med slangeholderen under påfyldningen.
3. Luk rentvandstankens dæksel.

Henvisninger vedrørende rengøringsmidler

⚠ ***ADVARSEL***

Uegnede rengøringsmidler

Sundhedsfare, beskadigelse af maskinen

Anvend kun anbefalede rengøringsmidler. For andre rengøringsmidler har ejeren øget risiko med hensyn til driftssikkerhed og fare for ulykker.

Anvend kun rengøringsmidler, der er fri for opløsningsmidler, salt- og flussyre.

Overhold sikkerhedshenvisningerne på rengøringsmidlerne.

Obs

Anvend ikke kraftigt skummende rengøringsmidler.

Anbefalede rengøringsmidler

Anvendelse	Rengøringsmidler
Vedligeholdelsesrengøring af alle vandresistente gulve	RM 746 RM 780
Vedligeholdelsesrengøring af skinnende overflader (f.eks. granit)	RM 755 es
Vedligeholdelsesrengøring og grundrengøring af industrigulve	RM 69 ASF
Vedligeholdelsesrengøring og grundrengøring af gulve af fint stentøj	RM 753
Vedligeholdelsesrengøring af fliser på sanitærområdet	RM 751
Rengøring og desinfektion på sanitærområdet	RM 732
Belægningsfjernelse for alle alkalibestandige gulve (f.eks. PVC)	RM 752
Belægningsfjernelse for linoleumsgulve	RM 754

Rengøringsmidler

1. Tilsæt rengøringsmidlet til rentvandstanken.
   Bemærk: Dækslet til rentvandstankens påfyldningsåbning kan anvendes til at måle rengøringsmidlet. Det er på indersiden udstyret med en skala.

Indstilling af vandmængden

1. Indstil vandmængden på reguleringsknappen i overensstemmelse med tilsmudsningen af gulvbelægningen.

Obs

Gennemfør de første rengøringsforsøg med lille vandmængde. Forøg vandmængden trin for trin, indtil det ønskede rengøringsresultat er nået.

Obs

Ved en tom rentvandstank arbejder rengøringshovedet videre uden væsketilførsel.

Indstilling af sugebjælken

Indstilling af hældningen

Hældningen skal indstilles, så sugebjælkens sugelæber trykkes ensartet på gulvet over hele længden.

1. Løsn skruen.

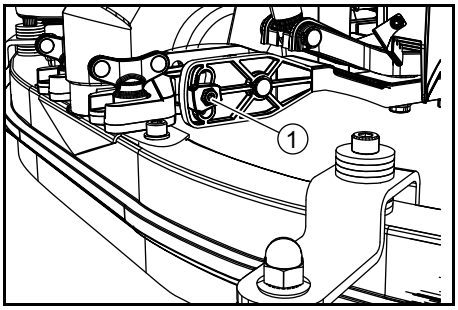

① Skrue

2. Justér sugebjælkens hældning.
3. Spænd skruen.

Indstilling af højden

Med højdejusteringen påvirkes sugelæbernes bøjning ved kontakten med gulvet.

1. Skub maskinen et lille stykke fremad.
2. Sammenlign sugelæbernes bøjning med nedenstående illustration.

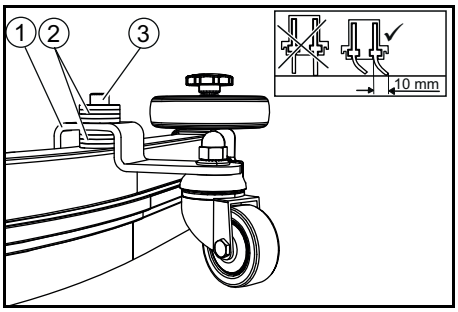

① Afstandsrulle med holder
② Underlagsskive
③ Skrue

3. Skru skruen ud.
4. Læg så mange underlagsskiven mellem sugebjælke og afstandsrulle, at der opstår den rigtige bøjning for sugelæben.
5. Anbring de resterende underlagsskiver over afstandsrullen.
6. Skru skruen i, og spænd den fast.
7. Gentag processen på den anden afstandsrulle.
8. Skub maskinen et lille stykke fremad.
9. Kontrollér igen sugelæbernes bøjning over hele længden.
10. Gentag efter behov indstillingen.

Rengøring

Tilkobling af maskinen

1. Stil nøgleafbryderen på "1".
   Displayet viser efter hinanden:
- Tidsrummet indtil den næste kundeservice
- Software-versionen, betjeningsenhed
- Batteriets opladningsstatus og antal af driftstimer

Kørsel

Obs

Kørselsretningen kan ændres under rengøringen. På den måde kan et udvalgt sted rengøres intensivt ved at kører flere gang frem og tilbage.

1. Stil kørselsretningskontakten på "fremad".

Rengøring

Obs

For at forbedre udsugningsresultatet kan sugebjælkens hældning og højde indstilles (se kapitlet Indstilling af sugebjælken).

Obs

Når spildevandstanken er fuld, lukkes svømmeren sugeåbningen, og sugeturbinen kører med forøget omdrejningstal. Løft i dette tilfælde sugebjælken, og kør for at tømme spildevandstanken.

1. Drej drejeknap arbejdshastighed til den ønskede værdi.
   Hastigheden vises på displayet under indstillingen. Visningen sker i procent af maksimumhastigheden.
2. Indstil vandmængden på reguleringsventilen.
3. Tryk sugebjælkens håndtag ned.
   Sugebjælken sænkes.
   Udsugningen starter.
4. Tryk rengøringshovedets håndtag ned, frigiv det, og lad det gå op.
5. Træk sikkerhedskontakten til skubbebøjlen.
   Rengøringshovedet starter, og maskinen kører med den indstillede hastighed.

Forøgelse af børstepressetrykket

1. Slip sikkerhedskontakten.
2. Løft rengøringshovedets håndtag med hånden, og lad det gå i indgreb til højre.

Afslutning af driften

Afslutning af rengøringen

1. Slip sikkerhedskontakten.
2. Tryk rengøringshovedets håndtag ned, og lad det gå i indgreb.
3. Kør en kort strækning videre.
   Restvandet suges ud.
4. Løft sugebjælken.
   Opsugningen kører efter ca. 10 sekunder.
5. Stil nøgleafbryderen på "0".
6. Oplad eventuelt batteriet.

Aftapning af spildevandet

⚠ ***ADVARSEL***

Ukorrekt bortskaffelse af spildevand

Miljøforurening

Overhold de lokale forskrifter om behandling af spildevand.

1. Tag aftapningsslangen ud af holderen, og sænk den over en egnet opsamlingsanordning.

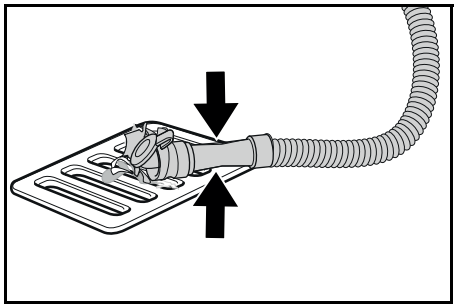

2. Tryk doseringsanordningen sammen, eller knæk den.
3. Åbn doseringsanordningens dæksel.
4. Aftap spildevandet. Regulér vandmængden ved at trykke eller knække.
5. Skyl spildevandstanken med rent vand.

Aftapning af rent vand

1. Træk niveauvisningens slange, og drej den ned.

Hurtig aftapning af rent vand

1. Skru rentvandstankens låg af.
2. Lad det rene vand løbe ud.
3. Sæt rentvandstankens låg på, og skru det fast.
   Bemærk: Sørg for, at slangetilslutningen ligger i rentvandstankens låg på det laveste punkt, når det er blevet skruer fast.

Transport

⚠ ***FARE***
Kørsel på stigninger
Risiko for tilskadekomst
Anvend kun maskinen til på- og aflæsning på stigninger op til maksimumværdien (se kapitlet "Tekniske data").
Kør langsomt.

⚠ ***FORSIGTIG***
Manglende overholdelse af vægten
Fare for tilskadekomst og beskadigelse
Vær opmærksom på maskinens vægt ved transporten.
Flyt kun maskinen med hjælp fra en anden person eller ved brug af motoren.

1. Tryk rengøringshovedets håndtag ned, og lad det gå i indgreb.
2. Løft sugebjælken.
3. Stil nøgleafbryderen på "1".
4. Vælg kørselsretningen på kørselsretningskontakten.
5. Træk sikkerhedskontakten til skubbebøjlen.
6. Sørg for at sikre maskinen mod at glide eller vælte under transport i køretøjer i henhold til de gældende retningslinjer.

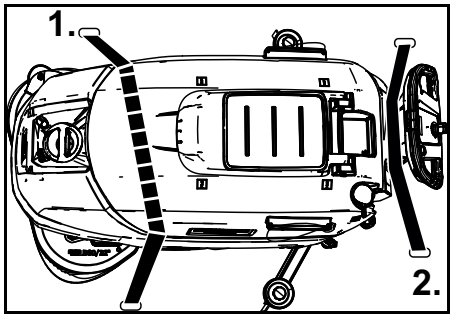

7. Placér først spænderemmen under spildevandstanken.

Opbevaring

⚠ ***FORSIGTIG***
Manglende overholdelse af vægten
Fare for kvæstelser og beskadigelse
Vær opmærksom på maskinens vægt ved opbevaring.
BEMÆRK
Frost
Ødelæggelse af apparatet pga. frosset vand
Tøm apparatet helt for vand.
Opbevar apparatet på et frostfrit sted.

- Denne maskine må kun opbevares indendørs.
- Oplad batterierne helt, inden de opbevares i længere tid.
- Oplad batterierne mindst én gang om måneden, mens de opbevares.

Pleje og vedligeholdelse

⚠ ***FARE***
Utilsigtet startet maskine
Fare for kvæstelse, fare for stød
Stil nøgleafbryderen på "0" før alt arbejde på maskinen, og træk nøglen ud.
Træk ladeaggregatets netstik ud.

- Aftap spildevandet og det rene vand, og bortskaf det.

Sikkerhedsinspektion/ vedligeholdelseskontrakt

Du kan aftale en regelmæssig sikkerhedsinspektion med din forhandler eller indgå en vedligeholdelseskontrakt. Få vores rådgivning.

Vedligeholdelsesintervaller

Efter arbejdet

BEMÆRK
Ukorrekt rengøring
Risiko for beskadigelse.
Sprøjt ikke vand på maskinen.
Brug ikke aggressive rengøringsmidler.
For den detaljerede beskrivelse af de enkelte vedligeholdelsesarbejder, se kapitlet *Vedligeholdelsesarbejde*.

- Aftap spildevandet.
- Skyl spildevandstanken med rent vand.
- Rengør maskinen udvendigt med en fugtig klud, der er gennemvædet med mildt sæbevand.
- Kontrollér trævlesien, rengør den efter behov.
- Rengør grovsien.
- Rengør sugelæberne, kontrollér for slid, efterjustér højden efter behov, eller udskift.
- Kontrollér skivebørsterne for slid, udskift dem evt.
- Oplad batteriet.
  - Oplad batteriet fuldstændigt og uden afbrydelse, hvis opladningstilstanden er under 50 %.
  - Oplad kun batteriet, hvis opladningstilstanden er over 50 %, når der er brug for den fulde driftsvarighed ved den næste anvendelse.

Ugentligt

- Ved hyppig drift skal batteriet lades helt op og uden afbrydelser mindst én gang om ugen.

Månedligt

For den detaljerede beskrivelse af de enkelte vedligeholdelsesarbejder, se kapitlet *Vedligeholdelsesarbejde*.

1. Tøm rentvandstanken, og skyl aflejringerne ud.
2. Rengør filteret for rent vand.
3. Rengør svømmeren og trævlesien.
4. Kontrollér batteripolerne for oxidering, og børst dem af efter behov. Kontrollér, at forbindelseskablerne sidder godt fast.
5. Rengør tætningerne mellem spildevandstanken og dækslet, og kontrollér for tæthed, udskift dem efter behov.
6. Kontrollér cellernes syretæthed ved ikke-vedligeholdelsesfri batterier.
7. Henstil maskinen med helt opladede batterier ved længere stilstand. Oplad batteriet fuldstændigt mindst en gang om måneden.

Årligt

- Lad kundeservicen gennemføre den foreskrevne inspektion.

Vedligeholdelsesarbejde

Vending eller udskiftning af sugelæber

Hvis sugelæberne er slidt indtil slidmærket, skal vendes eller udskiftes.

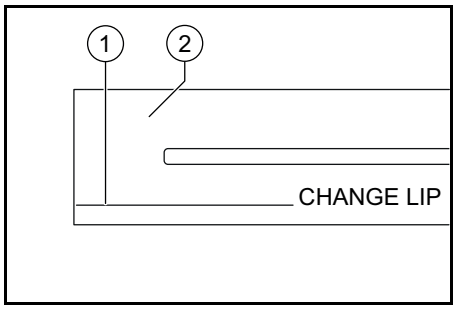

① Slidmærke
② Sugelæbe

1. Tag sugebjælken af.
2. Skru stjernegrebene ud.

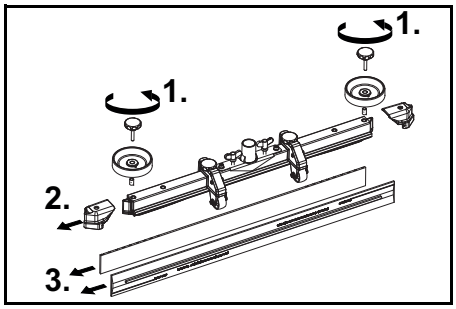

3. Træk kunststofdelene af.
4. Træk sugelæberne af.
5. Skub de vendte eller nye sugelæber ind.
6. Skub kunststofdelene på.
7. Skru stjernegrebene i, og spænd dem fast.

Rengøring af grovsien

1. Åbn spildevandstankens dæksel.

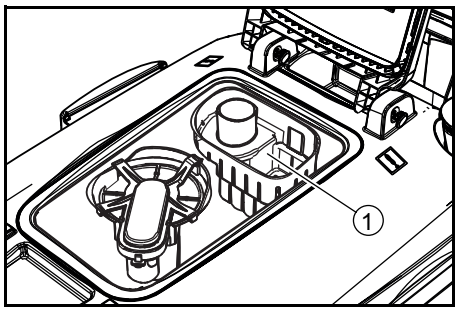

① Grovsi

2. Træk grovsien op og af.
3. Skyl grovsien af under rindende vand.
4. Sæt grovsien ind i spildevandstanken.

Rengøring af filteret for rent vand

1. Aftap det rene vand (se kapitlet *Aftapning af rent vand*).
2. Skru rentvandstankens låg af.

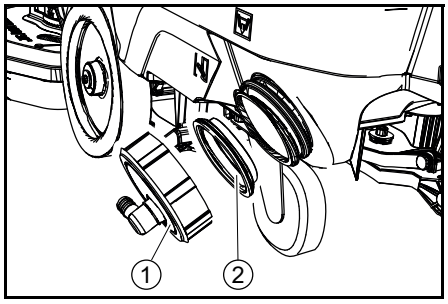

① Låg rentvandstank
② Filter rentvandstank

3. Træk rentvandsfiltret ud, og skyl det med rent vand.
4. Sæt rentvandsfilteret i.
5. Sæt rentvandstankens låg på.
   Bemærk: Sørg for, at slangetilslutningen ligger i rentvandstankens låg på det laveste punkt, når det er blevet skruer fast.

Rengøring af svømmer og trævlesi

1. Åbn spildevandstankens dæksel.

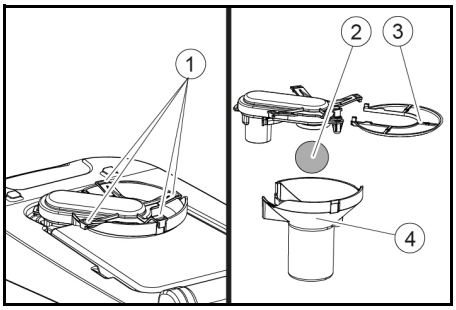

① Låsekrog
② Svømmer
③ Trævlesi
④ Svømmerhus

2. Løsn låsekrogen.
3. Træk svømmerhuset ned og af.
4. Tag svømmeren ud af svømmerhuset, og rengør den.
5. Tag trævlesien af, og rengør den.
6. Montér alle dele i omvendt rækkefølge.

Udskiftning af skivebørsterne

1. Løft rengøringshovedet.
2. Tryk pedal til børsteskiftet ned og ud over modstanden.

① Pedal børsteskift

3. Træk den 1. skivebørste til siden under rengøringshovedet.
4. Hold den nye skivebørste under rengøringshovedet, tryk den op, og lad den gå i indgreb.
5. Gentag processen for den 2. skivebørsten.

Hjælp ved fejl

⚠ ***FARE***
Utilsigtet startet maskine
Fare for kvæstelse, fare for stød

Stil nøgleafbryderen på "0" før alt arbejde på maskinen, og træk nøglen ud.
Træk ladeaggregatets netstik ud.

- Aftap spildevandet og det rene vand, og bortskaf det.
- Ring til kundeservice ved fej, der ikke kan udbedres ved hjælp af denne tabel.

Fejl	Afhjælpning
Maskinen kan ikke startes	1. Stil nøgleafbryderen på "1". 2. Tryk på sikkerhedskontakten. 3. Sæt batteristikket i. 4. Kontrollér batterierne, oplad dem evt. 5. Kontroller, om batteripolerne er tilsluttet.
Vandmængden er ikke tilstrækkelig	1. Kontrollér niveauet for det rene vand, fyld evt. tanken. 2. Forøg vandmængde på reguleringsknappen for vandmængden. 3. Rengør filteret for rent vand. 4. Kontrollér slangerne for tilstopning, rengør dem evt.
Sugeeffekten er for lav	1. Stands maskinen, og aftap spildevandet. 2. Rengør tætningerne mellem spildevandstanken og dækslet, og kontrollér for tæthed, udskift dem evt. 3. Kontrollér, om sugeslangen er forbundet korrekt med spildevandstanken. 4. Kontrollér trævlesien for tilsmudsning, rengør den evt. 5. Rengør sugelæberne på sugebjælken, vend eller udskift det evt. 6. Kontrollér, om dækslet på spildevandsaftapningsslangen er lukket. 7. Kontrollér indstillingen af sugebjælken. 8. Kontrollér sugeslangen for tilstopning, rengør den evt. Når sugeslangen sættes i igen, skal den hvide markering på slangen ligge på holdeklemmen. 9. Kontrollér sugeslangen for tæthed, udskift den evt.
Rengøringsresultatet er utilfredsstillende	1. Reducér hastigheden. 2. Kontroller børsterne for slid, udskift dem evt. 3. Kontrollér, at børstetypen og rengøringsmidlet er egnet.
Sugeturbinen kører med forøget omdrejningstal	1. Aftap spildevandet. 2. Rengør svømmeren. 3. Kontrollér trævlesien, rengør den evt. 4. Kontrollér sugeslangen for tilstopning, rengør den evt. 5. Kontrollér sugebjælken for tilstopning, fjern evt. tilstopningen.
Børsten roterer ikke	1. Kontrollér, om et fremmedlegeme blokerer børsten, fjern evt. fremmedlegemet.
Apparatet vibrerer ved rengøringen	1. Anvend en blødere børste.

Garanti

I de enkelte lande gælder de af vore forhandlere fastlagte garantibetingelser. Eventuelle fejl på maskinen afhjælpes gratis inden for garantien, såfremt fejlen kan tilskrives en materiale- eller produktionsfejl. Hvis du ønsker at gøre garantien gældende, bedes du henvende dig til sin forhandler eller nærmeste kundeservice medbringende kvittering for købet.
(Se adressen på bagsiden)

Tilbehør

Betegnelse	BD 70/75 delnr.	BD 80/100 delnr.	Beskrivelse
Skivebørste, hvid (meget blød)	4.905-011.0	4.905-030.0	Til rengøring af lidt tilsmudsede eller følsomme gulve
Skivebørste, natur (blød)	4.905-012.0	4.905-031.0	Af naturfibre til rengøring og polering
Skivebørste, rød (middel, standard)	4.905-010.0	4.905-000.0	Til anvendelse ved alle almindelige rengøringsopgaver
Skivebørste, sort (hård)	4.905-013.0	4.905-032.0	Til kraftig tilsmudsning og til grundrengøring, kun til resistente belægninger
Pad-drivskive	4.762-590.0	4.762-447.0	Til rengøring med pads, med hurtigskiftekobling og centerlock
Pad, hvid	–	6.371-331.0	Til polering af gulve
Pad, rød (mellemblød)	6.369-003.0	6.371-147.0	Til rengøring og cleaning af alle gulve
Pad, grøn (mellemhård)	6.369-002.0	6.371-148.0	Til rengøring af kraftigt tilsmudsede gulve og til grundrengøring
Pad, sort (hård)	6.369-001.0	6.371-169.0	Ved hårdnakkede tilsmudsninger og til grundrengøring
Pude, brun (SPP)	2.639-290.0	2.639-288.0	Til plejefilmsanering af hård og elastiske overflader
Pude, melamin	6.371-021.0	6.371-336.0	Til effektiv rengøring af mikroporøse overflader
Sugebjælke, 1030 mm, buet	4.777-108.0	–	
Sugebjælke, 1160 mm, buet	–	4.777-102.0	
Sugelæbesæt, naturgummi	4.037-144.0	4.037-138.0	
Sugelæbesæt, PU (oliefast)	4.037-145.0	4.037-140.0	
Sugelæbesæt, Linatex	4.181-011.0	4.181-006.0	

Tekniske data

		BD 70/75 W Classic Bp	BD 80/100 W Classic Bp
Effektdata maskine			
Nominel spænding	V	24	24
Batterikapacitet	Ah (5 h)	115 / 170 / 180	170 / 180 / 240 / 285
Middel effektoptagelse	W	1270	1320
Effekt køremotor	W	250	300
Effekt sugeturbine	W	500	500
Effekt børstedrev	W	2 x 500	2 x 500
Teoretisk fladekapacitet	m2/h	3500	4000
Volumen rentvandstank	l	75	100
Volumen spildevandstank	l	75	100
Vandtemperatur maks.	°C	50	50
Vandtryk maks.	bar	0,06	0,06
Gangvendebredde	mm	1550	1650
Stigning arbejdsområde maks.	%	2	2
Sugning			
Sugekapacitet, luftmængde	l/s	24	24
Sugekapacitet, undertryk	kPa (mbar)	16 (160)	16 (160)
Rengøringsbørster			
Arbejdsbredde	mm	700	800
Børstediameter	mm	356	410
Børsteomdrejningstal	1/min	140	140
Børstepressetryk	N	300 / 500	400 / 680
Mål og vægt			
Tilladt samlet vægt	kg	325	435
Egenvægt (transportvægt)	kg	251	325
Dimensioner batterirum	mm	575 x 380	622 x 384
Beregnede værdier iht. EN 60335-2-72			
Samlet vibrationsværdi	m/s2	<2,5	<2,5
Usikkerhed K	dB(A)	0,2	0,2
Lydtryksniveau LpA	dB(A)	65	65
Usikkerhed KpA	dB(A)	2	2
Lydeffektniveau L WA + usikkerhed KWA	dB(A)	81	81

Der tages forbehold for tekniske ændringer.

EU-overensstemmelseserklæring

Hermed erklærer vi, at nedenstående maskine på grund af sin udformning og konstruktion i den udførelse, i hvilken den sælges af os, overholder EU-direktivernes relevante, grundlæggende sikkerheds- og sundhedsmæssige krav. Hvis maskinen ændres uden aftale med os, mister denne attest sin gyldighed.
Produkt: Gulvrenser
Type: 1.127-xxx, 1.515-xxx

Relevante EU-direktiver
2006/42/EF (+2009/127/EF)
2014/30/EU
2014/53/EU (TCU)

Anvendte harmoniserede standarder
EN 60335-1
EN 60335-2-72
EN 55012: 2007 + A1: 2009
EN 61000-6-2: 2005
EN 62233: 2008

TCU
EN 301 511 V12.5.1
EN 300 440 V2.1.1
EN 300 328 V2.2.2
EN 300 330 V2.1.1

Anvendte nationale standarder
-

Underskriverne handler på bestyrelsens vegne og med dennes fuldmagt.



H. Jenner
Chairman of the Board of Management



S. Reiser
Director Regulatory Affairs & Certification

Dokumentationsbefuldmægtiget:
S. Reiser
Alfred Kärcher SE & Co. KG
Alfred-Kärcher-Str. 28 - 40
71364 Winnenden (Germany)
Tlf.: +49 7195 14-0
Fax: +49 7195 14-2212
Winnenden, 2021/02/01

Indhold

Generelle merknader 74
Funksjon 74
Forskriftsmessig bruk 74
Miljøvern 74
Tilbehør og reservedeler 74
Leveringsomfang 74
Sikkerhetsanvisninger 74
Beskrivelse av maskinen 75
Montering 76
Igangsetting 77
Bruk 77
Transport 79
Lagring 79
Stell og vedlikehold 79
Bistand ved feil 80
Garanti 80
Tilbehør 81
Tekniske data 81
EU-samsvarserklæring 81

Generelle merknader

Les denne oversettelsen av den originale driftsveiledningen før apparatet tas i bruk første gang, og følg de vedlagte sikkerhetsanvisningene. Følg anvisningene.

Oppbevar begge heftene til senere bruk eller for annen eier.

Funksjon

Skuresugemaskinen brukes til våtrengjøring av jevne gulv.

Maskinen kan tilpasses ulike rengjøringsoppgaver ved å justere mengden av vann og rengjøringsmiddel. Doseringen av rengjøringsmiddel tilpasses gjennom tilførselen i tanken.

Arbeidsbredden og volumet til rent- og bruktvannstankene (se kapittel «Tekniske data») sørger for effektiv rengjøring og lang brukstid.

Maskinen har en fremdrift.

Merknad

Maskinen kan utstyres med forskjellig tilbehør i henhold til rengjøringsoppgave. Spør etter vår katalog eller besøk vårt nettsted på www.kaercher.com.

Forskriftsmessig bruk

Maskinen er egnet for kommersiell og industriell bruk, f.eks. på hoteller, skoler, sykehus, fabrikker, butikker, kontorer og hos utleiere. Maskinen må kun brukes iht. denne bruksveiledningen.

- Maskinen skal kun brukes til rengjøring av glatte gulv som tåler fuktighet og polering.
- Maskinen er ikke egnet for rengjøring av frosne gulv (f.eks. i kjølelagre).
- Maskinen er ikke egnet for bruk i eksplosjonsfarlige områder.
- Maskinen er godkjent for bruk på flater med en maksimal stigning (se kapitlet *Tekniske data*).

Miljøvern

Materialet i emballasjen kan resirkuleres. Kvitt deg med emballasjen på miljøvennlig måte.

Elektriske og elektroniske apparater inneholder verdifulle resirkulerbare materialer og ofte deler batterier, batteripakker eller olje. Disse kan utgjøre en potensiell fare for helse og miljø ved feil bruk eller feil avfallsbehandling. Disse delene er imidlertid nødvendige for korrekt drift av apparatet. Apparater merket med dette symbolet skal ikke kastes i husholdningsavfallet.

Anvisninger om innhold (REACH)

Aktuell informasjon om stoffene i innholdet finner du under: *www.kaercher.com/REACH*

Tilbehør og reservedeler

Bruk bare originalt tilbehør og originale reservedeler; de garanterer for en sikker og problemfri drift av apparatet.

Informasjon om tilbehør og reservedeler finner du på *www.kaercher.com*.

Leveringsomfang

Kontroller at innholdet i pakken er komplett når du pakker ut. Manglende tilbehør eller transportskader skal meldes til forhandleren.

Sikkerhetsanvisninger

Før maskinen tas i bruk for første gang, må du lese nøye gjennom denne bruksveiledningen og følge vedlagte brosjyre med sikkerhetsanvisninger for gulvskuremaskiner og tepperensere, nr. 5.956-251.0.

Maskinen er godkjent for bruk på flater med en begrenset stigning (se kapitlet *Tekniske data*).

⚠ ***ADVARSEL***

Maskin som velter

Fare for personskader

Maskinen skal aldri brukes på skrånende flater.

Maskinen må bare brukes når hetten og alle deksler er lukket.

Sikkerhetsinnretninger

⚠ ***FORSIKTIG***

Manglende eller endrede sikkerhetsinnretninger

Sikkerhetsinnretningene tjener til din egen sikkerhet.

Du må aldri forandre eller omgå sikkerhetsinnretninger.

Sikkerhetsbrytere

Når sikkerhetsbryteren slippes slås maskinen av.

Nøkkelbryter

Når nøkkelbryteren trekkes ut er maskinen sikret mot uautorisert bruk.

Varselsymboler

Legg merke til følgende advarsler ved omgang med batterier:

	Følg anvisningene i bruksanvisningen for batteriet, på batteriene og i denne bruksveiledningen.

	Bruk vernebriller.
	Hold barn unna syre og batterier.
	Eksplosjonsfare
	Åpen ild, gnister, åpent lys og røyking er forbudt.
	Fare for etsing
	Førstehjelp.
	Advarsler
	Avfallshåndtering
	Batterier må ikke kastes i husholdningsavfallet.

Beskrivelse av maskinen

Oversikt over maskinen

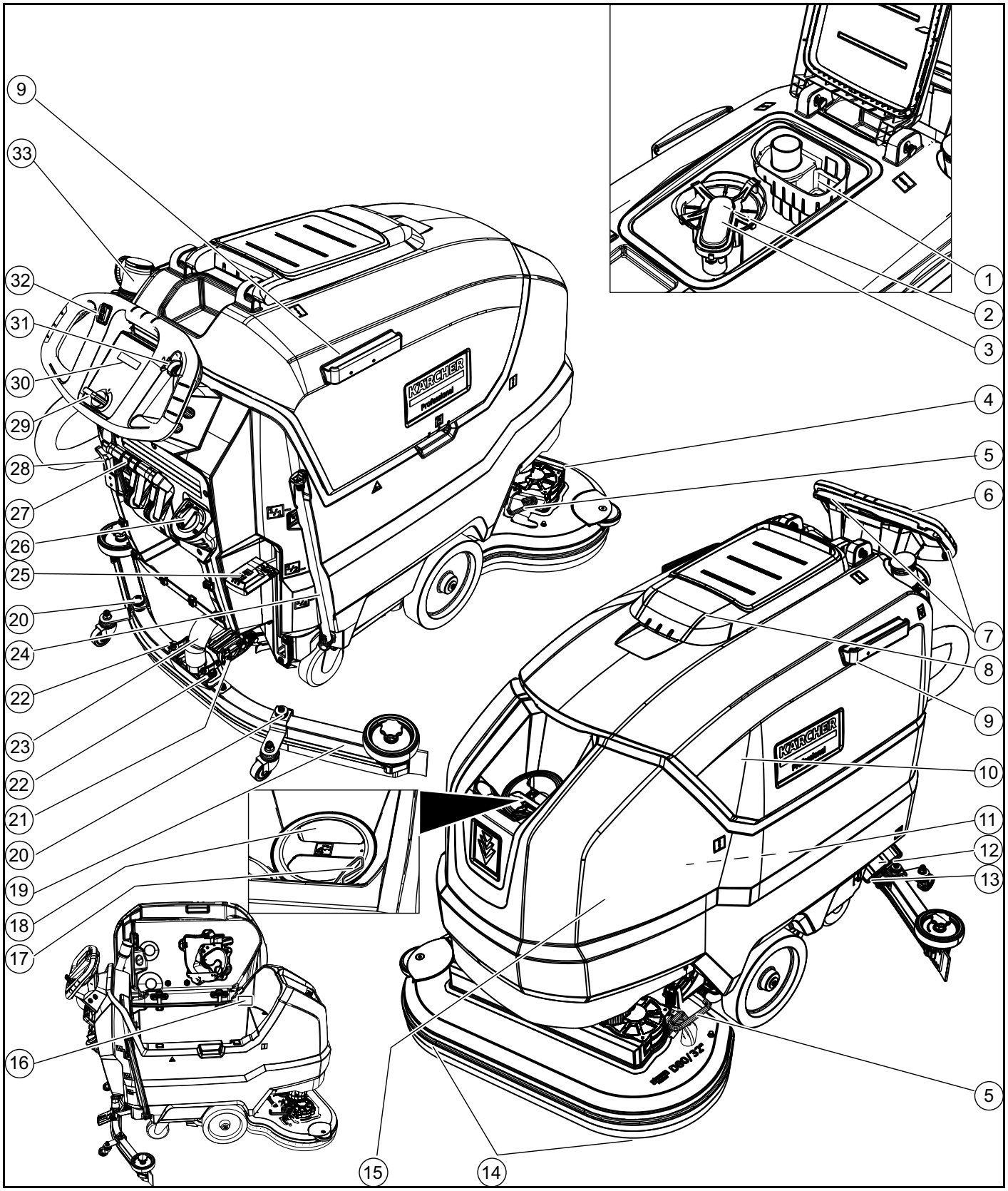

① Grovsmussil
② Losil
③ Flottør
④ Rengjøringshode
⑤ Pedal for børsteskift
⑥ Skyvehåndtak
⑦ Sikkerhetsbrytere
⑧ Deksel bruktvannstank
⑨ Holdeskinne for Homebase
⑩ Bruktvannstank
⑪ **Batteri
⑫ Filter rent vann
⑬ Lokk rentvannstank
⑭ Skivebørste
⑮ Rentvannstank
⑯ Typeskilt
⑰ Slangeholder
⑱ Påfyllingsåpning rentvannstank
⑲ Sugebom
⑳ Høydejustering sugebom
㉑ Hellingsjustering sugebom
㉒ Vingemutter til feste av sugebom
㉓ Sugeslange
㉔ Nivåvisning rent vann
Tappeslange rent vann
㉕ Spak rengjøringshode
㉖ Reguleringsbryter vannmengde

㉗ Spak sugebom
㉘ Batteriplugg
㉙ Nøkkelbryter
㉚ Display
㉛ Dreiebryter arbeidshastighet
㉜ Kjøreretningsbryter
㉝ Tappeslange brukt vann med doseringsinnretning

** ikke inkludert i leveringsomfanget

Fargemerking

- Betjeningselementene for rengjøringsprosessen er gule.
- Betjeningselementene for vedlikehold og service er lysegrå.

Symboler på maskinen


Tappeåpning rentvannstank


Tappeåpning bruktvannstank


Forhøyet presstrykk for rengjøringshodet


Tilgang til batteri


Nivå rentvannstank (50 %)


Sett inn pluggen til laderen her


Festepunkt


*Moppholder


OBS
Feil sted å plugge inn
Fare for materielle skader
IKKE sett inn pluggen til laderen her


Normalt presstrykk for rengjøringshodet


Rengjøringshode løftet


Pedal heve/senke rengjøringshode


Pedal for børsteskift

* ekstrautstyr

Montering

Laste av

1. Ta av kartongen.
2. Fjern strammebåndene.
3. Skru av treklossene som er skrudd på pallen.
4. Lag en rampe av de tre øverste avstiverne i kartongemballasjen og sikringsplanken som er skrudd fast tvers over pallen, legg den foran pallen og skru den fast med sponplateskruer.

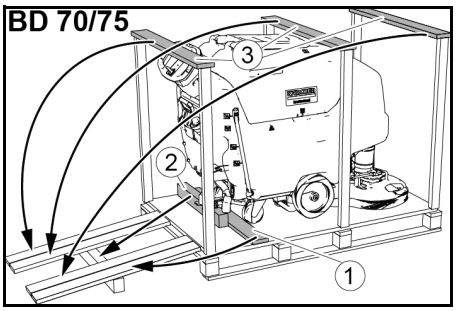

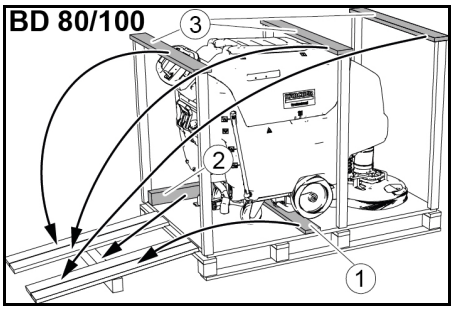

① Sikringsplanke
② Firkantlist
③ Avstiver

5. Firkantlisten som er skrudd av pallen, skyves under rampen som støtte og skrus fast der.
6. Trykk ned spaken for rengjøringshodet og la den gå i lås på høyre side.
7. **Kun på BD 80/100:** Trykk ned bremsespaken.

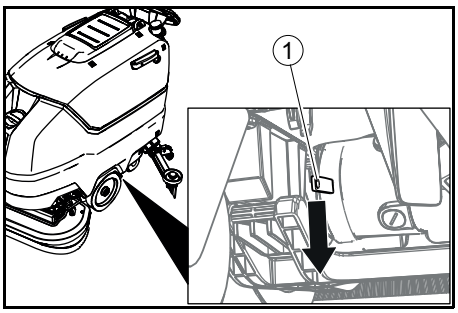

① Bremsespak

Merknad
BD 70/75 har ingen brems. På denne enheten er det ikke nødvendig å løsne bremsen.

8. Trekk maskinen i revers av pallen.
9. **Kun på BD 80/100:** Løft opp bremsespaken.

Montere sugebom

1. Sett sugebommen inn i sugebomopphenget.

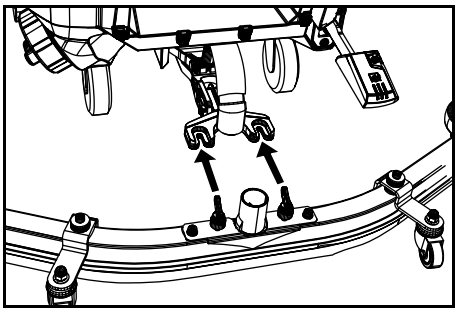

2. Trekk til vingemutterne.
3. Sett på sugeslangen.

Batterier

Anbefalte batteripakker BD 70/75

Beskrivelse	Bestillingsnr.	Volum (m^3)*	Luftstrøm (m^3/t)**
115 Ah – vedlikeholdsfri	2.815-091.0 [1)]	1,98	0,792
170 Ah – vedlikeholdsfri	2.815-092.0 [2)]	2,31	0,924
180 Ah – vedlikeholdsfri	3.815-101.0 [2)]	4,785	1,914

* Minstevolum for batteriladerom
** Min. luftstrøm mellom batteriladerom og omgivelsene
Ved første gangs installasjon trengs et ekstra batteri-installasjonssett:
1 2.638-198.0
2 2.638-162.0
3 2.638-106.0

Anbefalte batteripakker BD 80/100

Beskrivelse	Bestillingsnr.	Volum (m^3)*	Luftstrøm (m^3/t)**
170 Ah – vedlikeholdsfri	1.815-092.0 [2)]	2,31	0,924
180 Ah – vedlikeholdsfri	2.815-101.0 [2)]	4,785	1,914
240 Ah – vedlikeholdsfri	2.815-102.0 [2)]	6,27	2,508
285 Ah – vedlikeholdsfri	3.815-095.0 [2)]	11,88	4,752

* Minstevolum for batteriladerom
** Min. luftstrøm mellom batteriladerom og omgivelsene
Ved første gangs installasjon trengs et ekstra batteri-installasjonssett:
1 2.638-162.0
2 2.638-106.0
3 2.638-197.0

Lite vedlikeholdskrevende batterier (våtbatterier)

⚠ ***FARE***
Etterfylle vann når batteriet er utladet
Fare for personskader på grunn av syre som siver ut, ødelagte klær
Bruk vernebrille ved omgang med batterisyre. Følg forskriftene.
Skyll av syren øyeblikkelig med rikelig vann dersom det spruter på hud eller klær.
OBS
Bruke vann med tilsetninger
Defekte batterier, tap av garantien
Bruk kun destillert eller avsaltet vann til etterfylling av batteriene (EN 50272-T3).
Ikke bruk noen fremmede tilsetningsstoffer, såkalte regenereringsmidler, ellers opphører garantien.

1. Tilfør destillert vann en time før ladingen fullføres. Ta hensyn til riktig syrenivå, i henhold til merkingen på batteriet.

På slutten av ladingen må alle cellene gasses.

Vedlikeholdsfrie batterier (AGM- og gelbatterier)

OBS

Fare for skader dersom AGM- og gelbatterier åpnes!

AGM- og gelbatterier er vedlikeholdsfrie og har lukket batterihus. Det er ikke mulig og heller ikke nødvendig å fylle på destillert vann eller batterisyre. Hvis du åpner eller borer i batterihuset, vil et AGM- eller gelbatteri ta skade og måtte byttes ut.
Ikke åpne batterihuset og ikke bor hull.
Ikke dekk til overtrykksventilen, og ikke forandre på den.

1. AGM og gelbatterier skal bare lades opp med de spesifiserte laderne, se kapittel: *Lade batterier*.

Sette inn og koble til batterier

⚠ ***FORSIKTIG***

Demontering og montering av batterier

Ustabil maskin

Sørg for at maskinen står stødig når du tar ut og setter inn batteriene.

OBS

Forveksling av polaritet

Ødeleggelse av styreelektronikken

Ta hensyn til riktig polaritet ved tilkobling av batteriet.

OBS

Total utladning

Fare for materielle skader

Lad batteriene før du tar maskinen i bruk.

1. Tapp ut det brukte vannet.
2. Sving opp bruktvannstanken.
3. Sett batteriene som vist inn i maskinen.
   Viktig: Skyv batteriene helt inn!
   BD 80/100:

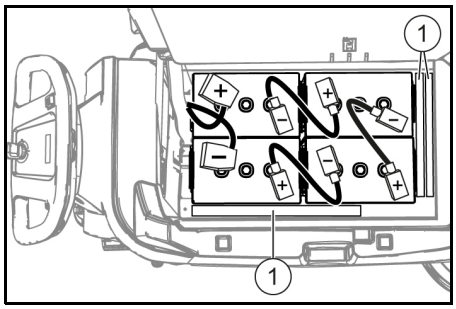

170 Ah, 2.815-092.0
180 Ah, 2.815-101.0
240 Ah, 2.815-105.0
285 Ah, 2.815-095.0

① Avstandsholder

BD 70/75:

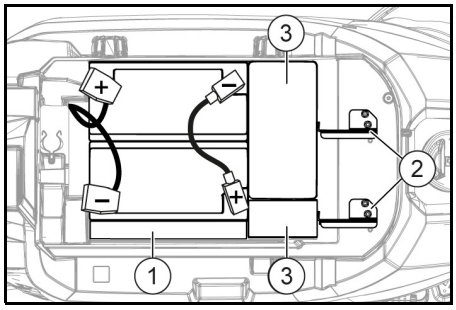

115 Ah, 2.815-091.0

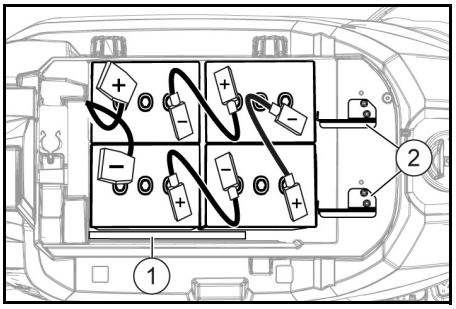

170 Ah, 2.815-092.0
180 Ah, 2.815-101.0

① Avstandsholder
② Batteriholder
③ Ekstra vekter

4. Plasser en avstandsholder mellom batteriene på høyre side og rentvannstanken.
   a **Ved batteripakke 115 Ah:** Ett stykke flatt på langs.
   b **Ved andre batteripakker enn 115 Ah:** To stykker på høykant oppå hverandre på langs.
5. **Ved BD 70/75 med batteripakke 115 Ah:** Legg inn de fire ekstra vektene.
6. Fest batteriene, og gjør følgende:
   a **Ved BD 70/75:** Installer de to batteriholderne og **ved 115 Ah:** Skru fast i venstre og midtre gjengeboringer. **Ved 170 Ah / 180 Ah:** Skru fast i høyre og midtre gjengeboringer.
   b **Ved BD 80/100:** Sett inn ett eller to avstandsholdere på langs, flatt eller på høykant, mellom de forreste batteriene og rentvannstanken, slik at batteriene ikke kan gli fremover.
7. Koble polene til tilkoblingskablene fra batteri-installasjonssettet.
8. Klem tilkoblingskabelen på de ledige batteripolene (+) og (–).
9. Koble batteripluggen på maskinsiden til batteripluggen på batterisiden.
10. Sving ned bruktvannstanken.

Ta ut batteriene

⚠ ***FORSIKTIG***

Demontering og montering av batterier

Ustabil maskin

Sørg for at maskinen står stødig når du tar ut og setter inn batteriene.

1. Sett nøkkelbryteren på “0” og ta ut nøkkelen.
2. Trekk ut batteripluggen.
3. Tapp ut det brukte vannet.
4. Sving opp bruktvannstanken.
5. Klem av maskinens ledning fra minuspolen på batteriet.
6. Klem av resten av kablene fra batteriene.
7. **Ved BD 80/100:** Fjern avstandsholderen eller avstandsholderne mellom de forreste batteriene og rentvannstanken.
8. **Ved batteripakke 115 Ah:** Ta ut de ekstra vektene.
9. Ta ut batteriene.
10. Avfallsbehandle de brukte batteriene i henhold til gjeldende bestemmelser.

Igangsetting

Lade batterier

⚠ ***FARE***

Uriktig bruk av laderen

Elektrisk støt

Ta hensyn til nettspenningen og sikringen på maskinens typeskilt.

Bruk laderen kun i tørre områder med tilstrekkelig ventilasjon.

OBS

Opphopning av farlige gasser under tanken ved lading

Eksplosjonsfare

Sving opp bruktvannstanken før lading av lite vedlikeholdskrevende batterier.

OBS

Bruk av uegnet lader

Fare for materielle skader

Laderen skal ikke kobles til batteripluggen på batterisiden.

Bruk kun en lader som er egnet for den batteritypen som er satt inn.

Les brukerveiledningen fra produsenten av laderen, og legg spesielt merke til sikkerhetsinformasjonen.

Batterisett	Kapasitet	Lader
2.815-091.0	115 Ah	6.654-367.0
2.815-092.0	170 Ah	6.654-436.0
2.815-101.0	180 Ah	6.654-434.0
2.815-105.0	240 Ah	6.654-437.0
2.815-095.0	285 Ah	6.654-419.0

Gjennomsnittlig ladetid er ca. 10-15 timer.
Maskinen kan ikke brukes mens lading pågår.

Merknad

Maskinen har en beskyttelse mot total utladning, dvs. at hvis minste godkjente kapasitetsgrense nås, slås børstemotoren og turbinen av.

1. Kjør maskinen rett til laderen, og unngå stigninger.
2. Trekk ut batteripluggen på maskinsiden.

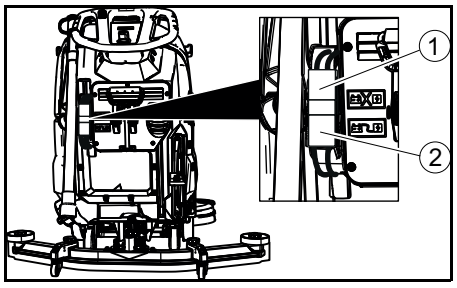

① Batteriplugg, maskinside
② Batteriplugg, batteriside

3. Koble batteripluggen på batterisiden til laderen.
4. Sett støpselet til laderen inn i stikkontakten.
5. Gjennomfør ladningen iht. instruksjonene i bruksveiledningen for laderen.
6. Koble batteripluggen på maskinsiden til batteripluggen på batterisiden.

Bruk

OBS

Farlige situasjoner ved bruk

Fare for personskader

Frigjør sikkerhetsbryteren ved fare.

Fylle på drivstoff

Fylle på rent vann

1. Åpne dekslet på rentvannstanken.
2. Fyll på rent vann (maksimalt 50 °C) opp til underkanten av påfyllingsstussen.
   Merk: Rentvannsslangen kan under påfyllingen klemmes fast ved hjelp av slangeholderen.
3. Lukk dekslet på rentvannstanken.

Informasjon om rengjøringsmidler

⚠ ***ADVARSEL***

Uegnede rengjøringsmidler

Helsefare, skader på maskinen

Bruk kun anbefalte rengjøringsmidler. Eieren er ved bruk av andre rengjøringsmidler ansvarlig med hensyn til driftssikkerheten og fare for ulykker.

Bruk kun rengjøringsmidler som er frie for løsningsmidler, salt- og flussyre.

Følg sikkerhetsanvisningene på etiketten på rengjøringsmidlene.

Merknad

Ikke bruk sterkt skummende rengjøringsmidler.

Anbefalte rengjøringsmidler

Bruk	Rengjøringsmiddel
Daglig rengjøring av alle gulv som er motstandsdyktige mot vann	RM 746 RM 780
Daglig rengjøring av blanke overflater (f.eks. granitt)	RM 755 es
Daglig rengjøring og grundig rengjøring av industrigulv	RM 69 ASF
Daglig rengjøring og grundig rengjøring av keramiske fliser	RM 753
Daglig rengjøring av fliser i sanitærrom	RM 751
Rengjøring og desinfeksjon i sanitærrom	RM 732
Fjerning av belegg fra alle alkalibestandige gulv (f.eks. PVC)	RM 752
Fjerning av belegg fra linoleumsgulv	RM 754

Rengjøringsmiddel

1. Hell rengjøringsmiddelet i rentvannstanken.
   Merk: Lokket til rentvannstankens påfyllingsåpning kan brukes til å måle opp rengøringsmiddelet. Det har en måleskala på innsiden.

Stille inn vannmengde

1. Still inn vannmengden ved hjelp av reguleringsbryteren, i henhold til hvor tilsmusset gulvet er.

Merknad

Bruk en liten mengde vann i starten av rengjøringen. Øk vannmengden gradvis til du oppnår ønsket rengjøringsresultat.

Merknad

Dersom rentvannstanken går tom, arbeider rengjøringshodet videre uten væsketilførsel.

Stille inn sugebom

Stille inn helling

Hellingen må være stilt inn slik at sugebladene på sugebommen presses likt mot gulvet langs hele lengden.

1. Løsne skruen.

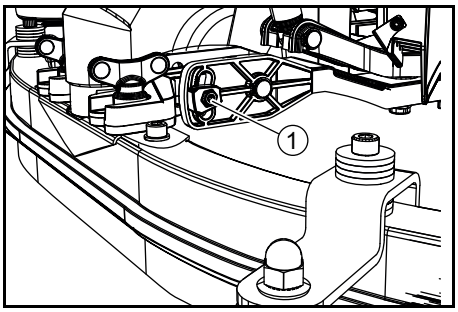

① Skrue

2. Juster hellingen av sugebommen.
3. Trekk til skruen.

Stille inn høyde

Høyden avgjør i hvor sterk grad sugebladene bøyes ved kontakt med gulvet.

1. Skyv maskinen et lite stykke fremover.
2. Sammenlign bøyen på sugebladene med bildet under.

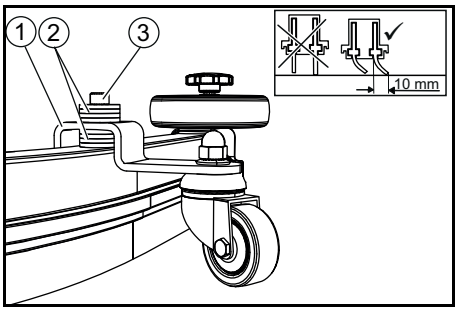

① Avstandshjul med holder
② Underlagsskive
③ Skrue

3. Skru ut skruen.
4. Legg så mange underlagsskiver mellom sugebommen og avstandshjulet som trengs for at sugebladet skal oppnå riktig bøy.
5. Plasser resten av underlagsskivene oppå avstandshjulet.
6. Skru inn skruen og trekk den til.
7. Gjenta fremgangsmåten på det andre avstandshjulet.
8. Skyv maskinen et lite stykke fremover.
9. Kontroller bøyen langs hele lengden av sugebladene igjen.
10. Gjenta justeringen om nødvendig.

Rengjøring

Slå på maskinen

1. Vri nøkkelbryteren til “1”.
   Displayet viser etter hverandre:
- Tidsrommet til neste kundeservice
- Programvareversjon, betjeningsdel
- Batteriets ladestatus og antall driftstimer

Kjøring

Merknad

Kjøreretningen kan endres mens rengjøringen pågår. Dermed kan du gjennomføre intensiv rengjøring ved å kjøre flere ganger frem og tilbake på det samme stedet.

1. Sett kjøreretningsbryteren i “fremover”.

Rengjøring

Merknad

Hellingen og høyden på sugebladet kan stilles inn for å oppnå et bedre sugeresultat (se kapitlet Stille inn sugebom).

Merknad

Dersom bruktvannstanken er full, stenger flottøren sugeåpningen, og sugeturbinen går med økt turtall. Hev i så fall sugebommen og kjør for å tømme bruktvannstanken.

1. Vri dreiebryteren for arbeidshastighet til ønsket verdi.
   Hastigheten vises i displayet under innstillingen, og vises som prosent av høyeste hastighet.
2. Still inn vannmengden ved hjelp av reguleringsventilen.
3. Trykk ned spaken for sugebommen.
   Sugebommen senkes.
   Sugingen starter.
4. Trykk ned spaken for rengjøringshodet, la den gå ut av lås og gå opp igjen.
5. Trekk sikkerhetsbryteren ut til skyvehåndtaket.
   Rengjøringshodet starter, og maskinen kjører med den innstilte hastigheten.

Øke børstepresstrykket

1. Slipp sikkerhetsbryteren.
2. Løft spaken for rengjøringshodet med hånden og la den gå i lås på høyre side.

Avslutte arbeidet

Avslutte rengjøringen

1. Slipp sikkerhetsbryteren.
2. Trykk ned spaken for rengjøringshodet og la den gå i lås på høyre side.
3. Kjør et kort stykke videre.
   Restvannet suges opp.
4. Hev sugebommen.
   Sugingen går videre i 10 sekunder.
5. Vri nøkkelbryteren til “0”.
6. Lad eventuelt batteriet.

Tappe ut brukt vann

⚠ ***ADVARSEL***

Uriktig avfallsbehandling av avløpsvann

Miljøforurensning

Følg lokale forskrifter om behandling av avløpsvann.

1. Ta tappeslangen ut av holderen og legg den ned i et egnet sluk.

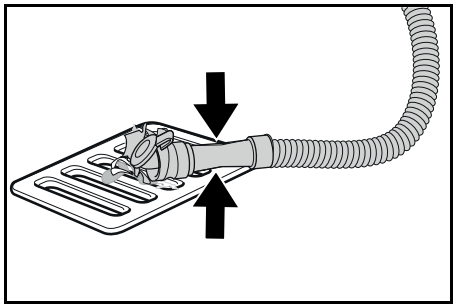

2. Trykk sammen eller bøy doseringsinnretningen.
3. Åpne lokket på doseringsinnretningen.
4. Tapp ut det brukte vannet. Reguler vannmengden gjennom å trykke eller bøye.
5. Skyll bruktvannstanken med rent vann.

Tappe ut rent vann

1. Trekk av slangen til nivåvisningen og sving den ned.

Tappe ut rent vann på en rask måte

1. Skru av lokket til rentvannstanken.
2. La vannet renne ut.
3. Sett på lokket til rentvannstanken og skru det fast.
   Merk: Påse at slangetilkoblingen i lokket til rentvannstanken ligger på det dypeste punktet når det er skrudd fast.

Transport

⚠ ***FARE***

Kjøring i stigninger

Fare for personskader

Kjør maskinen til lossing og lessing kun i stigninger opptil maksimalverdi (se kapittel «Tekniske data»).

Kjør langsomt.

⚠ ***FORSIKTIG***

Ved ignorering av vekten

Fare for personskader og materielle skader

Ta hensyn til apparatets vekt under transport.

Maskinen skal lastes opp med hjelp fra en annen person eller ved å bruke fremdriften.

1. Trykk ned spaken for rengjøringshodet og la den gå i lås på høyre side.
2. Hev sugebommen.
3. Vri nøkkelbryteren til “1”.
4. Velg kjøreretning ved hjelp av kjøreretningsbryteren.
5. Trekk sikkerhetsbryteren ut til skyvehåndtaket.
6. Ved transport i kjøretøy må maskinen sikres mot å skli og velte i henhold til gjeldende retningslinjer.

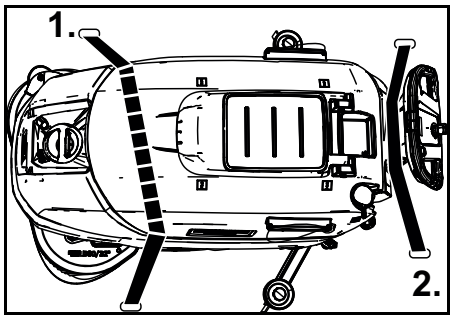

7. Legg først spennstroppen under bruktvannstanken.

Lagring

⚠ ***FORSIKTIG***

Ved ignorering av vekten

Fare for personskader og materielle skader

Ta hensyn til apparatets vekt ved lagring.

OBS

Frost

Skade på apparatet forårsaket av vann som fryser

Tøm apparatet fullstendig for vann.

Oppbevar apparatet på et frostfritt sted.

- Maskinen skal kun lagres innendørs.
- Lad opp batteriene helt før oppbevaring over lengre tid.
- Under oppbevaring skal batteriene lades opp helt minst en gang i måneden.

Stell og vedlikehold

⚠ ***FARE***

Utilsiktet start av maskinen

Fare for personskader, elektrisk støt

Før arbeid på maskinen skal nøkkelbryteren vris til “0” og nøkkelen tas ut.

Trekk ut nettpluggen til laderen.

- Tapp ut det brukte og det rene vannet og avfallsbehandle det.

Sikkerhetsinspeksjon/ vedlikeholdskontrakt

Du kan avtale regelmessig sikkerhetsinspeksjon med forhandleren din, eller inngå en vedlikeholdskontrakt. Snakk med dem for råd.

Vedlikeholdsintervaller

Etter hver bruk

OBS

Uriktig rengjøring

Fare for skader.

Ikke sprut vann på maskinen.

Ikke bruk sterke rengjøringsmidler.

Du finner en detaljert beskrivelse av de enkelte vedlikeholdsarbeidene i kapitlet *Vedlikeholdsarbeid*.

- Tapp ut det brukte vannet.
- Skyll bruktvannstanken med rent vann.
- Rengjør maskinen utvendig med en fuktig klut og mild rengjøringsblanding.
- Kontroller losilen, rengjør ved behov.
- Rengjør grovsmussilen.
- Rengjør sugebladene og se etter slitasje, etterjuster høyden eller skift ut om nødvendig.
- Kontroller skivebørstene med hensyn til slitasje, skift ut ved behov.
- Lad batteriet.
  - Er ladetilstanden under 50 %, skal batteriet lades helt opp uten avbrudd.
  - Er ladetilstanden over 50 %, skal batteriet lades opp kun dersom full driftsvarighet trengs ved neste bruk.

Hver uke

- Ved hyppig bruk skal batteriet lades opp helt og uten avbrudd minst en gang i uken.

Hver måned

Du finner en detaljert beskrivelse av de enkelte vedlikeholdsarbeidene i kapitlet *Vedlikeholdsarbeid*.

1. Tøm rentvannstanken og spyl vekk avleiringer.
2. Rengjør filteret med rent vann.
3. Rengjør flottøren og losilen.
4. Se etter oksidering på batteripolene, børst av om nødvendig. Kontroller at forbindelseskablene sitter som de skal.
5. Rengjør tetningene mellom bruktvannstanken og dekslet, og sjekk at det er tett. Skift ut om nødvendig.
6. Kontroller syrekonsentrasjonen i cellene ved batterier som ikke er vedlikeholdsfrie.
7. Skal maskinen ikke brukes over lengre tid, skal det settes bort med fulladede batterier. Batteriet må lades helt opp minst en gang i måneden.

Årlig

- La kundeservice utføre foreskrevet vedlikehold på maskinen.

Vedlikeholdsarbeid

Vend eller skift ut sugebladene dersom de er slitte

Dersom sugebladene er slitt ned til slitasjemerket, må de vendes eller skiftes ut.

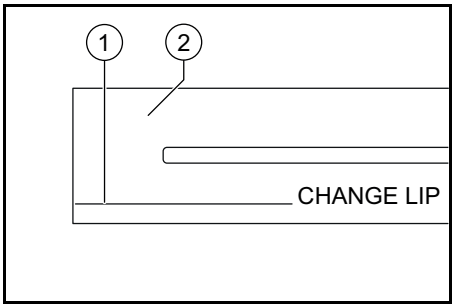

① Slitasjemerke
② Sugeblad

1. Ta av sugebommen.
2. Skru ut stjernegrepene.

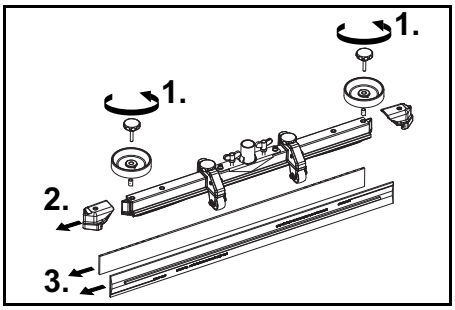

3. Trekk av plastdelene.
4. Trekk av sugebladene.
5. Skyv inn de vendte eller nye sugebladene.
6. Skyv på plastdelene.
7. Skru inn stjernegrepene og trekk dem til.

Rengjøre grovsmussilen

1. Åpne dekslet på bruktvannstanken.

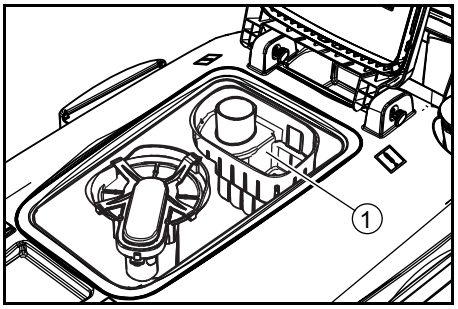

① Grovsmussil

2. Trekk opp grovsmussilen.
3. Rengjør grovsmussilen under rennende vann.
4. Sett grovsmussilen inn i bruktvannstanken.

Rengjøre filteret for rent vann

1. Tapp ut det rene vannet (se kapitlet *Tappe ut rent vann*).
2. Skru av dekslet til rentvannstanken.

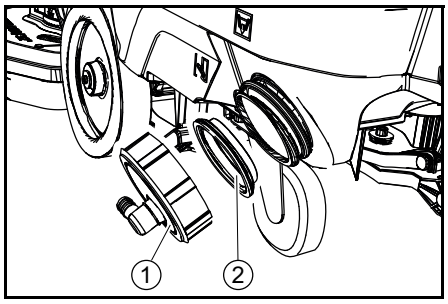

① Lokk rentvannstank
② Filter rent vann

3. Ta ut filteret for rent vann og spyl det med rent vann.
4. Sett inn filteret for rent vann.
5. Skru på lokket til rentvannstanken.
   Merk: Påse at slangetilkoblingen i lokket til rentvannstanken ligger på det dypeste punktet når det er skrudd fast.

Rengjøre flottøren og losilen

1. Åpne dekslet på bruktvannstanken.

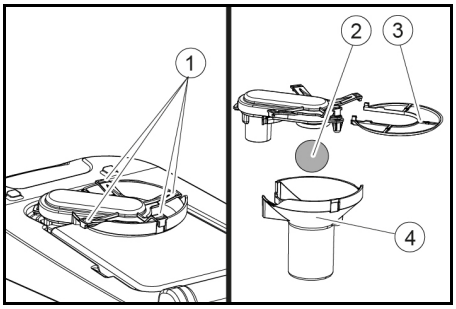

① Festekrok
② Flottør
③ Losil
④ Flottørhus

2. Løsne festekrokene.
3. Trekk av flottørhuset i retning nedover.
4. Ta flottøren av flottørhuset og rengjør den.
5. Fjern lofilteret og rengjør det.
6. Sett alle delene sammen igjen i omvendt rekkefølge.

Skifte skivebørster

1. Hev rengjøringshodet.
2. Trykk ned pedalen for børsteskift forbi motstanden.

① Pedal for børsteskift

3. Trekk den 1. skivebørsten ut fra siden, under rengjøringshodet.
4. Hold den nye skivebørsten under rengjøringshodet, trykk opp og la den gå i lås.
5. Gjenta fremgangsmåten for den 2. skivebørsten.

Bistand ved feil

⚠ ***FARE***
Utilsiktet start av maskinen
Fare for personskader, elektrisk støt

Før arbeid på maskinen skal nøkkelbryteren vris til "0" og nøkkelen tas ut.
Trekk ut nettpluggen til laderen.

- Tapp ut det brukte og det rene vannet og avfallsbehandle det.
- Ring kundeservice ved feil som ikke kan rettes ved hjelp av denne tabellen.

Feil	Utbedring
Maskinen kan ikke startes	1. Vri nøkkelbryteren til "1". 2. Betjen sikkerhetsbryteren. 3. Sett inn batteripluggen. 4. Kontroller, ev. lad, batteriene. 5. Kontroller om batteripolene er tilkoblet.
Vannmengden er ikke tilstrekkelig	1. Kontroller nivået av rent vann, fyll tanken om nødvendig. 2. Øk vannmengden ved hjelp av reguleringsbryteren for vannmengde. 3. Rengjør filteret med rent vann. 4. Kontroller om slangene er tilstoppet, rengjør om nødvendig.
Sugeeffekten er for liten	1. Stans maskinen og tapp ut det brukte vannet. 2. Rengjør tetningene mellom bruktvannstanken og dekslet, og sjekk at det er tett. Skift ut om nødvendig. 3. Kontroller om sugeslangen er koblet riktig til bruktvannstanken. 4. Kontroller losilen for forurensninger, rengjør den om nødvendig. 5. Rengjør sugebladene på sugebommen, vend eller skift ut om nødvendig. 6. Kontroller om dekslet på tappeslangen for brukt vann er lukket. 7. Kontroller innstillingen på sugebommen. 8. Kontroller om sugeslangen er tilstoppet, rengjør om nødvendig. Når sugeslangen settes på igjen, må den hvite markeringen på slangen være ved holdeklemmen. 9. Kontroller at sugeslangen er tett, skift ut om nødvendig.
Rengjøringsresultatet er uttilfredsstillende	1. Senk hastigheten. 2. Kontroller børstene med hensyn til slitasje, skift ut om nødvendig. 3. Kontroller børstetype og rengjøringsmiddel med hensyn til egnethet.
Sugeturbinen går med forhøyet turtall	1. Tapp ut det brukte vannet. 2. Rengjør flottøren. 3. Kontroller losilen, rengjør den om nødvendig. 4. Kontroller om sugeslangen er tilstoppet, rengjør om nødvendig. 5. Kontroller sugebommen med hensyn til blokkering, fjern eventuell blokkering.
Børste roterer ikke	1. Kontroller om et fremmedlegeme blokkerer børsten, fjern eventuelt fremmedlegeme.
Maskinen vibrerer under rengjøring	1. Bruk en mykere børste.

Garanti

Vår ansvarlige salgsorganisasjon for det enkelte land har utgitt garantibetingelsene som gjelder i det aktuelle landet. Eventuelle feil på apparatet repareres gratis i garantitiden dersom disse kan føres tilbake til material- eller produksjonsfeil. Ved behov for garantireparasjoner, vennligst henvend deg med kjøpskvitteringen til din forhandler eller nærmeste autoriserte kundeservice.
(Se adresse på baksiden)

Tilbehør

Betegnelse	BD 70/75 delenr.	BD 80/100 delenr.	Beskrivelse
Skivebørste, hvit (svært myk)	4.905-011.0	4.905-030.0	For rengjøring av lett tilsmussede eller ømfintlige gulv
Skivebørste, natur (myk)	4.905-012.0	4.905-031.0	I naturfiber, for vask og polering
Skivebørste, rød (middels, standard)	4.905-010.0	4.905-000.0	Brukes til alle vanlige rengjøringsoppgaver
Skivebørste, svart (hard)	4.905-013.0	4.905-032.0	Ved sterk tilsmussing og for grundig rengjøring, kun for uømfintlig belegg
Drivdisk for pute	4.762-590.0	4 762-447.0	For rengjøring med puter, med hurtigkobling og centerlock
Pute, hvit	–	6.371-331.0	For polering av gulv
Pute, rød (middels myk)	6.369-003.0	6.371-147.0	For rengjøring og vask av alle gulv
Pute, rød (middels hard)	6 369-002.0	6.371-148.0	For rengjøring av sterkt tilsmussede gulv og grundig rengjøring
Pute, svart (hard)	6 369-001.0	6.371-169.0	Ved gjenstridig smuss og for grundig rengjøring
Pute, brun (SPP)	2 639-290.0	2.639-288.0	For boning av harde og elastiske overflater
Pute, melamin	6 371-021.0	6.371-336.0	For effektiv rengjøring av mikroporøse overflater
Sugebom, 1030 mm, bøyd	4.777-108.0	–	
Sugebom, 1160 mm, bøyd	–	4.777-102.0	
Sugeleppesett, naturgummi	4.037-144.0	4.037-138.0	
Sugeleppesett, PU (oljebestandig)	4.037-145.0	4.037-140.0	
Sugeleppesett, Linatex	4 181/ -011.0	4 181-006.0	

Tekniske data

		BD 70/75 W Classic Bp	BD 80/100 W Classic Bp
Effektspesifikasjoner apparat			
Nominell spenning	V	24	24
Batterikapasitet	Ah (5 h)	115 / 170 / 180	170 / 180 / 240 / 285
Gjennomsnittlig inngangseffekt	W	1270	1320
Effekt fremdriftsmotor	W	250	300
Effekt sugeturbin	W	500	500
Effekt børstedrev	W	2 x 500	2 x 500
Teoretisk flateeffekt	m2/h	3500	4000
Volum rentvannstank	l	75	100
Volum bruktvannstank	l	75	100
Vanntemperatur maks.	°C	50	50
Vanntrykk maks.	bar	0,06	0,06
Snuradius i gang	mm	1550	1650
Stigning arbeidsområde maks.	%	2	2
Suge			
Sugekraft, luftmengde	l/s	24	24
Sugekraft, undertrykk	kPa (mbar)	16 (160)	16 (160)
Rengjøringsbørster			
Arbeidsbredde	mm	700	800
Børstediameter	mm	356	410
Børsteturtall	1/min	140	140
Børstepresstrykk	N	300 / 500	400 / 680
Mål og vekt			
Tillatt totalvekt	kg	325	435
Tom vekt (transportvekt)	kg	251	325
Dimensjoner batterirom	mm	575 x 380	622 x 384
Registrerte verdier iht. EN 60335-2-72			
Total-vibrasjonsverdi	m/s2	<2,5	<2,5
Usikkerhet K	dB(A)	0,2	0,2
Lydtrykknivå LpA	dB(A)	65	65
Usikkerhet KpA	dB(A)	2	2
Lydeffektnivå LWA + usikkerhet KWA	dB(A)	81	81

Med forbehold om tekniske endringer.

EU-samsvarserklæring

Vi erklærer herved at maskinen beskrevet nedenfor på grunn av design og konstruksjon, samt i versjonen som vi har markedsført, oppfyller de relevante grunnleggende helse- og sikkerhetskravene i EU-direktivene. Endringer på maskinen uten avtale med oss, gjør at denne erklæringen blir ugyldig.
Produkt: Gulvvasker
Type: 1.127-xxx, 1.515-xxx

Gjeldende EU-direktiver
2006/42/EF (+2009/127/EF)
2014/30/EU
2014/53/EU (TCU)

Anvendte harmoniserte standarder
EN 60335-1
EN 60335-2-72
EN 55012: 2007 + A1: 2009
EN 61000-6-2: 2005
EN 62233: 2008

TCU
EN 301 511 V12.5.1
EN 300 440 V2.1.1
EN 300 328 V2.2.2
EN 300 330 V2.1.1

Anvendte nasjonale standarder
-

Undertegnede handler på vegne av og med fullmakt fra styret.



H. Jenner
Chairman of the Board of Management



S. Reiser
Director Regulatory Affairs & Certification

Dokumentasjonsfullmektig:
S. Reiser
Alfred Kärcher SE & Co. KG
Alfred-Kärcher-Str. 28 - 40
71364 Winnenden (Germany)
Tlf.: +49 7195 14-0
Faks: +49 7195 14-2212
Winnenden, 2021/02/01

Innehåll

Allmän information 82
Funktion 82
Ändamålsenlig användning 82
Miljöskydd 82
Tillbehör och reservdelar 82
Leveransens omfattning 82
Säkerhetsanvisningar 82
Beskrivning av maskinen 83
Montering 84
Idrifttagning 85
Drift 86
Transport 87
Förvaring 87
Skötsel och underhåll 87
Hjälp vid störningar 88
Garanti 88
Tillbehör 89
Tekniska data 89
EU-försäkran om överensstämmelse. 89

Allmän information

Läs igenom den här originalbruksanvisningen och medföljande säkerhetsinformation innan du använder din apparat första gången. Följ alla anvisningar.

Förvara båda häftena för framtida bruk eller för nästa ägare.

Funktion

Den här skursugmaskin är avsedd att användas för våtrengöring på jämna golv. Maskinen anpassas till respektive rengöringsuppdrag genom att vattenmängden och rengöringsmedelsmängden ställs in. Rengöringsmedelsdoseringen anpassas via tillsättningen i tanken.

Arbetsbredden och kapaciteten hos färsk- och smutsvattentankarna (se kapitlet ”Tekniska data”) möjliggör en effektiv rengöring vid lång användningslängd.

Maskinen har en framdrivning.

Hänvisning

Beroende på respektive rengöringsuppdrag kan maskinen utrustas med olika tillbehör. Fråga efter vår katalog eller besök på internet på www.kaercher.com.

Ändamålsenlig användning

Den här maskinen är avsedd för kommersiell och industriell användning, t.ex. på hotell, i skolor, på sjukhus, i fabriker, i butiker, på kontor och av uthyrningsfirmor. Använd den här maskinen endast i enlighet med uppgifterna i den här bruksanvisningen.

- Maskinen får endast användas till rengöring av jämna golv som tål fukt och polering.
- Maskinen är inte avsedd att användas till rengöring av kalla golv (t.ex. i kylanläggningar).
- Maskinen är inte avsedd att användas i explosionsfarliga områden.
- Maskinen är godkänd för drift på ytor med en maximal lutning (se kapitel *Tekniska data*).

Miljöskydd

Förpackningsmaterialen kan återvinnas. Avfallshantera förpackningar på ett miljövänligt sätt.

Elektriska och elektroniska maskiner innehåller ofta värdefulla återvinningsbara material och komponenter såsom engångsbatterier, uppladdningsbara batterier och olja, som vid felaktig användning eller felaktig avfallshantering kan utgöra en potentiell risk för människors hälsa och för miljön. Dessa komponenter är dock nödvändiga för att maskinen ska kunna arbeta korrekt. Maskiner som märkts med denna symbol får inte kastas i hushållssoporna.

Information om ämnen (REACH)

Aktuell information om ämnen finns på: *www.kaercher.com/REACH*

Tillbehör och reservdelar

Använd endast originaltillbehör och originalreservdelar, så att en säker och störningsfri drift av maskinen är garanterad. Information om tillbehör och reservdelar finns på *www.kaercher.com*.

Leveransens omfattning

Kontrollera att innehållet i leveransen är fullständigt. Kontakta din försäljare om något tillbehör saknas eller om det finns transportskador.

Säkerhetsanvisningar

Före den första användningen av den här maskinen ska du läsa och observera den här bruksanvisningen och den bifogade broschyren Säkerhetsanvisningar för borstrengöringsapparater och strålextraktionsenheter, nr 5.956-251.0. Följ alla anvisningar.

Maskinen är godkänd för drift på ytor med en begränsad lutning (se kapitel *Tekniska data*).

⚠ ***VARNING***

Maskinen kan falla

Risk för personskador

Använd aldrig maskinen på lutande ytor.

Maskinen får endast användas om tillkopplas om kåpan och alla lock är stängda.

Säkerhetsanordningar

⚠ ***FÖRSIKTIGHET***

Säkerhetsanordningar som saknas eller har ändrats

Säkerhetsanordningarna är till för att skydda dig.

Ändra eller förbikoppla aldrig säkerhetsanordningar.

Säkerhetsbrytare

Om säkerhetsbrytaren släpps stängs maskinen av.

Nyckelbrytare

Om nyckelbrytaren dras ut är maskinen säkrad mot obehörig användning.

Symboler varningsinformation

Beakta följande varningsinformation vid hantering av batterier:

	Beakta informationen i bruksanvisningen för batterier och på själva batteriet samt i denna bruksanvisning.
	Använd skyddsglasögon.
	Håll barn borta från syra och batterier.
	Explosionsrisk
	Eld, gnistor, flammor och rökning är förbjudet.
	Risk för frätskador
	Första hjälpen.
	Varningsinformation
	Avfallshantering
	Kasta inte batterier i soptunnan.

Maskinöversikt

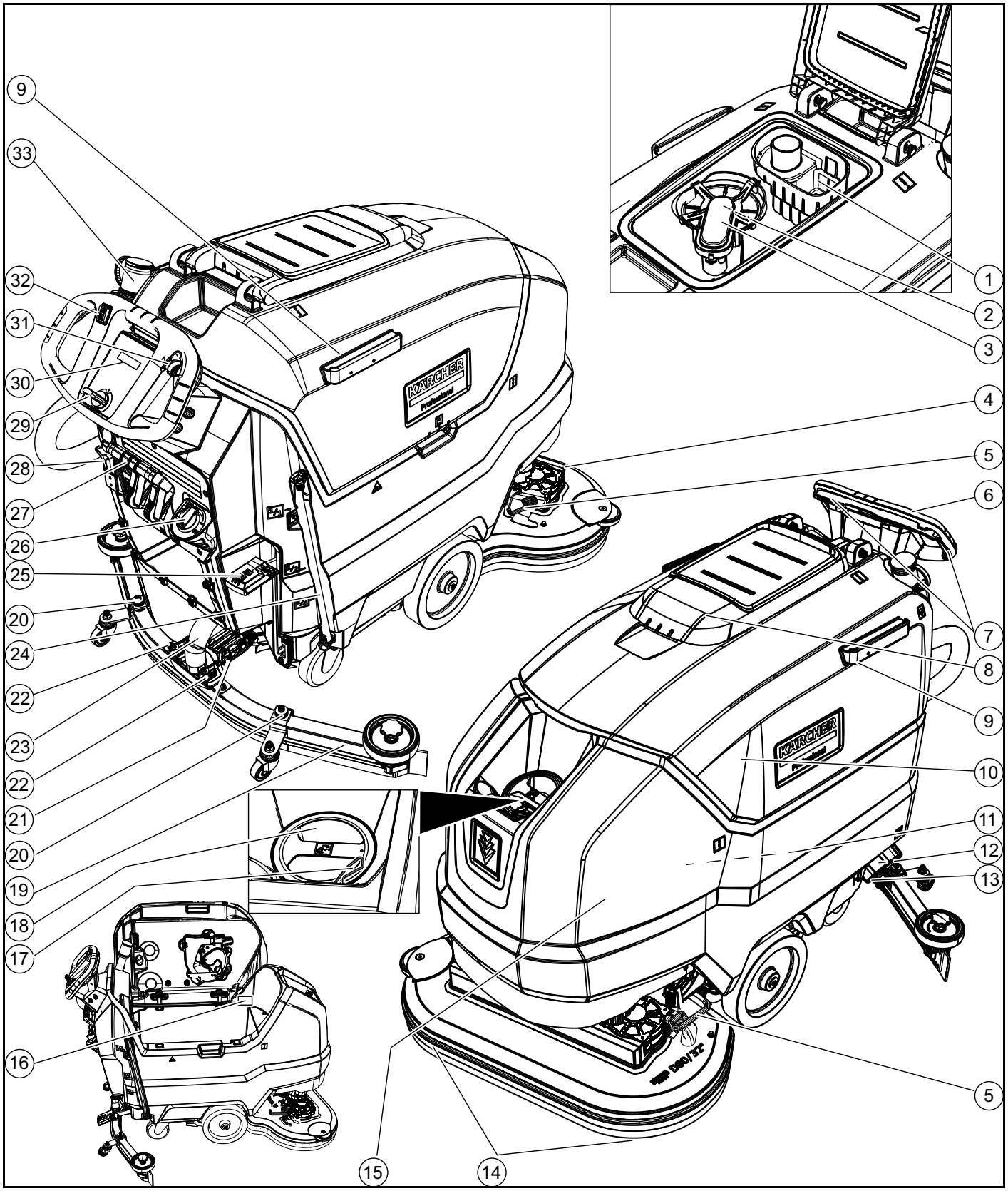

① Grovsmutssil
② Luddsil
③ Flottör
④ Rengöringshuvud
⑤ Pedal borstbyte
⑥ Skjutbygel
⑦ Säkerhetsbrytare
⑧ Lock smutsvattentank
⑨ Fästskena för Homebase
⑩ Smutsvattentank
⑪ **Batteri
⑫ Filter färskvatten
⑬ Förslutning färskvattentank
⑭ Fönsterborste
⑮ Färskvattentank
⑯ Typskylt
⑰ Slanghållare
⑱ Påfyllningsöppning färskvattentank
⑲ Sugbalk
⑳ Höjdinställning sugbalk
㉑ Lutningsinställning sugbalk
㉒ Vingmutter för att fästa sugbalken
㉓ Sugslang
㉔ Nivåindikering färskvatten
Tömningsslang färskvatten
㉕ Spak rengöringshuvud
㉖ Reglerknapp vattenmängd

㉗ Spak sugbalk
㉘ Batterikontakt
㉙ Nyckelbrytare
㉚ Display
㉛ Vridknapp arbetshastighet
㉜ Körriktningsbrytare
㉝ Tömningsslang smutsvatten med doseringsanordning

** ingår ej i leveransen

Färgmärkning

- Manövreringselement för rengöringsprocessen är gula.
- Manövreringselement för underhåll och service är ljusgrå.

Symboler på maskinen


Tömningsöppning färskvattentank


Tömningsöppning smutsvattentank


Förhöjt anliggningstryck i rengöringshuvudet


Åtkomst till batteriet


Nivå färskvattentank (50 %)


Anslut laddarens kontakt här


Fastsurrningspunkt


*Mopphållare


OBSERVERA
Felaktig anslutningsplats
Skaderisk
Anslut INTE laddarens kontakt här


Normalt anliggningstryck i rengöringshuvudet


Upphöjt rengöringshuvud


Pedal lyfta/sänka rengöringshuvud


Pedal borstbyte

* tillval

Montering

Avlastning

1. Ta bort kartongen.
2. Ta bort spännbanden.
3. Skruva loss träklossarna som är fästa med skruvar på pallen.
4. Lägg en ramp framför pallen med kartongens 3 övre förstärkningsbrädor och den säkringsbräda som är fastskruvad på tvären på pallen och fäst den med spånskiveskruvar.

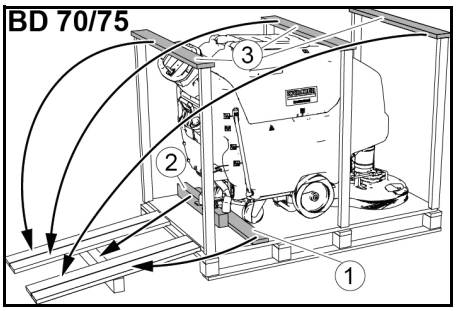

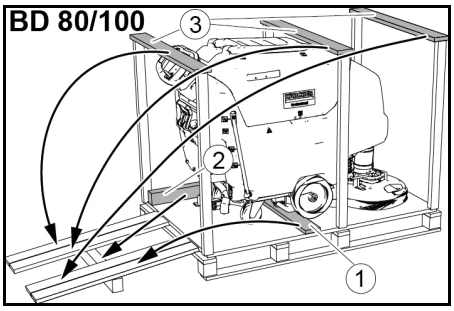

① Säkringsbräda
② Träbalk
③ Förstärkningsbräda

5. För in träbalken som skruvats av från pallen som stöd under rampen och skruva fast den.
6. Tryck rengöringshuvudets spak nedåt och haka i den till höger.
7. **Endast för BD 80/100:** Tryck bromsens spak nedåt.

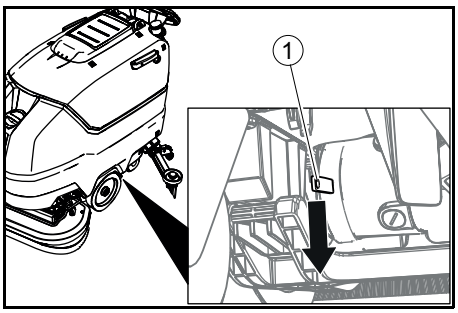

① Spak broms

Hänvisning
För BD 70/75 finns ingen broms. Att lossa bromsen är inte nödvändigt för denna maskin.

8. Dra bort maskinen baklänges från pallen.
9. **Endast för BD 80/100:** Tryck bromsens spak uppåt.

Montera sugbalken

1. Sätt in sugbalken i sugbalksfästet.

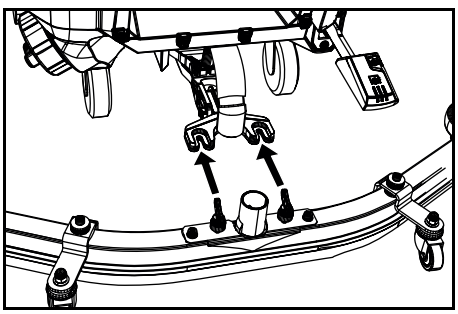

2. Dra åt vingmuttrarna.
3. Sätt dit sugslangen.

Batterier

Rekommenderade batterisatser BD 70/75

Beskrivning	Beställningsnr	Volym (m^3)*	Luftflöde (m^3/h)**
115 Ah – underhållsfri	2.815-091.0 [1)]	1,98	0,792
170 Ah – underhållsfri	2.815-092.0 [2)]	2,31	0,924
180 Ah – underhållsfri	2.815-101.0 [3)]	4,785	1,914

* Minsta volym för batteriladdningsområdet
** Minsta luftström mellan batteriladdningsområdet och omgivningen
Vid första installationen krävs dessutom en batteriinstallationssats:
1 2.638-198.0
2 2 638-162.0
3 2 638-106.0

Rekommenderade batterisatser BD 80/100

Beskrivning	Beställningsnr	Volym (m^3)*	Luftflöde (m^3/h)**
170 Ah – underhållsfri	2.815-092.0 [1)]	2,31	0,924
180 Ah – underhållsfri	2.815-101.0 [2)]	4,785	1,914
240 Ah – underhållsfri	2.815-102.0 [2)]	6,27	2,508
285 Ah – underhållsfri	2.815-095.0 [3)]	11,88	4,752

* Minsta volym för batteriladdningsområdet
** Minsta luftström mellan batteriladdningsområdet och omgivningen
Vid första installationen krävs dessutom en batteriinstallationssats:
1 2.638-162.0
2 2 638-106.0
3 2 638-197.0

Underhållsfria batterier (våtbatterier)

⚠ ***FARA***
Påfyllning av vatten när batteriet är urladdat
Risk för frätning genom att syra läcker ut, förstörda kläder
Använd skyddsglasögon vid hantering av batterisyra.
Följ föreskrifterna.
Spola omedelbart bort eventuella syrastänk på huden eller kläderna med vatten.
OBSERVERA
Användning av vatten med tillsatser
Defekta batterier, förlust av garantianspråket

Använd endast destillerat eller avsaltat vatten för påfyllning av batterierna (EN 50272-T3).
Använd inte några främmande tillsatser, så kallade förbättringsmedel, eftersom garantin då upphör att gälla.

1. Tillsätt destillerat vatten en timme före laddningens slut. Se till att syranivån är korrekt i enlighet med märkningen på batteriet.
   I slutet av laddningen måste alla celler gasa.

Underhållsfria batterier (AGM- och gelbatterier)

OBSERVERA
Risk för skador vid öppning av AGM- och gelbatterier!
AGM- och gelbatterier är underhållsfria och har ett slutet batterihölje. Påfyllning med destillerat vatten eller batterisyra är inte möjligt och inte heller nödvändigt. Om batterihöljet på AGM- resp. gelbatteriet öppnas, skadas det och måste bytas.
Öppna inte batterihöljet och borra inte i det. Täck inte över övertrycksventilen och ändra den inte.

1. Ladda endast AGM- och gelbatterier med angivna laddare, se kapitel: *Ladda batteriet*.

Sätta i och ansluta batterierna

⚠ ***FÖRSIKTIGHET***
Ta ut och sätta i batterierna
Maskinen står inte stabilt
Se till att maskinen står stabilt när batterierna demonteras och monteras.
OBSERVERA
Växling av polaritet
Förstörd styrelektronik
Observera att det blir rätt polaritet vid anslutning av batteriet.
OBSERVERA
Fullständig urladdning
Skaderisk
Ladda batterierna innan maskinen tas i drift.

1. Tappa av smutsvattnet.
2. Sväng smutsvattentanken uppåt.
3. Sätt i batterierna i maskinen som på bilden. **Viktigt!** Skjut in batterierna helt bakåt!
   BD 80/100:

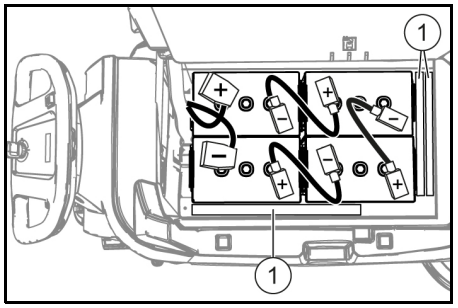

170 Ah, 2.815-092.0
180 Ah, 2.815-101.0
240 Ah, 2.815-105.0
285 Ah, 2.815-095.0

① Distanshållare

BD 70/75:

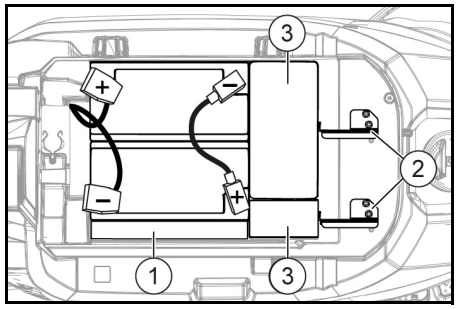

115 Ah, 2.815-091.0

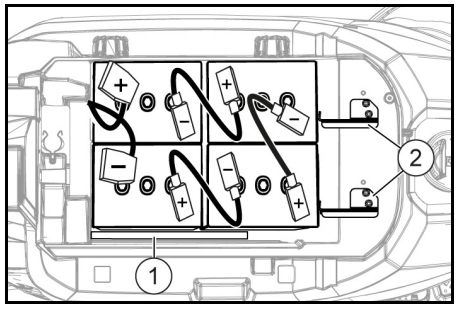

170 Ah, 2.815-092.0
180 Ah, 2.815-101.0

① Distanshållare
② Batterihållare
③ Extravikter

4. Placera en distanshållare mellan batterierna till höger och renvattentanken,
   a **med 115 Ah-batteripaket:** 1 styck plant längs med.
   b **för andra batteripaket än 115 Ah:** 2 stycken på längden vertikalt ovanpå varandra.
5. **För BD 70/75 med 115 Ah-batteripaket:** Sätt i de fyra extravikterna.
6. Fäst batterifästet så här:
   a **BD 70/75:** Installera de två batterihållarna och **115 Ah:** Skruva in i de gängade hålen till vänster och i mitten.
   170 Ah/180 Ah: Skruva in i de gängade hålen till höger och i mitten.
   b **BD 80/100:** Sätt i en eller två distanshållare i längdriktningen eller vertikalt mellan de främre batterierna och renvattentanken så att batterierna inte kan glida framåt.
7. Anslut polerna till anslutningskablarna från batteriinstallationssatsen.
8. Fäst anslutningskabeln till de lediga batteripolerna (+) och (-).
9. Anslut batterikontakten på maskinen till batterikontakten på batteriet.
10. Sväng smutsvattentanken nedåt.

Ta ut batterierna

⚠ ***FÖRSIKTIGHET***
Ta ut och sätta i batterierna
Maskinen står inte stabilt
Se till att maskinen står stabilt när batterierna demonteras och monteras.

1. Ställ nyckelbrytaren på ”0” och dra ut nyckeln.
2. Dra ur batterikontakten.
3. Tappa av smutsvattnet.
4. Sväng smutsvattentanken uppåt.
5. Lossa kabeln från batteriets minuspol.
6. Lossa de resterande kablarna från batterierna.
7. **BD 80/100:** Ta bort distanshållaren mellan de främre batterierna och renvattentanken.
8. **Batteripaket 115 Ah:** Ta bort extravikterna.
9. Ta ut batterierna.
10. Avfallshantera de förbrukade batterierna enligt gällande bestämmelser.

Idrifttagning

Ladda batteriet

⚠ ***FARA***
Felaktig användning av laddaren
Elchock
Observera nätspänningen och säkringen på maskinens typskylt.
Använd laddaren endast inomhus, i torra utrymmen med tillräcklig ventilation.
OBSERVERA
Ansamling av farliga gaser under laddningen under tanken
Explosionsrisk
Sväng smutsvattentanken uppåt innan de underhållsfria batterierna laddas.
OBSERVERA
Användning av en opassande laddare
Skaderisk
Anslut inte laddaren till batterikontakten på maskinen.
Använd en laddare som passar den monterade batteritypen.
Läs bruksanvisningen från laddarens tillverkare och observera framförallt säkerhetsanvisningarna.

Batterisats	Kapacitet	Laddare
2 815-091.0	115 Ah	6 654-367.0
2 815-092.0	170 Ah	6 654-436.0
2 815-101.0	180 Ah	6 654-434.0
2 815-105.0	240 Ah	6 654-437.0
2 815-095.0	285 Ah	6 654-419.0

Laddningstiden är i genomsnitt ca 10-15 timmar.
Maskinen kan inte användas under laddningen.

Hänvisning
Maskinen har ett djuptömningsskydd, dvs. om den tillåtna minimikapaciteten uppnås kopplas borstmotorn och turbinen från.

1. Kör maskinen direkt till laddaren och undvik lutningar.
2. Dra ur batterikontakten på maskinen.

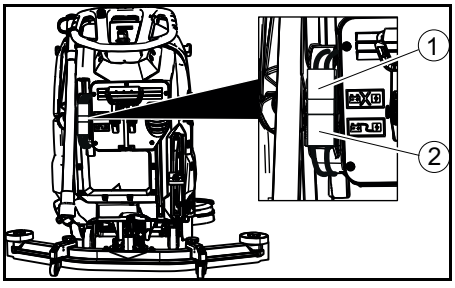

① Batterikontakt, på maskinen
② Batterikontakt, på batteriet

3. Anslut batterikontakten på batteriet till laddaren.

4. Sätt in laddarens nätkontakt i eluttaget.
5. Ladda enligt anvisningarna i bruksanvisningen till laddaren.
6. Anslut batterikontakten på maskinen till batterikontakten på batteriet.

Drift

OBSERVERA

Risksituation vid drift

Risk för personskador

Släpp säkerhetsbrytaren om en risk uppstår.

Fylla på drivmedel

Fylla på färskvatten

1. Öppna färskvattentankens förslutning.
2. Fyll på färskvatten (max. 50 °C) till påfyllningsrörets underkant.
   Information: Färskvattenslangen kan fästas med slanghållaren under påfyllningen.
3. Stäng färskvattentankens förslutning.

Anvisningar om rengöringsmedel

⚠ ***VARNING***

Olämpliga rengöringsmedel

Hälsorisk, skador på maskinen

Använd endast rekommenderade rengöringsmedel. Om andra rengöringsmedel används bär driftansvarig den ökade risken avseende driftsäkerhet och olycksrisk.

Använd endast rengöringsmedel som inte innehåller lösningsmedel samt salt- och fluorvätesyra.

Beakta säkerhetsanvisningarna för rengöringsmedlen.

Hänvisning

Använd inte rengöringsmedel som löddrar mycket.

Rekommenderade rengöringsmedel

Användning	Rengöringsmedel
Underhållsrengöring av alla golv som tål vatten	RM 746 RM 780
Underhållsrengöring av glänsande ytor (t.ex. granit)	RM 755 es
Underhållsrengöring och grundrengöring av industrigolv	RM 69 ASF
Underhållsrengöring och grundrengöring av stengodsplattor	RM 753
Underhållsrengöring av kakel i sanitetsutrymmen	RM 751
Rengöring och desinfektion i sanitetsutrymmen	RM 732
Avlägsnande av beläggningar på alla alkaliresistenta golv (t.ex. PVC)	RM 752
Avlägsnande av beläggningar på linoleumgolv	RM 754

Rengöringsmedel

1. Tillsätt rengöringsmedlet till färskvattentanken.
   Information: Locket på färskvattentankens påfyllningsöppning kan användas för att mäta upp rengöringsmedlet. Det är försett med en skala på insidan.

Ställa in vattenmängden

1. Ställ in vattenmängden på reglerknappen i enlighet med golvbeläggningens nedsmutsning.

Hänvisning

Genomför de första rengöringsförsöken med liten vattenmängd. Öka vattenmängden stegvis tills det önskade rengöringsresultatet har uppnåtts.

Hänvisning

Om färskvattentanken är tom arbetar rengöringshuvudet vidare utan att tillföra vätska.

Ställa in sugbalken

Ställa in lutningen

Lutningen måste ställas in så att sugbalkens sugläppar trycks jämnt mot golvet längs med hela längden.

1. Lossa skruven.

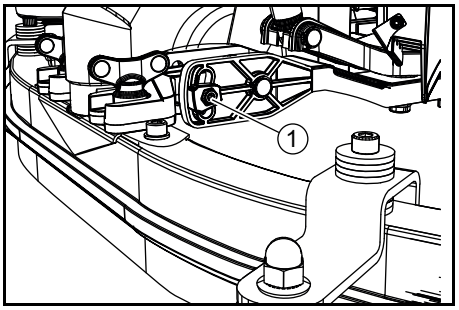

① Skruv

2. Justera sugbalkens lutning.
3. Dra åt skruven.

Ställa in höjden

Med höjdjusteringen påverkas sugläppars böjning vid kontakt med golvet.

1. Skjut maskinen en liten bit framåt.
2. Jämför sugläpparnas böjning med figuren nedan.

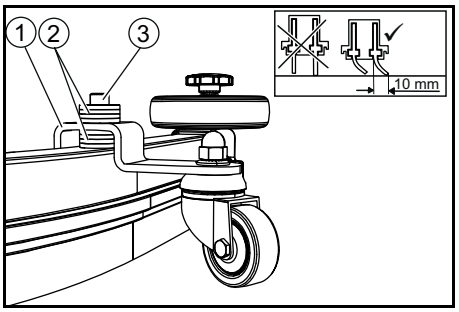

① Avståndsrulle med hållare
② Bricka
③ Skruv

3. Skruva ut skruven.
4. Lägg så många brickor mellan sugbalk och avståndsrulle att sugläppen får rätt böjning.
5. Placera de resterande brickorna ovanför avståndsrullen.
6. Skruva in skruven och dra åt.
7. Gör samma sak på den andra avståndsrullen.
8. Skjut maskinen en liten bit framåt.
9. Kontrollera sugläpparnas böjning längs med hela längden igen.
10. Upprepa inställningen vid behov.

Rengöra

Slå på maskinen

1. Ställ nyckelbrytaren på ”1”.
   Displayen visar efter varandra:
- Tidpunkten fram till nästa kundtjänst
- Mjukvaruversionen, manöverdel
- Batteriets status och antal drifttimmar

Köra

Hänvisning

Det går att ändra körriktningen under rengöringen. På så sätt kan ett valt ställe rengöras intensivt genom att man kör fram och tillbaka flera gånger.

1. Ställ körriktningsbrytaren på ”framåt”.

Rengöra

Hänvisning

För att förbättra sugresultatet kan sugbalkens lutning och höjd ställas in (se kapitel Ställa in sugbalken).

Hänvisning

Om smutsvattentanken är full stängs sugöppningen av en flottör och sugturbinen går med högre varvtal. Lyft i sådana fall sugbalken och kör för att tömma smutsvattentanken.

1. Vrid vridknappen för arbetshastighet till det önskade värdet.
   Hastigheten visas på displayen under justeringen. Indikeringen visas i procent av den högsta hastigheten.
2. Ställ in vattenmängden på reglerventilen.
3. Tryck sugbalkens spak nedåt.
   Sugbalken sänks ned.
   Sugningen påbörjas.
4. Tryck rengöringshuvudets spak nedåt, haka ur den och låt den gå uppåt.
5. Dra säkerhetsbrytaren mot skjutbygeln.
   Rengöringshuvudet startar och maskinen kör med den inställda hastigheten.

Öka borstanliggningstrycket

1. Släpp säkerhetsbrytaren.
2. Lyft rengöringshuvudets spak för hand och haka i den till höger.

Avsluta driften

Avsluta rengöringen

1. Släpp säkerhetsbrytaren.
2. Tryck rengöringshuvudets spak nedåt och haka i den till höger.
3. Fortsätt att köra en kort sträcka.
   Det resterande vattnet sugs upp.
4. Lyft sugbalken.
   Sugningen fortsätter i 10 sekunder.
5. Ställ nyckelbrytaren på ”0”.
6. Ladda batteriet vid behov.

Tappa av smutsvatten

⚠ ***VARNING***

Felaktig hantering av avloppsvatten

Miljöförorening

Följ de lokala föreskrifterna om hantering av avloppsvatten.

1. Ta ut tömningsslangen ur hållaren och placera den över ett lämpligt uppsamlingskärl.

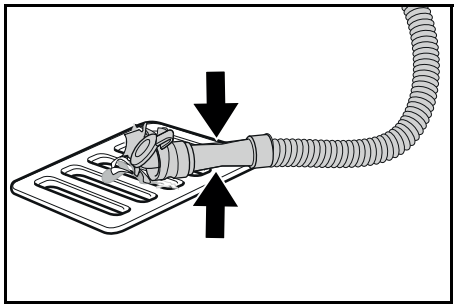

2. Tryck ihop eller vik doseringsanordningen.
3. Öppna doseringsanordningens lock.
4. Tappa av smutsvattnet. Reglera vattenmängden genom att trycka eller vika.
5. Spola ur smutsvattentanken med rent vatten.

Tappa av färskvatten

1. Dra av nivåindikeringens slang och sväng den nedåt.

Tappa av färskvatten snabbt

1. Skruva loss färskvattentankens förslutning.
2. Låt färskvattnet rinna ut.
3. Sätt på och skruva fast färskvattentankens förslutning.
   Information: Se till att slanganslutningen i färskvattentankens förslutning ligger så långt ned som möjligt efter fastskruvningen.

Transport

⚠ ***FARA***

Köra i lutningar

Risk för personskador

Kör maskinen bara i lutningar upp till maximalvärdet för laddning och lossning (se kapitlet "Tekniska data").

Kör långsamt.

⚠ ***FÖRSIKTIGHET***

Bristande hänsyn till vikt

Risk för personskador och materiella skador

Ta hänsyn till apparatens vikt vid transport.

Lasta enheten endast med hjälp av en annan person eller genom att använda framdrivningen.

1. Tryck rengöringshuvudets spak nedåt och haka i den till höger.
2. Lyft sugbalken.
3. Ställ nyckelbrytaren på "1".
4. Välj körriktningen på körriktningsbrytaren.
5. Dra säkerhetsbrytaren mot skjutbygeln.
6. Vid transport i fordon ska maskinen säkras så att den inte kan halka och välta enligt gällande riktlinjer.

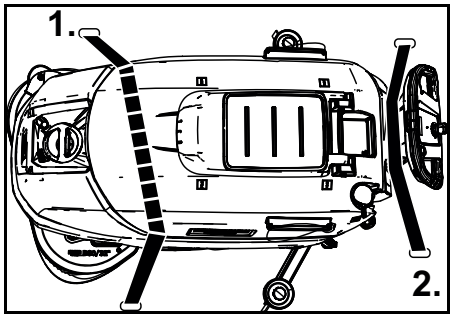

7. Montera först spännbältet under smutsvattentanken.

Förvaring

⚠ ***FÖRSIKTIGHET***

Bristande hänsyn till vikt

Risk för personskador och materialskador

Ta hänsyn till maskinens vikt vid förvaring.

OBSERVERA

Frost

Maskinen förstörs när vattnet fryser

Töm maskinen helt på vatten.

Förvara maskinen på en frostfri plats.

- Den här maskinen får endast förvaras inomhus.
- Ladda batterierna helt innan du förvarar dem under lång tid.
- Ladda batterierna minst varje månad under lagring.

Skötsel och underhåll

⚠ ***FARA***

Maskin som startar oavsiktligt

Skaderisk, risk för elektriska stötar

Ställ nyckelbrytaren på "0" och dra ur nyckeln före alla arbeten på maskinen.

Dra ut laddarens nätkontakt.

- Tappa av och avfallshantera smutsvattnet och färskvattnet.

Säkerhetsinspektion/ underhållsavtal

Du kan komma överens om en regelbunden säkerhetsinspektion med din återförsäljare eller ingå ett underhållsavtal. Låt oss ge dig råd.

Underhållsintervaller

Efter varje användning

OBSERVERA

Felaktig rengöring

Skaderisk.

Spruta inte rent maskinen med vatten.

Använd inte aggressiva rengöringsmedel.

En detaljerad beskrivning av de enskilda rengöringsarbetena finns i kapitel *Underhållsarbeten*.

- Tappa av smutsvattnet.
- Spola smutsvattentanken med rent vatten.
- Rengör maskinen utvändigt med en fuktig trasa med milt tvättlut.
- Kontrollera luddsilen, rengör om det behövs.
- Rengör grovsmutssilen.
- Rengör sugläpparna, kontrollera om de är slitna, justera höjden vid behov eller byt ut.
- Kontrollera om fönsterborstarna är slitna och byt ut vid behov.
- Ladda batteriet.
  - Ladda batteriet fullt och utan avbrott om laddningsnivån är under 50 %.
  - Om laddningsnivån är över 50 % ska batteriet bara laddas om hela drifttiden behövs vid nästa användning.

Varje vecka

- Om apparaten används ofta ska batteriet laddas fullt och utan avbrott minst en gång i veckan.

Varje månad

En detaljerad beskrivning av de enskilda rengöringsarbetena finns i kapitel *Underhållsarbeten*.

1. Töm färskvattentanken och spola bort avlagringar.
2. Rengör färskvattenfiltret.
3. Rengör flottören och luddsilen.
4. Kontrollera om batteripolerna är oxiderade och borsta av vid behov. Kontrollera att anslutningskabeln sitter fast.
5. Rengör tätningarna mellan smutsvattentanken och locket och kontrollera tätheten samt byt ut vid behov.
6. Kontrollera cellernas syradensitet om batterierna inte är underhållsfria.
7. Om maskinen inte ska användas under en längre tid ska batterierna vara fulladdade. Ladda batteriet helt minst en gång i månaden.

En gång om året

- Låt kundtjänst utföra den föreskrivna inspektionen.

Underhållsarbeten

Vända eller byta ut sugläpparna

Om sugläpparna är slitna ned till slitagemärkena måste de vändas eller bytas ut.

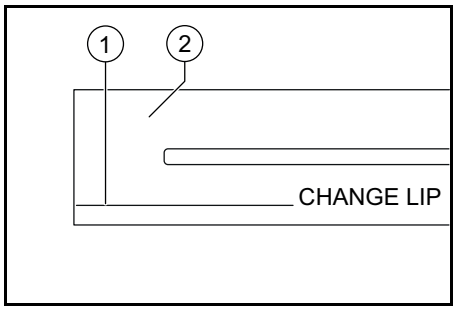

① Slitagemärke

② Sugläpp

1. Ta bort sugbalken.
2. Skruva ut stjärngreppen.

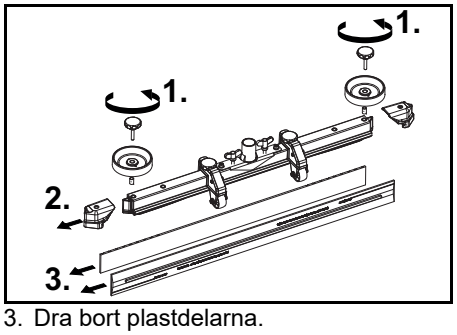

3. Dra bort plastdelarna.
4. Dra bort sugläpparna.
5. Skjut in de vända eller nya sugläpparna.
6. Skjut på plastdelarna.
7. Skruva in och dra åt stjärngreppen.

Rengöra grovsmutssilen

1. Öppna smutsvattentankens lock.

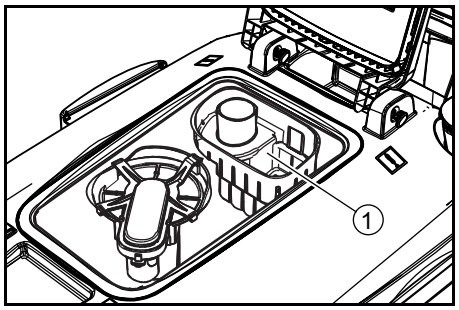

① Grovsmutssil

2. Dra av grovsmutssilen uppåt.
3. Skölj grovsmutssilen under rinnande vatten.
4. Sätt in grovsmutssilen i smutsvattentanken.

Rengöra färskvattenfiltret

1. Tappa av färskvattnet (se kapitel *Tappa av färskvatten*).
2. Skruva av färskvattentankens förslutning.

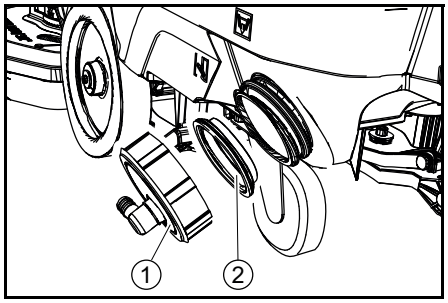

① Förslutning färskvattentank
② Filter färskvatten

3. Dra ut färskvattenfiltret och spola av med rent vatten.
4. Sätt in färskvattenfiltret.
5. Sätt dit färskvattentankens förslutning.
   Information: Se till att slanganslutningen i färskvattentankens förslutning ligger så långt ned som möjligt efter fastskruvningen.

Rengöra flottör och luddsil

1. Öppna smutsvattentankens lock.

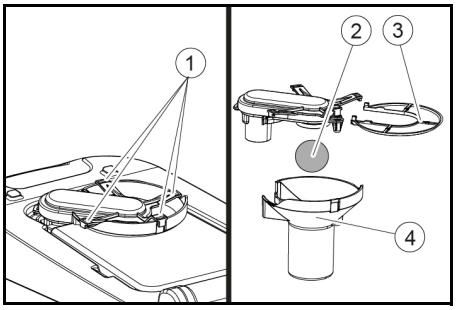

① Spärrhake
② Flottör
③ Luddsil
④ Flottörkapsling

2. Lossa spärrhaken.
3. Dra av flottörkapslingen nedåt.
4. Ta ut flottören ur flottörkapslingen och rengör den.
5. Ta av luddsilen och rengör den.
6. Montera alla delar i omvänd ordning.

Byta ut fönsterborstarna

1. Lyft rengöringshuvudet.
2. Tryck pedalen för borstbyte nedåt över motståndet.

① Pedal borstbyte

3. Dra ut den först skivborsten åt sidan under rengöringshuvudet.
4. Håll den nya fönsterborsten under rengöringshuvudet, tryck den uppåt och haka fast.
5. Upprepa proceduren för den andra skivborsten.

Hjälp vid störningar

⚠ ***FARA***
Maskin som startar oavsiktligt
Skaderisk, risk för elektriska stötar

Ställ nyckelbrytaren på ”0” och dra ur nyckeln före alla arbeten på maskinen.
Dra ut laddarens nätkontakt.

- Tappa av och avfallshantera smutsvattnet och färskvattnet.
- Kontakta kundtjänst vid störningar som inte kan åtgärdas med hjälp av den här tabellen.

Störning	Åtgärd
Det går inte att starta maskinen	1. Ställ nyckelbrytaren på ”1”. 2. Aktivera säkerhetsbrytaren. 3. Sätt i batterikontakten. 4. Kontrollera batterierna, ladda vid behov. 5. Kontrollera om batteripolerna är anslutna.
Vattenmängden är inte tillräcklig	1. Kontrollera färskvattnets nivå, fyll på tanken vid behov. 2. Öka vattenmängden med reglerknappen för vattenmängd. 3. Rengör färskvattenfiltret. 4. Kontrollera om slangarna är igensatta och rengör vid behov.
Sugeffekten är för låg	1. Stäng av maskinen och tappa av smutsvattnet. 2. Rengör tätningarna mellan smutsvattentanken och locket och kontrollera tätheten samt byt ut vid behov. 3. Kontrollera om sugslangen är korrekt ansluten till smutsvattentanken. 4. Kontrollera om luddsilen är smutsig och rengör vid behov. 5. Rengör sugläpparna på sugbalken och vänd eller byt ut vid behov. 6. Kontrollera om locket på tömningsslangen för smutsvatten är stängt. 7. Kontrollera sugbalkens inställning. 8. Kontrollera om sugslangen är igensatt och rengör vid behov. När sugslangen sätts tillbaka måste slangens vita markering ligga på fästklammern. 9. Kontrollera sugslangens täthet och byt ut vid behov.
Rengöringsresultatet är otillräckligt	1. Sänk hastigheten. 2. Kontrollera om borstarna är slitna och byt ut vid behov. 3. Kontrollera att borsttypen och rengöringsmedlet är lämpliga.
Sugturbinen körs med förhöjt varvtal	1. Tappa av smutsvattnet. 2. Rengör flottören. 3. Kontrollera luddsilen och rengör vid behov. 4. Kontrollera om sugslangen är igensatt och rengör vid behov. 5. Kontrollera om sugbalken är igensatt och åtgärda igensättningen vid behov.
Borsten roterar inte	1. Kontrollera om ett främmande föremål blockerar borsten och avlägsna det främmande föremålet vid behov.
Maskinen vibrerar vid rengöring	1. Använd en mjukare borste.

Garanti

I respektive land gäller de garantivillkor som publicerats av våra auktoriserade distributörer. Eventuella fel på maskinen repareras utan kostnad inom garantifristen, under förutsättning att det orsakats av ett material- eller tillverkningsfel. I frågor som gäller garantin ska du vända dig med kvitto till inköpsstället eller närmaste, auktoriserad kundtjänst.
(Se baksidan för adress)

Tillbehör

Beteckning	BD 70/75 artikelnr	BD 80/100 artikelnr	Beskrivning
Fönsterborste, vit (mycket mjuk)	4.905-011.0	4 905-030.0	För rengöring av lätt nedsmutsade eller känsliga golv
Fönsterborste, natur (mjuk)	4.905-012.0	4 905-031.0	Av naturfiber för försegling och polering
Fönsterborste, röd (medel, standard)	4.905-010.0	4 905-000.0	För användning vid alla vanliga rengöringsuppdrag
Fönsterborste, svart (hård)	4.905-013.0	4 905-032.0	För stark nedsmutsning och för grundrengöring, endast för tåliga beläggningar
Rondellhållare	4.762-590.0	4.762-447.0	För rengöring med rondeller, med snabbväxlingskoppling och centerlås
Rondell, vit	–	6 371-331.0	För polering av golv
Rondell, röd (medelmjuk)	6.369-003.0	6 371-147.0	För rengöring och försegling av alla golv
Rondell, grön (medelhård)	6.369-002.0	6 371-148.0	För rengöring av mycket smutsiga golv och för grundrengöring
Rondell, svart (hård)	6.369-001.0	6 371-169.0	Vid hårt sittande smuts och för grundrengöring
Rondell, brun (SPP)	2.639-290.0	2 639-288.0	För sanering av skyddsskikt på hårda och elastiska ytor
Rondell, melamin	6.371-021.0	6 371-336.0	För effektiv rengöring av mikroporösa ytor
Sugbalk, 1030 mm, böjd	4.777-108.0	–	
Sugbalk, 1 160 mm, böjd	–	4 777-102.0	
Sugläppssats, naturgummi	4.037-144.0	4 037-138.0	
Sugläppssats, PU (oljebeständig)	4.037-145.0	4 037-140.0	
Sugläppssats, Linatex	4.181-011.0	4 181-006.0	

Tekniska data

		BD 70/75 W Classic Bp	BD 80/100 W Classic Bp
Effektdata maskin			
Märkspänning	V	24	24
Batterikapacitet	Ah (5 h)	115 / 170 / 180	170 / 180 / 240 / 285
Genomsnittlig effektförbrukning	W	1270	1320
Effekt körmotor	W	250	300
Effekt sugturbin	W	500	500
Effekt borstdrift	W	2 x 500	2 x 500
Teoretisk ytkapacitet	m2/h	3500	4000
Volym färskvattentank	l	75	100
Volym smutsvattentank	l	75	100
Vattentemperatur max.	°C	50	50
Vattentryck max.	bar	0,06	0,06
Vändbredd	mm	1550	1650
Lutning arbetsområde max.	%	2	2
Uppsugning			
Sugeffekt, luftmängd	l/s	24	24
Sugeffekt, undertryck	kPa (mbar)	16 (160)	16 (160)
Rengöringsborstar			
Arbetsbredd	mm	700	800
Borstdiameter	mm	356	410
Borstvarvtal	1/min	140	140
Borstanläggningstryck	N	300 / 500	400 / 680
Mått och vikter			
Tillåten totalvikt	kg	325	435
Tomvikt (transportvikt)	kg	251	325
Mått batterifack	mm	575 x 380	622 x 384
Fastställda värden enligt EN 60335-2-72			
Totalt vibrationsvärde	m/s2	<2,5	<2,5
Osäkerhet K	dB(A)	0,2	0,2
Ljudtrycksnivå LpA	dB(A)	65	65
Osäkerhet KpA	dB(A)	2	2
Ljudeffektsnivå LWA + Osäkerhet KWA	dB(A)	81	81

Med förbehåll för tekniska ändringar.

EU-försäkran om överensstämmelse

Härmed förklarar vi att nedan angiven maskin genom sin utformning och konstruktionstyp samt i det utförande som marknadsförs av oss uppfyller gällande grundläggande säkerhets- och hälsokrav i EU-direktivet. Denna försäkran upphör att gälla om maskinen ändras utan att detta har godkänts av oss.
Produkt: Golvrengörare
Typ: 1.127-xxx, 1.515-xxx

Gällande EU-direktiv
2006/42/EG (+2009/127/EG)
2014/30/EU
2014/53/EU (TCU)

Tillämpade harmoniserade standarder
EN 60335-1
EN 60335-2-72
EN 55012: 2007 + A1: 2009
EN 61000-6-2: 2005
EN 62233: 2008

TCU
EN 301 511 V12.5.1
EN 300 440 V2.1.1
EN 300 328 V2.2.2
EN 300 330 V2.1.1

Tillämpade nationella standarder
-

Undertecknande agerar på uppdrag av och med styrelsens godkännande.


H. Jenner
Chairman of the Board of Management


S. Reiser
Director Regulatory Affairs & Certification

Dokumentationsbefullmäktigad:
S. Reiser
Alfred Kärcher SE & Co. KG
Alfred-Kärcher-Str. 28 - 40
D-71364 Winnenden (Germany)
Tfn: +49 7195 14-0
Fax: +49 7195 14-2212
Winnenden, 2021-02-01

Sisältö

Yleisiä ohjeita 90
Toiminta 90
Määräystenmukainen käyttö 90
Ympäristönsuojelu 90
Lisävarusteet ja varaosat 90
Toimituksen sisältö 90
Turvaohjeet 90
Laitekuvaus 91
Asennus 92
Käyttöönotto 93
Käyttö 93
Kuljetus 95
Varastointi 95
Hoito ja huolto 95
Ohjeet häiriötilanteissa 96
Takuu 96
Varusteet 97
Tekniset tiedot 97
EU-vaatimustenmukaisuusvakuutus .. 97

Yleisiä ohjeita

Lue ennen laitteen ensimmäistä käyttöä tämä alkuperäinen käyttöohje ja mukana toimitetut turvallisuusohjeet. Menettele niiden mukaisesti. Säilytä molemmat vihkoset myöhempää käyttöä tai seuraavaa omistajaa varten.

Toiminta

Tätä hankaus-imulaitetta käytetään tasaisten lattiapintojen märkäpuhdistukseen. Laitteen voi säätää kulloistakin puhdistustehtävää varten säätämällä vesi- ja puhdistusainemäärä. Puhdistusaineen annostelu säädetään lisäyksellä säiliössä.
Työleveys sekä puhdas- ja likavesisäiliön tilavuus (katso luku Tekniset tiedot) mahdollistavat tehokkaan puhdistuksen ja pitkän käyttöiän.
Laitteessa on ajomoottori.

Huomautus

Laitteen voi varustaa erilaisilla lisävarusteilla puhdistustehtävän mukaisesti. Pyydä luettelo tai käy verkkosivuillamme osoitteessa www.kaercher.com.

Määräystenmukainen käyttö

Laite on tarkoitettu ammatti- ja teollisuuskäyttöön, esim. hotelleissa, kouluissa, sairaaloissa, tehtaissa, kaupoissa, toimistoissa ja vuokrattavissa toimitiloissa.
Käytä laitetta ainoastaan tämän käyttöohjeen ohjeiden mukaisesti.

- Laitetta saa käyttää vain kosteutta ja kiillotusta kestävien tasaisten lattioiden puhdistamiseen.
- Laite ei sovellu jäätyneiden lattioiden (esim. kylmiöissä) puhdistamiseen.
- Laite ei sovellu käytettäväksi räjähdysalttiissa ympäristöissä.
- Laitetta saa käyttää pinnoilla, joiden kaltevuus ei ylitä enimmäisrajaa (katso luku *Tekniset tiedot*).

Ympäristönsuojelu

Pakkausmateriaalit ovat kierrätettäviä. Hävitä pakkaukset ympäristöystävällisesti.

Sähkö- ja elektroniikkalaitteet sisältävät arvokkaita kierrätettäviä materiaaleja tai rakenneosia kuten paristoja, akkuja tai öljyjä, jotka väärin käsiteltyinä tai väärin hävitettyinä voivat aiheuttaa mahdollisia vaaroja ihmisten terveydelle ja ympäristölle. Nämä rakenneosat ovat kuitenkin välttämättömiä laitteen asianmukaista käyttöä varten. Tällä symbolilla merkittyjä laitteita ei saa hävittää tavallisena talousjätteenä.

Sisältöaineita koskevia ohjeita (REACH)
Päivitettyjä tietoja sisältöaineista löytyy osoitteesta: *www.kaercher.com/REACH*

Lisävarusteet ja varaosat

Käytä vain alkuperäisiä lisävarusteita ja alkuperäisiä varaosia, sillä ne varmistavat laitteen turvallisen ja häiriöttömän käytön. Tietoja lisävarusteista ja varaosista löytyy osoitteesta *www.kaercher.com*.

Toimituksen sisältö

Tarkasta pakkauksesta purkaessasi sisällön täydellisyys. Jos lisävarusteita puuttuu tai havaitset kuljetusvaurioita, ilmoita tästä jälleenmyyjälle.

Turvaohjeet

Lue ja huomioi ennen laitteen käyttöä tämä käyttöohje ja mukana oleva esite Turvaohjeet harjapuhdistuslaitteita ja märkäimureita nro 5.956-251.0 varten ja toimi niiden mukaisesti.
Laitetta saa käyttää pinnoilla, joiden kaltevuus on rajoitettu (katso luku *Tekniset tiedot*).

⚠ ***VAROITUS***
Kaatuva laite
Loukkaantumisvaara
Älä käytä laitetta viettävillä pinnoilla.

Laitetta saa käyttää vain, kun suojus ja kaikki kannet on suljettu.

Turvalaitteet

⚠ ***VARO***
Puuttuvat tai muutetut turvalaitteet
Turvalaitteet ovat sinun turvallisuuttasi varten.
Älä koskaan muuta tai ohita turvalaitteita.

Turvakytkin

Kun turvakytkin vapautetaan, laite kytkeytyy pois päältä.

Avainkytkin

Jos avainkytkin vedetään irti, laite on suojattu valtuuttamattomalta käytöltä.

Varoitusten symbolit

Ota akkujen käsittelyssä huomioon seuraavat varoitukset:

	Ota huomioon akun käyttöohjeessa ja akussa sekä tässä käyttöohjeessa olevat ohjeet.
	Käytä silmäsuojusta.

	Pidä lapset loitolla haposta ja akusta.
	Räjähdysvaara
	Avotuli, kipinät ja tupakointi kielletty.
	Syöpymisvaara
	Ensiapu.
	Varoitusohje
	Hävittäminen
	Älä heitä akkua jäteastiaan.

Laitekuvaus

Laiteyleiskuva

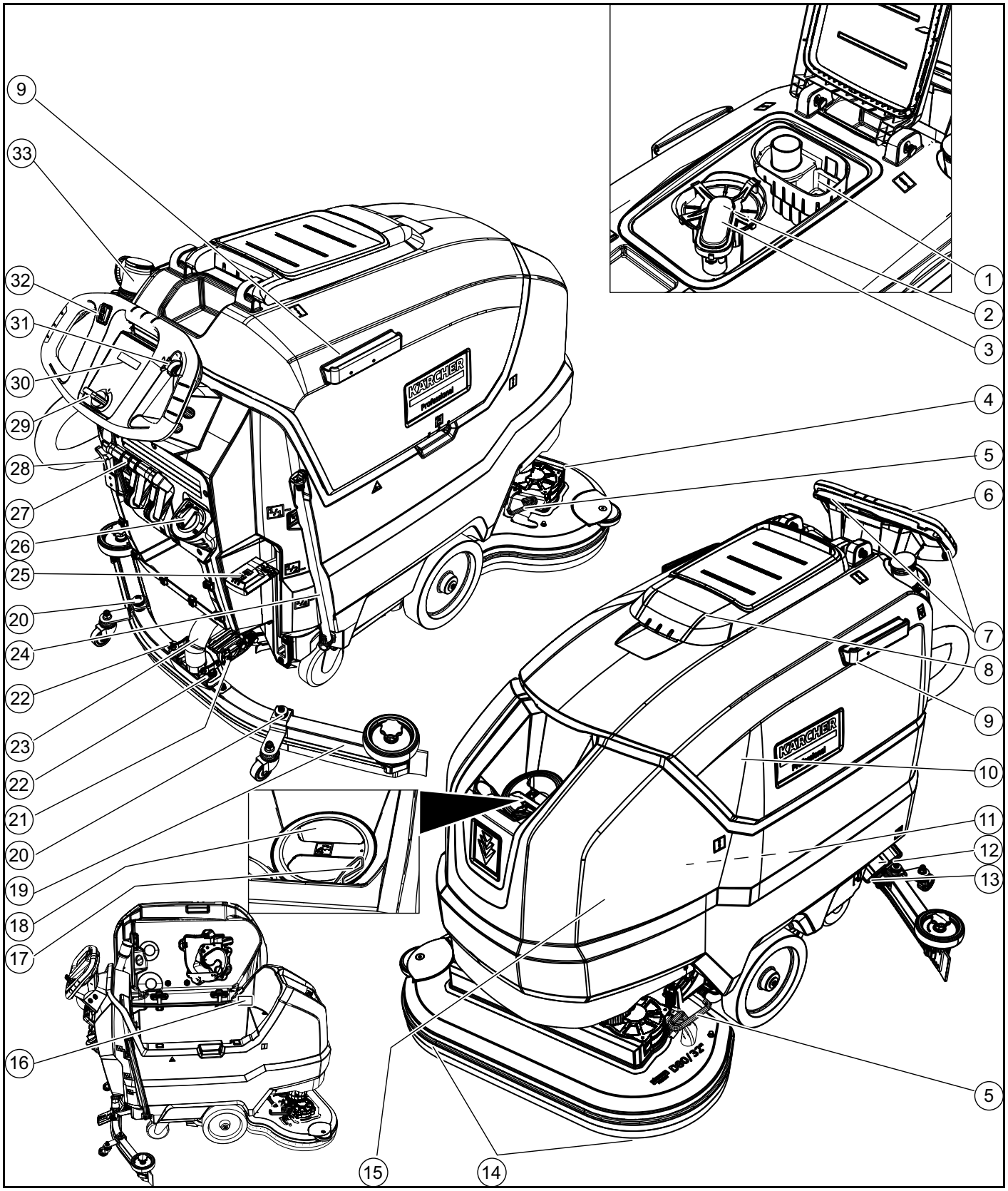

① Karkean lian seula
② Nukkasihti
③ Uimuri
④ Puhdistuspää
⑤ Harjanvaihdon poljin
⑥ Työntöaisa
⑦ Turvakytkin
⑧ Likavesisäiliön kansi
⑨ Kiinnityskisko Homebase-moppisetille
⑩ Likavesisäiliö
⑪ **Akku
⑫ Puhtaan veden suodatin
⑬ Puhdasvesisäiliön korkki
⑭ Levyharja
⑮ Puhdasvesisäiliö
⑯ Tyyppikilpi
⑰ Letkupidike
⑱ Puhdasvesisäiliön täyttöaukko
⑲ Imupalkki
⑳ Imupalkin korkeuden säätö
㉑ Imupalkin kallistuksen säätö
㉒ Siipimutteri imupalkin kiinnitykseen
㉓ Imuletku
㉔ Puhtaan veden täyttömäärän näyttö
Puhtaan veden poistoletku
㉕ Puhdistuspään vipu
㉖ Vesimäärän säätönuppi

㉗ Imupalkin vipu
㉘ Akkupistoke
㉙ Avainkytkin
㉚ Näyttö
㉛ Työskentelynopeuden kiertonuppi
㉜ Ajosuuntakytkin
㉝ Likaveden poistoletku jossa annostelulaite

** Ei tule mukana

Värimerkintä

- Puhdistusprosessin käyttöelementit ovat keltaisia.
- Huollon ja kunnossapidon käyttöelementit ovat kirkkaan harmaita.

Laitteessa olevat symbolit


Puhdasvesisäiliön tyhjennysaukko


Likavesisäiliön tyhjennysaukko


Puhdistuspään korotettu puristuspaine


Pääsy akkuun


Puhdasvesisäiliön täyttömäärä (50 %)


Liitä laturin pistoke tähän


Kiinnityskohta


*Mopin pidike


HUOMIO
Väärä liitäntäpaikka
Vaurioitumisvaara
ÄLÄ liitä laturin pistoketta tähän


Puhdistuspään normaali puristuspaine


Nostettu puhdistuspää


Puhdistuspään nostamisen/laskemisen poljin


Harjanvaihdon poljin

* valinnainen

Asennus

Kuorman purkaminen

1. Poista pahvipakkaus.
2. Poista kiinnitysnauhat.
3. Ruuvaa kuormalavaan ruuveilla kiinnitetyt puupalikat irti.
4. Tee kartonkipakkauksen 3 ylemmästä jäykistyslaudasta ja poikittain kuormalavaan ruuvatusta varmistuslaudasta ajoluiska lavan eteen ja kiinnitä se lastulevyruuveilla.

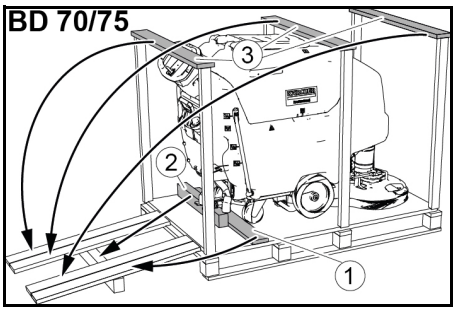

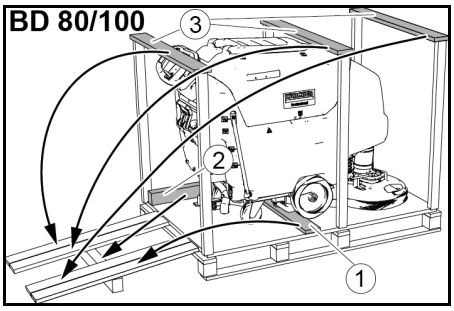

① Varmistuslauta
② Tukipuu
③ Jäykistyslauta

5. Työnnä kuormalavasta irrotettu tukipuu ajoluiskan alle tueksi ja kiinnitä se ruuveilla.
6. Paina puhdistuspään vipu alas ja lukitse se oikealle.
7. **Vain BD 80/100:** Paina jarrun vipu alas.

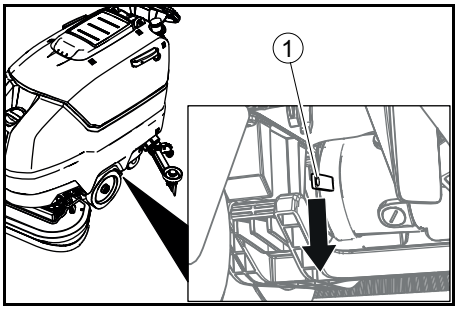

① Jarrun vipu

Huomautus

BD 70/75 -mallissa ei ole jarrua. Jarrun vapauttaminen ei ole välttämätöntä tässä laitteessa.

8. Vedä laite taaksepäin pois kuormalavalta.
9. **Vain BD 80/100:** Paina jarrun vipu ylös.

Imupalkin asennus

1. Aseta imupalkki imupalkin ripustukseen.

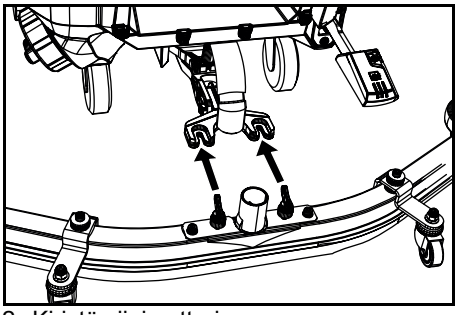

2. Kiristä siipimutteri.
3. Laita imuletku paikalleen.

Akut

Suositellut akkusarjat BD 70/75

Kuvaus	Tilausnro	Tilavuus (m^3)*	Ilmavirta (m^3/h)**
115 Ah – huoltovapaa	2.815-091.0 [1)]	1,98	0,792
170 Ah – huoltovapaa	2.815-092.0 [2)]	2,31	0,924
180 Ah – huoltovapaa	3.815-101.0 [2)]	4,785	1,914

* Akun lataustilan vähimmäistilavuus
** Akun lataustilan ja ympäristön välinen vähimmäisilmavirta
Kun asennat ensimmäistä kertaa, tarvitaan lisäksi akun asennussarja:
1 2.638-106.0
2 2.638-162.0
3 2.638-106.0

Suositellut akkusarjat BD 80/100

Kuvaus	Tilausnro	Tilavuus (m^3)*	Ilmavirta (m^3/h)**
170 Ah – huoltovapaa	2.815-092.0 [1)]	2,31	0,924
180 Ah – huoltovapaa	2.815-101.0 [2)]	4,785	1,914
240 Ah – huoltovapaa	2.815-102.0 [2)]	6,27	2,508
285 Ah – huoltovapaa	3.815-095.0 [2)]	11,88	4,752

* Akun lataustilan vähimmäistilavuus
** Akun lataustilan ja ympäristön välinen vähimmäisilmavirta
Kun asennat ensimmäistä kertaa, tarvitaan lisäksi akun asennussarja:
1 2.638-162.0
2 2.638-106.0
3 2.638-106.0

Vähän huoltoa vaativat akut (märkäakut)

⚠ ***VAARA***
Veden lisääminen, kun akku purkautuneessa tilassa
Hapon ulostulon aiheuttama syöpymisvaara, vaatteiden rikkoutuminen
Käytä suojalaseja, kun käsittelet akkuhappoja.
Noudata säädöksiä.
Huuhtele mahdollisesti iholle tai vaatteille roiskunut happo välittömästi vedellä.
HUOMIO
Lisäaineellisen veden käyttö
Vialliset akut, takuuvaateiden raukeaminen
Käytä akkujen täyttöön vain tislattua vettä tai vettä, josta suola on poistettu (EN 50272-T3).
Älä käytä lisäaineita tai niin sanottuja parannusaineita, sillä tällöin takuu raukeaa.

1. Lisää tislattua vettä tunti ennen latauksen päättymistä. Huomioi hapon oikea määrä akun tunnuksen mukaisesti. Latauksen päättyessä kaikista kennoista on tultava höyryä.

Huoltovapaat akut (AGM- ja geeliakut)

HUOMIO
Vaurioiden vaara avattaessa AGM- ja geeliakkuja!
AGM- ja geeliakut ovat huoltovapaita ja niissä on suljettu akkukotelo. Täyttäminen tislatulla vedellä tai akkuhapolla ei ole mahdollista eikä tarpeellista. Akkukotelon avaaminen tai poraaminen vahingoittaa AGM- tai geeliakkua ja se on vaihdettava.
Älä avaa akkukoteloa äläkä poraa reikiä.
Älä peitä ylipaineventtiiliä ja älä muuta sitä.
1. Lataa AGM- ja geeliakkuja vain ilmoitetuilla latureilla, katso luku: *Akun lataaminen*.

Akkujen asentaminen ja liittäminen

⚠ ***VARO***
Akkujen poistaminen ja asentaminen
Koneen epävakaa asento
Varmista akkuja irrottaessasi ja asentaessasi, että kone on tukevasti paikallaan.
HUOMIO
Napaisuuden vaihtaminen
Ohjauselektroniikan rikkoutuminen
Kiinnitä akun liittämisen yhteydessä huomiota oikeaan napaisuuteen.
HUOMIO
Syväpurkautuminen
Vaurioitumisvaara
Lataa akut ennen laitteen käyttöönottoa.
1. Valuta likavesi pois.
2. Käännä likavesisäiliö ylös.
3. Aseta akut laitteeseen kuvan mukaisesti. **Tärkeää:** Työnnä akut taakse aivan loppuun asti.

BD 80/100:

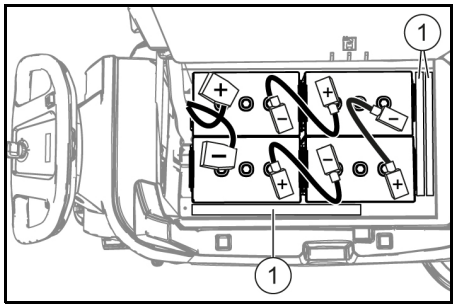

170 Ah, 2.815-092.0
180 Ah, 2.815-101.0
240 Ah, 2.815-105.0
285 Ah, 2.815-095.0

① Välike

BD 70/75:

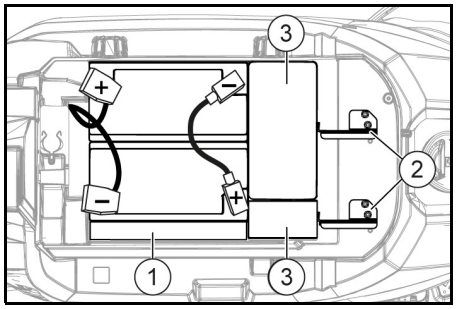

115 Ah, 2.815-091.0

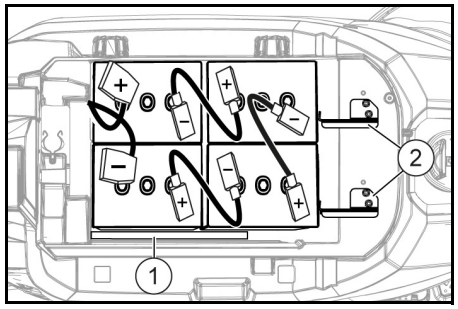

170 Ah, 2.815-092.0
180 Ah, 2.815-101.0

① Välike
② Akun pidike
③ Lisäpainot

4. Aseta välike oikeanpuoleisten akkujen ja puhtaan veden säiliön väliin,
   a **115 Ah:n akkusarjassa:** 1 kappale pitkittäin, leveä sivu alaspäin.
   b **muissa kuin 115 Ah:n akkusarjassa:** 2 kappaletta pituussuunnassa päällekkäin, kapea sivu ylöspäin.
5. **BD 70/75, jossa 115 Ah:n akkusarja:** Aseta 4 lisäpainoa paikoilleen.
6. Asenna akun kiinnitys:
   a **BD 70/75:** Asenna 2 akkupidikettä ja **115 Ah:** ruuvaa ne vasempaan ja keskimmäiseen kierteitettyyn reikään. **170 Ah / 180 Ah:** ruuvaa ne oikeaan ja keskimmäiseen kierteitettyyn reikään.
   b **BD 80/100:** Aseta yksi tai kaksi välikettä pituussuunnassa leveä tai kapea puoli ylöspäin etummaisten akkujen ja puhtaan veden säiliön väliin siten, että akut eivät pääse liukumaan eteenpäin.
7. Yhdistä navat akun asennussarjan liitäntäkaapeleihin.
8. Kiinnitä liitäntäjohto vapaina oleviin akun napoihin (+) ja (–).
9. Yhdistä laitteenpuoleinen akkupistoke akunpuoleiseen akkupistokkeeseen.
10. Käännä likavesisäiliö alas.

Akkujen irrotus

⚠ ***VARO***
Akkujen poistaminen ja asentaminen
Koneen epävakaa asento
Varmista akkuja irrottaessasi ja asentaessasi, että kone on tukevasti paikallaan.
1. Aseta avainkytkin asentoon ”0” ja vedä avain irti.
2. Irrota akkupistoke.
3. Valuta likavesi pois.
4. Käännä likavesisäiliö ylös.
5. Irrota laitteenpuoleinen johto akun miinusnavasta.
6. Irrota loput johdot akuista.
7. **BD 80/100:** Poista välike/välikkeet etummaisten akkujen ja puhtaan veden säiliön välistä.
8. **115 Ah:n akkusarjassa:** Ota lisäpainot pois.
9. Ota akut pois.
10. Hävitä käytetyt akut voimassa olevien määräysten mukaisesti.

Käyttöönotto

Akun lataaminen

⚠ ***VAARA***
Laturin epäasianmukainen käyttö
Sähköisku
Huomioi laitteen tyyppikilvessä mainittu verkkojännite ja sulake.
Käytä laturia vain kuivissa tiloissa ja riittävällä ilmanvaihdolla.
HUOMIO
Varallisten höyryjen kerääntyminen säiliön alle latauksen aikana
Räjähdysvaara
Käännä likavesisäiliö ylös ennen vähän huoltoa tarvitsevan akun latausta.
HUOMIO
Sopimattoman laturin käyttö
Vaurioitumisvaara
Älä yhdistä laturia laitteenpuoleisella akkupistokkeella.
Käytä vain asennetulle akkutyypille sopivaa laturia.
Laturin valmistajan käyttöohje on luettava läpi ja erityisesti turvallisuusohjeita on noudatettava.

Akkusarja	Kapasiteetti	Laturi
2.815-091.0	115 Ah	6.654-367.0
2.815-092.0	170 Ah	6.654-436.0
2.815-101.0	180 Ah	6.654-434.0
2.815-105.0	240 Ah	6.654-437.0
2.815-095.0	285 Ah	6.654-419.0

Latausaika on keskimäärin noin 10-15 tuntia.
Laitetta ei voi käyttää latauksen aikana.

Huomautus
Laitteessa on purkaussuoja. Jos kapasiteetin sallittu vähimmäismäärä saavutetaan, harjamoottori ja turbiini kytkeytyvät pois päältä.
1. Aja laite suoraan laturiin. Vältä ylämäkiä.
2. Irrota laitteenpuoleinen akkupistoke.

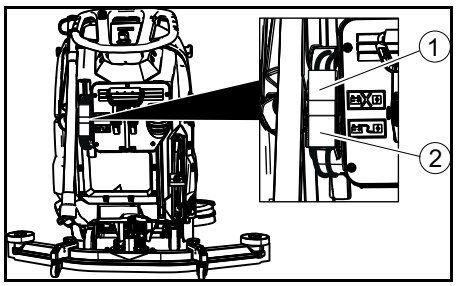

① Akkupistoke, laitteen puoli
② Akkupistoke, akun puoli

3. Yhdistä akunpuoleinen akkupistoke laturiin.
4. Yhdistä laturin verkkopistoke pistorasiaan.
5. Suorita lataus laturin käyttöohjeessa olevien ohjeiden mukaisesti.
6. Yhdistä laitteenpuoleinen akkupistoke akunpuoleiseen akkupistokkeeseen.

Käyttö

HUOMIO
Vaaratilanne käytössä
Loukkaantumisvaara
Vapauta turvakytkin vaaratilanteessa.

Käyttöaineiden lisääminen

Puhtaan veden lisääminen

1. Avaa puhdasvesisäiliön korkki.
2. Lisää puhdasta vettä (maks. 50 °C) täyttöaukon alareunaan asti.
   Ohje: Puhtaan veden letkun voi kiinnittää täytön ajaksi letkupidikkeellä.
3. Sulje puhdasvesisäiliön korkki.

Puhdistusaineita koskevia ohjeita

⚠ ***VAROITUS***

Soveltumattomat puhdistusaineet

Terveysvaara, laitevaurio

Käytä vain suositeltuja puhdistusaineita. Käyttäjä on vastuussa muiden puhdistusaineiden aiheuttamasta kohonneesta riskistä, joka kohdistuu käyttöturvallisuuteen ja onnettomuusvaaraan.

Käytä vain puhdistusaineita, jotka eivät sisällä liuotinaineita tai suola- ja fluorivetyhappoa.

Noudata puhdistusaineissa olevia turvaohjeita.

Huomautus

Älä käytä voimakkaasti vaahtoavia puhdistusaineita.

Suositellut puhdistusaineet

Käyttö	Puhdistusaineet
Kaikkien vettä kestävien lattioiden ylläpitopuhdistus	RM 746 RM 780
Kiiltävien pintojen (esim. graniitin) ylläpitopuhdistus	RM 755 es
Teollisuuslattioiden ylläpitopuhdistus ja peruspuhdistus	RM 69 ASF
Kivilaattojen ylläpitopuhdistus ja peruspuhdistus	RM 753
Saniteettitilojen laattojen ylläpitopuhdistus	RM 751
Saniteettitilojen puhdistus ja desinfiointi	RM 732
Kaikkien alkaleja kestävien lattioiden (esim. PVC) kalvonpoisto	RM 752
Linoleumilattioiden kalvonpoisto	RM 754

Puhdistusaineet

1. Lisää puhdistusaineet puhdasvesisäiliöön.
   Ohje: Puhdasvesisäiliön täyttöaukon korkkia voi käyttää puhdistusaineen mittaamiseen. Sen sisäpuolella on asteikko.

Veden määrän säätäminen

1. Säädä veden määrä säätönupilla lattiapinnoitteen likaisuuden mukaan.

Huomautus

Suorita ensimmäiset puhdistusyritykset pienellä vesimäärällä. Suurenna vesimäärää asteittain, kunnes haluttu puhdistustulos on saavutettu.

Huomautus

Kun puhdasvesisäiliö on tyhjä, puhdistuspää toimii edelleen ilman nesteen syöttöä.

Imupalkin säätö

Kallistuksen säätö

Kallistus on säädettävä siten, että imupalkin imuhuulet painautuvat lattiaan tasaisesti koko pituudelta.

1. Avaa ruuvi.

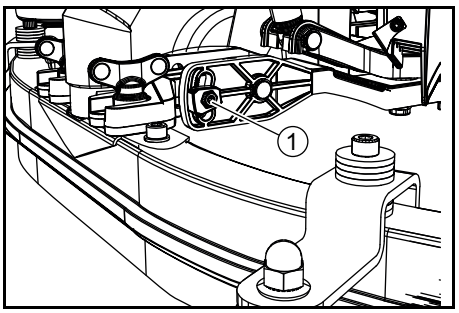

① Ruuvi

2. Säädä imupalkin kallistus.
3. Kiristä ruuvi.

Korkeuden säätö

Korkeudensäätö vaikuttaa imuhuulien taipumiseen niiden koskettaessa lattiaa.

1. Siirrä laitetta hieman eteenpäin.
2. Vertaa imuhuulien taipumista alla olevaan kuvaan.

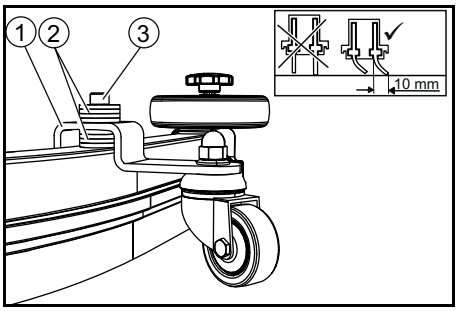

① Välikerulla ja pidike
② Aluslaatta
③ Ruuvi

3. Kierrä ruuvi irti.
4. Aseta imupalkin ja välikerullan väliin niin monta aluslaattaa, että imuhuulet taipuvat oikealla tavalla.
5. Kiinnitä loput aluslaatat välikerullan yläpuolelle.
6. Kierrä ruuvi paikalleen ja kiristä se.
7. Toista toimenpiteet toisessa välikerullassa.
8. Siirrä laitetta hieman eteenpäin.
9. Tarkasta imuhuulten taipuminen koko leveydellä vielä kerran.
10. Toista säätötoimenpiteet tarvittaessa.

Puhdistus

Laitteen kytkeminen päälle

1. Aseta avainkytkin asentoon ”1”.
   Näytössä näkyy peräjälkeen:
- aika seuraavaan huoltoon
- ohjelmistoversio, ohjain
- akun lataustila ja käyttötuntien määrä

Ajaminen

Huomautus

Ajosuuntaa voi muuttaa puhdistuksen aikana. Näin valittu kohta voidaan puhdistaa intensiivisesti ajamalla useita kertoja edestakaisin.

1. Aseta ajosuuntakytkin asentoon ”eteenpäin”.

Puhdistus

Huomautus

Imutulosta voidaan parantaa säätämällä imupalkin kallistusta ja korkeutta (katso luku Imupalkin säätö).

Huomautus

Jos likavesisäiliö on täynnä, uimuri sulkee imuaukon ja imuturbiini käy korkeammalla kierrosnopeudella. Nosta tässä tapauksessa imupalkkia ja aja tyhjentämään likavesisäiliö.

1. Käännä työnopeuden kiertonuppi haluttuun arvoon.
   Nopeus näytetään säädön aikana näytöllä. Nopeus näytetään prosentteina enimmäisnopeudesta.
2. Säädä vesimäärä säätöventtiilillä.
3. Paina imupalkin vipu alas.
   Imupalkki laskeutuu alas.
   Imu käynnistyy.
4. Paina puhdistuspään vipu alas, avaa lukitus ja anna nupin siirtyä ylös.
5. Vedä turvakytkin työntöaisaa kohti.
   Puhdistuspää käynnistyy ja laite kulkee säädetyllä nopeudella.

Harjojen puristusvoiman lisääminen

1. Vapauta turvakytkin.
2. Nosta puhdistuspään vipua käsin ja lukitse se oikealle.

Käytön lopettaminen

Puhdistuksen lopettaminen

1. Vapauta turvakytkin.
2. Paina puhdistuspään vipu alas ja lukitse se oikealle.
3. Jatka ajamista vielä lyhyen matkaa.
   Vesijäämät imuroidaan.
4. Nosta imupalkki.
   Imu toimii vielä 10 sekuntia.
5. Aseta avainkytkin asentoon ”0”.
6. Lataa akku tarvittaessa.

Likaveden tyhjentäminen

⚠ ***VAROITUS***

Jäte epäasianmukainen hävittäminen

Ympäristön saastuminen

Noudata paikallisia jäteveden käsittelyä koskevia määräyksiä.

1. Ota poistoletku pidikkeestä ja laske letku sopivan viemärin päälle.

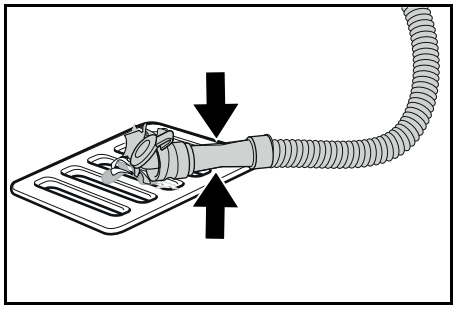

2. Paina annostelulaite kokoon tai taivuta sitä.
3. Avaa annostelulaitteen kansi.
4. Valuta likavesi pois. Säätele veden määrää painamalla tai taivuttamalla.
5. Huuhtele likavesisäiliö puhtaalla vedellä.

Puhtaan veden tyhjentäminen

1. Vedä täyttömäärän näytön letku pois ja käännä se alas.

Puhtaan veden nopea tyhjentäminen

1. Kierrä puhdasvesisäiliön korkki auki.
2. Anna puhtaan veden valua ulos.
3. Aseta puhdasvesisäiliön korkki paikalleen ja kierrä se kiinni.
   Ohje: Varmista, että puhdasvesisäiliön korkin letkuliitäntä on kiinnikiertämisen jälkeen syvimmässä kohdassa.

Kuljetus

⚠ ***VAARA***

Kaltevilla pinnoilla ajaminen

Loukkaantumisvaara

Käytä laitetta kuormattaessa ja purettaessa vain sellaisilla pinnoilla, joiden kaltevuus on sallituissa enimmäisrajoissa (katso luku Tekniset tiedot).

Aja hitaasti.

⚠ ***VARO***

Jos painoa ei oteta huomioon

Loukkaantumis- ja vaurioitumisvaara

Huomioi kuljetettaessa laitteen paino.

Lataa laite vain toisen henkilön avulla tai käyttämällä ajomoottoria.

1. Paina puhdistuspään vipu alas ja lukitse se oikealle.
2. Nosta imupalkki.
3. Aseta avainkytkin asentoon ”1”.
4. Valitse ajosuunta ajosuuntakytkimellä.
5. Vedä turvakytkin työntöaisaa kohti.
6. Ajoneuvossa kuljetettaessa varmista laite sovellettavien määräysten mukaisesti liukumisen ja kaatumisen estämiseksi.

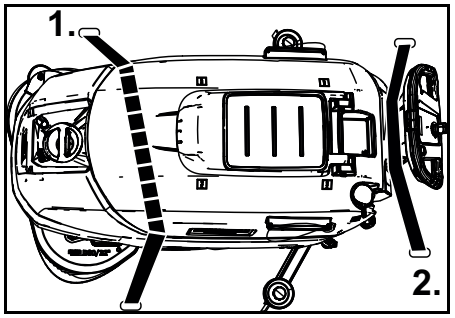

7. Kiinnitä ensin kiinnityshihna likavesisäiliön alle.

Varastointi

⚠ ***VARO***

Jos painoa ei oteta huomioon

Loukkaantumis- ja vaurioitumisvaara

Huomioi varastoitaessa laitteen paino.

HUOMIO

Jäätyminen

Laite rikkoutuu, jos vesi jäätyy

Tyhjennä vesi täysin pois laitteesta.

Säilytä laitetta jäätymiseltä suojatussa tilassa.

- Laitetta saa säilyttää vain sisätiloissa.
- Lataa akut kokonaan, ennen kuin säilytät niitä pitkään.
- Lataa akut ainakin kerran kuukaudessa varastoinnin aikana.

Hoito ja huolto

⚠ ***VAARA***

Laitteen käynnistyminen tahattomasti

Loukkaantumisvaara, sähköisku

Aseta avainkytkin asentoon ”0” ja irrota avain ennen kaikkia laitteelle tehtäviä töitä.

Irrota laturin verkkopistoke.

- Tyhjennä likavesi ja puhdas vesi ja hävitä ne.

Turvatarkastus/huoltosopimus

Voit sopia jälleenmyyjän kanssa säännöllisestä turvatarkastuksesta tai tehdä huoltosopimuksen. Kysy ohjeita.

Huoltovälit

Jokaisen käytön jälkeen

HUOMIO

Epäasianmukainen puhdistaminen

Vaurioitumisvaara.

Älä ruiskuta laitetta vedellä.

Älä käytä voimakkaita puhdistusaineita.

Katso yksittäisten huoltotöiden yksityiskohtaiset kuvaukset luvusta *Huoltotyöt*.

- Valuta likavesi pois.
- Huuhtele likavesisäiliö puhtaalla vedellä.
- Puhdista laite ulkopuolelta kostealla, miedolla pesuliuoksella kostutetulla liinalla.
- Tarkasta nukkasihti ja puhdista tarvittaessa.
- Puhdista karkean lian seula.
- Puhdista imuhuulet, tarkasta kulumat ja säädä tarvittaessa korkeutta tai vaihda.
- Tarkasta levyharjojen kuluminen, vaihda tarvittaessa.
- Lataa akku.
  - Jos lataustila on alle 50 %, lataa akku kokonaan ja keskeytyksettä.
  - Jos lataustila on yli 50 %, lataa akkua vain, jos seuraavalla käyttökerralla tarvitaan täyttä toiminta-aikaa.

Viikoittain

- Lataa akku usein toistuvassa käytössä vähintään kerran viikossa kokonaan ja keskeytyksettä.

Kuukausittain

Katso yksittäisten huoltotöiden yksityiskohtaiset kuvaukset luvusta *Huoltotyöt*.

1. Tyhjennä puhdasvesisäiliö ja huuhtele kerrostumat pois.
2. Puhdista puhtaan veden suodatin.
3. Puhdista uimuri ja nukkasihti.
4. Tarkasta akkujen navat hapettumisen varalta, harjaa tarvittaessa hapettumat pois. Tarkasta liitoskaapelien kiinnitys.
5. Puhdista likavesisäiliön ja kannen väliset tiivisteet ja tarkasta tiiviys. Vaihda tarvittaessa.
6. Jos käytössä on huollettava akku, tarkasta kennojen happopitoisuus.
7. Jos laitteen seisonta-aika on pitkä, jätä laite paikalleen vain täysin ladatuilla akuilla varustettuna. Lataa akut täyteen vähintään kerran kuussa.

Vuosittain

- Anna huoltopalvelun suorittaa määräystenmukainen tarkastus.

Huoltotyöt

Imuhuulten kääntäminen tai vaihto

Jos imuhuulet ovat kuluneet kulumismerkkiin asti, ne täytyy kääntää tai vaihtaa.

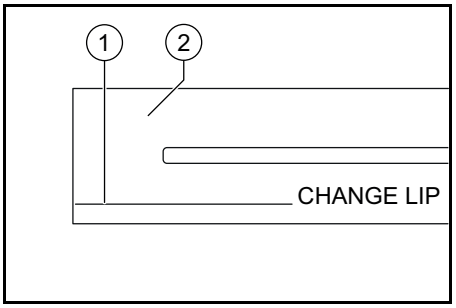

① Kulumismerkki

② Imuhuuli

1. Irrota imupalkki.
2. Kierrä tähtikahvat irti.

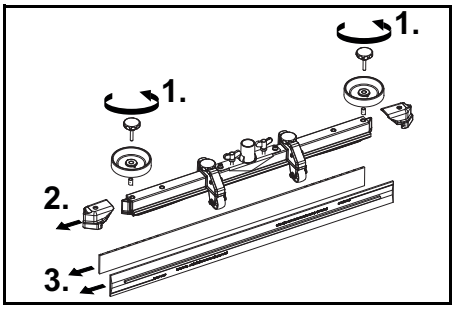

3. Vedä muoviosat irti.
4. Vedä imuhuulet irti.
5. Työnnä käännetyt tai uudet imuhuulet paikoilleen.
6. Työnnä muoviosat paikoilleen.
7. Kierrä tähtikahvat paikoilleen ja kiristä ne.

Karkean lian seulan puhdistaminen

1. Avaa likavesisäiliön korkki.

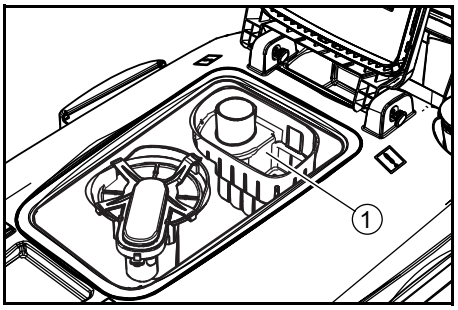

① Karkean lian seula

2. Vedä karkean lian seula yläkautta pois.
3. Huuhtele karkean lian seula juoksevan veden alla.
4. Aseta karkean lian seula likavesisäiliöön.

Puhtaan veden suodattimen puhdistaminen

1. Valuta puhdas vesi pois (katso luku *Puhtaan veden tyhjentäminen*).
2. Kierrä puhdasvesisäiliön korkki irti.

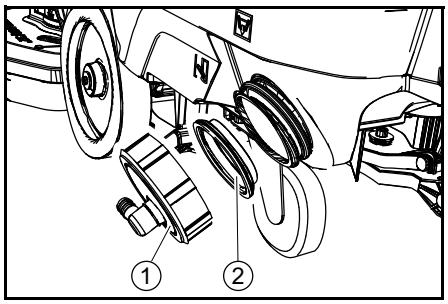

① Puhdasvesisäiliön korkki
② Puhtaan veden suodatin

3. Ota puhtaan veden suodatin ulos ja huuhtele puhtaalla vedellä.
4. Aseta puhtaan veden suodatin paikalleen.
5. Kiinnitä puhdasvesisäiliön korkki paikalleen.
   Ohje: Varmista, että puhdasvesisäiliön korkin letkuliitäntä on kiinnikiertämisen jälkeen syvimmässä kohdassa.

Uimurin ja nukkasihdin puhdistaminen

1. Avaa likavesisäiliön korkki.

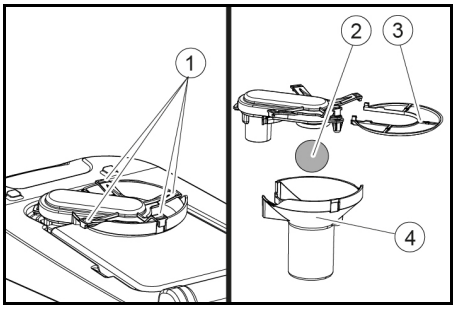

① Lukitushaat
② Uimuri
③ Nukkasihti
④ Uimurikotelo

2. Avaa lukitushaat.
3. Vedä uimurikotelo alakautta pois.
4. Irrota uimuri uimurikotelosta ja puhdista se.
5. Irrota nukkasihti ja puhdista se.
6. Asenna kaikki osat takaisin päinvastaisessa järjestyksessä.

Levyharjojen vaihtaminen

1. Nosta puhdistuspää.
2. Paina harjanvaihdon poljin alas vastuksen ohi.

① Harjanvaihdon poljin

3. Vedä ensimmäinen levyharja sivusuunnassa puhdistuspään alta pois.
4. Pidä uutta laikkaharjaa puhdistuspään alla, paina sitä ylöspäin ja lukitse paikoilleen.
5. Toista toimenpiteet 2. levyharjan osalta.

Ohjeet häiriötilanteissa

⚠ ***VAARA***
Laitteen käynnistyminen tahattomasti
Loukkaantumisvaara, sähköisku

Aseta avainkytkin asentoon ”0” ja irrota avain ennen kaikkia laitteelle tehtäviä töitä. Irrota laturin verkkopistoke.

- Tyhjennä likavesi ja puhdas vesi ja hävitä ne.
- Ota yhteyttä huoltoon, jos vikoja ei voi korjata tämän taulukon avulla.

Häiriö	Korjaus
Laite ei käynnisty	1. Aseta avainkytkin asentoon ”1”. 2. Paina turvakytkintä. 3. Työnnä akkupistoke paikalleen. 4. Tarkasta akku ja lataa tarvittaessa. 5. Tarkasta, onko akun navat liitetty oikein.
Veden määrä ei ole riittävä	1. Tarkasta puhtaan veden täyttömäärä, täytä säiliö tarvittaessa. 2. Nosta veden määrää vesimäärän säätönupista. 3. Puhdista puhtaan veden suodatin. 4. Tarkasta, ettei letkuissa ole tukoksia, puhdista tarvittaessa.
Imuteho on liian alhainen	1. Pysäköi laite ja valuta likavesi pois. 2. Puhdista likavesisäiliön ja kannen väliset tiivisteet ja tarkasta tiiviys. Vaihda tarvittaessa. 3. Tarkasta, onko imuletku liitetty oikein likavesisäiliöön. 4. Tarkasta, onko nukkasihdissä likaa, puhdista tarvittaessa. 5. Puhdista imupalkin imuhuulet. Käännä tai vaihda tarvittaessa. 6. Tarkasta, onko likaveden poistoletkun kansi kiinni. 7. Tarkasta imupalkin säätö. 8. Tarkasta, ettei imuletkussa ole tukosta, puhdista tarvittaessa. Kun imuletku asetetaan takaisin paikalleen, letkun valkoisen merkin on oltava kiinnikkeen kohdalla. 9. Tarkasta imuletkun tiiviys, vaihda tarvittaessa.
Puhdistustulos ei ole riittävä	1. Vähennä nopeutta. 2. Tarkasta harjojen kuluminen, vaihda tarvittaessa. 3. Tarkasta, ovatko harjatyyppi ja puhdistusaine tarkoituksenmukaiset.
Imuturbiini käy korkeammalla kierrosnopeudella	1. Valuta likavesi pois. 2. Puhdista uimuri. 3. Tarkasta nukkasihti, puhdista tarvittaessa. 4. Tarkasta, ettei imuletkussa ole tukosta, puhdista tarvittaessa. 5. Tarkasta, ettei imupalkissa ole tukosta, poista tukos tarvittaessa.
Harja ei pyöri	1. Tarkasta, onko vieras esine jumittanut harjan, poista esine tarvittaessa.
Laite tärisee puhdistuksen aikana	1. Käytä pehmeämpää harjaa.

Takuu

Jokaisessa maassa ovat voimassa vastaavan myyntiyhtiön julkaisemat takuuehdot. Korjaamme laitteessa mahdollisesti ilmenevät häiriöt takuuajan kuluessa maksutta, jos häiriöiden syynä ovat olleet materiaali- tai valmistusvirheet. Takuutapauksessa pyydämme ottamaan yhteyttä ostotositteen kanssa jälleenmyyjään tai lähimpään valtuutettuun asiakaspalveluun.
(Osoite, katso takasivu)

Varusteet

Nimi	BD 70/75 osanro	BD 80/100 osanro	Kuvaus
Levyharja, valkoinen (erittäin pehmeä)	4.905-011.0	4.905-030.0	Vähäisesti likaantuneiden tai herkkien lattiamateriaalien puhdistukseen
Levyharja, luonnon (pehmeä)	4.905-012.0	4.905-031.0	Luonnonkuidusta puhdistusaineille ja kiillotukseen
Levyharja, punainen (keski, vakio)	4.905-010.0	4.905-000.0	Käyttö kaikkiin tavallisiin puhdistustehtäviin
Levyharja, musta (kova)	4.905-013.0	4.905-032.0	Voimakkaaseen likaan ja peruspuhdistukseen, vain ei-herkille pintamateriaaleille
Liinan käyttökiekko	4.762-590.0	4.762-447.0	Liinalla tapahtuvaan puhdistukseen, sis. pikavaihtokytkimen ja keskuslukituksen
Liina, valkoinen	–	6.371-331.0	Lattioiden kiillotukseen
Liina, punainen (keskipehmeä)	6.369-003.0	6.371-147.0	Kaikkien lattioiden puhdistukseen ja puhdistusaineille
Liina, vihreä (keskikova)	6.369-002.0	6.371-148.0	Peruspuhdistukseen ja voimakkaasti likaantuneiden lattioiden puhdistukseen
Liina, musta (kova)	6.369-001.0	6.371-169.0	Peruspuhdistukseen ja sitkeän lian poistamiseen
Tyyny, ruskea (SPP)	2.639-290.0	2.639-288.0	Kovien ja joustavien pintojen hoitokalvon uusimiseen
Tyyny, melamiini	6.371-021.0	6.371-336.0	Mikrohuokoisten pintojen tehokkaaseen puhdistukseen
Imupalkki, 1030 mm, taivutettu	4.777-108.0	–	
Imupalkki, 1160 mm, taivutettu	–	4.777-102.0	
Imuhuulisarja, luonnonkumi	4.037-144.0	4.037-138.0	
Imuhuulisarja, PU (öljynkestävä)	4.037-145.0	4.037-140.0	
Imuhuulisarja, Linatex	4.181-011.0	4.181-006.0	

Tekniset tiedot

		BD 70/75 W Classic Bp	BD 80/100 W Classic Bp
Laitteen tehotiedot			
Nimellisjännite	V	24	24
Akkukapasiteetti	Ah (5 h)	115 / 170 / 180	170 / 180 / 240 / 285
Keskimääräinen tehonotto	W	1270	1320
Ajomoottorin teho	W	250	300
Imuturbiinin teho	W	500	500
Harjakoneiston teho	W	2 x 500	2 x 500
Teoreettinen pintateho	m2/h	3500	4000
Puhdasvesisäiliön tilavuus	l	75	100
Likavesisäiliön tilavuus	l	75	100
Veden lämpötila maks.	°C	50	50
Vedenpaine maks.	bar	0,06	0,06
Käytäväkääntöleveys	mm	1550	1650
Työalueen kaltevuus maks.	%	2	2
Imuroiminen			
Imuteho, ilmamäärä	l/s	24	24
Imuteho, alipaine	kPa (mbar)	16 (160)	16 (160)
Puhdistusharjat			
Työleveys	mm	700	800
Harjan läpimitta	mm	356	410
Harjan pyörimisnopeus	1/min	140	140
Harjojen puristusvoima	N	300 / 500	400 / 680
Mitat ja painot			
Sallittu kokonaispaino	kg	325	435
Tyhjäpaino (kuljetuspaino)	kg	251	325
Akkukotelon mitat	mm	575 x 380	622 x 384
Määritetyt arvot EN 60335-2-72 mukaan			
Kokonaistärinäarvo	m/s2	<2,5	< 2,5
Epävarmuus K	dB(A)	0,2	0,2
Äänenpainetaso LpA	dB(A)	65	65
Epävarmuus KpA	dB(A)	2	2
Äänen tehotaso LWA + epävarmuus KWA	dB(A)	81	81

Oikeus teknisiin muutoksiin pidätetään.

EU-vaatimustenmukaisuusvakuutus

Täten vakuutamme, että jäljempänä kuvattu kone vastaa suunnittelultaan ja rakenteeltaan sekä meidän markkinoille tuomanamme mallina EU-direktiivien olennaisia turvallisuus- ja terveysvaatimuksia. Jos konetta muutetaan ilman meidän hyväksyntäämme, tämän vakuutuksen voimassaolo raukeaa.
Tuote: Lattiapuhdistin
Tyyppi: 1.127-xxx, 1.515-xxx

Sovellettavat EU-direktiivit
2006/42/EY (+2009/127/EY)
2014/30/EU
2014/53/EU (TCU)

Sovelletut yhdenmukaistetut standardit
EN 60335-1
EN 60335-2-72
EN 55012: 2007 + A1: 2009
EN 61000-6-2: 2005
EN 62233: 2008

TCU
EN 301 511 V12.5.1
EN 300 440 V2.1.1
EN 300 328 V2.2.2
EN 300 330 V2.1.1

Sovelletut kansalliset standardit
-

Allekirjoittaneet toimivat yrityksen johtokunnan puolesta ja sen valtakirjalla.

H. Jenner
Chairman of the Board of Management

S. Reiser
Director Regulatory Affairs & Certification

Dokumentointivastaava:
S. Reiser
Alfred Kärcher SE & Co. KG
Alfred-Kärcher-Str. 28 - 40
71364 Winnenden (Germany)
Puh.: +49 7195 14-0
Faksi: +49 7195 14-2212
Winnenden, 1.2.2021

Περιεχόμενα

Γενικές υποδείξεις 98
Λειτουργία 98
Προβλεπόμενη χρήση 98
Προστασία του περιβάλλοντος 98
Παρελκόμενα και ανταλλακτικά 98
Παραδοτέος εξοπλισμός 98
Υποδείξεις ασφαλείας 98
Περιγραφή συσκευής 99
Συναρμολόγηση 100
Θέση σε λειτουργία 101
Λειτουργία 102
Μεταφορά 103
Αποθήκευση 103
Φροντίδα και συντήρηση 104
Αντιμετώπιση βλαβών 105
Εγγύηση 105
Παρελκόμενα 105
Τεχνικά στοιχεία 106
Δήλωση συμμόρφωσης ΕΕ 106

Γενικές υποδείξεις

Πριν από την πρώτη χρήση της συσκευής, διαβάστε αυτές τις γνήσιες οδηγίες χρήσης καθώς και τις συνοδευτικές υποδείξεις ασφαλείας. Εφαρμόζετε αυτές τις οδηγίες. Φυλάξτε τα δύο βιβλιαράκια για μεταγενέστερη χρήση ή για τον επόμενο ιδιοκτήτη.

Λειτουργία

Αυτή η ηλεκτρική σκούπα στίλβωσης και αναρρόφησης χρησιμοποιείται για τον υγρό καθαρισμό επίπεδων δαπέδων.
Με τη ρύθμιση της ποσότητας νερού και απορρυπαντικού, η συσκευή μπορεί να προσαρμοστεί στην εκάστοτε εργασία καθαρισμού. Η δοσολόγηση απορρυπαντικού προσαρμόζεται κατά την προσθήκη στη δεξαμενή.
Το πλάτος εργασίας και η χωρητικότητα των δοχείων καθαρού και βρόμικου νερού (βλ. κεφάλαιο "Τεχνικά χαρακτηριστικά") επιτρέπουν έναν αποτελεσματικό καθαρισμό με μεγάλη διάρκεια ζωής.
Η συσκευή διαθέτει μηχανισμό κίνησης.

Υπόδειξη

Ανάλογα με την εκάστοτε εργασία καθαρισμού, η συσκευή μπορεί να εξοπλιστεί με διάφορα εξαρτήματα. Ζητήστε τον κατάλογό μας ή επισκεφτείτε μας στο διαδίκτυο στη διεύθυνση www.kaercher.com.

Προβλεπόμενη χρήση

Η συσκευή αυτή προορίζεται για επαγγελματική και βιομηχανική χρήση, π.χ. σε ξενοδοχεία, σχολεία, νοσοκομεία, εργοστάσια, καταστήματα, γραφεία και εταιρείες ενοικιάσεων. Χρησιμοποιείτε αυτή τη συσκευή αποκλειστικά και μόνο σύμφωνα με τα στοιχεία στις παρούσες οδηγίες χρήσης.

- Η συσκευή επιτρέπεται να χρησιμοποιείται μόνο για τον καθαρισμό λείων δαπέδων που δεν είναι ευαίσθητα στην υγρασία ή στο γυάλισμα.
- Η συσκευή δεν είναι κατάλληλη για τον καθαρισμό παγωμένων δαπέδων (π.χ. ψυγείων).
- Η συσκευή δεν είναι κατάλληλη για χρήση σε χώρους όπου υφίσταται κίνδυνος έκρηξης.
- Η συσκευή έχει εγκριθεί για λειτουργία σε επιφάνειες με τη μέγιστη ανωφέρεια (βλ. κεφάλαιο *Τεχνικά στοιχεία*).

Προστασία του περιβάλλοντος

Τα υλικά συσκευασίας είναι ανακυκλώσιμα. Απορρίπτετε τις συσκευασίες με περιβαλλοντικά ορθό τρόπο.
Οι ηλεκτρικές και ηλεκτρονικές συσκευές περιέχουν πολύτιμα ανακυκλώσιμα υλικά και, συχνά, εξαρτήματα όπως μπαταρίες απλές, επαναφορτιζόμενες ή λάδια, τα οποία σε περίπτωση λανθασμένης χρήσης ή απόρριψης μπορούν να θέσουν σε κίνδυνο την ανθρώπινη υγεία και το περιβάλλον. Ωστόσο, αυτά τα συστατικά είναι απαραίτητα για τη σωστή λειτουργία της συσκευής. Οι συσκευές που φέρουν αυτό το σύμβολο δεν επιτρέπεται να απορρίπτονται μαζί με τα οικιακά απορρίμματα.

Υποδείξεις σχετικά με συστατικά (REACH)

Ενημερωμένες πληροφορίες σχετικά με τα συστατικά είναι διαθέσιμες στη διεύθυνση: *www.kaercher.com/REACH*

Παρελκόμενα και ανταλλακτικά

Χρησιμοποιείτε μόνο γνήσια παρελκόμενα και γνήσια ανταλλακτικά, καθώς αυτά εγγυώνται την ασφαλή και απρόσκοπτη λειτουργία της συσκευής.
Πληροφορίες σχετικά με τα παρελκόμενα και τα ανταλλακτικά θα βρείτε στη διεύθυνση *www.kaercher.com*.

Παραδοτέος εξοπλισμός

Κατά την αφαίρεση από τη συσκευασία ελέγξτε την πληρότητα των περιεχομένων. Σε περίπτωση που λείπουν παρελκόμενα ή έχουν προκληθεί ζημιές κατά τη μεταφορά, ενημερώστε τον προμηθευτή σας.

Υποδείξεις ασφαλείας

Πριν την πρώτη χρήση της συσκευής, διαβάστε και λάβετε υπόψη τις παρούσες οδηγίες χρήσης και το συνοδευτικό έντυπο υποδείξεων ασφαλείας για συσκευές καθαρισμού με βούρτσες και συσκευές ψεκασμού, αρ. 5.956-251.0 και ενεργήστε ανάλογα.
Η συσκευή έχει εγκριθεί για λειτουργία σε επιφάνειες με περιορισμένη ανωφέρεια (βλ. κεφάλαιο *Τεχνικά στοιχεία*).

⚠ ***ΠΡΟΕΙΔΟΠΟΙΗΣΗ***

Ανατροπή συσκευής

Κίνδυνος τραυματισμού

Μην χρησιμοποιείτε τη συσκευή σε επιφάνειες με κλίση.

Η συσκευή επιτρέπεται να λειτουργεί μόνο όταν είναι κλειστά όλα τα καπάκια και τα καλύμματα.

Διατάξεις ασφαλείας

⚠ ***ΠΡΟΣΟΧΗ***

Ελλιπή ή τροποποιημένα συστήματα ασφαλείας

Τα συστήματα ασφαλείας χρησιμεύουν για την προστασία σας.

Ποτέ μην τροποποιείτε και μη παρακάμπτετε τα συστήματα ασφαλείας.

Διακόπτης ασφαλείας

Όταν απελευθερωθεί ο διακόπτης ασφαλείας, η συσκευή απενεργοποιείται.

Διακόπτης με κλειδί

Αν αφαιρεθεί ο διακόπτης με κλειδί, η συσκευή ασφαλίζεται από μη εξουσιοδοτημένη χρήση.

Σύμβολα προειδοποιήσεων

Κατά τη χρήση μπαταριών τηρείτε τις ακόλουθες προειδοποιητικές υποδείξεις:

	Τηρείτε τις υποδείξεις που υπάρχουν στο εγχειρίδιο χρήσης της μπαταρίας, πάνω στην μπαταρία καθώς και σε αυτό εδώ το εγχειρίδιο.
	Να φοράτε προστατευτικά γυαλιά.
	Κρατάτε τα παιδιά μακριά από οξέα και μπαταρίες.
	Κίνδυνος έκρηξης
	Απαγορεύονται η φωτιά, οι σπινθήρες, το ακάλυπτο φως και το κάπνισμα.
	Κίνδυνος εγκαύματος από οξέα
	Πρώτες βοήθειες.
	Προειδοποίηση
	Απόρριψη
	Μην πετάτε τις μπαταρίες στον κάδο απορριμμάτων.

Περιγραφή συσκευής

Επισκόπηση συσκευής

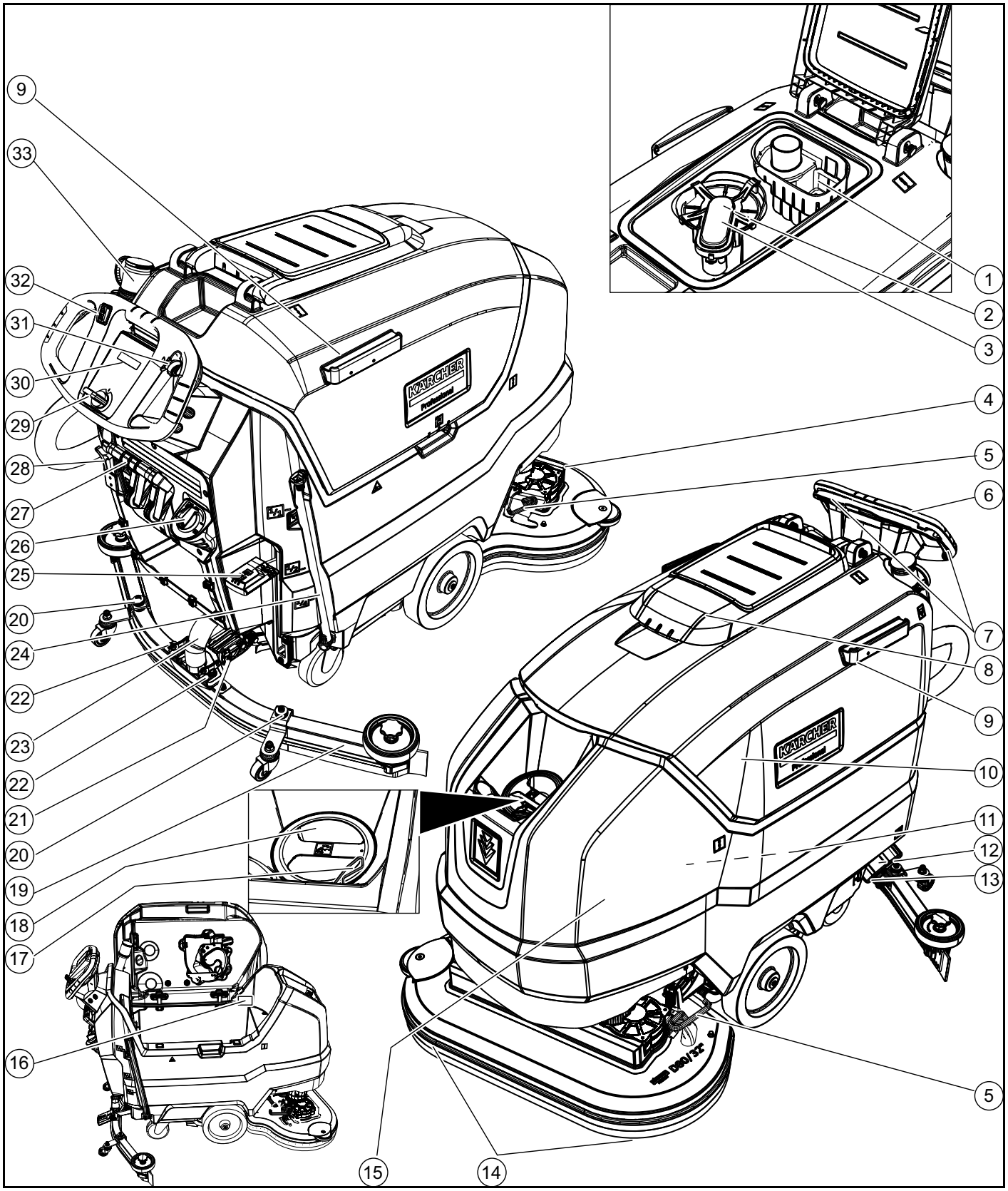

① Φίλτρο ογκωδών ρύπων
② Φίλτρο χνουδιών
③ Φλοτέρ
④ Κεφαλή καθαρισμού
⑤ Πεντάλ αλλαγής βουρτσών
⑥ Λαβή ώθησης
⑦ Διακόπτης ασφαλείας
⑧ Καπάκι δεξαμενής ακάθαρτου νερού
⑨ Ράγα συγκράτησης για Homebase
⑩ Δεξαμενή ακάθαρτου νερού
⑪ **Μπαταρία
⑫ Φίλτρο καθαρού νερού
⑬ Πώμα δεξαμενής καθαρού νερού
⑭ Δισκοειδής βούρτσα
⑮ Δεξαμενή καθαρού νερού
⑯ Πινακίδα τύπου
⑰ Στήριγμα σωλήνα
⑱ Άνοιγμα πλήρωσης της δεξαμενής καθαρού νερού
⑲ Μπάρα αναρρόφησης
⑳ Ρύθμιση ύψους μπάρας αναρρόφησης
㉑ Ρύθμιση κλίσης μπάρας αναρρόφησης
㉒ Περικόχλιο πεταλούδα για τη στερέωση της μπάρας αναρρόφησης
㉓ Εύκαμπτος σωλήνας αναρρόφησης
㉔ Ένδειξη στάθμης πλήρωσης καθαρού νερού

Εύκαμπτος σωλήνας απορροής καθαρού νερού
㉕ Μοχλός κεφαλής καθαρισμού
㉖ Κουμπί ρύθμισης ποσότητας νερού
㉗ Μοχλός μπάρας αναρρόφησης
㉘ Βύσμα μπαταρίας
㉙ Διακόπτης με κλειδί
㉚ Οθόνη
㉛ Περιστρεφόμενο κουμπί ταχύτητας εργασίας
㉜ Διακόπτης κατεύθυνσης κίνησης
㉝ Εύκαμπτος σωλήνας απορροής ακάθαρτου νερού με διάταξη δοσολόγησης

** Δεν συμπεριλαμβάνεται στον παραδοτέο εξοπλισμό

Χρωματική σήμανση

- Τα στοιχεία χειρισμού για τη διεργασία καθαρισμού είναι κίτρινα.
- Τα στοιχεία χειρισμού για τη συντήρηση και το σέρβις είναι ανοιχτό γκρι.

Σύμβολα επάνω στη συσκευή


Άνοιγμα εκροής δεξαμενής καθαρού νερού


Άνοιγμα εκροής δεξαμενής ακάθαρτου νερού


Αυξημένη πίεση επαφής της κεφαλής καθαρισμού


Πρόσβαση στην μπαταρία


Στάθμη πλήρωσης δεξαμενής καθαρού νερού (50%)


Συνδέστε εδώ το βύσμα του φορτιστή


Σημείο πρόσδεσης


*Βάση σφουγγαρόπανου


ΠΡΟΣΟΧΗ
Λανθασμένο σημείο σύνδεσης
Κίνδυνος πρόκλησης ζημιάς
ΜΗΝ συνδέετε εδώ το βύσμα του φορτιστή


Κανονική πίεση επαφής της κεφαλής καθαρισμού


Ανυψωμένη κεφαλή καθαρισμού


Πεντάλ ανύψωσης/βύθισης κεφαλής καθαρισμού


Πεντάλ αλλαγής βουρτσών

* Προαιρετικά

Συναρμολόγηση

Εκφόρτωση

1. Αφαιρέστε τη χάρτινη συσκευασία.
2. Αφαιρέστε τους ιμάντες συγκράτησης.
3. Ξεβιδώστε τους ξύλινους τάκους που είναι στερεωμένοι με βίδες πάνω στην παλέτα.
4. Με τις 3 πάνω σανίδες ενίσχυσης της συσκευασίας από χαρτόνι και με τη σανίδα που είναι βιδωμένη κατά πλάτος της παλέτας τοποθετήστε μια ράμπα μπροστά από την παλέτα και στερεώστε με βίδες για μοριοσανίδες.

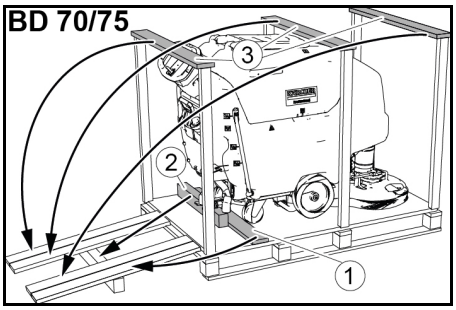

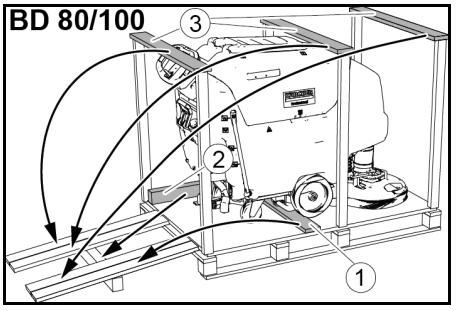

① Σανίδα ασφαλείας
② Καδρόνι
③ Σανίδα ακαμψίας

5. Για ενίσχυση σπρώξτε κάτω από τη ράμπα το ξεβιδωμένο καδρόνι από την παλέτα και βιδώστε το σφικτά.
6. Πιέστε προς τα κάτω το μοχλό κεφαλής καθαρισμού και ασφαλίστε τον δεξιά.
7. **Μόνο για το BD 80/100:** Πιέστε τον μοχλό του φρένου προς τα κάτω.

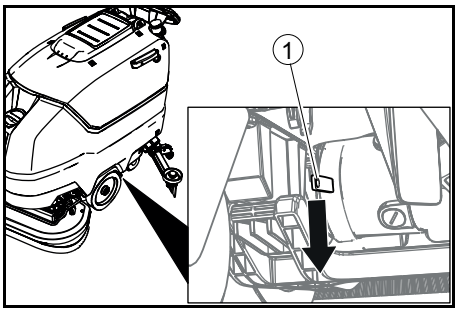

① Μοχλός φρένου

Υπόδειξη
Στο BD 70/75 δεν υπάρχει φρένο. Σε αυτή τη συσκευή δεν χρειάζεται λύσιμο του φρένου.

8. Τραβήξτε τη συσκευή προς τα πίσω, έξω από την παλέτα.
9. **Μόνο για το BD 80/100:** Πιέστε προς τα πάνω τον μοχλό του φρένου.

Συναρμολόγηση μπάρας αναρρόφησης

1. Τοποθετήστε την μπάρα αναρρόφησης στην ανάρτηση μπάρας αναρρόφησης.

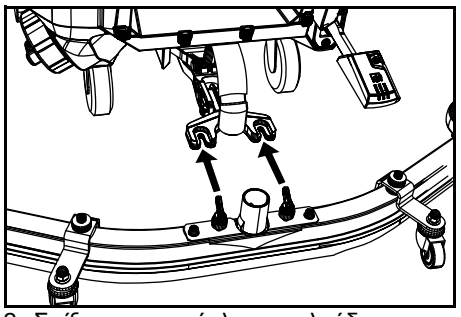

2. Σφίξτε τα περικόχλια πεταλούδες.
3. Κουμπώστε τον εύκαμπτο σωλήνα αναρρόφησης.

Μπαταρίες

Προτεινόμενες μπαταρίες BD 70/75

Περιγραφή	Κωδ. παραγγελίας	Όγκος (m^3)*	Ρεύμα αέρα (m^3/h)**
115 Ah - χωρίς συντήρηση	2.815-091.0 [1)]	1,98	0,792
170 Ah - χωρίς συντήρηση	2.815-092.0 [2)]	2,31	0,924
180 Ah - χωρίς συντήρηση	2.815-101.0 [3)]	4,785	1,914

* Ελάχιστος όγκος του χώρου φόρτισης μπαταριών
** Ελάχιστη ροή αέρα μεταξύ του χώρου φόρτισης μπαταριών και του περιβάλλοντος
Κατά την εγκατάσταση για πρώτη φορά απαιτείται πρόσθετη μπαταρία:
1 2.638-198.0
2 2.638-162.0
3 2.638-106.0

Προτεινόμενες μπαταρίες BD 80/100

Περιγραφή	Κωδ. παραγγελίας	Όγκος (m^3)*	Ρεύμα αέρα (m^3/h)**
170 Ah - χωρίς συντήρηση	2.815-092.0 [1)]	2,31	0,924
180 Ah - χωρίς συντήρηση	2.815-101.0 [2)]	4,785	1,914
240 Ah - χωρίς συντήρηση	2.815-102.0 [2)]	6,27	2,508
285 Ah - χωρίς συντήρηση	2.815-095.0 [3)]	11,88	4,752

* Ελάχιστος όγκος του χώρου φόρτισης μπαταριών
** Ελάχιστη ροή αέρα μεταξύ του χώρου φόρτισης μπαταριών και του περιβάλλοντος

Κατά την εγκατάσταση για πρώτη φορά απαιτείται πρόσθετη μπαταρία:
1 2.638-162.0
2 2.638-106.0
3 2.638-197.0

Μπαταρίες ελάχιστης συντήρησης (μπαταρίες με υγρά)

⚠ ***ΚΙΝΔΥΝΟΣ***

Συμπλήρωση νερού όταν η μπαταρία είναι εκφορτισμένη

Κίνδυνος χημικών εγκαυμάτων λόγω διαρροής οξέων, καταστροφή ρουχισμού
Να φοράτε προστατευτικά γυαλιά όταν χειρίζεστε υγρά μπαταριών.
Τηρείτε τους κανονισμούς.
Ξεπλένετε αμέσως τυχόν σταγονίδια οξέων στο δέρμα ή στο ρουχισμό με άφθονο νερό.

ΠΡΟΣΟΧΗ

Χρήση νερού με πρόσθετα

Ελαττωματικές μπαταρίες, απώλεια αξίωσης εγγύησης
Για την αναπλήρωση των μπαταριών να χρησιμοποιείτε αποκλειστικά αποσταγμένο ή αφαλατωμένο νερό (EN 50272-T3).
Μην χρησιμοποιείτε ξένα πρόσθετα, τα λεγόμενα βελτιωτικά, διότι διαφορετικά παύει να ισχύει η εγγύηση.

1. Μία ώρα πριν από τη λήξη της διαδικασίας φόρτισης προσθέστε αποσταγμένο νερό. Προσέξτε εδώ τη σωστή στάθμη του οξέος σύμφωνα με τη σήμανση της μπαταρίας.
   Στο τέλος της διαδικασίας φόρτισης πρέπει να εκφεύγουν αέρια σε όλα τα στοιχεία.

Μπαταρίες χωρίς συντήρηση (μπαταρίες AGM και μπαταρίες τύπου πηκτώματος)

ΠΡΟΣΟΧΗ

Κίνδυνος ζημιάς κατά το άνοιγμα των μπαταριών AGM και τύπου πηκτώματος!

Οι μπαταρίες AGM και τύπου πηκτώματος δεν χρειάζονται συντήρηση και έχουν κλειστό περίβλημα μπαταρίας. Η επαναπλήρωση με απεσταγμένο νερό ή οξύ μπαταρίας δεν είναι δυνατή και δεν είναι απαραίτητη. Το άνοιγμα ή η διάτρηση του περιβλήματος της μπαταρίας θα προκαλέσει βλάβη στην μπαταρία AGM ή μπαταρία τύπου πηκτώματος και πρέπει να αντικατασταθεί.
Μην ανοίγετε το περίβλημα της μπαταρίας και μην ανοίγετε οπές.
Μην καλύπτετε την ανακουφιστική βαλβίδα και μην την αλλάζετε.

1. Φορτίστε τις μπαταρίες AGM και τις μπαταρίες τύπου πηκτώματος μόνο με τους καθορισμένους φορτιστές, βλ. κεφάλαιο: *Φόρτιση μπαταρίας*.

Τοποθέτηση και σύνδεση μπαταριών

⚠ ***ΠΡΟΣΟΧΗ***

Αφαίρεση και τοποθέτηση των μπαταριών

Ασταθής θέση του μηχανήματος
Προσέξτε την ασφαλή θέση του μηχανήματος κατά την αφαίρεση και τοποθέτηση των μπαταριών.

ΠΡΟΣΟΧΗ

Αντιμετάθεση της πολικότητας

Καταστροφή του ηλεκτρονικού συστήματος ελέγχου
Κατά τη σύνδεση της μπαταρίας προσέξτε τη σωστή πολικότητα.

ΠΡΟΣΟΧΗ

Πλήρης εκφόρτιση

Κίνδυνος πρόκλησης ζημιάς
Φορτίστε τις μπαταρίες πριν την έναρξη χρήσης της συσκευής.

1. Αδειάστε το ακάθαρτο νερό.
2. Γυρίστε προς τα επάνω τη δεξαμενή ακάθαρτου νερού.
3. Τοποθετήστε τις μπαταρίες στη συσκευή, όπως παρουσιάζεται.
   Σημαντικό: Σπρώξτε τις μπαταρίες τελείως προς τα πίσω!
   BD 80/100:

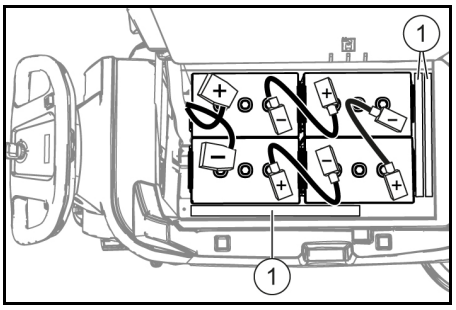

170 Ah, 2.815-092.0
180 Ah, 2.815-101.0
240 Ah, 2.815-105.0
285 Ah, 2.815-095.0

① Διαχωριστήρας

BD 70/75:

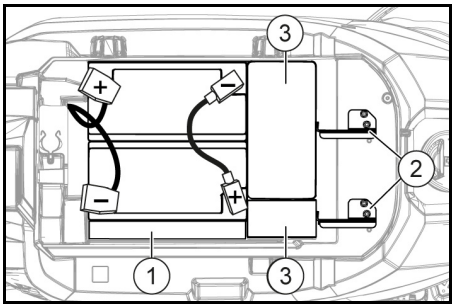

115 Ah, 2.815-091.0

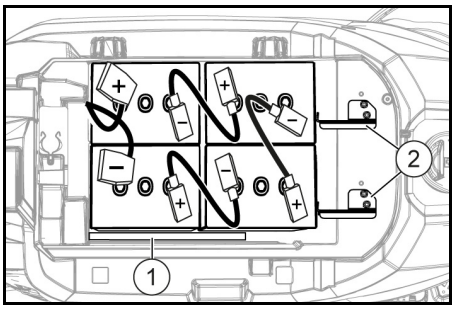

170 Ah, 2.815-092.0
180 Ah, 2.815-101.0

① Διαχωριστήρας
② Βάση μπαταρίας
③ Πρόσθετα βάρη

4. Τοποθετήστε ένα διαχωριστήρα ανάμεσα στις σωστές μπαταρίες και τη δεξαμενή καθαρού νερού,
   a **σε σετ μπαταριών 115 Ah:** 1 τεμάχιο κατά μήκος της επιφάνειας.
   b **για σετ μπαταριών εκτός 115 Ah:** 2 τεμάχια το ένα προς το άλλο.
5. **Για BD 70/75 με σετ μπαταριών 115 Ah:** Εισαγάγετε τα 4 επιπλέον βάρη.
6. Συνδέστε τη βάση μπαταρίας, ως εξής
   a **για BD 70/75:** Τοποθετήστε τις 2 βάσεις μπαταρίας και **σε 115 Ah:** Βιδώστε στην αριστερά και μεσαία στήριξη με κοχλιοτομή. **Σε 170 Ah / 180 Ah:** Βιδώστε στη δεξιά και μεσαία στήριξη με κοχλιοτομή.
   b **για BD 80/100:** Εισαγάγετε έναν ή δύο διαχωριστήρες κατά μήκος ή κάθετα μεταξύ των μπροστινών μπαταριών και της δεξαμενής καθαρού νερού, έτσι ώστε οι μπαταρίες να μην μπορούν να γλιστρήσουν προς τα εμπρός.
7. Συνδέστε τους πόλους με τα καλώδια σύνδεσης από το σετ της μπαταρίας.
8. Στερεώστε το καλώδιο σύνδεσης στους ακόμα ελεύθερους πόλους μπαταρίας (+) και (-).
9. Συνδέστε το βύσμα μπαταρίας της πλευράς συσκευής με το βύσμα της πλευράς μπαταρίας.
10. Γυρίστε προς τα κάτω τη δεξαμενή ακάθαρτου νερού.

Αφαιρέστε τις μπαταρίες

⚠ ***ΠΡΟΣΟΧΗ***

Αφαίρεση και τοποθέτηση των μπαταριών

Ασταθής θέση του μηχανήματος
Προσέξτε την ασφαλή θέση του μηχανήματος κατά την αφαίρεση και τοποθέτηση των μπαταριών.

1. Θέστε το διακόπτη με κλειδί στη θέση "0" και αφαιρέστε το κλειδί.
2. Αποσυνδέστε το βύσμα της μπαταρίας.
3. Αδειάστε το ακάθαρτο νερό.
4. Γυρίστε προς τα επάνω τη δεξαμενή ακάθαρτου νερού.
5. Αποσυνδέστε το καλώδιο από τον αρνητικό πόλο της μπαταρίας, από τη μεριά της συσκευής.
6. Αποσυνδέστε τα υπόλοιπα καλώδια από τις μπαταρίες.
7. **Για BD 80/100:** Αφαιρέστε τον διαχωριστήρα μεταξύ των μπροστινών μπαταριών και της δεξαμενής καθαρού νερού.
8. **Για σετ μπαταριών 115 Ah:** Αφαιρέστε τα επιπλέον βάρη.
9. Αφαιρέστε τις μπαταρίες.
10. Απορρίψτε τις χρησιμοποιημένες μπαταρίες σύμφωνα με τους ισχύοντες κανονισμούς.

Θέση σε λειτουργία

Φόρτιση μπαταρίας

⚠ ***ΚΙΝΔΥΝΟΣ***

Λανθασμένη χρήση του φορτιστή

Ηλεκτροπληξία
Προσέξτε την τάση δικτύου και την ασφάλεια στην πινακίδα τύπου της συσκευής.
Χρησιμοποιείτε το φορτιστή μόνο σε στεγνούς χώρους με επαρκή αερισμό.

ΠΡΟΣΟΧΗ

Αποφυγή συσσώρευσης επικίνδυνων αερίων κατά τη διαδικασία φόρτισης κάτω από τη δεξαμενή

Κίνδυνος έκρηξης

Γυρίστε τη δεξαμενή ακάθαρτου νερού προς τα επάνω πριν από τη φόρτιση μπαταριών ελάχιστης συντήρησης.

ΠΡΟΣΟΧΗ

Χρήση ακατάλληλου φορτιστή

Κίνδυνος πρόκλησης ζημιάς

Μην συνδέετε το φορτιστή με το βύσμα της μπαταρίας στην πλευρά της συσκευής.

Χρησιμοποιείτε μόνο φορτιστή που ταιριάζει στον τοποθετημένο τύπο μπαταρίας.

Μελετήστε της οδηγίες χρήσης του κατασκευαστή του φορτιστή και προσέξτε ιδιαίτερα τις υποδείξεις ασφαλείας.

Σετ μπαταριών	Χωρητικότητα	Φορτιστής
2.815-091.0	115 Ah	6.654-367.0
2.815-092.0	170 Ah,	6.654-436.0
2.815-101.0	180 Ah	6.654-434.0
2.815-105.0	240 Ah	6.654-437.0
2.815-095.0	285 Ah	6.654-419.0

Ο χρόνος φόρτισης ανέρχεται κατά μέσον όρο περίπου σε 10-15 ώρες.

Η συσκευή δεν μπορεί να χρησιμοποιηθεί κατά τη διαδικασία φόρτισης.

Υπόδειξη

Η συσκευή διαθέτει προστασία από πλήρη εκφόρτιση, δηλ. σε περίπτωση που επιτευχθεί η ελάχιστη επιτρεπτή στάθμη της μπαταρίας, ο κινητήρας των βουρτσών και ο στρόβιλος τίθενται εκτός λειτουργίας.

1. Οδηγήστε τη συσκευή κατευθείαν στο φορτιστή, αποφεύγοντας τις ανωφέρειες.
2. Αφαιρέστε το βύσμα της μπαταρίας στην πλευρά της συσκευής.

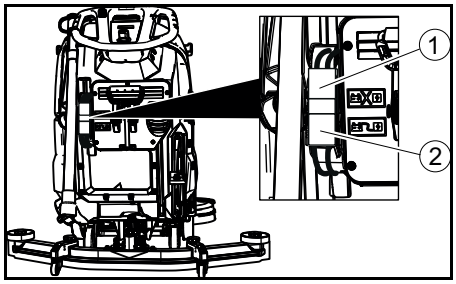

① Βύσμα μπαταρίας, πλευρά συσκευής
② Βύσμα μπαταρίας, πλευρά μπαταρίας

3. Συνδέστε το βύσμα μπαταρίας στην πλευρά της μπαταρίας με το φορτιστή.
4. Συνδέστε το βύσμα δικτύου του φορτιστή στην πρίζα.
5. Εκτελέστε τη διαδικασία φόρτισης σύμφωνα με τα στοιχεία των οδηγιών χρήσης του φορτιστή.
6. Συνδέστε το βύσμα μπαταρίας της πλευράς συσκευής με το βύσμα της πλευράς μπαταρίας.

Λειτουργία

ΠΡΟΣΟΧΗ

Κατάσταση κινδύνου στη λειτουργία

Κίνδυνος τραυματισμού

Σε περίπτωση κινδύνου αφήστε το διακόπτη ασφαλείας.

Πλήρωση με υλικά λειτουργίας

Πλήρωση με καθαρό νερό

1. Ανοίξτε το πώμα της δεξαμενής καθαρού νερού.
2. Γεμίστε με καθαρό νερό (το πολύ 50 °C) μέχρι την κάτω άκρη του στομίου πλήρωσης.
   Υπόδειξη: Ο εύκαμπτος σωλήνας καθαρού νερού μπορεί να ασφαλιστεί με το στήριγμα σωλήνα κατά τη διάρκεια της πλήρωσης.
3. Κλείστε το πώμα της δεξαμενής καθαρού νερού.

Υποδείξεις για απορρυπαντικά

⚠ ***ΠΡΟΕΙΔΟΠΟΙΗΣΗ***

Ακατάλληλο απορρυπαντικό

Κίνδυνος για την υγεία, πρόκληση ζημιάς στη συσκευή

Χρησιμοποιείτε μόνο προτεινόμενα απορρυπαντικά. Για άλλα απορρυπαντικά, ο χρήστης φέρει την ευθύνη για τον αυξημένο κίνδυνο από άποψη ασφάλειας λειτουργίας και ατυχήματος.

Χρησιμοποιείτε μόνον απορρυπαντικά χωρίς διαλύτες, υδροχλωρικό οξύ και υδροφθορικό οξύ.

Λαμβάνετε υπόψη τις υποδείξεις ασφαλείας επάνω στα απορρυπαντικά.

Υπόδειξη

Μην χρησιμοποιείτε απορρυπαντικά που αφρίζουν πολύ.

Προτεινόμενα απορρυπαντικά

Χρήση	Απορρυπαντικά
Καθαρισμός συντήρησης όλων των δαπέδων με αντοχή στο νερό	RM 746 RM 780
Καθαρισμός συντήρησης γυαλιστερών επιφανειών (π.χ. γρανίτης)	RM 755 es
Καθαρισμός συντήρησης και βασικός καθαρισμός βιομηχανικών δαπέδων	RM 69 ASF
Καθαρισμός συντήρησης και βασικός καθαρισμός πλακών από λεπτούς λίθους	RM 753
Καθαρισμός συντήρησης πλακιδίων σε χώρους υγιεινής	RM 751
Καθαρισμός και απολύμανση σε χώρους υγιεινής	RM 732
Αφαίρεση επίστρωσης για δάπεδα ανθεκτικά στα αλκάλια (π.χ. PVC)	RM 752
Αφαίρεση επίστρωσης δαπέδων λινέλαιου	RM 754

Απορρυπαντικά

1. Προσθέστε το απορρυπαντικό στη δεξαμενή καθαρού νερού.
   Υπόδειξη: Το καπάκι για το άνοιγμα πλήρωσης της δεξαμενής καθαρού νερού μπορεί να χρησιμοποιηθεί για τη μέτρηση του απορρυπαντικού. Διαθέτει μια βαθμίδα στην εσωτερική πλευρά.

Ρύθμιση ποσότητας νερού

1. Ρυθμίστε την ποσότητα νερού με το κουμπί ρύθμισης, ανάλογα με τη ρύπανση στην επίστρωση του δαπέδου.

Υπόδειξη

Εκτελέστε τις πρώτες προσπάθειες καθαρισμού με ελάχιστη ποσότητα νερού. Αυξάνετε την ποσότητα νερού σταδιακά, μέχρι να επιτευχθεί το επιθυμητό αποτέλεσμα καθαρισμού.

Υπόδειξη

Εάν η δεξαμενή καθαρού νερού είναι άδεια, η κεφαλή καθαρισμού συνεχίζει να λειτουργεί χωρίς εισροή υγρού.

Ρύθμιση μπάρας αναρρόφησης

Ρύθμιση κλίσης

Η κλίση πρέπει να ρυθμιστεί με τέτοιον τρόπο, ώστε τα χείλη αναρρόφησης της μπάρας αναρρόφησης να πιέζονται σε όλο το μήκος ομοιόμορφα πάνω στο δάπεδο.

1. Λύστε τη βίδα.

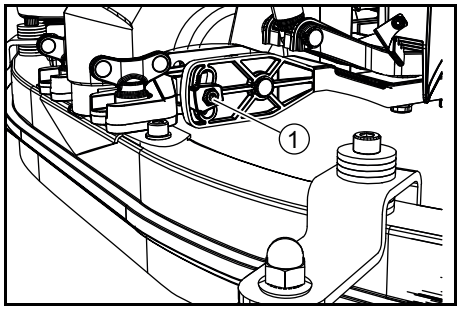

① Βίδα

2. Ρυθμίστε την κλίση της μπάρας αναρρόφησης.
3. Σφίξτε τη βίδα.

Ρύθμιση ύψους

Η ρύθμιση ύψους επηρεάζει την κάμψη των χειλέων αναρρόφησης κατά την επαφή με το δάπεδο.

1. Σπρώξτε λίγο τη συσκευή προς τα εμπρός.
2. Συγκρίνετε την κάμψη των χειλέων αναρρόφησης με την παρακάτω εικόνα.

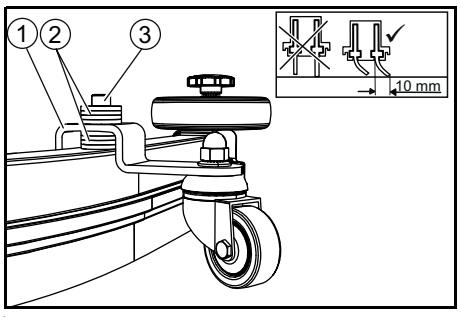

① Αποστατικός κύλινδρος με στήριγμα
② Ροδέλα
③ Βίδα

3. Ξεβιδώστε τη βίδα.
4. Τοποθετήστε τόσες ροδέλες μεταξύ της μπάρας αναρρόφησης και του αποστατικού κυλίνδρου, μέχρι να υπάρχει η σωστή κάμψη του χείλους αναρρόφησης.

5. Τοποθετήστε τις υπόλοιπες ροδέλες στο επάνω μέρος του αποστατικού κυλίνδρου.
6. Γυρίστε προς τα μέσα τη βίδα και σφίξτε καλά.
7. Επαναλάβετε τη διαδικασία στον δεύτερο αποστατικό κύλινδρο.
8. Σπρώξτε λίγο τη συσκευή προς τα εμπρός.
9. Ελέγξτε ξανά την κάμψη των χειλέων αναρρόφησης σε όλο το μήκος.
10. Εάν χρειάζεται, επαναλάβετε τη διαδικασία ρύθμισης.

Καθαρισμός

Ενεργοποίηση συσκευής

1. Θέστε το διακόπτη με κλειδί στη θέση "1".
   Η οθόνη εμφανίζει διαδοχικά:
- Το χρονικό διάστημα μέχρι το επόμενο σέρβις από την εξυπηρέτηση πελατών
- Την έκδοση λογισμικού, πίνακας χειρισμού
- Την κατάσταση φόρτισης της μπαταρίας και τις ώρες λειτουργίας

Κίνηση

Υπόδειξη

Η κατεύθυνση κίνησης μπορεί να αλλάξει κατά τη διάρκεια του καθαρισμού. Έτσι μπορεί να καθαριστεί εντατικά ένα επιλεγμένο σημείο, μετακινώντας το μηχάνημα εμπρός πίσω.

1. Ρυθμίστε το διακόπτη κατεύθυνσης κίνησης στη θέση "εμπρός".

Καθαρισμός

Υπόδειξη

Για τη βελτίωση του αποτελέσματος αναρρόφησης μπορεί να ρυθμιστεί η κλίση και το ύψος της μπάρας αναρρόφησης (βλ. κεφάλαιο Ρύθμιση μπάρας αναρρόφησης).

Υπόδειξη

Όταν γεμίσει η δεξαμενή ακάθαρτου νερού, ένα φλοτέρ κλείνει το άνοιγμα αναρρόφησης και ο στρόβιλος αναρρόφησης λειτουργεί με αυξημένο αριθμό στροφών. Σε αυτή την περίπτωση ανεβάστε την μπάρα αναρρόφησης και πηγαίνετε να αδειάσετε τη δεξαμενή ακάθαρτου νερού.

1. Περιστρέψτε το περιστρεφόμενο κουμπί ταχύτητας εργασίας στην επιθυμητή τιμή.
   Κατά τη διάρκεια της ρύθμισης εμφανίζεται η ταχύτητα στην οθόνη. Η ένδειξη είναι σε ποσοστό ως προς τη μέγιστη ταχύτητα.
2. Ρυθμίστε την ποσότητα νερού στη ρυθμιστική βαλβίδα.
3. Πιέστε το μοχλό της μπάρας αναρρόφησης προς τα κάτω.
   Η μπάρα αναρρόφησης κατεβαίνει.
   Ξεκινάει η αναρρόφηση.
4. Πιέστε προς τα κάτω το μοχλό κεφαλής καθαρισμού, απασφαλίστε τον και αφήστε τον να μετακινηθεί προς τα επάνω.
5. Τραβήξτε το διακόπτη ασφαλείας προς τη λαβή ώθησης.
   Η κεφαλή καθαρισμού ξεκινάει και η συσκευή κινείται με τη ρυθμισμένη ταχύτητα.

Αύξηση πίεσης επαφής των βουρτσών

1. Αφήστε το διακόπτη ασφαλείας.
2. Ανεβάστε με το χέρι το μοχλό κεφαλής καθαρισμού και ασφαλίστε τον δεξιά.

Τερματισμός λειτουργίας

Ολοκλήρωση καθαρισμού

1. Αφήστε το διακόπτη ασφαλείας.
2. Πιέστε προς τα κάτω το μοχλό κεφαλής καθαρισμού και ασφαλίστε τον δεξιά.
3. Συνεχίστε την κίνηση για μια μικρή απόσταση.
   Αναρροφούνται τα κατάλοιπα νερού.
4. Ανυψώστε την μπάρα αναρρόφησης.
   Η αναρρόφηση συνεχίζει για ακόμα 10 δευτερόλεπτα.
5. Θέστε το διακόπτη με κλειδί στη θέση "0".
6. Ενδεχομένως φορτίστε την μπαταρία.

Εκκένωση ακάθαρτου νερού

⚠ ***ΠΡΟΕΙΔΟΠΟΙΗΣΗ***

Λανθασμένη απόρριψη υγρών αποβλήτων

Μόλυνση του περιβάλλοντος

Τηρείτε τους τοπικούς κανονισμούς επεξεργασίας υγρών αποβλήτων.

1. Αφαιρέστε τον εύκαμπτο σωλήνα απορροής από το στήριγμα και βυθίστε τον σε κατάλληλη διάταξη συλλογής.

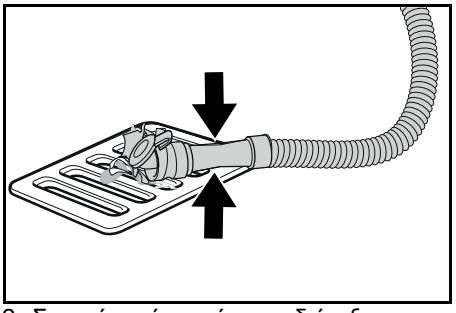

2. Συμπιέστε ή τσακίστε τη διάταξη δοσολόγησης.
3. Ανοίξτε το καπάκι της διάταξης δοσολόγησης.
4. Αδειάστε το ακάθαρτο νερό. Ρυθμίστε την ποσότητα νερού με πάτημα ή τσάκισμα.
5. Ξεπλύνετε τη δεξαμενή ακάθαρτου νερού με καθαρό νερό.

Άδειασμα καθαρού νερού

1. Τραβήξτε τον εύκαμπτο σωλήνα της ένδειξης στάθμης πλήρωσης και γυρίστε τον προς τα κάτω.

Γρήγορο άδειασμα καθαρού νερού

1. Ξεβιδώστε το πώμα της δεξαμενής καθαρού νερού.
2. Αφήστε να τρέξει το καθαρό νερό.
3. Τοποθετήστε και σφίξτε το πώμα της δεξαμενής καθαρού νερού.
   Υπόδειξη: Προσέξτε η σύνδεση εύκαμπτου σωλήνα στο πώμα δεξαμενής καθαρού νερού να βρίσκεται στο πιο βαθύ σημείο μετά το σφίξιμο.

Μεταφορά

⚠ ***ΚΙΝΔΥΝΟΣ***

Κίνηση σε ανωφέρειες

Κίνδυνος τραυματισμού

Χρησιμοποιείτε τη συσκευή για φόρτωση και εκφόρτωση μόνο σε ανωφέρειες έως και τη μέγιστη τιμή (βλ. κεφάλαιο "Τεχνικά χαρακτηριστικά").

Κινηθείτε αργά.

⚠ ***ΠΡΟΣΟΧΗ***

Μη τήρηση των οδηγιών σχετικά με το βάρος

Κίνδυνος τραυματισμού και πρόκλησης ζημιάς

Κατά τη μεταφορά προσέξτε το βάρος του μηχανήματος.

Φορτώστε τη συσκευή μόνο με τη βοήθεια ενός άλλου ατόμου ή χρησιμοποιώντας τον κινητήρα.

1. Πιέστε προς τα κάτω το μοχλό κεφαλής καθαρισμού και ασφαλίστε τον δεξιά.
2. Ανεβάστε την μπάρα αναρρόφησης.
3. Θέστε το διακόπτη με κλειδί στη θέση "1".
4. Επιλέξτε την κατεύθυνση κίνησης στο διακόπτη κατεύθυνσης κίνησης.
5. Τραβήξτε το διακόπτη ασφαλείας προς τη λαβή ώθησης.
6. Κατά τη μεταφορά σε οχήματα ασφαλίστε τη συσκευή σύμφωνα με τις ισχύουσες οδηγίες έναντι ολίσθησης και ανατροπής.

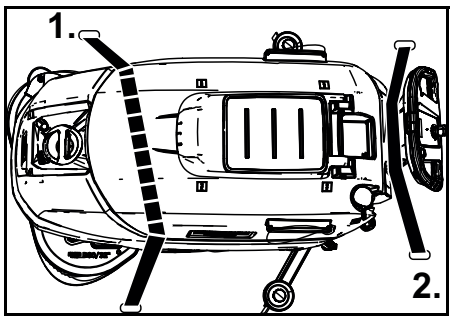

7. Τοποθετήστε πρώτα τον ιμάντα συγκράτησης κάτω από τη δεξαμενή ακάθαρτου νερού.

Αποθήκευση

⚠ ***ΠΡΟΣΟΧΗ***

Μη τήρηση των οδηγιών σχετικά με το βάρος

Κίνδυνος τραυματισμού και πρόκλησης ζημιών

Κατά την αποθήκευση προσέξτε το βάρος της συσκευής.

ΠΡΟΣΟΧΗ

Παγετός

Καταστροφή της συσκευής από παγωμένο νερό

Εκκενώστε τελείως τη συσκευή από νερό. Φυλάξτε τη συσκευή σε έναν χώρο χωρίς παγετό.

- Η συσκευή αυτή επιτρέπεται να αποθηκεύεται μόνο σε εσωτερικούς χώρους.
- Φορτίστε πλήρως τις μπαταρίες πριν τις αποθηκεύσετε για μεγάλο χρονικό διάστημα.

- Φορτίστε πλήρως τις μπαταρίες τουλάχιστον μία φορά τον μήνα κατά την αποθήκευση.

Φροντίδα και συντήρηση

⚠ ***ΚΙΝΔΥΝΟΣ***

Ακούσια ενεργοποίηση της συσκευής

Κίνδυνος τραυματισμού, κίνδυνος ηλεκτροπληξίας

Πριν από κάθε εργασία στη συσκευή θέστε το διακόπτη με κλειδί στο "0" και αφαιρέστε το κλειδί.

Τραβήξτε το βύσμα δικτύου του φορτιστή.

- Αδειάστε και απορρίψτε το ακάθαρτο νερό και το καθαρό νερό.

Έλεγχος ασφαλείας / συμβόλαιο συντήρησης

Μπορείτε να συμφωνήσετε με τον έμπορό σας έναν τακτικό έλεγχο ασφαλείας ή να συνάψετε ένα συμβόλαιο συντήρησης. Ζητήστε σχετική ενημέρωση.

Προθεσμίες συντήρησης

Έπειτα από κάθε λειτουργία

ΠΡΟΣΟΧΗ

Λανθασμένος καθαρισμός

Κίνδυνος πρόκλησης ζημιάς.

Μην ψεκάζετε τη συσκευή με νερό.

Μην χρησιμοποιείτε επιθετικά απορρυπαντικά.

Για την πιο λεπτομερή περιγραφή των μεμονωμένων εργασιών συντήρησης βλ. κεφάλαιο *Εργασίες συντήρησης*.

- Αδειάστε το ακάθαρτο νερό.
- Εκπλύνετε τη δεξαμενή ακάθαρτου νερού με καθαρό νερό.
- Καθαρίστε το εξωτερικό τμήμα της μηχανής με υγρό πανί εμποτισμένο σε διάλυμα ήπιου απορρυπαντικού.
- Ελέγξτε το φίλτρο χνουδιών και, αν χρειάζεται, καθαρίστε το.
- Καθαρίστε το φίλτρο ογκωδών ρύπων.
- Καθαρίστε τα χείλη αναρρόφησης, ελέγξτε για φθορά και, αν χρειάζεται, ρυθμίστε το ύψος ή αντικαταστήστε τα.
- Ελέγξτε τις δισκοειδείς βούρτσες για φθορά και, αν χρειάζεται, αντικαταστήστε τις.
- Φορτίστε την μπαταρία.
  - Εάν η φόρτιση της μπαταρίας είναι κάτω από 50%, φορτίστε την πλήρως και χωρίς διακοπές.
  - Εάν η φόρτιση της μπαταρίας είναι πάνω από 50%, φορτίστε τη μόνο εφόσον απαιτείται η πλήρης διάρκεια λειτουργίας για την επόμενη χρήση.

Κάθε εβδομάδα

- Όταν χρησιμοποιείτε την μπαταρία τακτικά, φορτίζετέ την πλήρως και χωρίς διακοπές τουλάχιστον μία φορά τη βδομάδα.

Μηνιαίως

Για την πιο λεπτομερή περιγραφή των μεμονωμένων εργασιών συντήρησης βλ. κεφάλαιο *Εργασίες συντήρησης*.

1. Αδειάστε τη δεξαμενή καθαρού νερού και ξεπλύνετε τις εναποθέσεις.
2. Καθαρίστε το φίλτρο καθαρού νερού.
3. Καθαρίστε το φλοτέρ και το φίλτρο χνουδιών.
4. Ελέγξτε τους πόλους της μπαταρίας για οξείδωση και, αν χρειάζεται, βουρτσίστε τους. Προσέξτε τη σταθερή στερέωση των καλωδίων σύνδεσης.
5. Καθαρίστε τα στεγανοποιητικά μεταξύ της δεξαμενής ακάθαρτου νερού και του καπακιού, ελέγξτε τη στεγανότητά τους και, αν χρειάζεται, αντικαταστήστε τα.
6. Σε μπαταρίες που χρειάζονται συντήρηση ελέγχετε την πυκνότητα οξέος των στοιχείων.
7. Εάν η συσκευή δεν πρόκειται να χρησιμοποιηθεί για μεγάλο διάστημα ακινητοποιήστε την με πλήρως φορτισμένες μπαταρίες. Φορτίζετε πλήρως την μπαταρία τουλάχιστον μία φορά το μήνα.

Ετησίως

- Αναθέστε τον προδιαγραφόμενο έλεγχο στην εξυπηρέτηση πελατών.

Εργασίες συντήρησης

Γύρισμα ή αντικατάσταση των χειλέων αναρρόφησης

Αν τα χείλη αναρρόφησης έχουν φθαρεί ως το σημάδι φθοράς, πρέπει να τα γυρίσετε από την άλλη ή να τα αντικαταστήσετε.

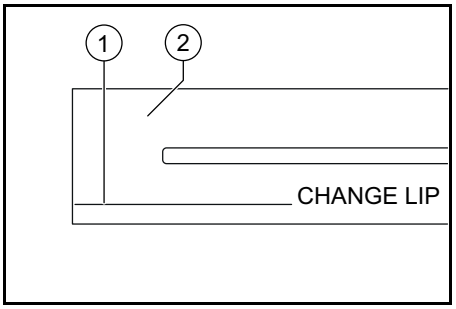

① Σημάδι φθοράς
② Χείλος αναρρόφησης

1. Αφαιρέστε την μπάρα αναρρόφησης.
2. Ξεβιδώστε τις αστεροειδείς λαβές.

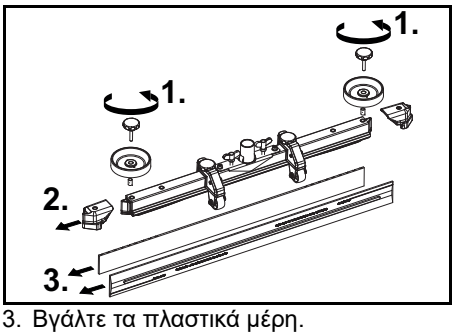

3. Βγάλτε τα πλαστικά μέρη.
4. Βγάλτε τα χείλη αναρρόφησης.
5. Εισαγάγετε τα γυρισμένα ή καινούργια χείλη αναρρόφησης.
6. Περάστε τα πλαστικά μέρη.
7. Βιδώστε και σφίξτε τις σταυροειδείς λαβές.

Καθαρισμός φίλτρου ογκωδών ρύπων

1. Ανοίξτε το καπάκι της δεξαμενής ακάθαρτου νερού.

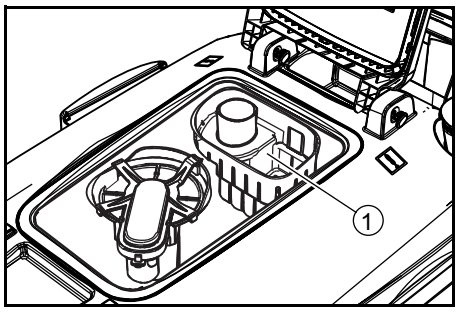

① Φίλτρο ογκωδών ρύπων

2. Τραβήξτε το φίλτρο ογκωδών ρύπων προς τα επάνω.
3. Ξεπλύνετε το φίλτρο ογκωδών ρύπων με τρεχούμενο νερό.
4. Τοποθετήστε το φίλτρο ογκωδών ρύπων στη δεξαμενή ακάθαρτου νερού.

Καθαρισμός του φίλτρου καθαρού νερού

1. Αδειάστε το καθαρό νερό (βλ. κεφάλαιο *Άδειασμα καθαρού νερού*).
2. Ξεβιδώστε το πώμα δεξαμενής καθαρού νερού.

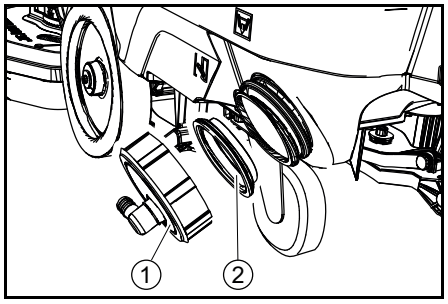

① Πώμα δεξαμενής καθαρού νερού
② Φίλτρο καθαρού νερού

3. Τραβήξτε το φίλτρο καθαρού νερού και ξεπλύνετε με καθαρό νερό.
4. Τοποθετήστε το φίλτρο καθαρού νερού.
5. Τοποθετήστε το πώμα της δεξαμενής καθαρού νερού.
   Υπόδειξη: Προσέξτε η σύνδεση εύκαμπτου σωλήνα στο πώμα δεξαμενής καθαρού νερού να βρίσκεται στο πιο βαθύ σημείο μετά το σφίξιμο.

Καθαρισμός φλοτέρ και φίλτρου χνουδιών

1. Ανοίξτε το καπάκι της δεξαμενής ακάθαρτου νερού.

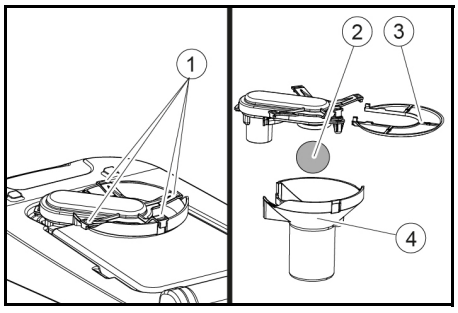

① Άγκιστρα ασφάλισης
② Φλοτέρ
③ Φίλτρο χνουδιών
④ Περίβλημα φλοτέρ

2. Λύστε τα άγκιστρα ασφάλισης.
3. Αφαιρέστε προς τα κάτω το περίβλημα φλοτέρ.

4. Αφαιρέστε το φλοτέρ από το περίβλημα φλοτέρ και καθαρίστε το.
5. Αφαιρέστε το φίλτρο για τα χνούδια και καθαρίστε το.
6. Συναρμολογήστε όλα τα εξαρτήματα με την αντίστροφη σειρά.

Αντικατάσταση δισκοειδών βουρτσών

1. Ανεβάστε την κεφαλή καθαρισμού.
2. Πιέστε το πεντάλ αλλαγής βουρτσών προς τα κάτω πέρα από την αντίσταση.

① Πεντάλ αλλαγής βουρτσών

3. Τραβήξτε την 1η δισκοειδή βούρτσα πλευρικά προς τα έξω κάτω από την κεφαλή καθαρισμού.
4. Κρατήστε την καινούργια δισκοειδή βούρτσα κάτω από την κεφαλή καθαρισμού, πιέστε την προς τα επάνω και ασφαλίστε την.
5. Επαναλάβετε τη διαδικασία για τη 2η δισκοειδή βούρτσα.

Αντιμετώπιση βλαβών

⚠ ***ΚΙΝΔΥΝΟΣ***
Ακούσια ενεργοποίηση της συσκευής
Κίνδυνος τραυματισμού, κίνδυνος ηλεκτροπληξίας

Πριν από κάθε εργασία στη συσκευή θέστε το διακόπτη με κλειδί στο "0" και αφαιρέστε το κλειδί.
Τραβήξτε το βύσμα δικτύου του φορτιστή.

- Αδειάστε και απορρίψτε το ακάθαρτο νερό και το καθαρό νερό.
- Σε περίπτωση βλαβών, οι οποίες δεν μπορούν να αντιμετωπιστούν με τη βοήθεια αυτού του πίνακα, καλέστε την εξυπηρέτηση πελατών.

Βλάβη	Αντιμετώπιση
Η συσκευή δεν εκκινείται	1. Θέστε το διακόπτη με κλειδί στη θέση "1". 2. Πατήστε το διακόπτη ασφαλείας. 3. Βάλτε το βύσμα της μπαταρίας. 4. Ελέγξτε τις μπαταρίες, ενδεχ. φορτίστε τις. 5. Ελέγξτε αν είναι συνδεδεμένοι οι πόλοι της μπαταρίας.
Η ποσότητα νερού δεν επαρκεί	1. Ελέγξτε τη στάθμη πλήρωσης του καθαρού νερού, ενδεχ. πληρώστε τη δεξαμενή. 2. Αυξήστε την ποσότητα νερού με το κουμπί ρύθμισης ποσότητας νερού. 3. Καθαρίστε το φίλτρο καθαρού νερού. 4. Ελέγξτε τους εύκαμπτους σωλήνες για έμφραξη, ενδεχ. καθαρίστε τους.
Η αναρροφητική ισχύς είναι πολύ μικρή	1. Ακινητοποιήστε τη συσκευή και αδειάστε το ακάθαρτο νερό. 2. Καθαρίστε τα στεγανοποιητικά μεταξύ της δεξαμενής ακάθαρτου νερού και του καπακιού και ελέγξτε τη στεγανότητά τους, ενδεχ. αντικαταστήστε τα. 3. Ελέγξτε αν ο εύκαμπτος σωλήνας αναρρόφησης είναι σωστά συνδεδεμένος με τη δεξαμενή ακάθαρτου νερού. 4. Ελέγξτε το φίλτρο χνουδιών για ρύπανση, ενδεχ. καθαρίστε το. 5. Καθαρίστε τα χείλη αναρρόφησης στην μπάρα αναρρόφησης, ενδεχ. γυρίστε τα από την άλλη ή αντικαταστήστε τα. 6. Ελέγξτε αν είναι κλειστό το καπάκι στον εύκαμπτο σωλήνα απορροής ακάθαρτου νερού. 7. Ελέγξτε τη ρύθμιση της μπάρας αναρρόφησης. 8. Ελέγξτε τον εύκαμπτο σωλήνα αναρρόφησης για έμφραξη, ενδεχ. καθαρίστε τον. Σε περίπτωση επανατοποθέτησης του εύκαμπτου σωλήνα αναρρόφησης, το λευκό σημάδι του εύκαμπτου σωλήνα πρέπει να βρίσκεται στο κλιπ στερέωσης. 9. Ελέγξτε τη στεγανότητα του εύκαμπτου σωλήνα αναρρόφησης, ενδεχ. αντικαταστήστε τον.
Το αποτέλεσμα καθαρισμού είναι ανεπαρκές	1. Μειώστε την ταχύτητα. 2. Ελέγξτε τις βούρτσες για φθορά, ενδεχ. αντικαταστήστε τις. 3. Ελέγξτε την καταλληλότητα του τύπου βουρτσών και του απορρυπαντικού.
Ο στρόβιλος αναρρόφησης λειτουργεί με αυξημένο αριθμό στροφών	1. Αδειάστε το ακάθαρτο νερό. 2. Καθαρίστε το φλοτέρ. 3. Ελέγξτε το φίλτρο χνουδιών, ενδεχ. καθαρίστε το. 4. Ελέγξτε τον εύκαμπτο σωλήνα αναρρόφησης για έμφραξη, ενδεχ. καθαρίστε τον. 5. Ελέγξτε αν είναι βουλωμένη η μπάρα αναρρόφησης, ενδεχ. αντιμετωπίστε την έμφραξη
Η βούρτσα δεν περιστρέφεται	1. Ελέγξτε αν κάποιο ξένο σώμα μπλοκάρει τη βούρτσα, ενδεχ. αφαιρέστε το ξένο σώμα.
Η συσκευή δονείται κατά τον καθαρισμό	1. Χρησιμοποιήστε πιο μαλακή βούρτσα.

Εγγύηση

Σε κάθε χώρα ισχύουν οι όροι εγγύησης οι οποίοι εκδίδονται από την αρμόδια εταιρεία διανομής μας. Τυχόν βλάβες στη συσκευή σας επιδιορθώνονται από εμάς χωρίς χρέωση εντός της προθεσμίας εγγύησης, εφόσον οφείλονται σε σφάλμα υλικού ή κατασκευής. Σε περίπτωση εγγύησης απευθυνθείτε στον προμηθευτή σας ή το πλησιέστερο εξουσιοδοτημένο τμήμα εξυπηρέτησης πελατών, προσκομίζοντας το παραστατικό της αγοράς.
(για διευθύνσεις βλέπε την πίσω σελίδα)

Παρελκόμενα

Ονομασία	BD 70/75 κωδ.	BD 80/100 κωδ.	Περιγραφή
Δισκοειδής βούρτσα, λευκή (πολύ μαλακή)	4.905-011.0	4.905-030.0	Για καθαρισμό ελαφρά λερωμένων ή ευαίσθητων δαπέδων
Δισκοειδής βούρτσα, σε φυσικό χρώμα (μαλακή)	4.905-012.0	4.905-031.0	Από φυσικές ίνες για καθαρισμό και γυάλισμα
Δισκοειδής βούρτσα, κόκκινη (μέτρια, στάνταρ)	4.905-010.0	4.905-000.0	Για χρήση σε όλες τις συνήθεις εργασίες καθαρισμού

Ονομασία	BD 70/75 κωδ.	BD 80/100 κωδ.	Περιγραφή
Δισκοειδής βούρτσα, μαύρη (σκληρή)	4.905-013.0	4.905-032.0	Για έντονη ρύπανση και βαθύ καθαρισμό, μόνο για ανθεκτικές επιστρώσεις
Επενδεδυμένος δίσκος	4.762-590.0	4.762-447.0	Για καθαρισμό με δίσκους, με ταχυσύνδεσμο και Centerlock
Δίσκος, λευκός	–	6.371-331.0	Για γυάλισμα δαπέδων
Δίσκος, κόκκινος (μέτριος μαλακός)	6.369-003.0	6.371-147.0	Για καθαρισμό όλων των δαπέδων
Δίσκος, πράσινος (μέτριος σκληρός)	6.369-002.0	6.371-148.0	Για καθαρισμό πολύ λερωμένων δαπέδων και βαθύ καθαρισμό
Δίσκος, μαύρος (σκληρός)	6.369-001.0	6.371-169.0	Για επίμονους ρύπους και βαθύ καθαρισμό
Δίσκος, καφέ (SPP)	2.639-290.0	2.639-288.0	Για αποκατάσταση με προστατευτικό φιλμ για σκληρές και ελαστικές επιφάνειες
Δίσκος, μελαμίνη	6.371-021.0	6.371-336.0	Για αποτελεσματικό καθαρισμό επιφανειών με μικροπόρους
Μπάρα αναρρόφησης, 1030 mm, κυρτή	4.777-108.0	–	
Μπάρα αναρρόφησης, 1160 mm, κυρτή	–	4.777-102.0	
Σετ χείλους αναρρόφησης, φυσικό καουτσούκ	4.037-144.0	4.037-138.0	
Σετ χείλους αναρρόφησης, PU (ανθεκτικό στο λάδι)	4.037-145.0	4.037-140.0	
Σετ χείλους αναρρόφησης, Linatex	4.181-011.0	4.181-006.0	

Τεχνικά στοιχεία

		BD 70/75 W Class ic Bp	BD 80/100 W Class ic Bp
Στοιχεία ισχύος συσκευής			
Ονομαστική τάση	V	24	24
Χωρητικότητα μπαταρίας	Ah (5 h)	115 / 170 / 180	170 / 180 / 240 / 285
Μέση κατανάλωση ισχύος	W	1270	1320
Ισχύς κινητήρα κίνησης	W	250	300
Ισχύς στροβίλου αναρρόφησης	W	500	500
Ισχύς συστήματος κίνησης των βουρτσών	W	2 x 500	2 x 500
Θεωρητική επιφανειακή απόδοση	m2/h	3500	4000
Όγκος δεξαμενής καθαρού νερού	l	75	100
Όγκος δεξαμενής ακάθαρτου νερού	l	75	100
Θερμοκρασία νερού μέγ.	°C	50	50
Πίεση νερού μέγ.	bar	0,06	0,06
Πλάτος στρέψης	mm	1550	1650
Ανωφέρεια χώρου εργασίας μέγ.	%	2	2
Αναρρόφηση			
Απόδοση αναρρόφησης, ποσότητα αέρα	l/s	24	24
Απόδοση αναρρόφησης, υποπίεση	kPa (mbar)	16 (160)	16 (160)
Βούρτσες καθαρισμού			
Πλάτος εργασίας	mm	700	800
Διάμετρος βούρτσας	mm	356	410
Περιστροφές βούρτσας	1/min	140	140
Πίεση επαφής βουρτσών	N	300 / 500	400 / 680
Διαστάσεις και βάρη			
Επιτρεπόμενο συνολικό βάρος	kg	325	435
Απόβαρο (βάρος μεταφοράς)	kg	251	325
Διαστάσεις θήκης μπαταριών	mm	575 x 380	622 x 384
Μετρημένες τιμές κατά EN 60335-2-72			
Συνολική τιμή δονήσεων	m/s2	<2,5	<2,5
Αβεβαιότητα K	dB(A)	0,2	0,2
Στάθμη ηχητικής πίεσης LpA	dB(A)	65	65
Αβεβαιότητα KpA	dB(A)	2	2
Στάθμη ηχητικής ισχύος LWA + Αβεβαιότητα KWA	dB(A)	81	81

Με την επιφύλαξη τεχνικών αλλαγών.

Δήλωση συμμόρφωσης ΕΕ

Με το παρόν δηλώνουμε ότι η παρακάτω μηχανή λόγω του σχεδιασμού και του τύπου κατασκευής της καθώς και στην έκδοση την οποία έχουμε διαθέσει στην αγορά πληροί τις σχετικές βασικές απαιτήσεις για την ασφάλεια και την υγεία των Οδηγιών ΕΕ. Σε περίπτωση τροποποίησης της μηχανής που δεν έχει συμφωνηθεί με εμάς, αυτή η δήλωση ακυρώνεται.

Προϊόν: Συσκευή καθαρισμού δαπέδων
Τύπος: 1.127-xxx, 1.515-xxx

Σχετικές Οδηγίες ΕΕ
2006/42/ΕΚ (+2009/127/ΕΚ)
2014/30/ΕΕ
2014/53/ΕΕ (TCU)

Εφαρμοζόμενα εναρμονισμένα πρότυπα
EN 60335-1
EN 60335-2-72
EN 55012: 2007 + A1: 2009
EN 61000-6-2: 2005
EN 62233: 2008

TCU
EN 301 511 V12.5.1
EN 300 440 V2.1.1
EN 300 328 V2.2.2
EN 300 330 V2.1.1

Εφαρμοζόμενα εθνικά πρότυπα
-

Οι υπογράφοντες ενεργούν κατ' εντολή και με εξουσιοδότηση από το διοικητικό συμβούλιο.

H. Jenner
Chairman of the Board of Management

i.V. S. Reiser
Director Regulatory Affairs & Certification

Υπεύθυνος τεχνικού φακέλου:
S. Reiser
Alfred Kärcher SE & Co. KG
Alfred-Kärcher-Str. 28 - 40
71364 Winnenden (Germany)
Τηλ.: +49 7195 14-0
Φαξ: +49 7195 14-2212
Winnenden, 2021/02/01

İçindekiler

Genel uyarılar 107
Fonksiyon 107
Amaca uygun kullanım..... 107
Çevre koruma 107
Aksesuarlar ve yedek parçalar..... 107
Teslimatın içeriği 107
Güvenlik bilgileri..... 107
Cihaz açıklaması..... 108
Montaj 109
İşletime alma..... 110
İşletim 111
Taşıma 112
Depolama 112
Bakım..... 112
Arıza durumunda yardım 113
Garanti 113
Aksesuarlar..... 114
Teknik bilgiler 114
AB Uygunluk Beyanı 114

Genel uyarılar

Cihazı ilk defa kullanmadan önce orijinal işletim kılavuzunu ve ekli güvenlik bilgilerini okuyun. Bu bilgilere göre hareket edin.
Her iki kılavuzu daha sonra kullanmak için ve sizden sonraki kullanıcı için saklayın.

Fonksiyon

Bu zemin temizleme makinesi, düz zeminlerin ıslak temizliği için kullanılır.
Cihaz, su ve temizleme maddesi miktarı ayarlanarak ilgili temizlik görevine uygun şekilde uyarlanabilir. Temizleme maddesi dozajı, depoya eklenerek ayarlanır.
Temiz ve kirli su deposunun çalışma genişliği ve kapasitesi (bkz. "Teknik veriler") uzun bir kullanım süresinde etkili bir temizliği mümkün kılar.
Cihazda bir cer motoru bulunmaktadır.

Not

İlgili temizleme görevine bağlı olarak cihaz çeşitli aksesuarlarla donatılabilir. Kataloğumuza bakın veya www.kaercher.com adresinden bizi ziyaret edin.

Amaca uygun kullanım

Bu cihaz, ticari ve endüstriyel kullanıma uygundur; örn. oteller, okullar, hastaneler, fabrikalar, dükkanlar, bürolar ve kiralama dükkanları. Bu cihazı yalnızca bu kullanım kılavuzundaki bilgiler doğrultusunda kullanın.

- Cihaz yalnızca neme ve cilaya dayanıklı pürüzsüz zeminleri temizlemek için kullanılmalıdır.
- Cihaz donmuş zeminlerin temizliği için uygun değildir (örneğin soğuk hava depolarında).
- Cihaz, patlama tehlikesi olan ortamlarda kullanıma uygun değildir.
- Cihaz, maksimum eğimli yüzeylerde çalışması için onaylanmıştır (bkz. Bölüm *Teknik bilgiler*).

Çevre koruma

Ambalaj malzemeleri geri dönüştürülebilir. Lütfen ambalajları çevreye zarar vermeden tasfiye edin.

Elektrikli ve elektronik cihazlar, değerli ve geri dönüştürülebilir malzemelerin yanı sıra yanlış kullanılması veya yanlış imha edilmesi durumunda insan sağlığı ve çevre için potansiyel tehlike teşkil edebilecek piller, aküler veya yağlar içerebilir. Ancak cihazın usulüne uygun şekilde çalıştırılması için bu parçalar gereklidir. Bu sembol ile işaretlenen cihazlar evsel atık ile birlikte imha edilmemelidir.

İçindekiler hakkında uyarılar (REACH)

İçindekiler hakkında ayrıntılı bilgileri bulabileceğiniz adres: *www.kaercher.com/REACH*

Aksesuarlar ve yedek parçalar

Sadece orijinal aksesuarlar ve orijinal yedek parçalar kullanın. Bu parçalar cihazın güvenli ve arızasız çalışmasını sağlar. Aksesuar ve yedek parçalara ilişkin bilgiler için adres: *www.kaercher.com*.

Teslimatın içeriği

Ambalaj açıldığında içindeki parçalarda eksiklik olup olmadığını kontrol edin. Aksesuarların eksik olması durumunda ya da nakliye hasarlarında yetkili satıcınızı bilgilendirin.

Güvenlik bilgileri

Cihazı ilk defa kullanmadan önce, bu kullanım kılavuzunu ve fırçalı temizlik cihazları ve vakumla çekme cihazları No. 5.956-251.0 ile birlikte verilen emniyet uyarılarını okuyun ve bu uyarılara uyun.
Cihaz, sınırlı eğimli yüzeylerde çalışması için onaylanmıştır (bkz. Bölüm *Teknik bilgiler*).

⚠ ***UYARI***

Cihaz devrilebilir

Yaralanma tehlikesi

Cihazı eğimli yüzeylerde çalıştırmayın.

Cihaz sadece başlık ve tüm kapaklar kapalıyken çalıştırılabilir.

Güvenlik düzenekleri

⚠ ***TEDBİR***

Eksik veya kusurlu güvenlik tertibatları

Emniyet düzenleri sizin emniyetiniz içindir. Emniyet düzenlerini asla değiştirmeyin veya baypas etmeyin.

Güvenlik şalteri

Güvenlik şalteri bırakıldığında cihaz kapanır.

Anahtarlı şalter

Anahtarlı şalter çekildiğinde cihaz, yetkisiz kullanımlara karşı emniyete alınır.

İkaz edici semboller

Akülerle çalışırken aşağıdaki ikaz sembollerini dikkate alın:

	Akü kullanım kılavuzunda ve akünün üzerinde yer alan uyarıları ve bu kullanım kılavuzundaki uyarıları dikkate alın.
	Göz koruyucu ekipman kullanın.
	Çocukları asitten ve aküden uzak tutun.
	Patlama tehlikesi
	Yangın, kıvılcım, açık ışık ve sigara içmek yasaktır.
	Kimyasal yanık tehlikesi
	İlk yardım.
	Uyarı
	Tasfiye
	Aküyü çöp bidonuna atmayın.

Cihaz açıklaması

Cihaza genel bakış

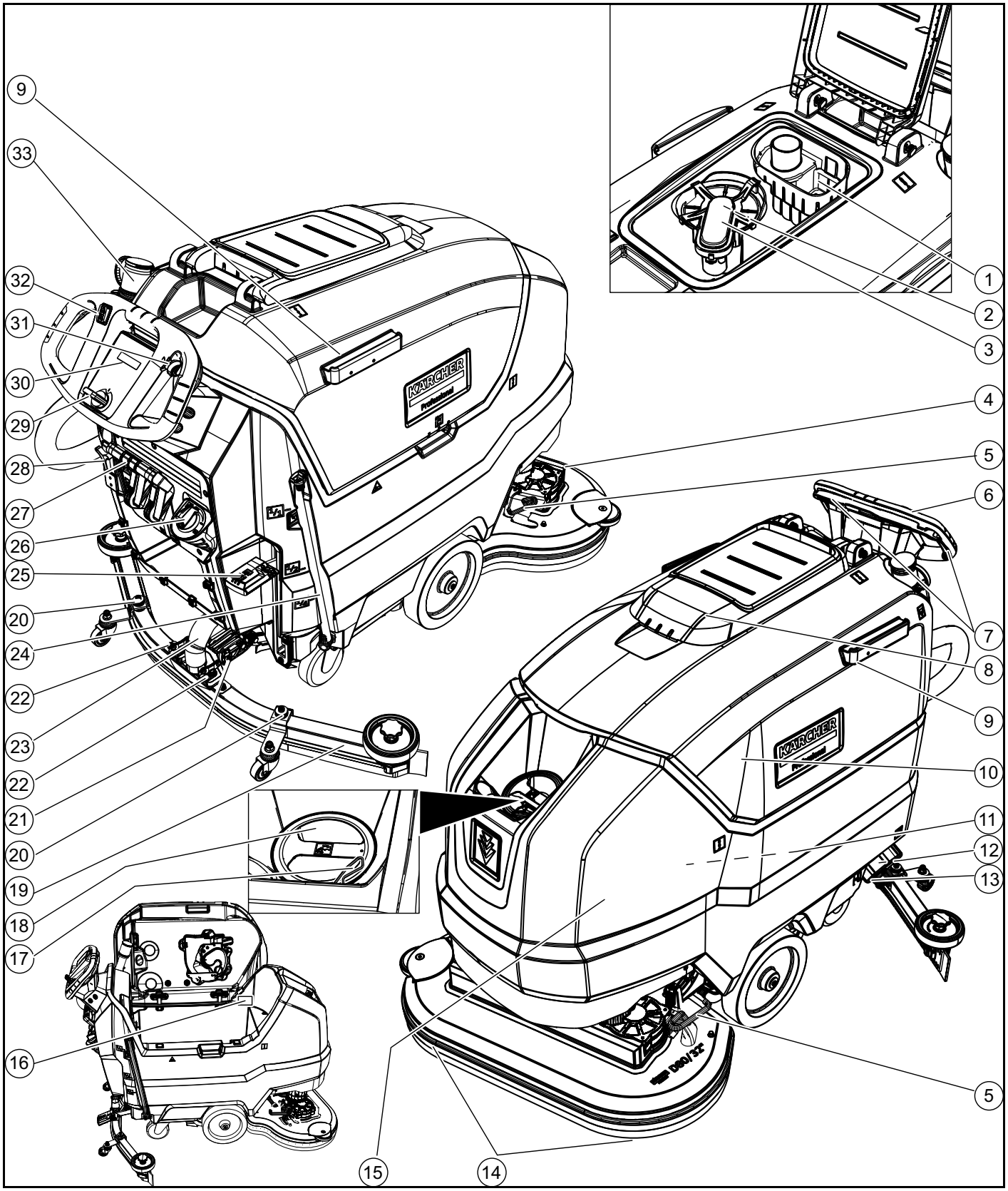

① İri kir süzgeci
② Toz süzgeci
③ Şamandıra
④ Temizleme başlığı
⑤ Fırça değişim pedalı
⑥ İtme dirseği
⑦ Güvenlik şalteri
⑧ Kirli su deposu kapağı
⑨ Ev tabanı için destek rayı
⑩ Kirli su deposu
⑪ **Akü
⑫ Temiz su filtresi
⑬ Temiz su deposu kapağı
⑭ Disk fırça
⑮ Temiz su deposu
⑯ Tip etiketi
⑰ Hortum tutucusu
⑱ Temiz su deposu dolum ağzı
⑲ Vakum barası
⑳ Emme barası yükseklik ayarı
㉑ Emme barası eğim ayarı
㉒ Emme barasının sabitlenmesi için kelebek somun
㉓ Emme hortumu
㉔ Temiz su dolum göstergesi
Temiz su tahliye hortumu
㉕ Temizleme kafası pedalı
㉖ Su miktarı ayar düğmesi

㉗ Süpürme kolu
㉘ Akü soketi
㉙ Anahtarlı şalter
㉚ Ekran
㉛ Çalışma hızı ayar düğmesi
㉜ Sürüş yönü şalteri
㉝ Dozaj tertibatlı kirli su tahliye hortumu

** Teslimat kapsamında değildir

Renk kodlaması

- Temizleme süreci için kumanda elemanları sarı renklidir.
- Bakım ve servis için kumanda elemanları açık gri renklidir.

Cihazdaki simgeler


Temiz su deposu tahliye deliği


Kirli su deposu tahliye deliği


Temizleme kafasının artan temas basıncı


Akü girişi


Temiz su deposu doluluk seviyesini (% 50)


Şarj cihazı soketini buraya takın


Bağlama noktası


*Paspas tutucu


DIKKAT
Yanlış soket yeri
Zarar görme tehlikesi
Şarj cihazı soketini buraya TAKMAYIN


Temizleme kafasının normal temas basıncı


Temizleme kafası kaldırıldı


Temizleme kafasını kaldırma/indirme pedalı


Fırça değişim pedalı

* opsiyonel

Montaj

Boşaltma

1. Kartonu çıkarın.
2. Gergi bantlarını çıkarın.
3. Paletteki cıvatalarla sabitlenmiş tahta blokları sökün.
4. Karton ambalajın 3 üst sertleştirme tahtasını ve paletin üzerine çaprazlama vidalanmış emniyet tahtası ile birlikte paletin önüne bir rampa yerleştirin ve sunta vidalar ile sabitleyin.

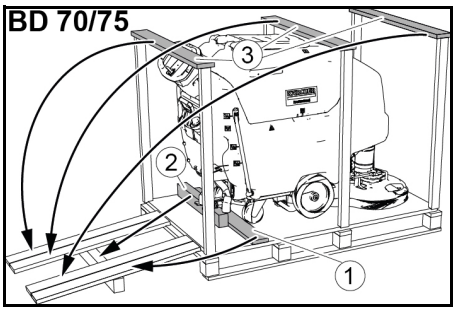

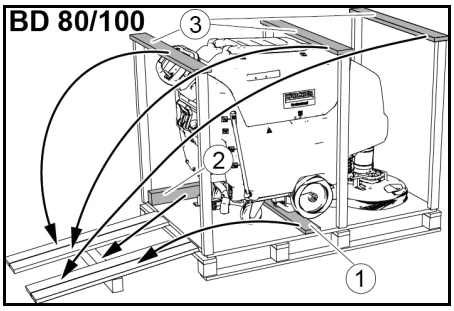

① Emniyet tahtası
② Kenar kereste
③ Sertleştirme tahtası

5. Paletten sökülmüş olan kenar keresteyi destek için rampanın altına ittirin ve sabitleyin.
6. Temizleme kafası pedalını aşağı doğru bastırın ve sağdaki yerine oturtun.
7. **Yalnızca BD 80/100'de:** Fren kolunu aşağı doğru bastırın.

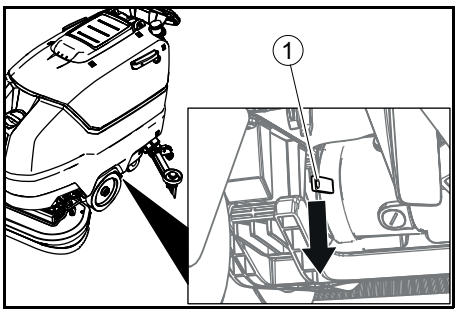

① Fren kolu

Not
BD 70/75'te fren mevcut değil. Bu cihazda frenin çözülmesi gerekmez.

8. Cihazı paletten geriye doğru çekin.
9. **Yalnızca BD 80/100'de:** Fren kolunu yukarı doğru bastırın.

Vakum barasının monte edilmesi

1. Vakum barasını vakum barası askısına yerleştirin.

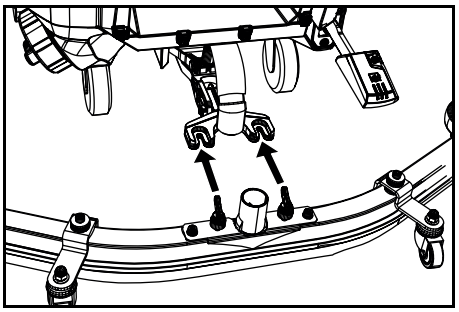

2. Kelebek somunları sıkın.
3. Emme hortumunu takın.

Akü

Önerilen akü setleri BD 70/75

Açıklama	Sipariş no.	Hacim (m^3)*	Hava akımı (m^3/saat)**
115 Ah - bakım gerektirmez	2.815-091.0 1)	1,98	0,792
170 Ah - bakım gerektirmez	2.815-092.0 2)	2,31	0,924
180 Ah - bakım gerektirmez	2.815-101.0 3)	4,785	1,914

* Akü şarj odasının minimum hacmi
** Akü şarj odası ve çevre arasındaki minimum hava akışı
İlk kurulumda ilave olarak akü montaj seti gerekir:
1 2.638-198.0
2 2.638-162.0
3 2.638-106.0

Önerilen akü setleri BD 80/100

Açıklama	Sipariş no.	Hacim (m^3)*	Hava akımı (m^3/saat)**
170 Ah - bakım gerektirmez	2.815-092.0 1)	2,31	0,924
180 Ah - bakım gerektirmez	2.815-101.0 2)	4,785	1,914
240 Ah - bakım gerektirmez	2.815-102.0 2)	6,27	2,508
285 Ah - bakım gerektirmez	2.815-095.0 3)	11,88	4,752

* Akü şarj odasının minimum hacmi
** Akü şarj odası ve çevre arasındaki minimum hava akışı
İlk kurulumda ilave olarak akü montaj seti gerekir:
1 2.638-162.0
2 2.638-106.0
3 2.638-197.0

Bakım gerektirmeyen aküler (ıslak aküler)

⚠ ***TEHLIKE***
Akünün boşalma durumunda suyun tekrar doldurulması
Asit sızıntısı, giysilerin tahrip olması nedeniyle asitle yanma tehlikesi
Akü asidiyle çalışırken bir koruyucu gözlük kullanın.
Yönetmelikleri dikkate alın.
Cildinize veya giysilerinize sıçrayan asitleri hemen bol su ile yıkayın.

DIKKAT
Katkı maddeli su kullanımı
Arızalı aküler, garanti kaybı
Aküleri doldurmak için sadece distile veya demineralize su kullanın (EN 50272-T3).

Güçlendirici maddeler olarak adlandırılan yabancı katkı maddelerini kullanmayın, aksi takdirde garanti sona erer.

1. Şarj işlemi bitmeden bir saat önce distile su ekleyin. Bunu yaparken, akünün etiketine göre doğru asit seviyesine dikkat edin.
   Şarj işleminin sonunda tüm hücrelerin gazlanması gerekir.

Bakım gerektirmeyen aküler (AGM ve jel aküler)

DIKKAT

AGM ve jel akülerin açılması sırasında hasar tehlikesi!

AGM ve jel aküler, bakım gerektirmeyen özelliktedir ve kapalı bir akü gövdesine sahiptir. Saf su yada akü asidi eklenmesi mümkün olmadığı gibi gerekli de değildir. Akü gövdesinin açılması ya da delinmesi sonucu AGM veya jel akü hasar görür ve değiştirilmesi gerekir.

Akü gövdesini açmayın ve gövdeyi delmeyin.

Aşırı basınç valfini kapatmayın ve değiştirmeyin.

1. AGM ve jel aküleri yalnızca verilen şarj cihazlarıyla şarj edin, bkz. Bölüm: *Aküyü şarj etme*.

Aküleri yerleştirme ve bağlama

⚠ ***TEDBIR***

Akülerin sökülmesi ve takılması

Makinenin dengesiz durumu

Aküleri çıkarırken ve takarken makinenin sağlam durduğundan emin olun.

DIKKAT

Polariteyi değiştirme

Kontrol elektroniğinin tahribi

Aküyü bağlarken doğru kutuplara dikkat edin.

DIKKAT

Derin deşarj

Zarar görme tehlikesi

Cihazı çalıştırmadan önce aküleri sökün.

1. Kirli suyu boşaltın.
2. Kirli su deposunu yukarı doğru çevirin.
3. Aküleri cihaz içerisine gösterildiği şekilde yerleştirin. **Önemli:** Aküleri sonuna kadar itin!

BD 80/100:

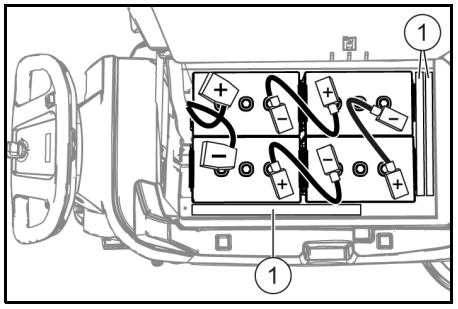

170 Ah, 2.815-092.0
180 Ah, 2.815-101.0
240 Ah, 2.815-105.0
285 Ah, 2.815-095.0

① Ara parça

BD 70/75:

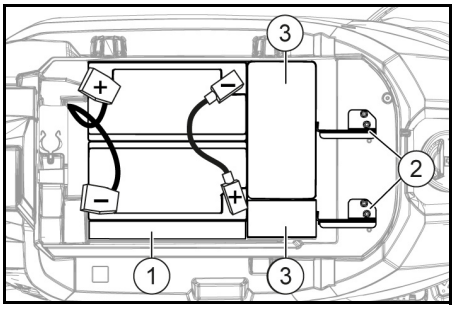

115 Ah, 2.815-091.0

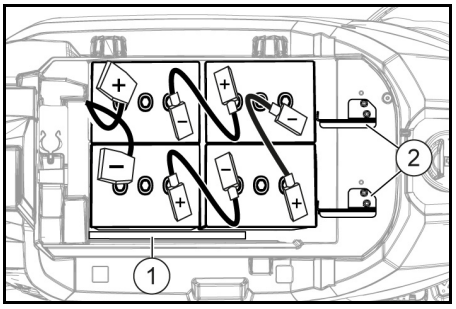

170 Ah, 2.815-092.0
180 Ah, 2.815-101.0

① Ara parça
② Akü yuvası
③ İlave ağırlıklar

4. Sağ aküler ile temiz su deposu arasına ara parça yerleştirin,
   a **115 Ah akü setinde:** 1 adet uzunlamasına, düz.
   b **115 Ah haricindeki akü setinde:** 2 adet uzunlamasına, yüksek kenarlar birbirine bakacak şekilde.
5. **115 Ah akü seri bulunan BD 70/75'te:** 4 adet ilave ağırlı yerleştirin.
6. Akü sabitlemesini takın, bunun için
   a **BD 70/75'de:** 2 adet akü yuvasını takın ve **115 Ah'de:** Sol ve orta vida deliklerini vidalayın. **170 Ah / 180 Ah'de:** Sağ ve orta vida deliklerini vidalayın.
   b **BD 80/100'de:** Akülerin öne doğru kaymaması için ön aküler ve temiz su deposunun arasına bir veya iki ara parçayı, uzunlamasına veya dikey olarak yerleştirin.
7. Kutupları akü montaj setindeki bağlantı kabloları ile bağlayın.
8. Bağlantı kablolarını sabit akü kutuplarına (+) ve (-) bağlayın.
9. Cihaz tarafındaki akü soketini akü tarafındaki akü soketine bağlayın.
10. Kirli su deposunu aşağı doğru çevirin.

Akülerin sökülmesi

⚠ ***TEDBIR***

Akülerin sökülmesi ve takılması

Makinenin dengesiz durumu

Aküleri çıkarırken ve takarken makinenin sağlam durduğundan emin olun.

1. Anahtarlı şalteri "0" konumuna getirin ve anahtarı çekin.
2. Akü soketini çekin.
3. Kirli suyu boşaltın.
4. Kirli su deposunu yukarı doğru çevirin.
5. Cihaz tarafındaki kabloyu akünün eksi kutbundan ayırın.
6. Kalan kabloları akülerden ayırın.
7. **BD 80/100'de:** Ön aküler ve temiz su deposu arasındaki ara parçaları çıkarın.
8. **115 Ah akü setinde:** Ek ağırlıkları çıkarın.
9. Aküleri çıkarın.
10. Kullanılmış aküleri geçerli yönetmeliklere göre imha edin.

İşletime alma

Aküyü şarj etme

⚠ ***TEHLIKE***

Şarj cihazının yanlış kullanımı

Elektrik çarpması

Cihazın tip etiketindeki şebeke gerilimine ve sigortaya dikkat edin.

Şarj cihazını yalnızca yeterli havalandırma olan kuru alanlarda kullanın.

DIKKAT

Deponun altında şarj işlemi sırasında tehlikeli gazların birikmesi

Patlama tehlikesi

Bakım gerektirmeyen aküleri şarj etmeden önce kirli su deposunu yukarı çevirin.

DIKKAT

Uygun olmayan bir şarj cihazının kullanılması

Zarar görme tehlikesi

Şarj cihazını cihaz tarafındaki akü soketine bağlamayın.

Sadece dahili akü tipine uygun bir şarj cihazı kullanın.

Şarj cihazı üreticisinin kullanım kılavuzunu okuyun ve güvenlik uyarılarına özellikle dikkat edin.

Akü seti	Kapasite	Şarj aleti
2.815-091.0	115 Ah	6.654-367.0
2.815-092.0	170 Ah	6.654-436.0
2.815-101.0	180 Ah	6.654-434.0
2.815-105.0	240 Ah	6.654-437.0
2.815-095.0	285 Ah	6.654-419.0

Şarj süresi yakl. 10-15 saattir.

Şarj işlemi sırasında cihaz kullanılamaz.

Not

Cihazda derin deşarj koruması vardır, eğer kapasite bakımından izin verilen en düşük seviyeye ulaşılırsa, fırçalı motor ve türbinler kapatılır.

1. Eğimden kaçınarak cihazı doğrudan şarj cihazına taşıyın.
2. Cihaz tarafındaki akü soketini çekin.

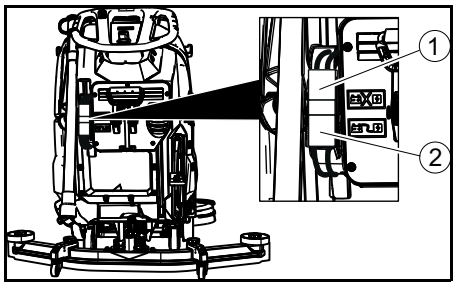

① Akü soketi, cihaz tarafı
② Akü soketi, akü tarafı

3. Akü tarafındaki akü soketini şarj cihazına bağlayın.
4. Şarj cihazının şebeke fişini prize takın.
5. Şarj işlemini şarj cihazı kılavuzundaki talimatlara uygun şekilde gerçekleştirin.
6. Cihaz tarafındaki akü soketini akü tarafındaki akü soketine bağlayın.

İşletim

DIKKAT

İşletim sırasında tehlike durumu

Yaralanma tehlikesi

Tehlike durumunda güvenlik şalterini serbest bırakın.

İşletme malzemesi doldurma

Temiz su doldurma

1. Temiz su deposunun kapağını açın.
2. Doldurma rakorunun alt kenarına kadar temiz su (maksimum 50 °C) doldurun.
   Not: Temiz su hortumu, doldurma sırasında hortum tutucu ile kelepçelenebilir.
3. Temiz su deposunun kapağını kapatın.

Temizleme maddelerine ilişkin uyarılar

⚠ ***UYARI***

Uygun olmayan temizleme maddeleri

Sağlık tehlikesi, cihazın hasar görmesi

Sadece önerilen temizleme maddeleri kullanın. Başka temizleme maddeleri kullanıldığında operatör, işletme güvenliği ve kaza tehlikesi açısından yüksek risk taşır.

Sadece solvent, hidroklorik ve hidroflorik asit içermeyen temizleme maddeleri kullanın.

Temizleme maddelerinin güvenlik uyarılarını dikkate alın.

Not

Güçlü köpük temizleme maddelerini kullanmayın.

Tavsiye edilen temizleme maddeleri

Kullanım	Temizleme maddesi
Suya dayanıklı tüm zeminlerin rutin temizliği	RM 746 RM 780
Parlak yüzeylerde rutin temizlik (örneğin granit)	RM 755 es
Endüstriyel zeminlerin rutin temizliği ve temel temizliği	RM 69 ASF
Porselen taş karoların rutin temizliği ve temel temizliği	RM 753
Sıhhi alanda karoların rutin temizliği	RM 751
Sıhhi alanda temizlik ve dezenfeksiyon	RM 732
Alkalilere dayanıklı tüm zeminlerin tabakalarını kaldırma (örneğin PVC)	RM 752
Linolyum zeminlerin tabakalarını kaldırma	RM 754

Temizleme maddesi

1. Temizleme maddesini temiz su deposuna koyun.
   Uyarı: Temiz su deposunun dolum ağzı kapağı, temizleme maddesini ölçmek için kullanılabilir. İç tarafında bir ölçek bulunur.

Su miktarının ayarlanması

1. Su miktarını, zemin döşemesinin kirlenmesine göre ayar düğmesinden ayarlayın.

Not

İlk temizlik denemelerini az miktarda suyla gerçekleştirin. İstenen temizlik sonucuna ulaşıncaya kadar su miktarını adım adım arttırın.

Not

Temiz su deposu boş olduğunda temizleme kafası, sıvı beslemesi olmadan çalışmaya devam eder.

Vakum barasının ayarlanması

Eğimin ayarlanması

Vakum barasının emme dudaklarının tüm uzunluk boyunca zemine eşit bir şekilde bastırılacağı şekilde eğim ayarlanmalıdır.

1. Cıvatayı sökün.

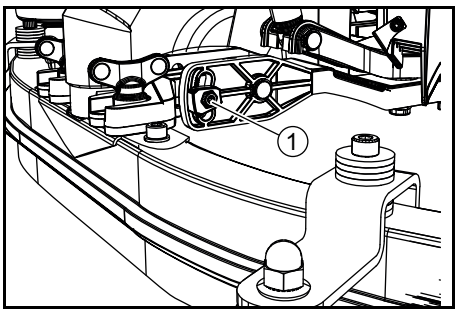

① Cıvata

2. Vakum barasının eğimini ayarlayın.
3. Cıvatayı sıkın.

Yüksekliğin ayarlanması

Yükseklik ayarı, zeminle temas ettiğinde emme dudaklarının eğriliğini etkiler.

1. Cihazı kısa bir süre için ileri itin.
2. Emme dudaklarının eğriliğini aşağıdaki çizim ile karşılaştırın.

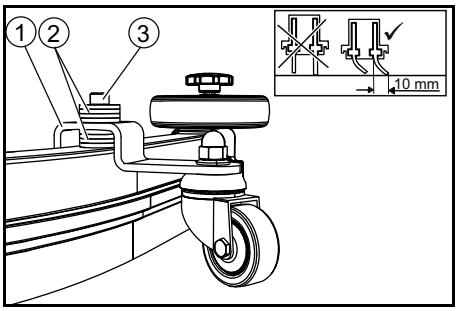

① Tutuculu ara silindir
② Pul
③ Cıvata

3. Cıvatayı döndürerek sökün.
4. Emme dudağının doğru şekilde bükülmesi için vakum barası ile ara silindir arasına çok sayıda pul yerleştirin.
5. Kalan pulları ara silindirin üzerine yerleştirin.
6. Cıvatayı takın ve sıkın.
7. İkinci ara silindirde işlemi tekrarlayın.
8. Cihazı kısa bir süre için ileri itin.
9. Emme dudaklarının bükülmesini, tüm uzunluk boyunca tekrar kontrol edin.
10. Gerekirse, ayar işlemini tekrarlayın.

Temizlik

Cihazın çalıştırılması

1. Anahtarlı şalteri "1" konumuna getirin.
   Ekranda sırasıyla şunlar gösterilir:
- Bir sonraki müşteri hizmetine kadar kalan süre
- Yazılım sürümü, kumanda ünitesi
- Akünün şarj durumu ve çalışma saati sayısı

Sürüş

Not

Temizlik esnasında sürüş yönü değiştirilebilir. Bu şekilde, seçilen bir yer birçok kez ileri ve geri hareket edilerek yoğun şekilde temizlenebilir.

1. Sürüş yönü şalterini "ileri" konumuna getirin.

Temizlik

Not

Emme sonucunu iyileştirmek için vakum barasının eğimi ve yüksekliği ayarlanabilir (bkz. Bölüm Vakum barasının ayarlanması).

Not

Kirli su deposu dolduğunda, şamandıra emme ağzını kapatır ve emme türbini artan bir hızda çalışır. Bu durumda vakum barasını kaldırın ve kirli su deposunu boşaltmak için sürün.

1. Çalışma hızı ayar düğmesini istediğiniz değere ayarlayın.
   Hız, ayarlama sırasında ekranda gösterilir. Gösterge, azami hızın yüzdesidir.
2. Su miktarını ayar vanasından ayarlayın.
3. Vakum barası pedalını aşağı doğru bastırın.
   Vakum barası indirilir.
   Emme başlar.
4. Temizleme kafası pedalını aşağı doğru bastırın, yerinden çıkarın ve pedalın yukarı gitmesini sağlayın.
5. Güvenlik şalterini itme dirseğine çekin.
   Temizleme kafası çalışır ve cihaz ayarlanan hızda hareket eder.

Fırça temas basıncının arttırılması

1. Güvenlik şalterini serbest bırakın.
2. Temizleme kafası pedalını elle kaldırın ve sağdaki yerine oturtun.

İşletmenin tamamlanması

Temizliğin tamamlanması

1. Güvenlik şalterini serbest bırakın.
2. Temizleme kafası pedalını aşağı doğru bastırın ve sağdaki yerine oturtun.
3. Kısa bir süre devam edin.
   Kalan su emilir.
4. Vakum barasını kaldırın.
   Emme 10 saniye daha devam eder.
5. Anahtarlı şalteri "0" konumuna getirin.
6. Gerektiğinde aküyü şarj edin.

Kirli suyun boşaltılması

⚠ ***UYARI***

Atık suların uygun olmayan bertarafı

Çevre kirliliği

Atık suların arıtılmasına yönelik yerel yönetmelikleri dikkate alın.

1. Tahliye hortumunu tutucudan çıkarın ve uygun bir toplama tertibatı üzerinde indirin.

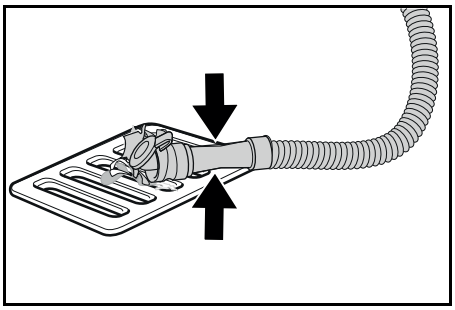

2. Dozaj tertibatını birbirine bastırın ve katlayın.
3. Dozaj tertibatının kapağını açın.
4. Kirli suyu boşaltın. Bastırarak veya katlayarak su miktarını ayarlayın.
5. Kirli su deposunu temiz suyla yıkayın.

Temiz suyu tahliye etme

1. Dolum göstergesinin hortumunu çekerek çıkarın ve aşağı çevirin.

Temiz suyu hızla tahliye etme

1. Temiz su deposunun kapağını sökün.
2. Temiz suyu boşaltın.
3. Temiz su deposu kapağını takın ve sıkıca vidalayın.
   Uyarı: Sıkma işleminden sonra temiz su deposu kapağındaki hortum bağlantısının en düşük noktada olduğundan emin olun.

Taşıma

⚠ ***TEHLIKE***
Eğimli yerlerde sürüş
Yaralanma tehlikesi
Cihazı sadece maksimum değere kadar olan eğimlerde yükleme ve indirme işlemleri için kullanın (bkz. Bölüm "Teknik veriler").
Yavaş sürün.

⚠ ***TEDBIR***
Ağırlığın dikkate alınmaması
Yaralanma ve zarar görme tehlikesi
Taşıma sırasında cihazın ağırlığını dikkate alın.
Cihazı yalnızca başka bir kişinin desteği eşliğinde ya da sürüş tahrikini kullanarak yükleyin.

1. Temizleme kafası pedalını aşağı doğru bastırın ve sağdaki yerine oturtun.
2. Vakum barasını kaldırın.
3. Anahtarlı şalteri "1" konumuna getirin.
4. Sürüş yönünü sürüş yönü şalterinden seçin.
5. Güvenlik şalterini itme dirseğine çekin.
6. Cihazı taşıt içerisinde taşırken, geçerli direktifler uyarınca kayma ve devrilmeye karşı emniyete alın.

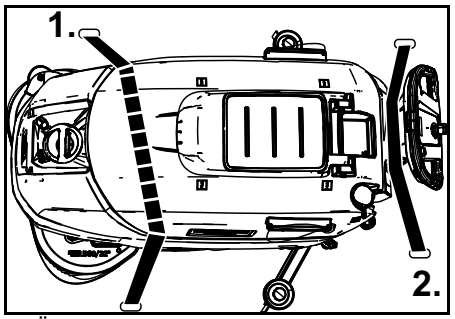

7. Önce gerdirme kayışını kirli su deposunun altına takın.

Depolama

⚠ ***TEDBIR***
Ağırlığın dikkate alınmaması
Yaralanma ve zarar görme tehlikesi mevcuttur
Depolama sırasında cihazın ağırlığına dikkat edin.

DIKKAT
Don
Donan su nedeniyle cihazın tahrip edilmesi
Cihazdaki suyu tamamen boşaltın.
Cihazı don olmayan bir yerde muhafaza edin.

- Bu cihaz sadece iç mekanlarda depolanmalıdır.
- Uzun süreli depolama işleminden önce aküleri tamamen şarj edin.
- Depolama sırasında aküleri en az ayda bir kez tamamen şarj edin.

Bakım

⚠ ***TEHLIKE***
İstenmeden çalışmaya başlayan cihaz
Yaralanma tehlikesi, elektrik çarpması
Cihazdaki bütün çalışmalardan önce anahtarlı şalteri "0" konumuna getirin ve anahtarı çekin.
Şarj cihazının şebeke fişini çekin.

- Kirli su ve temiz suyu tahliye edin ve bertaraf edin.

Emniyet muayenesi / bakım sözleşmesi

Bayiniz ile düzenli bir emniyet muayenesi kararlaştırabilirsiniz veya bir bakım sözleşmesi yapabilirsiniz. Lütfen danışmanlık hizmeti alın.

Bakım zaman aralıkları

Her işletimden sonra

DIKKAT
Yanlış temizleme
Hasar tehlikesi.
Cihaza su püskürtmeyin.
Aşındırıcı temizleme maddeleri kullanmayın.

Her bir bakım çalışmasının ayrıntılı açıklaması için bkz. Bölüm *Bakım çalışmaları*.

- Kirli suyu boşaltın.
- Kirli su deposunu temiz suyla yıkayın.
- Cihazın dışını nemli, hafif deterjanlı suya batırılmış bir bezle temizleyin.
- Toz süzgecini kontrol edin, gerekirse temizleyin.
- İri kir süzgecini temizleyin.
- Emme dudaklarını temizleyin, aşınma olup olmadığını kontrol edin, gerekirse yüksekliği ayarlayın veya değiştirin.
- Disk fırçaları aşınma bakımından kontrol edin, gerekirse değiştirin.
- Aküyü şarj edin.
  - Şarj seviyesi % 50'nin altındaysa aküyü tamamen ve kesintisiz olarak şarj edin.
  - Şarj durumu % 50'nin üzerindeyse, yalnızca bir sonraki kullanımda tüm çalışma süresi gerekliyse şarj edin.

Haftalık

- Sık kullanım durumunda aküyü haftada en az bir kere tamamen ve kesintisiz olarak şarj edin.

Aylık

Her bir bakım çalışmasının ayrıntılı açıklaması için bkz. Bölüm *Bakım çalışmaları*.

1. Temiz su deposunu boşaltın ve tortuları temizleyin.
2. Temiz su filtresini temizleyin.
3. Şamandırayı ve toz süzgecini temizleyin.
4. Akü kutuplarında oksitlenme olup olmadığını kontrol edin, gerekirse fırçalayın. Bağlantı kablolarının sıkı oturmasına dikkat edin.
5. Kirli su deposu ve kapak arasındaki contaları temizleyin ve sızdırmazlığı kontrol edin, gerektiğinde değiştirin.
6. Bakım gerektirmeyen akülerde hücrelerin asit yoğunluğunu kontrol edin.
7. Cihaz uzun süre kullanılmayacaksa aküyü tamamen şarj edip kaldırın. Aküyü en az ayda bir kez tam olarak şarj edin.

Yılda

- Öngörülen kontrolün müşteri hizmetleri tarafından yapılmasını sağlayın.

Bakım çalışmaları

Emme dudaklarını çevirme veya değiştirme

Aşınma işaretine kadar aşınan emme dudaklarının çevrilmesi veya değiştirilmesi gerekir.

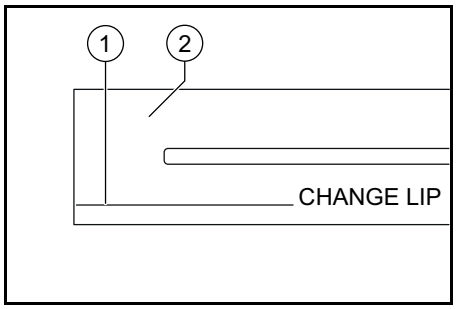

① Aşınma işareti
② Emme dudağı

1. Vakum barasını çıkarın.
2. Yıldız kolları sökün.

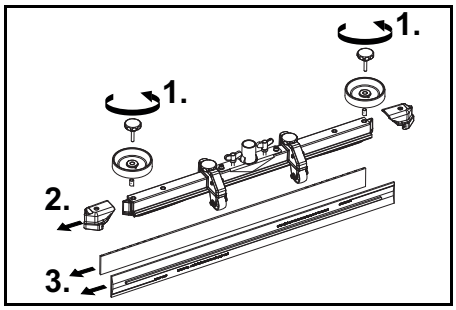

3. Plastik parçaları çıkarın.
4. Emme dudaklarını çıkarın.
5. Çevrilen veya yeni emme dudaklarını içeri itin.
6. Plastik parçaları kaydırın.
7. Yıldız kolları vidalayın ve sıkın.

İri kir süzgecinin temizlenmesi

1. Kirli su deposunun kapağını açın.

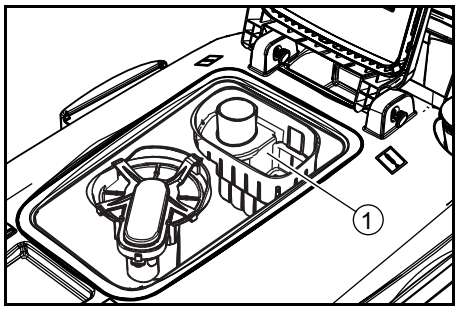

① İri kir süzgeci

2. İri kir süzgecini yukarı çekin.

3. İri kir süzgecini akan suyun altında yıkayın.
4. İri kir süzgecini kirli su deposuna takın.

Temiz su filtresinin temizlenmesi

1. Temiz suyu tahliye edin (bkz. Bölüm *Temiz suyu tahliye etme*).
2. Temiz su deposunun kapağını sökün.

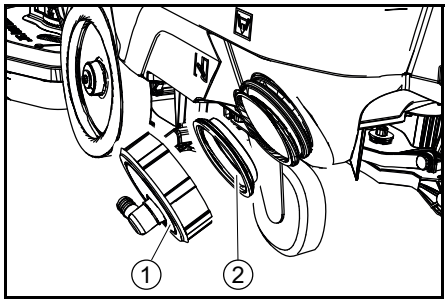

① Temiz su deposu kapağı
② Temiz su filtresi

3. Temiz su filtresini çıkarın ve berrak suyla yıkayın.
4. Temiz su filtresini takın.
5. Temiz su deposunun kapağını takın.
   Uyarı: Sıkma işleminden sonra temiz su deposu kapağındaki hortum bağlantısının en düşük noktada olduğundan emin olun.

Şamandıranın ve toz süzgecinin temizlenmesi

1. Kirli su deposunun kapağını açın.

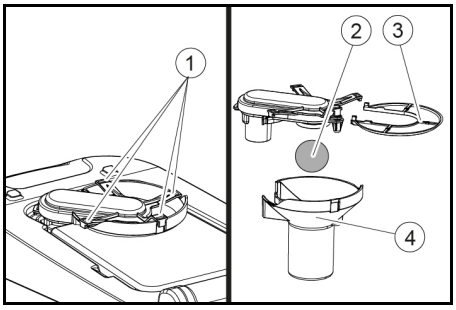

① Kilitlemeli kanca
② Şamandıra
③ Toz süzgeci
④ Şamandıra gövdesi

2. Kilitlemeli kancayı sökün.
3. Şamandıra gövdesini aşağı doğru çekip çıkarın.
4. Şamandırayı şamandıra gövdesinden çıkarın ve temizleyin.
5. Toz süzgecini çıkarın ve temizleyin.
6. Tüm parçaları ters sırada monte edin.

Disk fırçaların değiştirilmesi

1. Temizleme kafasını kaldırın.
2. Fırça değişim pedalını dirençten daha fazla aşağıya doğru bastırın.

① Fırça değişim pedalı

3. 1. disk fırçasını temizleme kafasının altındaki tarafa doğru çekin.
4. Yeni disk fırçasını temizleme kafasının altında tutun, yukarı doğru bastırın ve yerine oturtun.
5. Aynı işlemi 2. disk fırçası için de tekrarlayın.

Arıza durumunda yardım

⚠ ***TEHLIKE***
İstenmeden çalışmaya başlayan cihaz
Yaralanma tehlikesi, elektrik çarpması

Cihazdaki bütün çalışmalardan önce anahtarlı şalteri "0" konumuna getirin ve anahtarı çekin.
Şarj cihazının şebeke fişini çekin.

- Kirli su ve temiz suyu tahliye edin ve bertaraf edin.
- Bu tablo yardımıyla giderilemeyen arızalar olması durumunda, müşteri hizmetlerini arayın.

Arıza	Hatanın giderilmesi
Cihaz çalışmıyor	1. Anahtarlı şalteri "1" konumuna getirin. 2. Güvenlik şalterine basın. 3. Akü soketini takın. 4. Aküleri kontrol edin, gerektiğinde şarj edin. 5. Akü kutbunun bağlı olup olmadığını kontrol edin.
Su miktarı yeterli değil	1. Temiz su dolum seviyesini kontrol edin, gerekirse depoyu doldurun. 2. Su miktarı ayar düğmesinden su miktarını arttırın. 3. Temiz su filtresini temizleyin. 4. Hortumlarda tıkanma kontrolü yapın, gerekirse temizleyin.
Emme gücü çok düşük	1. Cihazı durdurun ve kirli suyu boşaltın. 2. Kirli su deposu ve kapak arasındaki contaları temizleyin ve sızdırmazlığı kontrol edin, gerektiğinde değiştirin. 3. Emme hortumunun kirli su deposuna doğru bağlanıp bağlanmadığını kontrol edin. 4. Toz süzgecini kirlenme bakımından kontrol edin, gerekirse temizleyin. 5. Vakum barasındaki emme dudaklarını temizleyin, gerekirse çevirin veya değiştirin. 6. Kirli su tahliye hortumundaki kapağın kapalı olup olmadığını kontrol edin. 7. Vakum barası ayarı kontrol edin. 8. Emme hortumunda tıkanma kontrolü yapın, gerekirse temizleyin. Emme hortumunu tekrar takarken, hortumun beyaz işareti tespit klipsine dayanmalıdır. 9. Emme hortumunda sızdırmazlık kontrolü yapın, gerekirse değiştirin.
Temizlik sonucu yetersiz	1. Hızı azaltın. 2. Fırçaları aşınma bakımından kontrol edin, gerekirse değiştirin. 3. Fırça tipi ve temizlik maddesinin uygun olup olmadığını kontrol edin.
Emme türbini artan devir hızında çalışıyor	1. Kirli suyu boşaltın. 2. Şamandırayı temizleyin. 3. Toz süzgecini kontrol edin, gerekirse temizleyin. 4. Emme hortumunda tıkanma kontrolü yapın, gerekirse temizleyin. 5. Vakum barasında tıkanma kontrolü yapın, gerekirse tıkanmayı giderin.
Fırça dönmüyor	1. Yabancı bir cismin fırçayı engelleyip engellemediğini kontrol edin, gerekirse yabancı cismi çıkarın.
Cihaz temizlik sırasında titriyor	1. Daha yumuşak bir fırça kullanın.

Garanti

Her ülkede yetkili distribütörümüz tarafından verilmiş garanti şartları geçerlidir. Garanti süresi içinde cihazınızda oluşan muhtemel hasarları, arızanın kaynağı üretim veya malzeme hatası olduğu sürece ücretsiz olarak karşılıyoruz. Garanti durumunda satış fişi ile satıcıya veya yetkili servise başvurun.
(Adres için Bkz. Arka sayfa)

Aksesuarlar

Tanım	BD 70/75 parça No.	BD 80/100 parça No.	Açıklama
Diskli fırça, beyaz (çok yumuşak)	4.905-011.0	4.905-030.0	Az kirli veya hassas zeminleri temizlemek için
Diskli fırça, doğal (yumuşak)	4.905-012.0	4.905-031.0	Temizleme ve cilalama için doğal elyaftan üretilmiştir
Diskli fırça, kırmızı (orta, standart)	4.905-010.0	4.905-000.0	Tüm genel temizlik görevlerinde kullanım
Diskli fırça, siyah (sert)	4.905-013.0	4.905-032.0	Ağır kirlenme ve temel temizlik için, sadece hassas olmayan kaplamalar için
Ped ray altlığı	4.762-590.0	4.762-447.0	Pedlerle temizlik için hızlı değiştirilebilir bağlantı ve merkezi kilit ile
Ped, beyaz	–	6.371-331.0	Zeminlerin cilalanması için
Ped, kırmızı (orta yumuşak)	6.369-003.0	6.371-147.0	Tüm zeminlerin temizlenmesi için
Ped, yeşil (orta sert)	6.369-002.0	6.371-148.0	Çok kirli zeminlerin temizlenmesi ve temel temizlik için
Ped, siyah (sert)	6.369-001.0	6.371-169.0	İnatçı kirler ve temel temizlik için
Pad, kahverengi (SPP)	2.639-290.0	2.639-288.0	Sert ve elastik yüzeylerin bakım filmi onarımı için
Pad, melamin	6.371-021.0	6.371-336.0	Mikro gözenekli yüzeylerin etkin temizliği için
Vakum barası, 1030 mm, kavisli	4.777-108.0	–	
Vakum barası, 1160 mm, kavisli	–	4.777-102.0	
Emme dudağı seti, doğal kauçuk	4.037-144.0	4.037-138.0	
Emme dudağı seti, PU (yağ geçirmez)	4.037-145.0	4.037-140.0	
Emme dudağı seti, Linatex	4.181-011.0	4.181-006.0	

Teknik bilgiler

		BD 70/75 W Classic Bp	BD 80/100 W Classic Bp
Cihaz performans verileri			
Nominal voltaj	V	24	24
Akü kapasitesi	Ah (5 h)	115 / 170 / 180	170 / 180 / 240 / 285
Ortalama güç tüketimi	W	1270	1320
Cer motoru gücü	W	250	300
Emiş türbini gücü	W	500	500
Fırçalı motor gücü	W	2 x 500	2 x 500
Teorik yüzey performansı	m2/h	3500	4000
Temiz su deposu hacmi	l	75	100
Kirli su deposu hacmi	l	75	100
Maks. su sıcaklığı	°C	50	50
Maks. su basıncı	bar	0,06	0,06
Dönme genişliği	mm	1550	1650
Çalışma alanı maks. eğimi	%	2	2
Emme			
Emiş gücü, hava miktarı	l/s	24	24
Emiş gücü, vakum	kPa (mbar)	16 (160)	16 (160)
Temizleme fırçaları			
Çalışma genişliği	mm	700	800
Fırça çapı	mm	356	410
Fırça devri	1/min	140	140
Fırça yüzey basıncı	N	300 / 500	400 / 680
Boyutlar ve ağırlıklar			
İzin verilen toplam ağırlık	kg	325	435
Boş ağırlık (nakliye ağırlığı)	kg	251	325
Akü bölmesi ölçüleri	mm	575 x 380	622 x 384
EN 60335-2-72 uyarınca tespit edilen değerler			
Toplam titreşim değeri	m/s2	<2,5	<2,5
Belirsizlik K	dB(A)	0,2	0,2
Ses basınç seviyesi LpA	dB(A)	65	65
Belirsizlik KpA	dB(A)	2	2
Ses gücü seviyesi LWA + Belirsizlik KWA	dB(A)	81	81

Teknik değişiklik hakkı saklıdır.

AB Uygunluk Beyanı

İşbu belgeyle, aşağıda adı geçen makinenin mevcut tasarımı yapı tarzı ve tarafımızdan piyasaya sürülen modeliyle AB direktifinin ilgili temel güvenlik ve sağlık yükümlülüklerine uygun olduğunu beyan ederiz. Bizim onayımız olmadan makinede yapılan bir değişiklik durumunda, bu açıklama geçerliliğini kaybeder.
Ürün: Zemin temizleyici
Tip: 1.127-xxx, 1.515-xxx

İlgili AB direktifleri
2006/42/AT (+2009/127/AT)
2014/30/AB
2014/53/EU (TCU)

Uygulanan uyumlaştırılmış normlar
EN 60335-1
EN 60335-2-72
EN 55012: 2007 + A1: 2009
EN 61000-6-2: 2005
EN 62233: 2008

TCU
EN 301 511 V12.5.1
EN 300 440 V2.1.1
EN 300 328 V2.2.2
EN 300 330 V2.1.1

Uygulanan ulusal normlar
-

Aşağıda imzası olan, yönetim kurulu adına ve yönetim yetkisine sahip olarak hareket eder.



H. Jenner
Chairman of the Board of Management

S. Reiser
Director Regulatory Affairs & Certification

Dokümantasyon yetkilisi:
S. Reiser
Alfred Kärcher SE & Co. KG
Alfred-Kärcher-Str. 28 - 40
71364 Winnenden (Almanya)
Tel.: +49 7195 14-0
Faks: +49 7195 14-2212
Winnenden, 2021/02/01

Содержание

Общие указания 115
Функционирование 115
Использование по назначению 115
Защита окружающей среды 115
Принадлежности и запасные части 115
Комплект поставки 115
Указания по технике безопасности . 115
Описание устройства 116
Монтаж 117
Ввод в эксплуатацию 118
Эксплуатация 119
Транспортировка 120
Хранение 121
Уход и техническое обслуживание . 121
Помощь при неисправностях 122
Гарантия 123
Принадлежности 123
Технические характеристики 124
Декларация о соответствии стандартам ЕС 124

Общие указания

Перед первым применением устройства ознакомиться с данной оригинальной инструкцией по эксплуатации и прилагаемыми указаниями по технике безопасности. Действовать в соответствии с ними. Сохранять обе брошюры для дальнейшего пользования или для следующего владельца.

Функционирование

Эта поломойно-всасывающая машина предназначена для влажной очистки ровных полов.

Посредством регулировки количества воды и моющего средства машина может быть настроена на выполнение соответствующей задачи. Дозирование моющего средства регулируется путем его добавления в бак. Рабочая ширина и вместимость баков для чистой и грязной воды (см. главу «Технические характеристики») обеспечивают эффективную очистку при продолжительном использовании.

Устройство оснащено тяговым двигателем.

Примечание

В соответствии с выполняемой задачей устройство может быть оснащено разными принадлежностями. Спрашивайте наш каталог или посетите наш сайт в Интернете www.kaercher.com.

Использование по назначению

Данное устройство подходит для коммерческого и промышленного использования, например в гостиницах, школах, больницах, фабриках, магазинах, офисах и сдаваемых в аренду помещениях. Использовать данное устройство исключительно в соответствии с указаниями, содержащимися в данной инструкции по эксплуатации.

- Устройство можно использовать только для очистки влагостойких и стойких к полировке гладких полов.
- Устройство не пригодно для очистки замерзших полов (например, на холодильных складах).
- Устройство не пригодно для использования во взрывоопасной среде.
- Эксплуатация устройства допускается на поверхностях с максимальным уклоном (см. главу *Технические характеристики*).

Защита окружающей среды

Упаковочные материалы поддаются вторичной переработке. Упаковку необходимо утилизировать без ущерба для окружающей среды.

Электрические и электронные устройства часто содержат ценные материалы, пригодные для вторичной переработки, и зачастую такие компоненты, как батареи, аккумуляторы или масло, которые при неправильном обращении или ненадлежащей утилизации представляют потенциальную опасность для здоровья и экологии. Тем не менее, данные компоненты необходимы для правильной работы устройства. Устройства, обозначенные этим символом, запрещено утилизировать вместе с бытовыми отходами.

Указания по ингредиентам (REACH)

Для получения актуальной информации об ингредиентах см. *www.kaercher.com/REACH*

Принадлежности и запасные части

Использовать только оригинальные принадлежности и запасные части. Только они гарантируют безопасную и бесперебойную работу устройства. Для получения информации о принадлежностях и запчастях см. *www.kaercher.com*.

Комплект поставки

При распаковке устройства проверить комплектацию. При обнаружении недостающих принадлежностей или повреждений, полученных во время транспортировки, следует уведомить торговую организацию, продавшую устройство.

Указания по технике безопасности

Перед первым использованием устройства следует ознакомиться с данной инструкцией по эксплуатации и прилагаемой брошюрой с указаниями по технике безопасности при работе со щеточными моющими устройствами и моющими устройствами-распылителями № 5.956-251.0 и действовать в соответствии с ними.

Эксплуатация устройства допускается на поверхности с ограниченным уклоном (см. главу *Технические характеристики*).

⚠ ***ПРЕДУПРЕЖДЕНИЕ***

Опрокидывание устройства

Опасность травмирования

Запрещается эксплуатировать устройство на наклонных поверхностях.

Устройство разрешено эксплуатировать только тогда, когда капот и все крышки закрыты.

Предохранительные устройства

⚠ ***ОСТОРОЖНО***

Отсутствующие или измененные предохранительные устройства

Предохранительные устройства предназначены для вашей защиты. Запрещено изменять предохранительные устройства или пренебрегать ими.

Предохранительный выключатель

При отпускании предохранительного выключателя устройство отключается.

Замковый выключатель

При вытягивании ключа устройство блокируется от несанкционированного использования.

Символы предупредительных указаний

При обращении с аккумуляторами следует соблюдать следующие предупредительные указания:

	Соблюдать указания, содержащиеся в инструкции по эксплуатации аккумулятора и на аккумуляторе, а также в настоящей инструкции по эксплуатации.
	Использовать приспособления для защиты глаз.
	Не допускать детей к аккумулятору и электролиту.
	Опасность взрыва
	Огонь, искры, открытый свет и курение запрещены.
	Опасность получения химических ожогов
	Первая помощь.
	Предупреждение
	Утилизация
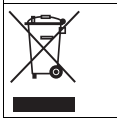	Не выбрасывать аккумулятор в мусорный контейнер.

Описание устройства

Обзор устройства

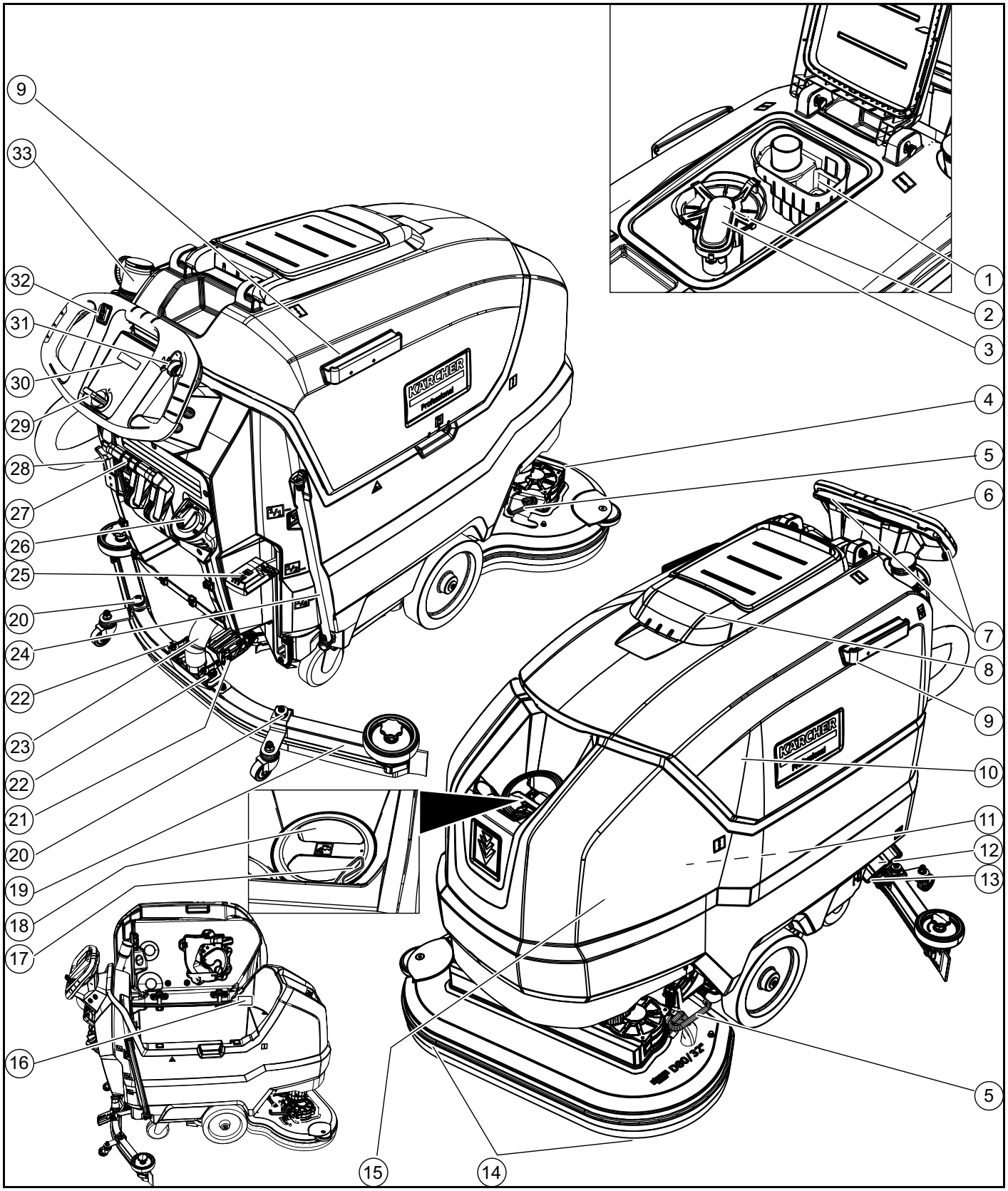

① Фильтр для крупной грязи
② Ворсовый фильтр
③ Поплавок
④ Чистящая головка
⑤ Педаль замены щеток
⑥ Ручка
⑦ Предохранительный выключатель
⑧ Крышка бака для грязной воды
⑨ Опорная направляющая для Homebase
⑩ Бак для грязной воды
⑪ **Аккумулятор
⑫ Фильтр чистой воды
⑬ Замок бака для чистой воды
⑭ Дисковая щетка
⑮ Бак для чистой воды
⑯ Заводская табличка
⑰ Держатель шланга
⑱ Заливное отверстие бака для чистой воды
⑲ Всасывающая планка
⑳ Регулировка всасывающей планки по высоте
㉑ Регулировка наклона всасывающей планки
㉒ Барашковая гайка для крепления всасывающей планки

㉓ Всасывающий шланг
㉔ Указатель уровня чистой воды Сливной шланг для чистой воды
㉕ Рычаг чистящей головки
㉖ Регулятор подачи воды
㉗ Рычаг всасывающей планки
㉘ Штекер аккумулятора
㉙ Замковый выключатель
㉚ Дисплей
㉛ Поворотная ручка для регулирования рабочей скорости
㉜ Переключатель направления движения
㉝ Сливной шланг для грязной воды с дозирующим устройством

** не входит в комплект поставки

Цветовая маркировка

- Элементы управления для процесса очистки имеют желтый цвет.
- Элементы управления для технического и сервисного обслуживания выполнены серым цветом.

Символы на устройстве


Сливное отверстие бака для чистой воды


Сливное отверстие бака для грязной воды


Повышенное давление прижима чистящей головки


Доступ к аккумулятору


Уровень заполнения бака для чистой воды (50 %)


Вставлять штекер зарядного устройства здесь


Точка крепления


*Держатель для швабры


ВНИМАНИЕ
Неправильное гнездо для подключения
Опасность повреждения
НЕ вставлять штекер зарядного устройства здесь


Нормальное давление прижима чистящей головки


Чистящая головка поднята


Подъем/опускание педали чистящей головки


Педаль замены щеток

* опция

Монтаж

Выгрузка

1. Снять картонную упаковку.
2. Снять крепежные обвязочные ленты.
3. Открепить деревянные колодки, закрепленные винтами на поддоне.
4. Поместить рампу перед поддоном при помощи 3-х верхних досок крепления картонной упаковки и доски фиксации, прикрученной поперек поддона и зафиксировать саморезами.

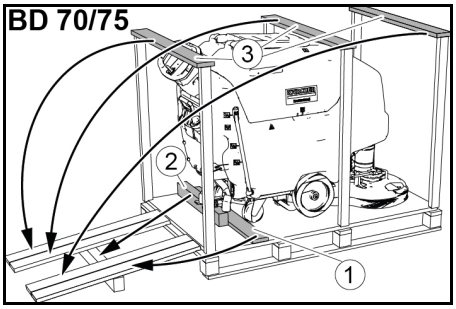

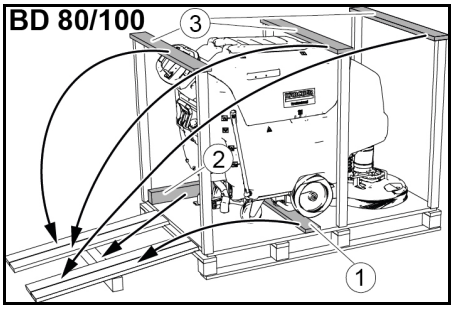

① Доска фиксации
② Деревянный брус
③ Доска крепления

5. Задвинуть отвинченный от поддона деревянный брус под рампу и зафиксировать винтами для подпорки.
6. Опустить рычаг чистящей головки вниз и зафиксировать справа.
7. **Только с BD 80/100:** Нажать рычаг тормоза вниз.

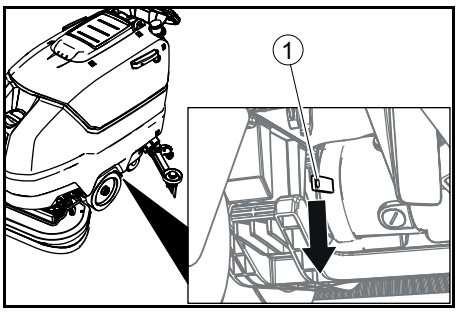

① Рычаг тормоза

Примечание
В BD 70/75 отсутствует тормоз. В этом устройстве ослабление тормоза не требуется.

8. Стянуть устройство задом с поддона.
9. **Только с BD 80/100:** Отжать рычаг тормоза вверх.

Установка всасывающей планки

1. Вставить всасывающую планку в подвеску всасывающей планки.

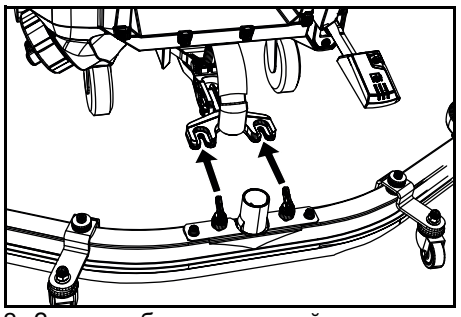

2. Затянуть барашковые гайки.
3. Подсоединить всасывающий шланг.

Аккумуляторы

Рекомендуемые комплекты аккумуляторных батарей BD 70/75

Описание	№ для заказа	Объем ($м^3$)*	Поток воздуха ($м^3$/ч)**
115 А·ч - необслуживаемый	2.815-091.0 1)	1,98	0,792
170 А·ч - необслуживаемый	2.815-092.0 2)	2,31	0,924
180 А·ч - необслуживаемый	2.815-101.0 3)	4,785	1,914

* Минимальный объем аккумуляторного отсека

** Минимальный объем воздушного потока между аккумуляторным отсеком и окружающей средой

Во время первой установки требуется дополнительный комплект аккумуляторных батарей:

1 2.638-198.0
2 2.638-162.0
3 2.638-106.0

Рекомендуемые комплекты аккумуляторных батарей BD 80/100

Описание	№ для заказа	Объем ($м^3$)*	Поток воздуха ($м^3$/ч)**
170 А·ч - необслуживаемый	2.815-092.0 1)	2,31	0,924
180 А·ч - необслуживаемый	2.815-101.0 2)	4,785	1,914
240 А·ч - необслуживаемый	2.815-102.0 2)	6,27	2,508
285 А·ч - необслуживаемый	2.815-095.0 3)	11,88	4,752

* Минимальный объем аккумуляторного отсека

** Минимальный объем воздушного потока между аккумуляторным отсеком и окружающей средой

Во время первой установки требуется дополнительный комплект аккумуляторных батарей:

1 2.638-162.0
2 2.638-106.0
3 2.638-197.0

Необслуживаемые аккумуляторы (аккумуляторы с жидким электролитом)

⚠ ***ОПАСНОСТЬ***

Доливание воды в разряженный аккумулятор

Опасность химического ожога из-за утечки электролита, повреждение одежды

При работе с электролитом использовать защитные очки. Соблюдать предписания.

Немедленно смывать попадающие на кожу или одежду брызги электролита большим количеством воды.

ВНИМАНИЕ

Использование воды с добавками

Неисправные аккумуляторы, потеря гарантии

Для заливания в аккумуляторы использовать только дистиллированную или деминерализованную воду (EN 50272-T3).

Не применять сторонних добавок, так называемых улучшающих средств, иначе теряется право на гарантию.

1. За час до завершения зарядки добавить дистиллированную воду. При этом соблюдать правильный уровень электролита в соответствии с маркировкой на аккумуляторе. В конце процесса зарядки все аккумуляторные элементы должны «кипеть».

Необслуживаемые аккумуляторы (аккумуляторы AGM и гелевые аккумуляторы)

ВНИМАНИЕ

Опасность повреждения при открытии аккумуляторов AGM и гелевых аккумуляторов!

Аккумуляторы AGM и гелевые аккумуляторы не требуют обслуживания и имеют закрытый корпус. Заправка дистиллированной водой или электролитом невозможна и не требуется. Открытие или просверливание отверстий в корпусе аккумулятора приведет к повреждению аккумулятора AGM или гелевого аккумулятора и его (их) замене.

Не открывать корпус аккумулятора и не сверлить в нем отверстия.

Не накрывать предохранительный клапан и не изменять его.

1. Заряжать аккумуляторы AGM и гелевые аккумуляторы только с помощью указанных зарядных устройств, см. главу: *Зарядка аккумулятора*.

Установка и подсоединение аккумуляторов

⚠ ***ОСТОРОЖНО***

Демонтаж и установка аккумуляторов

Неустойчивое положение машины

При извлечении и установке аккумуляторов убедиться в устойчивом положении машины.

ВНИМАНИЕ

Перепутывание полярности

Разрушение управляющей электроники

При подсоединении аккумулятора следить за правильной полярностью.

ВНИМАНИЕ

Глубокая разрядка

Опасность повреждения

Перед вводом устройства в эксплуатацию зарядить аккумуляторы.

1. Слить грязную воду.
2. Откинуть бак для грязной воды вверх.
3. Вставить батареи в устройство, как показано на рисунке. **Важно:** Полностью сдвинуть батареи назад!

BD 80/100:

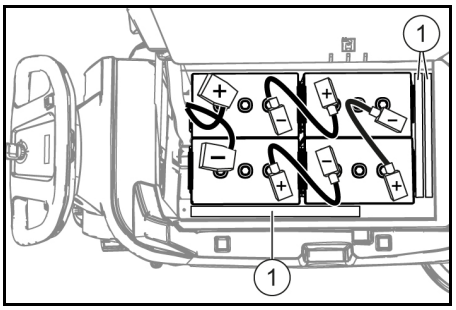

170 A·ч, 2.815-092.0
180 A·ч, 2.815-101.0
240 A·ч, 2.815-105.0
285 A·ч, 2.815-095.0

① Проставка

BD 70/75:

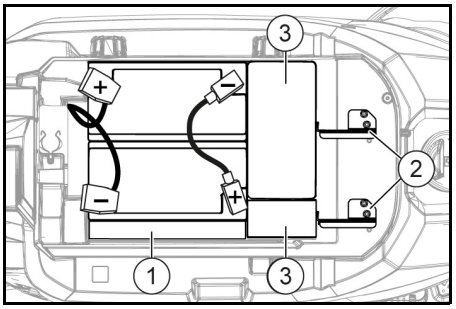

115 A·ч, 2.815-091.0

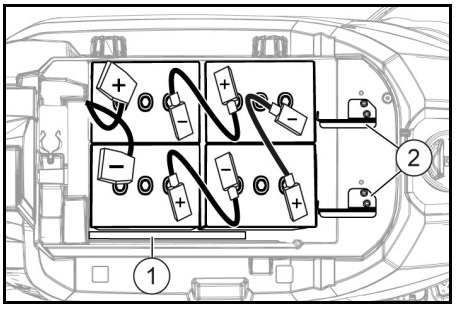

170 A·ч, 2.815-092.0
180 A·ч, 2.815-101.0

① Проставка
② Держатель аккумулятора
③ Дополнительные весы

4. Вставить проставку между батареями справа и баком для чистой воды:
   a **для комплекта батарей 115 A·ч:** 1 шт., в длину горизонтально.
   b **для комплекта батарей кроме115 A·ч:** 2 шт., в длину вертикально друг к другу.
5. **Для BD 70/75 с комплектом батарей115 A·ч:** вставить 4 дополнительных веса.
6. Установить крепление аккумуляторной батареи и к тому же
   a **для BD 70/75:** установить 2 держателя аккумулятора и **при 115 A·ч:** прикрутить к левому и среднему резьбовым отверстиям. **При 170 A·ч/180 A·ч:** прикрутить к правому и среднему резьбовым отверстиям.
   b **для BD 80/100:** Вставить одну или две проставки в длину горизонтально или вертикально между передними батареями и баком для чистой воды, чтобы батареи не могли сдвинуться вперед.
7. Соединить полюсные выводы с соединительными кабелями из комплекта аккумуляторных батарей.
8. Подсоединить питающие кабели к еще свободным полюсам аккумулятора (+) и (-).
9. Соединить штекер аккумулятора на стороне устройства со штекером аккумулятора на стороне аккумулятора.
10. Опустить бак для грязной воды.

Демонтаж аккумуляторов

⚠ ***ОСТОРОЖНО***

Демонтаж и установка аккумуляторов

Неустойчивое положение машины

При извлечении и установке аккумуляторов убедиться в устойчивом положении машины.

1. Установить замковый выключатель в положение «0» и извлечь ключ из замка.
2. Извлечь штекер аккумулятора.
3. Слить грязную воду.
4. Откинуть бак для грязной воды вверх.
5. Отсоединить кабель со стороны аккумулятора от отрицательного полюса аккумулятора.
6. Отсоединить остальные кабели от аккумулятора.
7. **Для BD 80/100:** Извлечь проставку(-и) между передними батареями и баком для чистой воды.
8. **Для комплекта батарей 115 A·ч:** вынуть дополнительные веса.
9. Извлечь аккумуляторы.
10. Утилизировать отработанные аккумуляторы в соответствии с действующими правилами.

Ввод в эксплуатацию

Зарядка аккумулятора

⚠ ***ОПАСНОСТЬ***

Использование зарядного устройства не по назначению

Удар электрическим током

Соблюдать сетевое напряжение и номинал предохранителя, указанные на заводской табличке устройства.
Использовать зарядное устройство только в сухих помещениях с достаточной вентиляцией.

ВНИМАНИЕ

Скопление опасных газов при зарядке под баком

Опасность взрыва
Перед зарядкой необслуживаемых аккумуляторов поднять бак для грязной воды.

ВНИМАНИЕ

Использование неподходящего зарядного устройства

Опасность повреждения
Не соединять зарядное устройство со штекером аккумулятора на стороне устройства.
Использовать только то зарядное устройство, которое соответствует типу установленных аккумуляторов. Следует ознакомиться с инструкцией по эксплуатации зарядного устройства и особое внимание обратить на указания по технике безопасности.

Комплект аккумуляторных батарей	Емкость	Зарядное устройство
2 815-091.0	115 А ч	6 654-367.0
2 815-092.0	170 А ч	6 654-436.0
2 815-101.0	180 А ч	6 654-434.0
2 815-105.0	240 А ч	6 654-437.0
2 815-095.0	285 А ч	6 654-419.0

Время зарядки составляет в среднем прибл. 10-15 часов.
Устройство не может использоваться во время зарядки.

Примечание

Устройство оснащено защитой от глубокой разрядки, то есть при достижении минимально допустимого уровня заряда двигатель щетки и турбина выключаются.

1. Переместить устройство прямо к зарядному устройству, избегая наклонных поверхностей.
2. Извлечь штекер аккумулятора со стороны устройства.

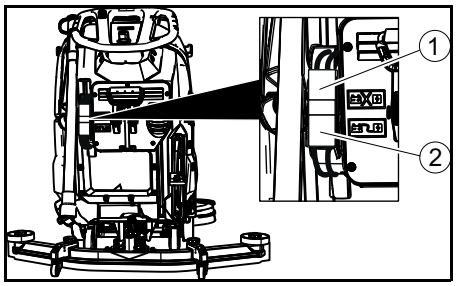

① Штекер аккумулятора, сторона устройства
② Штекер аккумулятора, сторона аккумулятора

3. Соединить штекер аккумулятора на стороне аккумулятора с зарядным устройством.
4. Вставить штепсельную вилку зарядного устройства в розетку.
5. Выполнить процесс зарядки в соответствии с инструкцией по эксплуатации зарядного устройства.
6. Соединить штекер аккумулятора на стороне устройства со штекером аккумулятора на стороне аккумулятора.

Эксплуатация

ВНИМАНИЕ

Опасная ситуация во время работы

Опасность травмирования
В случае возникновения опасности отпустить предохранительный выключатель.

Заливание рабочих жидкостей

Заливание чистой воды

1. Открыть замок бака для чистой воды.
2. Залить чистую воду (макс. 50 °C) до нижнего края заливного патрубка.
   Примечание: шланг для чистой воды может быть закреплен во время наполнения в держателе шланга.
3. Закрыть замок бака для чистой воды.

Указания по моющим средствам

⚠ ***ПРЕДУПРЕЖДЕНИЕ***

Непригодные моющие средства

Опасность для здоровья, повреждение устройства
Использовать только рекомендуемые моющие средства. Что касается других моющих средств, эксплуатационник несет повышенный риск относительно эксплуатационной безопасности и опасности возникновения несчастных случаев.
Использовать только те моющие средства, которые не содержат растворителей, соляной и фтористоводородной кислоты.
Соблюдать указания по технике безопасности, содержащиеся на моющих средствах.

Примечание

Не использовать сильно пенящиеся моющие средства.

Рекомендуемые моющие средства

Применение	Моющее средство
Повседневная очистка всех водостойких полов	RM 746 RM 780
Повседневная очистка блестящих поверхностей (например, гранита)	RM 755 es
Повседневная и генеральная очистка промышленных полов	RM 69 ASF
Повседневная и генеральная очистка полов из керамической плитки из каменной крошки	RM 753
Повседневная очистка плитки в санитарно-гигиенических помещениях	RM 751
Очистка и дезинфекция в санитарно-гигиенических помещениях	RM 732
Удаление слоя со всех щелочестойких полов (например, ПВХ)	RM 752
Удаление слоя с линолеумных полов	RM 754

Моющее средство

1. Залить моющее средство в бак для чистой воды.
   Указание: крышку заливного отверстия бака для чистой воды можно использовать для дозирования моющего средства. На ее внутренней стороне нанесена шкала.

Настройка количества воды

1. Настроить количество воды на регуляторе в зависимости от загрязнения напольного покрытия.

Примечание

Первые попытки очистки выполнять с небольшим количеством воды.
Постепенно увеличивать количество воды, пока не будет достигнут желаемый результат.

Примечание

При пустом баке для чистой воды чистящая головка продолжает работать без подачи жидкости.

Настройка всасывающей планки

Настройка наклона

Наклон должен быть настроен так, чтобы всасывающие кромки всасывающей планки равномерно прижимались к полу по всей длине.

1. Ослабить винт.

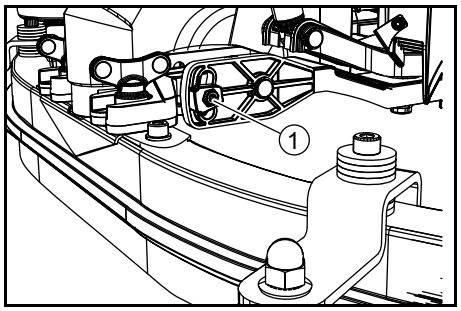

① Винт

2. Отрегулировать наклон всасывающей планки.
3. Затянуть винт.

Настройка высоты

Регулировка высоты влияет на изгиб всасывающих кромок при контакте с полом.

1. Немного переместить устройство вперед.
2. Сравнить изгиб всасывающих кромок с рисунком ниже.

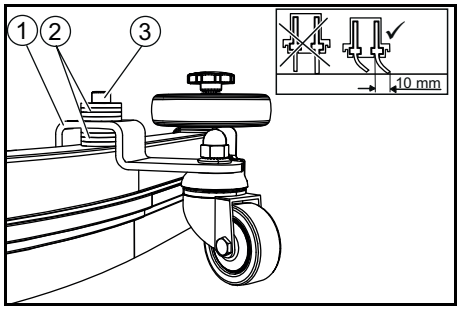

① Дистанционный ролик с держателем
② Подкладочная шайба
③ Винт

3. Вывинтить винт.
4. Установить такое количество шайб между всасывающей планкой и дистанционным роликом, чтобы образовался правильный изгиб всасывающей кромки.
5. Остальные шайбы уложить поверх дистанционного ролика.
6. Ввинтить и затянуть винт.
7. Повторить процедуру на втором дистанционном ролике.
8. Немного переместить устройство вперед.
9. Перепроверить изгиб всасывающих кромок по всей длине.
10. При необходимости повторить настройку.

Очистка

Включение устройства

1. Установить замковый выключатель в положение «1».
   На дисплее поочередно отображается следующее:
- время до следующего обслуживания;
- версия программного обеспечения, блок управления;
- уровень заряда аккумулятора и количество рабочих часов.

Движение

Примечание

Направление движения можно менять во время очистки. Благодаря этому можно осуществлять интенсивную очистку выбранного участка, передвигая устройство вперед и назад.

1. Установить переключатель направления движения в положение «вперед».

Очистка

Примечание

Для улучшения результата всасывания можно регулировать наклон и высоту всасывающей планки (см. главу Настройка всасывающей планки).

Примечание

Если бак для грязной воды заполнен, поплавок закрывает всасывающее отверстие и всасывающая турбина работает с повышенной частотой вращения. В этом случае поднять всасывающую планку и перемещать устройство для опорожнения бака для грязной воды.

1. Установить поворотную ручку регулировки рабочей скорости на нужное значение.
   Во время настройки скорость отображается на дисплее. Значение отображается в процентах от максимальной скорости.
2. Настроить количество воды на регуляторе.
3. Нажать рычаг всасывающей планки вниз.
   Всасывающая планка опускается. Начинается процесс всасывания.
4. Нажать рычаг чистящей головки вниз, разблокировать и отпустить.
5. Потянуть предохранительный выключатель в сторону ручки.
   Чистящая головка запускается, и устройство движется с настроенной скоростью.

Увеличение давления прижима щеток

1. Отпустить предохранительный выключатель.
2. Рукой поднять рычаг чистящей головки и зафиксировать справа.

Завершение работы

Завершение очистки

1. Отпустить предохранительный выключатель.
2. Опустить рычаг чистящей головки вниз и зафиксировать справа.
3. Переместить машину на короткое расстояние.
   Остаточная вода всасывается.
4. Поднять всасывающую планку.
   Процесс всасывания продолжается еще 10 секунд.
5. Установить замковый выключатель в положение «0».
6. При необходимости зарядить аккумулятор.

Слив грязной воды

⚠ ***ПРЕДУПРЕЖДЕНИЕ***

Неправильная утилизация сточных вод

Загрязнение окружающей среды

Соблюдать местные правила очистки сточных вод.

1. Вынуть сливной шланг из крепления и опустить его в соответствующий сборник воды.

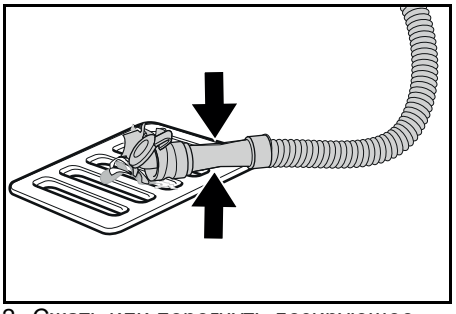

2. Сжать или перегнуть дозирующее устройство.
3. Открыть крышку дозирующего устройства.
4. Слить грязную воду. Регулировать количество воды сжатием или перегибанием.
5. Промыть бак для грязной воды чистой водой.

Слив чистой воды

1. Снять шланг указатель уровня и направить его вниз.

Быстрый слив чистой воды

1. Отвинтить замок бака для чистой воды.
2. Слить чистую воду.
3. Установить и затянуть замок бака для чистой воды.
   Указание: убедиться, что патрубок для присоединения шланга в крышке бака для чистой воды после затягивания находится в самой нижней точке.

Транспортировка

⚠ ***ОПАСНОСТЬ***

Езда под уклоном

Опасность травмирования

Эксплуатировать устройство для погрузки и разгрузки только под уклоном до максимального значения (см. главу «Технические характеристики»).

Двигаться медленно.

⚠ ***ОСТОРОЖНО***

Несоблюдение веса

Опасность травмирования и повреждения

Во время транспортировки учитывать вес устройства.

Выполняйте погрузку устройства только с помощью второго лица или с помощью тягового привода.

1. Опустить рычаг чистящей головки вниз и зафиксировать справа.
2. Поднять всасывающую планку.
3. Установить замковый выключатель в положение «1».
4. Выбрать направление движения с помощью переключателя направления движения.
5. Потянуть предохранительный выключатель в сторону ручки.
6. При перевозке устройства в транспортных средствах зафиксировать его от скольжения и опрокидывания в соответствии с действующими правилами.

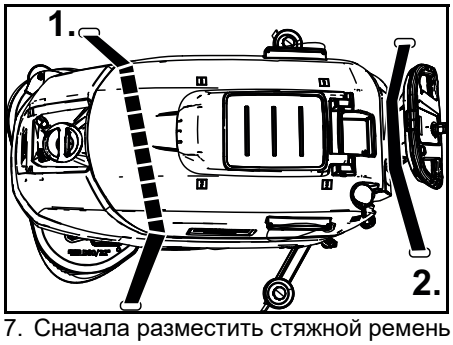

7. Сначала разместить стяжной ремень под баком для грязной воды.

Хранение

⚠ ***ОСТОРОЖНО***

Несоблюдение веса

Опасность получения травм и повреждений

Во время хранения учитывать вес устройства.

ВНИМАНИЕ

Замерзание

Разрушение устройства в результате замерзания воды

Полностью слить воду из устройства. Хранить устройство в месте, защищенном от мороза.

- Это устройство разрешается хранить только в помещениях.
- Следует полностью зарядить аккумуляторные батареи перед длительным сроком хранения.
- Необходимо полностью заряжать аккумуляторные батареи не реже одного раза в месяц во время хранения.

Уход и техническое обслуживание

⚠ ***ОПАСНОСТЬ***

Непреднамеренный запуск устройства

Опасность травмирования, удар электрическим током

Перед проведением любых работ на устройстве установить замковый выключатель в положение «0» и извлечь ключ.

Извлечь штепсельную вилку зарядного устройства.

- Слить и утилизировать грязную и чистую воду.

Проверка техники безопасности / договор о техническом обслуживании

С торговым представителем можно договориться о регулярной проверке техники безопасности или заключить с ним договор на техобслуживание. Обращайтесь к нам за консультацией.

Периодичность технического обслуживания

После каждой эксплуатации

ВНИМАНИЕ

Неправильная очистка

Опасность повреждения.

Не распылять воду на устройство.

Не использовать агрессивные моющие средства.

Подробное описание отдельных работ по техническому обслуживанию см. в главе *Работы по техническому обслуживанию*.

- Слить грязную воду.
- Промыть бак для грязной воды чистой водой.
- Очистить устройство снаружи, используя для этого влажную тряпку, смоченную в мягком щелочном растворе.
- Проверить ворсовый фильтр, при необходимости очистить.
- Очистить фильтр для крупной грязи.
- Очистить всасывающие кромки, проверить на износ, при необходимости отрегулировать высоту или заменить их.
- Проверить дисковые щетки на износ, при необходимости заменить.
- Зарядить аккумулятор.
  - Если аккумулятор заряжен менее чем на 50 %, зарядить его полностью и без прерываний.
  - Если аккумулятор заряжен более чем на 50 %, зарядить его только в том случае, если в следующий раз предполагается использование устройства на полный заряд аккумулятора.

Еженедельно

- При частой эксплуатации заряжать аккумулятор полностью и без прерываний не реже одного раза в неделю.

Ежемесячно

Подробное описание отдельных работ по техническому обслуживанию см. в главе *Работы по техническому обслуживанию*.

1. Опорожнить бак для чистой воды и смыть отложения.
2. Очистить фильтр чистой воды.
3. Очистить поплавок и ворсовый фильтр.
4. Проверить полюсные выводы аккумулятора на предмет окисления, при необходимости очистить щеткой. Проследить за прочностью крепления соединительных кабелей.
5. Очистить уплотнения между баком для грязной воды и крышкой и проверить на герметичность, при необходимости заменить.
6. Проверить плотность электролита в элементах обслуживаемых аккумуляторов.
7. При длительных простоях устройство оставлять с полностью заряженными аккумуляторами. Полностью заряжать аккумулятор не реже одного раза в месяц.

Ежегодно

- Проводить предписанную проверку с привлечением сервисной службы.

Работы по техническому обслуживанию

Перевертывание или замена всасывающих кромок

Если всасывающие кромки изношены до отметки износа, их необходимо перевернуть или заменить.

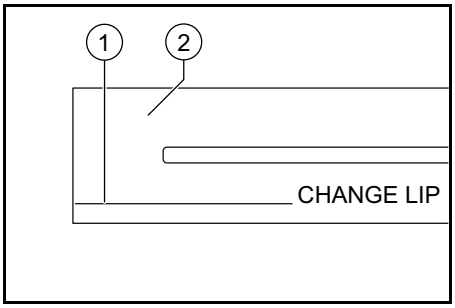

① Отметка износа

② Всасывающая кромка

1. Снять всасывающую планку.
2. Открутить грибковые ручки.

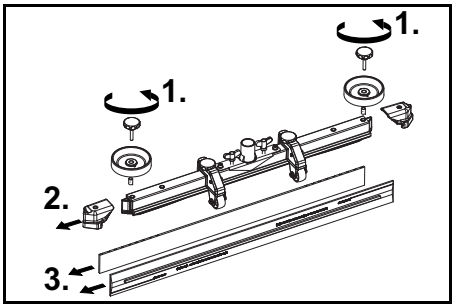

3. Снять пластиковые детали.
4. Снять всасывающие кромки.
5. Вставить перевернутые или новые всасывающие кромки.
6. Надеть пластиковые детали.
7. Вкрутить и затянуть грибковые ручки.

Очистка фильтра для крупной грязи

1. Открыть крышку бака для грязной воды.

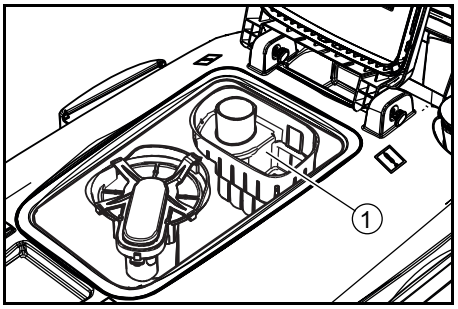

① Фильтр для крупной грязи

2. Снять фильтр для крупной грязи, потянув его вверх.
3. Промыть фильтр для крупной грязи под проточной водой.
4. Вставить фильтр для крупной грязи в бак для грязной воды.

Очистка фильтра чистой воды

1. Слить чистую воду (см. главу *Слив чистой воды*).
2. Отвинтить замок бака для чистой воды.

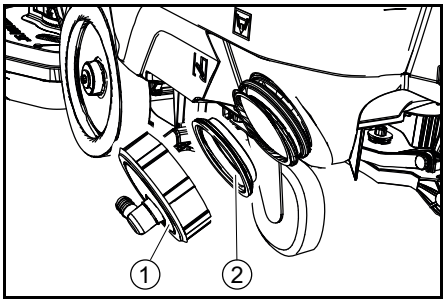

① Замок бака для чистой воды
② Фильтр чистой воды

3. Вынуть фильтр чистой воды и промыть чистой водой.
4. Вставить фильтр чистой воды.
5. Установить замок бака для чистой воды.
   Указание: убедиться, что патрубок для присоединения шланга в крышке бака для чистой воды после затягивания находится в самой нижней точке.

Очистка поплавка и сетчатого фильтра

1. Открыть крышку бака для грязной воды.

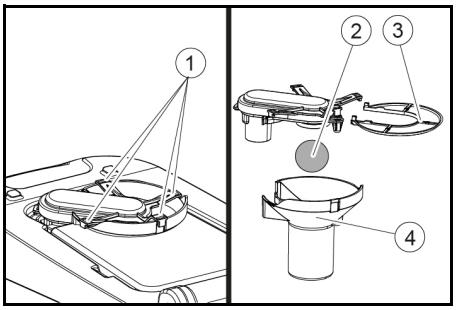

① Фиксирующие крюки
② Поплавок
③ Ворсовый фильтр
④ Корпус поплавка

2. Ослабить фиксирующие крюки.
3. Вытянуть вниз корпус поплавка.
4. Достать поплавок из корпуса и очистить его.
5. Снять ворсовый фильтр и очистить.
6. Собрать все компоненты в обратной последовательности.

Замена дисковых щеток

1. Приподнять чистящую головку.
2. Прижать вниз педаль замены щеток, преодолевая сопротивление.

① Педаль замены щеток

3. Вынуть первую дисковую щетку сбоку из-под чистящей головки.
4. Удерживая новую дисковую щетку под чистящей головкой, прижать ее вверх и зафиксировать.
5. Повторить процесс для второй дисковой щетки.

Помощь при неисправностях

⚠ ***ОПАСНОСТЬ***
Непреднамеренный запуск устройства
Опасность травмирования, удар электрическим током

Перед проведением любых работ на устройстве установить замковый выключатель в положение «0» и извлечь ключ.
Извлечь штепсельную вилку зарядного устройства.

- Слить и утилизировать грязную и чистую воду.
- В случае неисправностей, которые не могут быть устранены с помощью этой таблицы, обратиться в сервисную службу.

Неисправность	Устранение
Устройство не запускается	1. Установить замковый выключатель в положение «1». 2. Задействовать предохранительный выключатель. 3. Вставить штекер аккумулятора. 4. Проверить аккумуляторы, при необходимости зарядить. 5. Проверить подсоединение полюсных выводов аккумуляторов.
Количество воды недостаточное	1. Проверить уровень чистой воды, при необходимости заполнить бак. 2. Увеличить количество воды на регуляторе подачи воды. 3. Очистить фильтр чистой воды. 4. Проверить шланги на предмет засорения, при необходимости очистить.
Слишком низкая мощность всасывания	1. Остановить устройство и слить грязную воду. 2. Очистить уплотнения между баком для грязной воды и крышкой и проверить на герметичность, при необходимости заменить. 3. Проверить правильность соединения всасывающего шланга с баком для грязной воды. 4. Проверить ворсовый фильтр на предмет загрязнения, при необходимости очистить. 5. Очистить всасывающие кромки на всасывающей планке, при необходимости перевернуть или заменить. 6. Проверить, закрыта ли крышка сливного шланга грязной воды. 7. Проверить настройку всасывающей планки. 8. Проверить всасывающий шланг на предмет засорения, при необходимости очистить. При повторной установке всасывающего шланга белая метка на шланге должна находиться на зажиме. 9. Проверить всасывающий шланг на герметичность, при необходимости заменить.
Результат очистки неудовлетворительный	1. Снизить скорость. 2. Проверить щетки на износ, при необходимости заменить. 3. Проверить тип щеток и моющее средство на пригодность.
Всасывающая турбина работает с повышенной частотой вращения	1. Слить грязную воду. 2. Очистить поплавок. 3. Проверить ворсовый фильтр, при необходимости очистить. 4. Проверить всасывающий шланг на предмет засорения, при необходимости очистить. 5. Проверить всасывающую планку на предмет засорения, при необходимости очистить
Щетка не вращается	1. Проверить, не блокирует ли посторонний предмет щетку, при необходимости удалить посторонний предмет.
Устройство вибрирует во время очистки	1. Использовать более мягкую щетку.

Гарантия

В каждой стране действуют соответствующие гарантийные условия, установленные уполномоченной организацией по сбыту нашей продукции. Возможные неисправности устройства в течение гарантийного срока мы устраняем бесплатно, если причина заключается в дефектах материалов или производственных браке. В случае возникновения претензий в течение гарантийного срока просьба обращаться с чеком о покупке в торговую организацию, продавшую изделие или в ближайшую уполномоченную службу сервисного обслуживания.
(Адрес указан на обороте)

Дата выпуска отображается на заводской табличке в закодированном виде.
При этом отдельные цифры имеют следующее значение::

Пример: 30190
3 год выпуска
0 столетие выпуска
1 десятилетие выпуска
9 вторая цифра месяца выпуска
0 первая цифра месяца выпуска

Таким образом, в данном примере код 30190 означает дату выпуска 09 /(2)013.

Принадлежности

Обозначение	BD 70/75, № детали	BD 80/100, № детали	Описание
Дисковая щетка, белая (очень мягкая)	4.905-011.0	4.905-030.0	Для очистки слегка загрязненных или чувствительных полов
Дисковая щетка, натуральная (мягкая)	4.905-012.0	4.905-031.0	Из натуральных волокон для клининга и полировки
Дисковая щетка, красная (средняя, стандартная)	4.905-010.0	4.905-000.0	Для всех обычных задач очистки
Дисковая щетка, черная (жесткая)	4.905-013.0	4.905-032.0	Для сильных загрязнений и генеральной очистки, только для нечувствительных покрытий
Приводная тарелка круга	4.762-590.0	4.762-447.0	Для очистки с помощью кругов, с быстросменной муфтой и центральным замком
Круг, белый	–	6.371-331.0	Для полировки напольных покрытий
Круг, красный (средняя мягкость)	6.369-003.0	6.371-147.0	Для очистки и клининга любых напольных покрытий
Круг, зеленый (средняя жесткость)	6.369-002.0	6.371-148.0	Для очистки сильно загрязненных напольных покрытий и для проведения генеральной очистки
Круг, черный (жесткий)	6.369-001.0	6.371-169.0	Для стойких загрязнений и генеральной очистки
Круг, коричневый (SPP)	2.639-290.0	2.639-288.0	Для ухода за защитным слоем твердых и эластичных поверхностей
Меламиновый круг	6.371-021.0	6.371-336.0	Для эффективной очистки микропористых поверхностей
Всасывающая планка, 1030 мм, изогнутая	4.777-108.0	–	
Всасывающая планка, 1160 мм, изогнутая	–	4.777-102.0	
Комплект всасывающих кромок, натуральный каучук	4.037-144.0	4.037-138.0	
Комплект всасывающих кромок, PU (маслостойкий)	4.037-145.0	4.037-140.0	
Комплект всасывающих кромок, Linatex	4.181-011.0	4.181-006.0	

Технические характеристики

		BD 70/75 W Classic Bp	BD 80/ 100 W Classic Bp
Рабочие характеристики устройства			
Номинальное напряжение	V	24	24
Емкость аккумулятора	Ah (5 h)	115 / 170 / 180	170 / 180 / 240 / 285
Средняя потребляемая мощность	W	1270	1320
Мощность тягового двигателя	W	250	300
Мощность всасывающей турбины	W	500	500
Мощность привода щеток	W	2 x 500	2 x 500
Теоретическая производительность по площади	m2/h	3500	4000
Объем бака для чистой воды	l	75	100
Объем бака для грязной воды	l	75	100
Температура воды макс.	°C	50	50
Давление воды макс.	bar	0,06	0,06
Ширина ступенчатого поворота	mm	1550	1650
Уклон рабочей зоны макс.	%	2	2
Всасывание			
Мощность всасывания, объем воздуха	l/s	24	24
Мощность всасывания, разрежение	kPa (mbar)	16 (160)	16 (160)
Моющие щетки			
Рабочая ширина	mm	700	800
Диаметр щетки	mm	356	410
Частота вращения щетки	1/min	140	140
Давление прижима щетки	N	300 / 500	400 / 680
Размеры и вес			
Допустимый общий вес	kg	325	435
Собственная масса (транспортировочный вес)	kg	251	325
Размеры отсека для аккумулятора	mm	575 x 380	622 x 384

		BD 70/75 W Classic Bp	BD 80/ 100 W Classic Bp
Расчетные значения в соответствии с EN 60335-2-72			
Общее значение вибрации	m/s2	<2,5	<2,5
Погрешность K	dB(A)	0,2	0,2
Уровень звукового давления LpA	dB(A)	65	65
Погрешность KpA	dB(A)	2	2
Уровень звуковой мощности LWA Погрешность KWA	dB(A)	81	81

Сохраняется право на внесение технических изменений.

Декларация о соответствии стандартам ЕС

Настоящим заявляем, что концепция, конструкция и исполнение указанной ниже машины отвечают соответствующим основным требованиям директив ЕС по безопасности и охране здоровья. При любых изменениях машины, не согласованных с нашей компанией, данная декларация теряет свою силу.
Изделие: Устройство для очистки полов
Тип: 1.127-xxx, 1.515-xxx

Действующие директивы ЕС
2006/42/EC (+2009/127/EC)
2014/30/EC
2014/53/EC (TCU)

Примененные гармонизированные стандарты
EN 60335-1
EN 60335-2-72
EN 55012: 2007 + A1: 2009
EN 61000-6-2: 2005
EN 62233: 2008

TCU
EN 301 511 V12.5.1
EN 300 440 V2.1.1
EN 300 328 V2.2.2
EN 300 330 V2.1.1

Примененные национальные стандарты

-

Нижеподписавшиеся лица действуют от имени и по доверенности Правления.



H. Jenner
Chairman of the Board of Management



S. Reiser
Director Regulatory Affairs & Certification

Лицо, ответственное за ведение документации:
Ш. Райзер (S. Reiser)
Alfred Kärcher SE & Co. KG
Alfred-Kärcher-Str. 28–40
71364 Winnenden (Germany)
Тел.: +49 7195 14-0
Факс: +49 7195 14-2212
г. Виннденден, 01.02.2021

Tartalom

Általános utasítások 125
Működés 125
Rendeltetésszerű használat 125
Környezetvédelem 125
Tartozékok és pótalkatrészek 125
Szállított tartozékok 125
Biztonsági tanácsok 125
A készülék leírása 126
Szerelés 127
Üzembe helyezés 128
Üzemeltetés 129
Szállítás 130
Raktározás 130
Ápolás és karbantartás 130
Segítség üzemzavarok esetén 131
Garancia 132
Tartozékok 132
Műszaki adatok 133
EU-megfelelőségi nyilatkozat 133

Általános utasítások

A készülék első használata előtt olvassa el az eredeti kezelési útmutatót és a mellékelt biztonsági tanácsokat. Ezeknek megfelelően járjon el. Őrizze meg mindkét tájékoztatót későbbi használatra vagy a következő tulajdonos számára.

Működés

Ez a súroló-szívógép egyenletes talajok nedves tisztítására alkalmas.

A vízmennyiség és a tisztítószer mennyiségének beállításával a mindenkori tisztítási feladathoz igazítható. A tisztítószer adagolása a tisztítószer tartályba adagolásával szabályozható.

A friss- és szennyvíztartályok munkaszélessége és kapacitása (lásd a "Műszaki adatok" fejezetet) hosszú élettartamot biztosít, és hatékony tisztítást tesz lehetővé.

A készülék menethajtással rendelkezik.

Megjegyzés

A mindenkori tisztítási feladatnak megfelelően a készülék különböző tartozékokkal szerelhető fel. Kérje katalógusunkat vagy keresse fel internetoldalunkat a www.kaercher.com webhelyen

Rendeltetésszerű használat

A készülék kereskedelmi és ipari célú, pl. szállodákban, iskolákban, kórházakban, gyárakban, üzletekben, irodákban és bérleményekben történő használatra készült. A készüléket kizárólag a jelen használati utasításban lévő adatoknak megfelelően használja.

- A készülék csak nedvességre és polírozásra nem érzékeny sima padlók tisztítására használható.
- A készülék nem alkalmas fagyott (pl. hűtőházi) padlók tisztítására.
- A készülék nem használható robbanásveszélyes környezetben.
- A készülék engedélyezett maximális meredekségű felületek tisztítására (lásd: *Műszaki adatok*).

Környezetvédelem

A csomagolóanyag újrahasznosítható. Kérjük, környezetbarát módon semmisítse meg a csomagolást.

Az elektromos és elektronikus készülékek értékes, újrahasznosítható anyagokat, és gyakran olyan alkotóelemeket, például elemeket, akkumulátorokat vagy olajat is tartalmaznak, melyek nem megfelelő kezelése vagy helytelen megsemmisítése potenciális veszélyt jelenthet az emberek egészségre és a környezetre. Ezek az alkotóelemek azonban a készülék rendeltetésszerű üzemeléséhez szükségesek. Az ezzel a szimbólummal jelölt készülékeket nem szabad a háztartási hulladékkal együtt megsemmisíteni.

Összetevőkre vonatkozó utasítások (REACH)

Az összetevőkre vonatkozó aktuális információkat itt találja: *www.kaercher.com/REACH*

Tartozékok és pótalkatrészek

Csak eredeti tartozékot és eredeti pótalkatrészt alkalmazzon; ezek garantálják a készülék biztonságos és zavarmentes üzemelését.

A tartozékokra és pótalkatrészekre vonatkozóan információkat itt talál: *www.kaercher.com*.

Szállított tartozékok

Kicsomagolásnál ellenőrizze, hogy megvan-e minden tartozék. Hiányzó tartozékok vagy szállítási sérülések esetén kérjük, értesítse a kereskedőt.

Biztonsági tanácsok

A készülék első használata előtt olvassa el a jelen használati utasítást és a mellékelt, 5.956-251.0 számú kiadványt, amely tartalmazza a kefés tisztítógépek és szóróextrakciós készülékek biztonsági utasításait, és ezeknek megfelelően cselekedjen.

A készülék engedélyezett korlátozott meredekségű felületek tisztítására (lásd: *Műszaki adatok*).

⚠ ***FIGYELMEZTETÉS***

Felboruló készülék

Sérülésveszély

A készüléket ne használja dőlt felületeken.

A készüléket csak zárt burkolattal és fedelekkel szabad üzemeltetni.

Biztonsági berendezések

⚠ ***VIGYÁZAT***

Hiányzó vagy módosított biztonsági berendezések

A biztonsági berendezések az Ön védelmét szolgálják.

A biztonsági berendezéseket ne módosítsa és ne mellőzze használatukat.

Biztonsági kapcsoló

Ha a biztonsági kapcsolót elengedi, akkor a készülék kikapcsol.

Kulcsos kapcsoló

Ha a kulcsos kapcsolót kihúzza, akkor a készülék biztosítva van a jogosulatlan használat ellen.

Figyelmeztetések szimbólumai

Az akkumulátorok kezelésekor vegye figyelembe a következő figyelmeztető utasításokat:

	Vegye figyelembe az akkumulátor használati utasításában, az akkumulátoron, valamint a jelen használati utasításban foglalt útmutatásokat.
	Szemvédő viselése kötelező.
	Tartsa távola a gyermekeket a savaktól és az akkumulátortól.
	Robbanásveszély
	Tilos tüzet gyújtani, szikrát gerjeszteni, nyílt lángot használni és dohányozni!
	Marásveszély!
	Elsősegélynyújtás.
	Figyelmeztetés
	Ártalmatlanítás
	Az akkumulátort tilos a szemetesbe dobni.

A készülék áttekintése

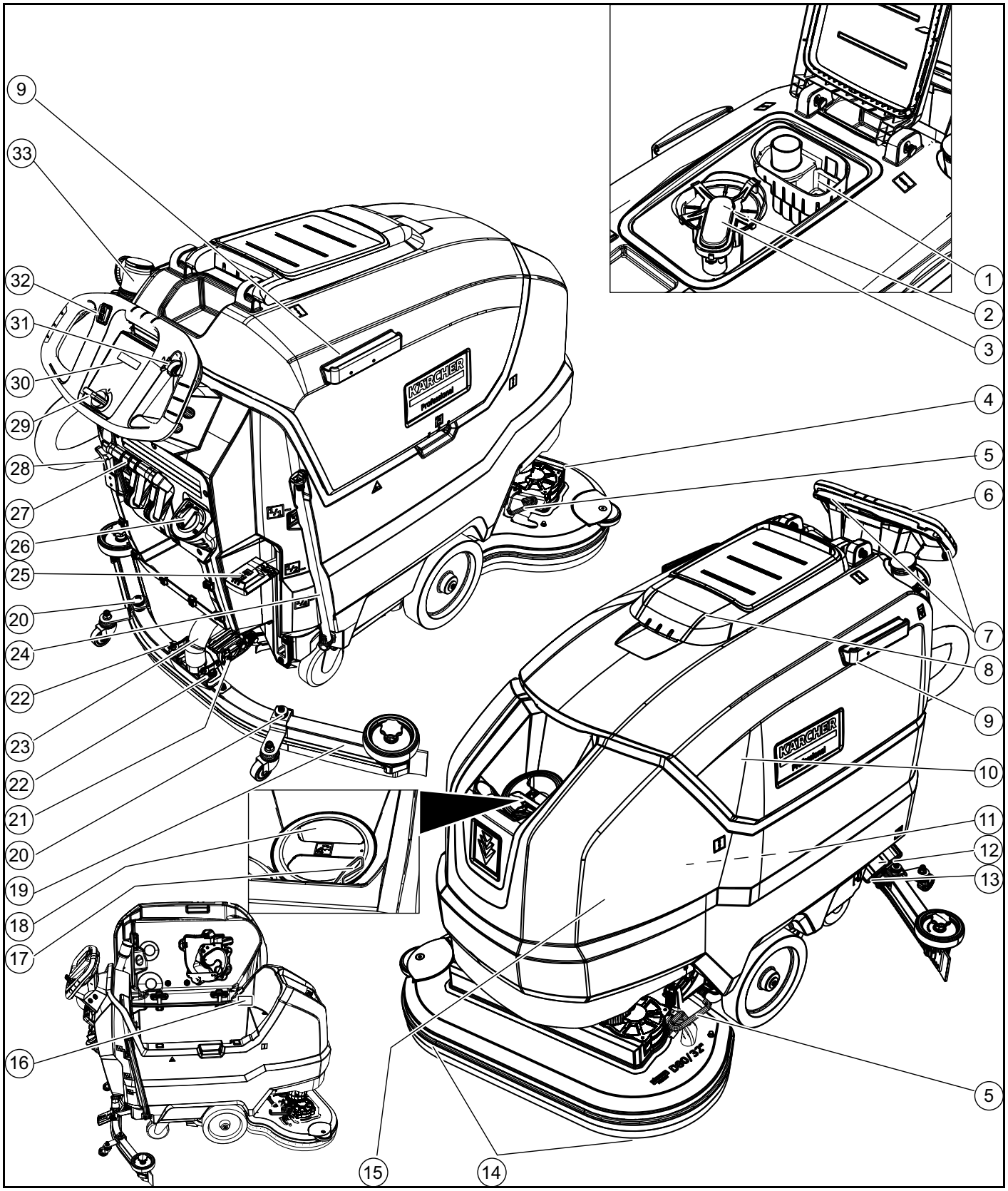

① Durva szennyszűrő
② Bolyhszűrő
③ Úszó
④ Tisztítógomb
⑤ Kefecsere pedálja
⑥ Tolókengyel
⑦ Biztonsági kapcsoló
⑧ Szennyvíztartály fedele
⑨ Homebase tartósíne
⑩ Szennyvíztartály
⑪ **akkumulátor
⑫ Frissvíz-szűrő
⑬ Frissvíz-tartály zárja
⑭ Tárcsakefe
⑮ Frissvíz-tartály
⑯ Típustábla
⑰ Tömlőtartó
⑱ Frissvíz-tartály töltőnyílása
⑲ Szívógerenda
⑳ Szívógerenda magasságállítása
㉑ Szívógerenda dőlésszögének beállítása
㉒ Szárnyas anya a szívógerenda rögzítésére
㉓ Szívótömlő
㉔ Frissvíz-tartály töltési szint jelzője Frissvíz-leeresztőtömlő
㉕ Tisztítófej emelőkarja

㉖ Vízmennyiség szabályozógombja
㉗ Szívógerenda emelőkarja
㉘ Akkumulátor csatlakozódugója
㉙ Kulcsos kapcsoló
㉚ Kijelző
㉛ Munkavégzési sebesség forgatógombja
㉜ Menetirány-kapcsoló
㉝ Szennyvíz-leeresztőtömlő adagolóberendezéssel

** Nem tartozék

Színjelölés

- A tisztítási folyamat kezelőelemei sárgák.
- A karbantartás és a szerviz kezelőelemei világosszürkék.

Szimbólumok a készüléken


Frissvíz-tartály leeresztőnyílása


Szennyvíztartály leeresztőnyílása


Tisztítófej megnövelt rászorítónyomása


Hozzáférés az akkumulátorhoz


Frissvíz-tartály töltési szintje (50%)


Itt csatlakoztathatja a töltőkészülék dugaszát


Rögzítési pont


*Mop-tartó


FIGYELEM
Hibás csatlakozóaljzat
Károsodás veszélye
NE ide csatlakoztassa a töltőkészülék dugaszát


Tisztítófej normál rászorítónyomása


Megemelt tisztítófej


Tisztítófej emelés/leengedés pedálja


Kefecsere pedálja

* opcionális

Szerelés

Kiürítés

1. Távolítsa el a kartont.
2. Távolítsa el a rögzítőszalagokat.
3. Csavarozza le a raklapra csavarozott fatuskókat.
4. A kartoncsomagolás 3 felső merevítőlécével és a raklapra keresztirányban felcsavarozott biztosítóléccel helyezzen egy rámpát a raklap elé, és rögzítse feszítő lemezcsavarokkal.

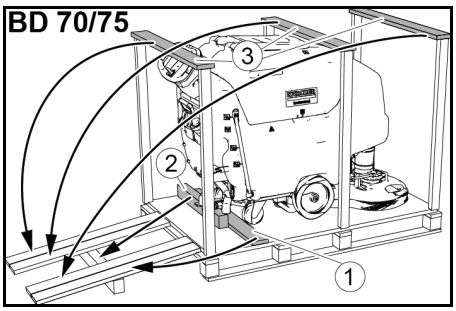

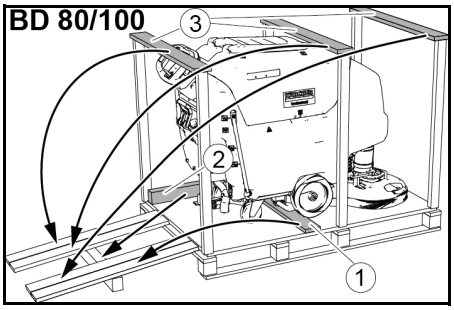

① Biztosítóléc
② Élfa
③ Merevítőléc

5. A raklapról lecsavarozott élfát támasztékként tolja a raklap alá és húzza szorosra a csavarokat.
6. Nyomja lefelé a tisztítófej karját, majd reteszelje jobbra.
7. **Csak BD 80/100 esetén:** Nyomja lefelé a fékkart.

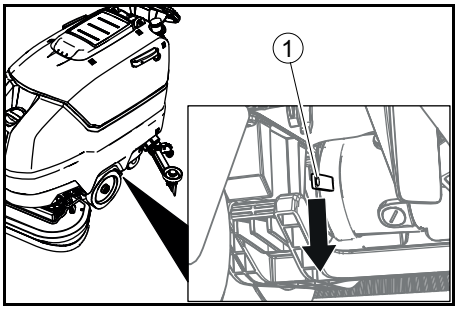

① Fékkar

Megjegyzés
BD 70/75-nél nincs fék. Ennél a készüléknél a féket nem kell kioldani.

8. Húzza le hátrafelé a készüléket a raklapról.
9. **Csak BD 80/100 esetén:** Nyomja felfelé a fék karját.

Szívógerenda felszerelése

1. Helyezze be a szívógerendát annak befogójába.

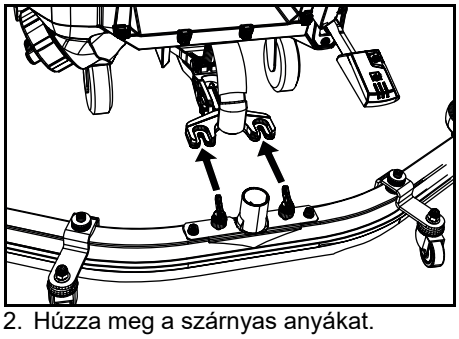

2. Húzza meg a szárnyas anyákat.
3. Helyezze fel a szívótömlőt.

Akkumulátorok

Ajánlott akkumulátorkészletek BD 70/75

Leírás	Rendelési sz.	Térfogat (m^3)*	Levegőáramlás (m^3/h)**
115 Ah - karbantartásmentes	2.815-091.0 1)	1,98	0,792
170 Ah - karbantartásmentes	2.815-092.0 2)	2,31	0,924
180 Ah - karbantartásmentes	2.815-101.0 3)	4,785	1,914

* az akkumulátor töltésére használt helyiség legkisebb térfogata
** az akkumulátor töltésére használt helyiség és a környezet közötti legkisebb levegőáramlás
Első telepítéskor szükség van még egy akkumulátor beszerelési készletre:
1 2.638-198.0
2 2.638-162.0
3 2.638-106.0

Ajánlott akkumulátorkészletek BD 80/100

Leírás	Rendelési sz.	Térfogat (m^3)*	Levegőáramlás (m^3/h)**
170 Ah - karbantartásmentes	2.815-092.0 1)	2,31	0,924
180 Ah - karbantartásmentes	2.815-101.0 2)	4,785	1,914
240 Ah - karbantartásmentes	2.815-102.0 2)	6,27	2,508
285 Ah - karbantartásmentes	2.815-095.0 3)	11,88	4,752

* az akkumulátor töltésére használt helyiség legkisebb térfogata
** az akkumulátor töltésére használt helyiség és a környezet közötti legkisebb levegőáramlás
Első telepítéskor szükség van még egy akkumulátor beszerelési készletre:
1 2.638-162.0
2 2.638-106.0
3 2.638-197.0

Karbantartásmentes akkumulátorok (nedves akkumulátorok)

⚠ ***VESZÉLY***
A víz feltöltését csak lemerült akkumulátoron végezze el
Marási sérülés veszélye a savkilépés miatt, ruházat tönkremenetele
Az akkumulátorsav kezelésekor viseljen védőszemüveget.
Tartsa be az előírásokat.
Ha a fröccsenő sav a bőrre vagy a ruhára kerül, akkor azonnal mossa le bő vízzel.

FIGYELEM
Adalékanyagokat tartalmazó víz használata
Meghibásodott akkumulátorok, szavatossági igény elvesztése
Az akkumulátorok feltöltéséhez csak desztillált vagy ioncserélt vizet (EN 50272-T3) használjon.
Ne használjon idegen adalékokat, úgynevezett hatásfokozókat, mivel ez a szavatossági igény elvesztésével jár.

1. A töltési folyamat vége előtt egy órával adja hozzá a desztillált vizet. Ennek során vegye figyelembe a sav szintjét az akkumulátor jelölésének megfelelően. A töltési folyamat végén minden cellában gáznak kell fejlődnie.

Karbantartás nélküli akkumulátorok (AGM és gélelemek)

FIGYELEM
Károsodás veszélye az AGM és a gél akkumulátorok kinyitásakor!
Az AGM és a gél akkumulátorok nem igényelnek karbantartást, és zárt akkumulátorházzal rendelkeznek. Desztillált víz vagy akkumulátorsav utántöltése nem lehetséges, és nem is szükséges. Az akkumulátorház kinyitása vagy fúrása károsíthatja az AGM vagy a gél akkumulátort, ezért ezt cserélni kell.
Ne nyissa ki az akkumulátorházat, és ne fúrjon bele furatokat.
Ne takarja le a túlnyomás szelepet és ne módosítsa.

1. Az AGM és a gél akkumulátorokat csak a megadott töltőkkel töltse fel, lásd a következő fejezetet: *Az akkumulátor töltése*.

Akkumulátorok behelyezése és csatlakoztatása

⚠ ***VIGYÁZAT***
Akkumulátorok kivétele és behelyezése
A gép instabil állapota
Az akkumulátorok kivétele és behelyezése során ügyeljen a gép stabil helyzetére.
FIGYELEM
Polaritás felcserélése
Vezérlőelektronika tönkremenetele
Az akkumulátor csatlakoztatásakor ügyeljen a megfelel póluskiosztásra.
FIGYELEM
Mélykisülés
Károsodás veszélye
A készülék üzembe helyezése előtt töltse fel az akkumulátorokat.

1. Engedje le a szennyvizet.
2. Hajtsa felfelé a szennyvíztartályt.
3. Helyezze be az akkumulátorokat a készülékbe az ábra szerint. **Fontos:** Tolja teljesen hátra az akkumulátorokat!
   BD 80/100:

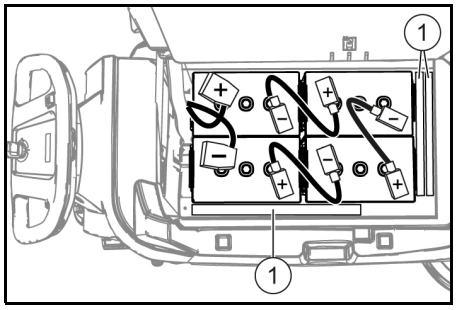

170 Ah, 2.815-092.0
180 Ah, 2.815-101.0
240 Ah, 2.815-105.0
285 Ah, 2.815-095.0

① távtartó

BD 70/75:

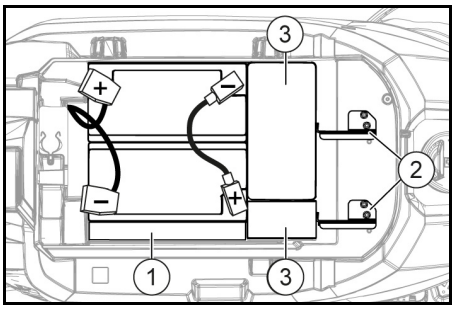

115 Ah, 2.815-091.0

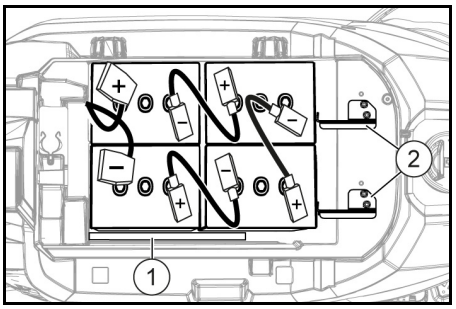

170 Ah, 2.815-092.0
180 Ah, 2.815-101.0

① távtartó
② Akkumulátortartó
③ Kiegészítő súlyok

4. Helyezzen távtartót a jobb oldali akkumulátor és az friss víz tartály közé,
   a **115 Ah akkumulátorkészlet esetén:** 1 darab hosszirányban fektetve.
   b **115 Ah-s típuson kívül egyéb akkumulátorkészlet esetében:** 2 darab hosszirányban egymásra állítva.
5. **BD 70/75 esetén 115 Ah akkumulátorkészlettel:** Helyezze be a 4 kiegészítő súlyt.
6. Helyezze be az akkumulátorrögzítést, ehhez
   a **BD 70/75 esetén:** Szerelje be a 2 elemtartót és **115 Ah esetében:** Csavarozza össze a bal és a középső menetes lyukaknál. **170 Ah / 180 Ah esetén:** Csavarozza össze a jobb és a középső menetes lyukaknál.
   b **BD 80/100 esetén:** Helyezzen be egy vagy két távtartót hosszirányban vagy függőlegesen az elülső akkumulátorok és a friss víz tartály közé úgy, hogy az akkumulátorok ne csúszhassanak előre.
7. Csatlakoztassa a pólusokat az akkumulátor telepítőkészletének összekötő kábeleivel.
8. Csatlakoztassa a csatlakozókábelt az akkumulátor még szabad (+) és (-) pólusaira.
9. A készülékoldali akkumulátorcsatlakozót kösse össze az akkumulátoroldali akkumulátorcsatlakozóval.
10. Hajtsa lefelé a szennyvíztartályt.

Akkumulátorok kiszerelése

⚠ ***VIGYÁZAT***
Akkumulátorok kivétele és behelyezése
A gép instabil állapota
Az akkumulátorok kivétele és behelyezése során ügyeljen a gép stabil helyzetére.

1. Fordítsa a kulcsos kapcsolót „0” állásba, majd húzza ki a kulcsot.
2. Válassza le az akkumulátor csatlakozódugóját.
3. Engedje le a szennyvizet.
4. Hajtsa felfelé a szennyvíztartályt.
5. Kösse le a készülékoldali kábelt az akkumulátor negatív pólusáról.
6. Kösse le a több kábelt akkumulátorokról.
7. **BD 80/100 esetén:** Vegye ki a távtartót vagy a távtartókat az elülső akkumulátorok és a friss víz tartály közül.
8. **115 Ah akkumulátorkészlet esetén:** Vegye ki a kiegészítő súlyokat.
9. Vegye ki az akkumulátorokat.
10. A használt akkumulátorokat az érvényes előírásoknak megfelelően ártalmatlanítsa.

Üzembe helyezés

Az akkumulátor töltése

⚠ ***VESZÉLY***
A töltőkészülék nem rendeltetésszerű használata
Elektromos áramütés veszélye
Vegye figyelembe a hálózati feszültséget és a készülék ismertető címkéjén megadott biztosításokat.
A töltőkészüléket csak kellően szellőztetett, száraz helyiségben használja.
FIGYELEM
A töltési folyamat során veszélyes gázok gyűlhetnek fel a tartály alatt
Robbanásveszély
A karbantartásmentes akkumulátorok töltése előtt hajtsa felfelé a szennyvíztartályt.
FIGYELEM
Nem megfelelő töltőkészülék használata
Károsodás veszélye
Ne csatlakoztassa a töltőkészüléket a készülékoldali akkumulátorcsatlakozóra.
Csak a beépített akkumulátor típusának megfelelő töltőkészüléket használjon.
Olvassa el a használati utasítást, és különösen ügyeljen a biztonsági utasítások betartására.

Akkumulátor	kapacitás	Töltőkészülék
2.815-091.0	115 Ah	6.654-367.0
2.815-092.0	170 Ah	6.654-436.0
2.815-101.0	180 Ah	6.654-434.0
2.815-105.0	240 Ah	6.654-437.0
2.815-095.0	285 Ah	6.654-419.0

Az átlagos töltési idő kb.10-15 óra.
A töltési folyamat során a készülék nem használható.

Megjegyzés
A gép teljes lemerülés elleni védelemmel rendelkezik, tehát ha az akkukapacitás eléri a még megengedett legkisebb mértéket, akkor a kefemotor és a turbina lekapcsol.

1. A készülék közvetlenül a töltőkészülékhez szállítható, ennek során kerülje el az emelkedőket.
2. Húzza ki a készülékoldali akkumulátorcsatlakozót.

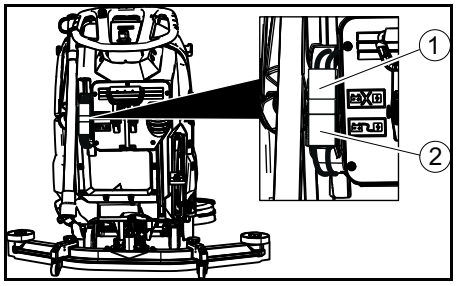

① Akkumulátorcsatlakozó, készülékoldal
② Akkumulátorcsatlakozó, akkumulátoroldal

3. Csatlakoztassa az akkumulátoroldali akkumulátorcsatlakozót a töltőkészülékre.
4. Dugja be a töltőkészülék hálózati csatlakozódugóját a csatlakozóaljzatba.
5. Végezze el a töltést a töltőkészülék használati utasításában foglaltak szerint.
6. A készülékoldali akkumulátorcsatlakozót kösse össze az akkumulátoroldali akkumulátorcsatlakozóval.

Üzemeltetés

FIGYELEM
Üzemelés közbeni veszélyes helyzetek
Sérülésveszély
Veszély esetén eressze el a biztonsági kapcsolót.

Üzemanyagok betöltése

Frissvíz betöltése

1. Nyissa ki a frissvíz-tartály zárját.
2. Töltse be a (maximum 50 °C-os) friss vizet a töltőcsonk alsó széléig.
   Megjegyzés: Feltöltés közben a frissvíztömlő egy kapoccsal a tömlőtartóra csatlakoztatható.
3. Zárja a frissvíz-tartály zárját.

Tisztítószerekkel kapcsolatos tudnivalók

⚠ ***FIGYELMEZTETÉS***
Nem megfelelő tisztítószer
Egészségügyi veszély, a készülék károsodása
Csak az ajánlott tisztítószereket használja. Ezektől eltérő tisztítószerek használata esetén az üzemeltető viseli az üzembiztonság és a balesetveszély megnövekedett kockázatát.
Csak oldószer-, só- és fluorsavmentes tisztítószereket használjon.
Tartsa be a tisztítószereken megadott biztonsági utasításokat.

Megjegyzés
Ne használjon erősen habzó tisztítószereket.
Javasolt tisztítószerek

Alkalmazás	Tisztítószer
Vízálló padlók karbantartó tisztítása	RM 746 RM 780
Csillogó felületek (pl. gránit) karbantartó tisztítása	RM 755 es
Ipari padlók alap- és karbantartó tisztítása	RM 69 ASF
Csiszolt kőpadló burkolatok alap- és karbantartó tisztítása	RM 753
Szaniter terület csempéinek karbantartó tisztítása	RM 751
Szaniter terület tisztítása és fertőtlenítése	RM 732
Minden lúgálló (pl. PVC-) padló rétegeltávolítása	RM 752
Linóleumpadlók rétegeltávolítása	RM 754

Tisztítószer

1. A tisztítószert töltse be a frissvíz-tartályba.
   Megjegyzés: A frissvíz-tartály töltőnyílásának fedele használható a tisztítószer mennyiségének kimérésére. A fedél belső oldalán egy skála található.

Vízmennyiség beállítása

1. A vízmennyiséget a padlóburkolat szennyezettségének függvényében állítsa be a szabályozógombbal.

Megjegyzés
Végezze el az első próbatisztítást csekély mennyiségű vízzel. Lépésről lépésre növelje a vízmennyiséget, míg el nem éri a kívánt tisztítási eredményt.

Megjegyzés
Ha a frissvíz-tartály kiürül, akkor a tisztítófej vízadagolás nélkül működik.

Szívógerenda beállítása

Dőlés beállítása

A dőlést úgy kell beállítani, hogy a szívógerenda szívóélei teljes hosszukban egyenletesen nyomódjanak a talajhoz.
1. Oldja a csavart.

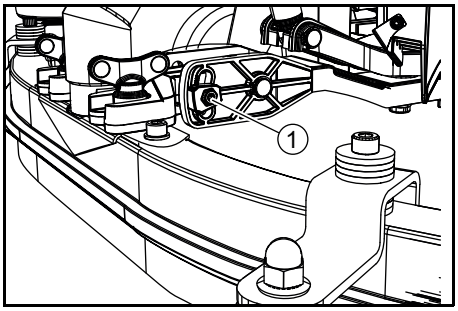

① Csavar

2. Állítsa be a szívógerenda dőlését.
3. Húzza meg a csavart.

Magasság beállítása

A magasság beállítása befolyásolja a szívóél meghajlását a talajjal való érintkezés során.
1. Tolja egy kissé előre a készüléket.
2. Hasonlítsa össze a szívóélek meghajlását a lenti ábrával.

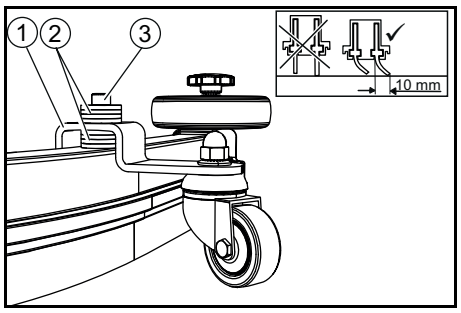

① Távtartógörgő tartóval
② Alátét
③ Csavar

3. Csavarja ki a csavart.
4. Helyezzen annyi alátétet a szívógerenda és a távtartógörgő közé, hogy elérje a szívóélek megfelelő meghajlását.
5. A többi alátétet helyezze a távtartógörgő fölé.
6. Tekerjen be és húzza meg a csavart.
7. Ismételje meg a műveletet a második távtartógörgőn.
8. Tolja egy kissé előre a készüléket.
9. Ellenőrizze újra a szívóélek meghajlását a teljes felfekvési hosszon.
10. Szükség esetén végezze el újra a beállítást.

Tisztítás

Készülék bekapcsolása

1. Fordítsa a kulcsos kapcsolót az „1” helyzetbe.
   A kijelzőn egymást követően a következők jelennek meg:
- a következő ügyfélszolgálati felülvizsgálatig hátralévő idő
- a kezelőegység szoftverjének verziója
- az akkumulátorok töltési állapota és az üzemórák száma

Jármű mozgása

Megjegyzés
Tisztítás közben a menetirány módosítható. Így a készülék többszöri előre és hátrafelé járatásával intenzíven megtisztítható egy adott felület.
1. Fordítsa a menetirány-kapcsolót „előre” helyzetbe.

Tisztítás

Megjegyzés
Az elszívási teljesítmény javítása érdekében módosítható a szívógerenda magassága és dőlése (lásd: Szívógerenda beállítása).

Megjegyzés
Ha a szennyvíztartály megtelt, akkor egy úszó elzárja a szívónyílást, és a szívóturbina magasabb fordulatszámon működik. Ekkor a szívógerenda megemelkedik és a szívógerenda kiürítési pozíciójába halad.
1. Fordítsa a munkavégzési sebesség forgatógombját a kívánt értékre.
   Beállítás közben a sebesség a kijelzőn látható. A kijelző a sebesség a maximális sebesség százalékában látható.
2. A szabályozószeleppel állítsa be a vízmennyiséget.
3. Nyomja lefelé a szívógerenda karját.
   A szívógerenda lesüllyed.

Elindul az elszívás.
4. Nyomja lefelé a tisztítófej karját, oldja a reteszelését és engedje felfelé.
5. Húzza a biztonsági kapcsolót a tolókengyel felé.
   A tisztítófej elindul és a készülék a beállított sebességgel működik.

Kefe rászorító nyomásának növelése

1. Engedje el a biztonsági kapcsolót.
2. Emelje meg kézzel a tisztítófej karját, majd reteszelje jobbra.

Az üzem befejezése

Tisztítás befejezése

1. Engedje el a biztonsági kapcsolót.
2. Nyomja lefelé a tisztítófej karját, majd reteszelje jobbra.
3. Haladjon egy rövid szakaszt.
   A készülék felszívja a maradék vizet.
4. Emelje meg a szívógerendát.
   Az elszívás még 10 másodpercig utánfutást végez.
5. Fordítsa a kulcsos kapcsolót a „0” helyzetbe.
6. Szükség esetén töltse fel az akkumulátort.

Engedje le a szennyvizet

⚠ ***FIGYELMEZTETÉS***

Szennyvíz nem szakszerű ártalmatlanítása

Környezetszennyezés

Vegye figyelembe a szennyvízkezelésre vonatkozó helyi előírásokat.

1. Vegye ki a tartóból a leeresztő tömlőt, majd engedje be egy megfelelő gyűjtőedénybe.

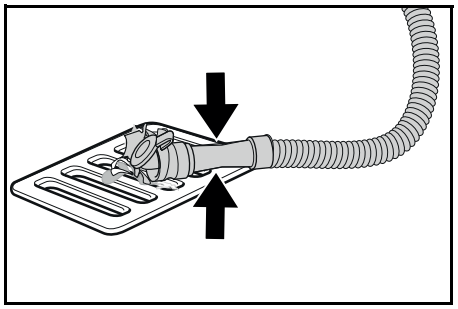

2. Nyomja össze vagy törje meg a az adagolóberendezést.
3. Nyissa ki az adagolóberendezés fedelét.
4. Engedje le a szennyvizet. A vízmennyiséget az összenyomással vagy a megtöréssel szabályozza.
5. Töltse fel tiszta vízzel a szennyvíztartályt.

Frissvíz leeresztése

1. Húzza ki a töltési szint jelző tömlőjét és fordítsa lefelé.

Frissvíz gyors leeresztése

1. Csavarozza le a frissvíz-tartály zárját.
2. Eressze le a friss vizet.
3. Helyezze fel a frissvíz-tartály és húzza meg erősen a frissvíz-tartály zárját.
   Megjegyzés: Ügyeljen arra, hogy a zár meghúzását követően a tömlőcsatlakozó a frissvíz-tartály zárjának legalsó pontjában helyezkedjen el.

Szállítás

⚠ ***VESZÉLY***

Haladás emelkedőn

Sérülésveszély

Feltöltéshez és leeresztéshez csak a maximálisan engedélyezett mértékű emelkedőkön működtesse a készüléket (lásd: „Műszaki adatok” fejezet).

Haladjon lassan.

⚠ ***VIGYÁZAT***

A súly figyelmen kívül hagyása

Sérülés és károsodás veszélye

Szállítás során ügyeljen a készülék súlyára.

A készüléket csak más személy vagy a menetmeghajtó segítségével rakja fel.

1. Nyomja lefelé a tisztítófej karját, majd reteszelje jobbra.
2. Emelje meg a szívógerendát.
3. Fordítsa a kulcsos kapcsolót az „1” helyzetbe.
4. A menetirány-kapcsolóval válassza ki a menetirányt.
5. Húzza a biztonsági kapcsolót a tolókengyel felé.
6. Járműben történő szállítás esetén a készüléket a mindenkor hatályos irányelvek szerint biztosítsa csúszás és felborulás ellen.

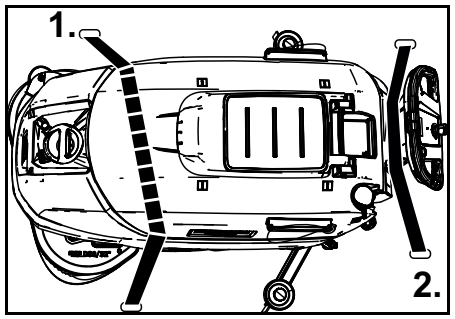

7. Először helyezze fel a feszítőhevedert a szennyvíztartály alá.

Raktározás

⚠ ***VIGYÁZAT***

A súly figyelmen kívül hagyása

Sérülés és károsodás veszélye

Raktározás során ügyeljen a készülék súlyára.

FIGYELEM

Fagy

A készülék tönkremehet a megfagyó víztől

A vizet teljesen ürítse le a készülékből.

A készüléket fagymentes helyen tárolja.

- Ezt a készüléket csak belső terekben szabad tárolni.
- Hosszú ideig történő tárolás előtt teljesen töltse fel az akkumulátorokat.
- Tárolás közben legalább havonta töltse fel teljesen az akkumulátorokat.

Ápolás és karbantartás

⚠ ***VESZÉLY***

Nem szándékosan beinduló készülék

Sérülésveszély, áramütés veszélye

A készüléken való minden munkavégzés előtt állítsa a kulcsos kapcsolót „0” állásba és húzza ki a kulcsot.

Húzza ki a töltőkészülék hálózati csatlakozódugóját.

- Eressze le és ártalmatlanítsa a szennyvizet és a friss vizet.

Biztonsági felülvizsgálat / Karbantartási szerződés

Kereskedőjével megállapodhatnak egy rendszeres biztonsági felülvizsgálatban vagy köthetnek egy karbantartási szerződést. Javasoljuk, hogy kérjen tanácsot.

Karbantartási időközök

Minden használat után

FIGYELEM

Szakszerűtlen tisztítás

Károsodás veszélye.

Ne fröcskölje a készüléke vízzel.

Ne használjon agresszív tisztítószereket.

Az egyes karbantartási munkák részletes ismertetését lásd: *Karbantartási munkálatok*.

- Engedje le a szennyvizet.
- Öblítse ki tiszta vízzel a szennyvíztartályt.
- Készülék nedves, enyhe mosólúggal átitatott ronggyal tisztítsa meg.
- Ellenőrizze a bolyszűrőt, szükség esetén tisztítsa meg.
- Tisztítsa meg a durva szennyszűrőt.
- Tisztítsa meg a szívóéleket, ellenőrizze kopásukat, szükség esetén állítsa után a magasságukat vagy cserélje ki azokat.
- Ellenőrizze a tárcsakefék kopását, szükség esetén cserélje ki azokat.
- Töltse fel az akkumulátort.
  - Ha a töltöttségi szint 50% alá csökken, akkor töltse fel teljesen az akkumulátort, közben ne szakítsa meg a töltési folyamatot.
  - Ha a töltöttségi szint 50% fölött van, akkor csak abban az esetben töltse fel az akkumulátort, ha a készülék következő használatához teljes feltöltöttség szükséges.

Hetente

- Gyakori üzemeltetés esetén az akkumulátort legalább hetente egy alkalommal és megszakítás nélkül fel kell tölteni.

Havonta

Az egyes karbantartási munkák részletes ismertetését lásd: *Karbantartási munkálatok*.

1. Ürítse le a frissvíz-tartályt és mossa ki a lerakódásokat.
2. Tisztítsa meg a frissvíz-szűrőt.
3. Tisztítsa meg az úszót és a bolyhszűrőt.
4. Ellenőrizze az akkumulátor pólusainak oxidációját, szükség esetén kefével távolítsa el az oxidálódott réteget. Ellenőrizze a csatlakozókábel feszességét.
5. A szennyvíztartály és a fedél közötti tömítéseket tisztítsa meg, ellenőrizze a tömítést, szükség esetén cserélje ki azokat.
6. Karbantartásmentes akkumulátorok esetében ellenőrizze a cellákban a sav sűrűségét.

7. Ha hosszabb ideig nem használják a készüléket, akkor teljesen feltöltött akkumulátorokkal tárolja el. Az akkumulátorokat ebben az esetben legalább havonta teljesen töltse fel.

Évente

- Az előírt felülvizsgálatot az ügyfélszolgálattal végeztesse el.

Karbantartási munkálatok

Szívóélek megfordítása vagy cseréje

Ha a szívóélek a kopási jelig elhasználódtak, akkor meg kell fordítani vagy ki kell cserélni azokat.

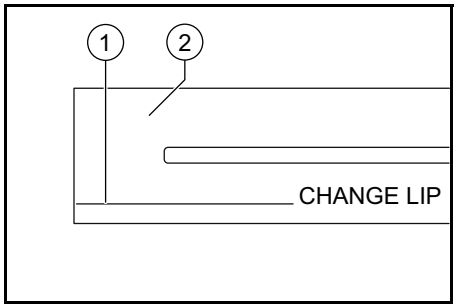

① Kopási jel
② Szívóél

1. Vegye le a szívógerendát.
2. Tekerje ki a csillagfogantyút.

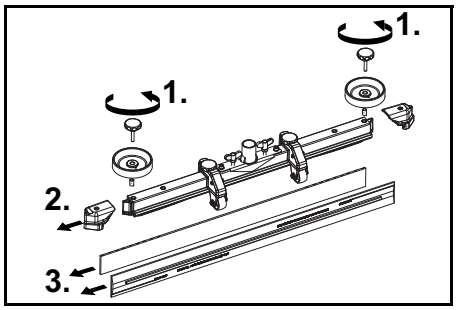

3. Húzza le a műanyag alkatrészeket.
4. Húzza le a szívóéleket.
5. Tolja be a megfordított vagy az új szívóéleket.
6. Tolja vissza a műanyag alkatrészeket.
7. Tekerjen be és húzza meg erősen a csillagfogantyút.

Durva szennyszűrő tisztítása

1. Nyissa ki a szennyvíztartály fedelét.

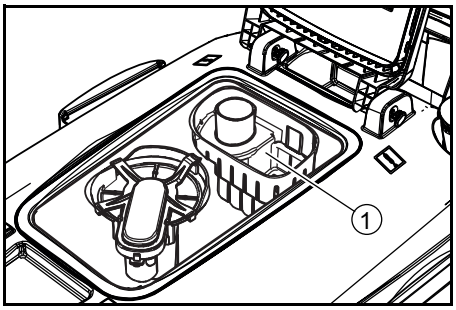

① Durva szennyszűrő

2. Felfelé emelve húzza le a durva szennyszűrőt.
3. Folyó víz alatt öblítse ki a durva szennyszűrőt.
4. Helyezze be a durva szennyszűrőt a szennyvíztartályba.

Frissvíz-szűrő tisztítása

1. Eressze le a friss vizet (lásd a *Frissvíz leeresztése*).
2. Csavarozza le a frissvíz-tartály zárját.

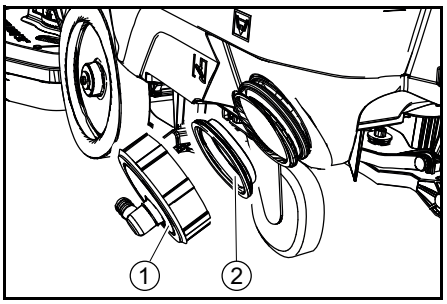

① Frissvíz-tartály zárja
② Frissvíz-szűrő

3. Húzza ki a frissvíz-szűrőt, majd öblítse le tiszta vízzel.
4. Helyezze be a frissvíz-szűrőt.
5. Helyezze fel a frissvíz-tartály zárját.
   Megjegyzés: Ügyeljen arra, hogy a zár meghúzását követően a tömlőcsatlakozó a frissvíz-tartály zárjának legalsó pontjában helyezkedjen el.

Úszó és a bolyhszűrő tisztítása

1. Nyissa ki a szennyvíztartály fedelét.

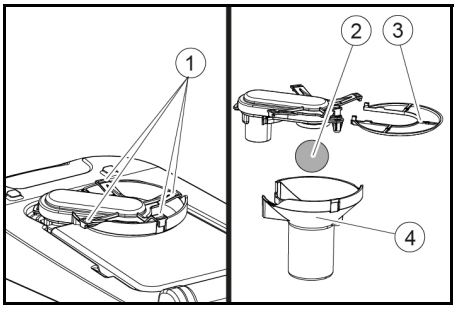

① Reteszelő kapocs
② Úszó
③ Bolyhszűrő
④ Úszóház

2. Oldja a reteszelő kapcsokat.
3. Lefelé mozgatva húzza le az úszóházat.
4. Vegye ki az úszót az úszóházból, majd tisztítsa meg.
5. Távolítsa el a szöszszűrőt és tisztítsa meg.
6. Fordított sorrendben szerelje vissza az összes alkatrészt.

Tárcsakefék cseréje

1. Emelje meg a tisztítófejet.
2. Nyomja lefelé, az ellenállási erőn túl a kefecsere pedálját.

① Kefecsere pedálja

3. Húzza ki az 1. tárcsakefét oldalra a tisztítófej alól.
4. Tartsa a tisztítófej alá az új tárcsakefét, majd nyomja felfelé és pattintsa be.
5. Ismételje meg a műveletet a 2. tárcsakefével.

Segítség üzemzavarok esetén

⚠ ***VESZÉLY***
Nem szándékosan beinduló készülék
Sérülésveszély, áramütés veszélye

A készüléken való minden munkavégzés előtt állítsa a kulcsos kapcsolót „0” állásba és húzza ki a kulcsot.
Húzza ki a töltőkészülék hálózati csatlakozódugóját.

- Eressze le és ártalmatlanítsa a szennyvizet és a friss vizet.
- Olyan üzemzavar esetén, amely ez alapján a táblázat alapján nem hárítható el, értesítse az ügyfélszolgálatot.

Üzemzavar	Elhárítás
A készülék nem indítható	1. Fordítsa a kulcsos kapcsolót az „1” helyzetbe. 2. Nyomja meg a biztonsági kapcsolót. 3. Dugja be az akkumulátorcsatlakozót. 4. Ellenőrizze és szükség esetén töltse fel az akkumulátorokat. 5. Ellenőrizze, hogy csatlakoztatva vannak-e az akkumulátor pólusai.
Nem elegendő a vízmennyiség	1. Ellenőrizze a friss víz töltési szintjét, és szükség esetén töltse fel a tartályt. 2. A vízmennyiség szabályozógombjával növelje a vízmennyiséget. 3. Tisztítsa meg a frissvíz-szűrőt. 4. Ellenőrizze a tömlők esetleges eltömődését, szükség esetén tisztítása meg azokat.

Üzemzavar	Elhárítás
Túl alacsony a szívóteljesítmény	1. Helyezze le a készüléket és eressze le a szennyvizet. 2. A szennyvíztartály és a fedél közötti tömítéseket tisztítsa meg, ellenőrizze a tömítést, szükség esetén cserélje ki azokat. 3. Ellenőrizze, hogy megfelelő-e a szívótömlő szennyvíztartályra csatlakozása. 4. Ellenőrizze a bolyhszűrő esetleges szennyeződését, szükség esetén tisztítsa meg. 5. Tisztítsa meg a szívógerenda szívóélei, adott esetben fordítsa meg vagy cserélje ki azokat. 6. Ellenőrizze, hogy le van-e zárva szennyvíz-leeresztőtömlő fedele. 7. Ellenőrizze a szívógerenda beállítását. 8. Ellenőrizze a szívótömlő esetleges eltömődését, szükség esetén tisztítása meg a tömlőt. A szívótömlő visszahelyezésekor a tömlő fehér jelölésének a tartókapocsnál kell lennie. 9. Ellenőrizze a szívótömlő tömítését, szükség esetén cserélje ki.
Nem megfelelő a tisztítási eredmény	1. Csökkentse a sebességet. 2. Ellenőrizze a kefék kopását, szükség esetén cserélje ki azokat. 3. Ellenőrizze, hogy a megfelelő kefetípust és tisztítószert használják-e.
A szívóturbina megemelkedett fordulatszámon működik	1. Engedje le a szennyvizet. 2. Tisztítsa meg az úszót. 3. Ellenőrizze a bolyhszűrőt, szükség esetén tisztítsa meg. 4. Ellenőrizze a szívótömlő esetleges eltömődését, szükség esetén tisztítása meg a tömlőt. 5. Ellenőrizze a szívógerenda esetleges eltömődését, szükség esetén szüntesse meg azt.
A kefe nem forog	1. Ellenőrizze, hogy nem blokkolja-e idegen test a kefét, adott esetben távolítsa el azt.
Tisztítás közben a készülék vibrál	1. Használjon puhább kefét.

Garancia

Minden országban az illetékes értékesítő társaságunk által megadott garanciális feltételek vannak érvényben. A készüléknél felmerülő esetleges zavarokat a garanciaidőn belül díjmentesen orvosoljuk, amennyiben anyag-, illetve gyártási hibáról van szó. Garanciális esetben kérjük, a számlával együtt forduljon kereskedőjéhez vagy a legközelebbi, arra jogosult ügyfélszolgálati irodához.
(A címet lásd a hátoldalon)

Tartozékok

Megnevezés	BD 70/75 alkatrész sz.	BD 80/100 alkatrész sz.	Leírás
Tárcsakefe, fehér (nagyon puha)	4.905-011.0	4.905-030.0	Kissé szennyeződött vagy érzékeny padlófelületekhez
Tárcsakefe, natúr (puha)	4.905-012.0	4.905-031.0	Természetes rostokból cleaneléshez és polírozáshoz
Tárcsakefe, piros (közepes, standard)	4.905-010.0	4.905-000.0	Minden tisztítási feladatra használható
Tárcsakefe, fekete (kemény)	4.905-013.0	4.905-032.0	Makacs szennyeződéshez és alapvető tisztításhoz, csak nem érzékeny felületekhez
Tisztítópárna-tárcsa	4.762-590.0	4.762-447.0	Párnákkal tisztításhoz, gyorscsatlakozóval és centerlockkal
Párna, fehér	–	6.371-331.0	Padlófelületek polírozásához
Párna, piros (közepesen puha)	6.369-003.0	6.371-147.0	Minden padlófelület tisztításához és cleaneléséhez
Párna, zöld (közepesen kemény)	6.369-002.0	6.371-148.0	Erősen szennyezett padlófelületek tisztításához és alapvető tisztításhoz
Párna, fekete (kemény)	6.369-001.0	6.371-169.0	Makacs szennyeződésekhez és alapvető tisztításhoz
Pad, barna (SPP)	2.639-290.0	2.639-288.0	Kemény és elasztikus felületek ápolós filmrétegének szanálásához
Pad, melamin	6.371-021.0	6.371-336.0	Mikroporózus felületek hatékony tisztításához
Szívógerenda, 1030 mm, hajlított	4.777-108.0	–	
Szívógerenda, 1160 mm, hajlított	–	4.777-102.0	
Szívóélkészlet, természetes gumi	4.037-144.0	4.037-138.0	
Szívóélkészlet, PU (olajálló)	4 037-145.0	4.037-140.0	
Szívóélkészlet, Linatex	4.181-011.0	4.181-006.0	

Műszaki adatok

		BD 70/75 W Classic Bp	BD 80/100 W Classic Bp
A készülék teljesítményre vonatkozó adatai			
Névleges feszültség	V	24	24
Akkumulátorkapacitás	Ah (5 h)	115 / 170 / 180	170 / 180 / 240 / 285
Közepes teljesítményfelvétel	W	1270	1320
Trakciós motor teljesítménye	W	250	300
Szívóturbina teljesítménye	W	500	500
Kefehajtás teljesítménye	W	2 x 500	2 x 500
Elméleti felületi teljesítmény	m2/h	3500	4000
Frissvíz-tartály űrtartalma	l	75	100
Szennyvíztartály-térfogat	l	75	100
Vízhőmérséklet max.	°C	50	50
Víznyomás max.	bar	0,06	0,06
Menetfordulati szélesség	mm	1550	1650
Munkaterület emelkedése max.	%	2	2
Beszívás			
Szívóteljesítmény levegőmennyisége	l/s	24	24
Szívóteljesítmény, vákuum	kPa (mbar)	16 (160)	16 (160)
Tisztítókefék			
Munkavégzési szélesség	mm	700	800
Kefeátmérő	mm	356	410
Kefefordulatszám	1/min	140	140
Kefék rászorítónyomása	N	300 / 500	400 / 680
Méretek és súlyok			
Megengedett össztömeg	kg	325	435
Üres tömeg (szállítási tömeg)	kg	251	325
Akkumulátorrekesz méretei	mm	575 x 380	622 x 384
Az EN 60335-2-72 szerint meghatározott értékek			
Összes vibrációs érték	m/s2	<2,5	<2,5
Bizonytalansági paraméter K	dB(A)	0,2	0,2
Zajszint LpA	dB(A)	65	65
Bizonytalansági paraméter KpA	dB(A)	2	2
L zajteljesítményszint WA + K bizonytalansági paraméter WA	dB(A)	81	81

A műszaki változtatások jogát fenntartjuk.

EU-megfelelőségi nyilatkozat

Ezúton kijelentjük, hogy az alább megjelölt gép tervezése és felépítése alapján, valamint az általunk forgalomba hozott kivitelben megfelel a vonatkozó EU-irányelvek alapvető biztonsági és egészségügyi követelményeinek. A gépen végzett, de velünk nem egyeztetett módosítás esetén jelen nyilatkozat érvényét veszti.
Termék: Padlótisztító
Típus: 1.127-xxx, 1.515-xxx

Vonatkozó EU-irányelvek
2006/42/EK (+2009/127/EK)
2014/30/EU irányelv
2014/53/EU (TCU)

Alkalmazott harmonizált szabványok
EN 60335-1
EN 60335-2-72
EN 55012: 2007 + A1: 2009
EN 61000-6-2: 2005
EN 62233: 2008

TCU
EN 301 511 V12.5.1
EN 300 440 V2.1.1
EN 300 328 V2.2.2
EN 300 330 V2.1.1

Alkalmazott nemzeti szabványok
-

Az aláírók a cégvezetőség megbízásából és teljes körű meghatalmazásával járnak el.

H. Jenner
Chairman of the Board of Management

S. Reiser
Director Regulatory Affairs & Certification

Dokumentációs meghatalmazott:
S. Reiser
Alfred Kärcher SE & Co. KG
Alfred-Kärcher-Str. 28 - 40
71364 Winnenden (Németország)
Tel.: +49 7195 14-0
Fax: +49 7195 14-2212
Winnenden, 2021/02/01

Obsah

Obecné pokyny 134
Funkce 134
Použití v souladu s určením 134
Ochrana životního prostředí 134
Příslušenství a náhradní díly 134
Rozsah dodávky 134
Bezpečnostní pokyny 134
Popis přístroje 135
Montáž 136
Uvedení do provozu 137
Provoz 138
Přeprava 139
Skladování 139
Péče a údržba 139
Nápověda při poruchách 140
Záruka 140
Příslušenství 141
Technické údaje 141
EU prohlášení o shodě 141

Obecné pokyny

Před prvním použitím přístroje si přečtěte tento překlad originálního návodu k použití a přiložené bezpečnostní pokyny. Řiďte se jimi. Uschovejte obě příručky pro pozdější použití nebo pro dalšího vlastníka.

Funkce

Tento podlahový mycí stroj s odsáváním se používá k mokrému čištění rovných podlah. Přístroj lze přizpůsobit danému úkolu čištění nastavením množství vody a množství čisticího prostředku. Dávkování čisticího prostředku se upravuje přidáním v nádrži.
Pracovní šířka a objem nádrží na čerstvou a špinavou vodu (viz kapitola „Technické údaje“) umožňují efektivní čištění a dlouhou dobu použití.
Přístroj je vybaven jízdním pohonem.

Upozornění
Přístroj lze vybavit různým příslušenstvím v závislosti na daném úkolu čištění.
Vyžádejte si náš katalog nebo navštivte nás na webové stránce www.kaercher.com.

Použití v souladu s určením

Tento přístroj je určen k profesionálnímu a průmyslovému použití, např. v hotelech, školách, nemocnicích, továrnách, obchodech, kancelářích a pohostinských zařízeních. Používejte tento přístroj výhradně podle údajů v tomto návodu k použití.

- Přístroj se nesmí používat pouze k čištění hladkých podlah citlivých na vlhkost a necitlivých na leštění.
- Přístroj není vhodný k čištění zamrzlých podlah (např. chladírna).
- Přístroj není určen pro použití v prostředí s rizikem výbuchu.
- Přístroj je povolen k provozu na plochách s maximálním sklonem (viz kapitola *Technické údaje*).

Ochrana životního prostředí

Obalové materiály jsou recyklovatelné. Obaly prosím likvidujte ekologickým způsobem.

Elektrické a elektronické přístroje obsahují hodnotné recyklovatelné materiály a často součásti, jako baterie, akumulátory nebo olej, které mohou při chybném zacházení nebo likvidaci představovat potenciální nebezpečí pro lidské zdraví nebo pro životní prostředí. Pro řádný provoz přístroje jsou však tyto součásti nezbytné. Přístroje označené tímto symbolem se nesmí likvidovat s domovním odpadem.

Informace k obsaženým látkám (REACH)
Aktuální informace k obsaženým látkám naleznete na stránkách:
www.kaercher.com/REACH

Příslušenství a náhradní díly

Používejte pouze originální příslušenství a náhradní díly, které Vám zaručují bezpečný a bezporuchový provoz přístroje.
Informace o příslušenství a náhradních dílech naleznete na stránkách *www.kaercher.com*.

Rozsah dodávky

Při vybalení zkontrolujte úplnost obsahu. V případě chybějícího příslušenství nebo výskytu poškození při přepravě informujte prosím Vašeho prodejce.

Bezpečnostní pokyny

Před prvním použitím přístroje si přečtěte tento Návod k použití a přiloženou brožuru Bezpečnostní předpisy pro přístroje na čištění válcových kartáčů a zařízení pro rozprašovací extrakci, č. 5.956-251.0, a dodržujte je.
Přístroj je povolen k provozu na plochách s omezeným sklonem (viz kapitola *Technické údaje*).

⚠ ***VAROVÁNÍ***
Převržený přístroj
Nebezpečí úrazu
Neprovozujte přístroj na nakloněných plochách.
Přístroj se smí provozovat jen s uzavřenou kapotou a víkem.

Bezpečnostní zařízení

⚠ ***UPOZORNĚNÍ***
Chybějící nebo pozměněné bezpečnostní mechanismy
Bezpečnostní mechanismy slouží pro vaši ochranu.
Bezpečnostní mechanismy nikdy nepozměňujte ani nepřemosťujte.

Bezpečnostní vypínač

Při uvolnění bezpečnostního vypínače se přístroj vypne.

Klíčový spínač

Při vytažení klíčového spínače je přístroj zajištěn proti neoprávněnému použití.

Symboly výstražných upozornění

Při manipulaci s bateriemi dbejte následujících výstražných upozornění:

	Dbejte na upozornění v návodu k používání baterie a na baterii a rovněž pokynů v tomto návodu k použití.
	Používejte ochranu zraku.
	Zabraňte dětem v přístupu k elektrolytu a baterii.
	Nebezpečí výbuchu
	Zákaz rozdělávání ohně, tvoření jisker, používání otevřeného ohně a kouření.
	Nebezpečí poleptání
	První pomoc.
	Výstražný pokyn
	Likvidace
	Nevyhazujte baterii do popelnice.

Popis přístroje

Přehled přístroje

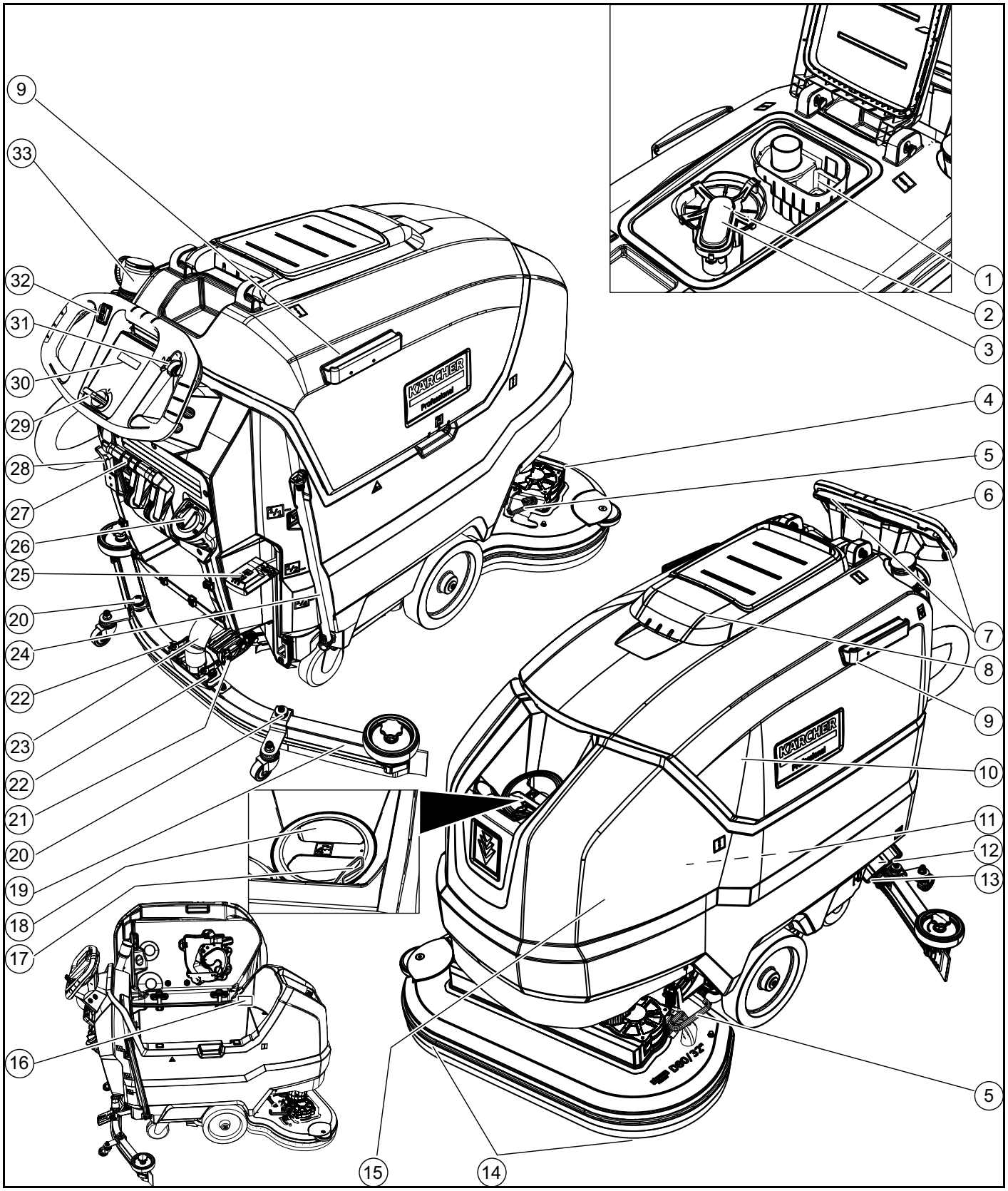

① Síto na hrubé nečistoty
② Sítko na vlákna
③ Plovák
④ Čisticí hlava
⑤ Pedál výměny kartáčů
⑥ Posuvné madlo
⑦ Bezpečnostní vypínač
⑧ Víko nádrže na špinavou vodu
⑨ Úchytná lišta pro Homebase
⑩ Nádrž na špinavou vodu
⑪ **Baterie
⑫ Filtr čerstvé vody
⑬ Uzávěr nádrže na čistou vodu
⑭ Kotoučový kartáč
⑮ Nádrž na čistou vodu
⑯ Typový štítek
⑰ Držák hadice
⑱ Plnicí otvor nádrže na čistou vodu
⑲ Sací lišta
⑳ Výškové nastavení sací lišty
㉑ Nastavení sklonu sací lišty
㉒ Křídlová matice pro uchycení sací lišty
㉓ Sací hadice
㉔ Ukazatel výšky hladiny čerstvé vody
Vypouštěcí hadice čerstvé vody
㉕ Páka čisticí hlavy
㉖ Regulační knoflík pro množství vody

㉗ Páka sací lišty
㉘ Konektor baterií
㉙ Klíčový spínač
㉚ Displej
㉛ Otočný knoflík pracovní rychlosti
㉜ Spínač směru jízdy
㉝ Vypouštěcí hadice znečištěné vody s dávkovacím zařízením

** není součástí dodávky

Barevné označení

- Ovládací prvky pro čisticí proces jsou žluté.
- Ovládací prvky pro údržbu a servis jsou světle šedé.

Symboly na přístroji


Vypouštěcí otvor nádrže na čistou vodu


Vypouštěcí otvor nádrže na špinavou vodu


Zvýšený přítlak čisticí hlavy


Přístup k baterii


Výška hladiny nádrže na čistou vodu (50 %)


Zde zasuňte zástrčku nabíječky


Upínací bod


*Držák mopu


POZOR
Nesprávná zásuvka
Nebezpečí poškození
Zde NEZASUŇTE zástrčku nabíječky


Normální přítlak čisticí hlavy


Zvednutá čisticí hlava


Pedál zvednutí/poklesu čisticí hlavy


Pedál výměny kartáčů

* volitelné příslušenství

Montáž

Vykládání

1. Odstraňte karton.
2. Odstraňte upínací pásky.
3. Vyšroubujte dřevěné špalíky připevněné na paletě pomocí šroubů.
4. Pomocí 3 horních vyztužovacích prken lepenkového obalu a příčně na paletu přišroubovaného bezpečnostního prkna položte rampu před paletu a upevněte ji pomocí šroubů pro dřevotřískové desky.

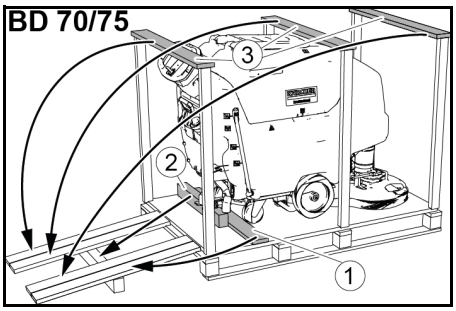

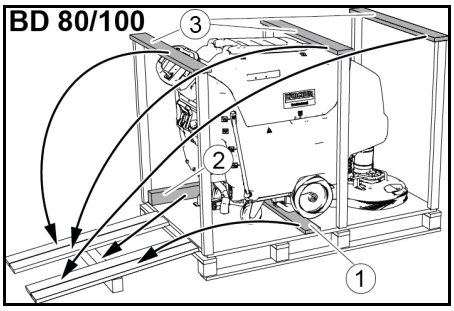

① Bezpečnostní prkno
② Dřevěný hranol
③ Vyztužovací prkno

5. Dřevěný hranol odšroubovaný od palety zasuňte jako podporu pod rampu a upevněte jej pomocí šroubů.
6. Páku čisticí hlavy stiskněte směrem dolů a vpravo zacvakněte.
7. **Pouze u BD 80/100:** Stiskněte páku brzdy směrem dolů.

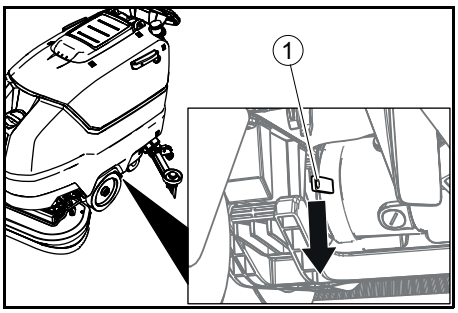

① Páka brzdy

Upozornění
U BD 70/75 není brzda. U tohoto přístroje není nutné uvolnění brzdy.

8. Přístroj vytáhněte pozadu z palety.
9. **Pouze u BD 80/100:** Stiskněte páku brzdy směrem nahoru.

Montáž sací lišty

1. Nasaďte sací lištu do úchytu sací lišty.

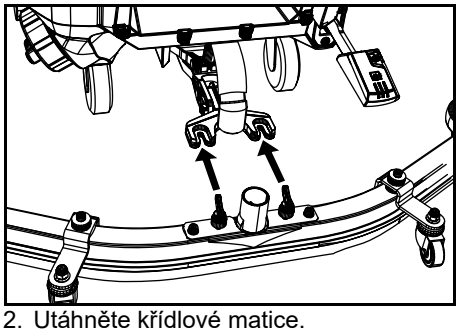

2. Utáhněte křídlové matice.
3. Nasaďte sací hadici.

Akumulátory

Doporučené sady baterií BD 70/75

Popis	Objednací č.	Objem (m^3)*	Proud vzduchu (m^3/h) **
115 Ah - bez údržby	2.815-091.0 [1)]	1,98	0,792
170 Ah - bez údržby	2.815-092.0 [2)]	2,31	0,924
180 Ah - bez údržby	3.815-101.0 [2)]	4,785	1,914

* Minimální objem prostoru nabíjení baterie
** Minimální průtok vzduchu mezi prostorem nabíjení baterie a okolím
Při první instalaci je třeba navíc jedna sada baterie:
1 2.638-198.0
2 2.638-162.0
3 2.638-106.0

Doporučené sady baterií BD 80/100

Popis	Objednací č.	Objem (m^3)*	Proud vzduchu (m^3/h) **
170 Ah - bez údržby	1.815-092.0 [2)]	2,31	0,924
180 Ah - bez údržby	2.815-101.0 [2)]	4,785	1,914
240 Ah - bez údržby	2.815-102.0 [2)]	6,27	2,508
285 Ah - bez údržby	3.815-095.0 [2)]	11,88	4,752

* Minimální objem prostoru nabíjení baterie
** Minimální průtok vzduchu mezi prostorem nabíjení baterie a okolím
Při první instalaci je třeba navíc jedna sada baterie:
1 2.638-162.0
2 2.638-106.0
3 2.638-197.0

Baterie s jednoduchou údržbou (baterie s elektolytem)

⚠ ***NEBEZPEČÍ***
Doplnění vody ve vybitém stavu baterie
Nebezpečí poleptání v důsledku úniku kyseliny, zničení oblečení
Při manipulaci s bateriovou kyselinou používejte ochranné brýle.
Dodržujte předpisy.
Případně vystříknutou kyselinu na kůži nebo oblečení okamžitě omyjte velkým množstvím vody.

POZOR
Použití vody a přísadami
Vadné baterie, ztráta záručního nároku
K doplnění baterií používejte jen destilovanou nebo odsolovanou vodu (EN 50272-T3).
Nepoužívejte cizí přísady, takzvané zlepšovací látky, protože jinak zaniká záruka.

1. Hodinu před koncem procesu nabíjení přidejte destilovanou vodu. Při tom dbejte na správnou hladinu kyseliny podle označení na baterii.
   Na konci procesu nabíjení musí všechny články plynovat.

Baterie bez údržby (AGM a gelové baterie)

POZOR

Nebezpečí poškození při otevírání AGM a gelových baterií!

AGM a gelové baterie nevyžadují údržbu a kryt baterie je uzavřený. Doplňování destilovanou vodou nebo bateriovou kyselinou není možné a není nutné. Při otevření krytu nebo vrtání do krytu baterie se poškodí AGM nebo gelová baterie a musí být vyměněna.

Neotevírejte kryt baterie a nevrtejte do něj žádné otvory.

Nezakrývejte přetlakový ventil a neměňte jej.

1. Nabíjejte AGM a gelové baterie pouze s uvedenými nabíječkami, viz kapitola: *Nabíjení baterie*.

Montáž a připojení baterií

⚠ ***UPOZORNĚNÍ***

Montáž a demontáž baterií

Labilita stroje

Při montáže a demontáže baterií dbejte na stabilitu stroje.

POZOR

Záměna polarity

Zničení řídicí elektroniky

Při připojování baterie dejte pozor na správnou polaritu.

POZOR

Hluboké vybití

Nebezpečí poškození

Před uvedením přístroje do provozu nabijte baterie.

1. Vypusťte znečištěnou vodu.
2. Vyklopte nádrž na špinavou vodu směrem nahoru.
3. Vložte baterie do přístroje podle znázornění. **Důležité:** Posuňte baterie zcela dozadu!

BD 80/100:

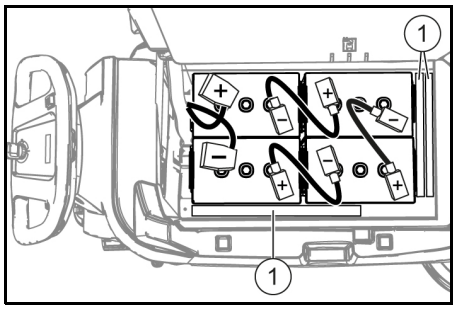

170 Ah, 2.815-092.0
180 Ah, 2.815-101.0
240 Ah, 2.815-105.0
285 Ah, 2.815-095.0

① Rozpěrka

BD 70/75:

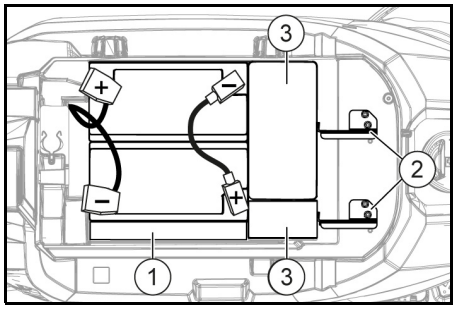

115 Ah, 2.815-091.0

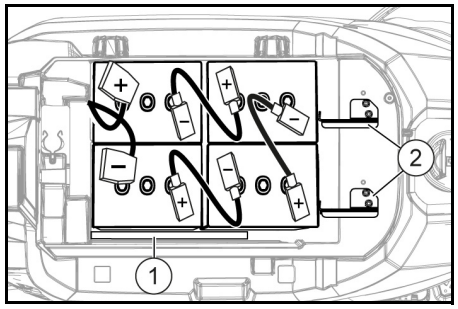

170 Ah, 2.815-092.0
180 Ah, 2.815-101.0

① Rozpěrka
② Držák baterie
③ Dodatečná závaží

4. Vložte rozpěrku mezi pravé baterie a nádrž na čistou vodu,
   a **u sady baterií 115 Ah:** 1 kus podélně na plocho.
   b **u sady baterií jiné než 115 Ah:** 2 kusy podélně na sebe.
5. **Pro BD 70/75 se sadou baterií 115 Ah:** Vložte 4 dodatečná závaží.
6. Připojte držák baterie, navíc
   a **u BD 70/75:** Namontujte 2 držáky baterií a **u 115 Ah:** Zašroubujte na levé a střední závitové otvory. **U 170 Ah / 180 Ah:** Zašroubujte pravý a střední závitový otvor.
   b **u BD 80/100:** Vložte jednu nebo dvě rozpěrky podélně nebo svisle mezi přední baterie a nádrž na čistou vodu, aby se baterie nemohly posunout dopředu.
7. Spojte póly ke spojovacím kabelům ze sady baterie.
8. Připojovací kabely připojte k volným pólům baterií (+) a (-).
9. Konektor baterie na zařízení spojte s konektorem baterie.
10. Sklopte nádrž na špinavou vodu směrem dolů.

Demontáž baterií

⚠ ***UPOZORNĚNÍ***

Montáž a demontáž baterií

Labilita stroje

Při montáže a demontáže baterií dbejte na stabilitu stroje.

1. Nastavte klíčový vypínač do polohy „0" a vytáhněte klíč.
2. Odpojte konektor baterie.
3. Vypusťte znečištěnou vodu.
4. Vyklopte nádrž na špinavou vodu směrem nahoru.
5. Kabel na straně přístroje odpojte od minusového pólu baterie.
6. Zbylé kabely odpojte od baterií.
7. **U BD 80/100:** Vyjměte rozpěrku nebo rozpěrky mezi předními bateriemi a nádrží na čistou vodu.
8. **U sady baterií 115 Ah:** Vyjměte dodatečná závaží.
9. Vyjměte baterie.
10. Použité baterie zlikvidujte podle platných zákonných předpisů.

Uvedení do provozu

Nabíjení baterie

⚠ ***NEBEZPEČÍ***

Neodborné použití nabíječky

Úraz elektrickým proudem

Dodržujte napětí sítě a pojistku na typovém štítku přístroje.

Používejte nabíječku pouze v suchým místnostech s dostatečným větráním.

POZOR

Akumulace nebezpečných plynů během nabíjení pod nádrží

Nebezpečí výbuchu

Před nabitím baterií s jednoduchou údržbou vyklopte nádrž na špinavou vodu směrem nahoru.

POZOR

Použití nevhodné nabíječky

Nebezpečí poškození

Nenapojujte nabíječku s konektorem baterie na zařízení.

Používejte pouze nabíječku vhodnou pro instalovaný typ baterie.

Přečtěte si návod k použití výrobce nabíječky a řiďte se zejména bezpečnostními pokyny.

Sada baterií	Kapacita	Nabíječka
2 815-091.0	115 Ah	6 654-367.0
2 815-092.0	170 Ah	6 654-436.0
2 815-101.0	180 Ah	6 654-434.0
2 815-105.0	240 Ah	6 654-437.0
2 815-095.0	285 Ah	6 654-419.0

Doba nabíjení činí průměrně ca. 10-15 hodin(y).

Přístroj se nesmí používat během nabíjení.

Upozornění

Přístroj je vybaven ochranou proti hlubokému vybití, tzn. že když je dosažena ještě přípustná míra minimální kapacity, vypne se motor kartáče a turbína.

1. Přístrojem najeďte přímo k nabíječce, při tom se vyhněte stoupání.
2. Vytáhněte konektor baterie na zařízení.

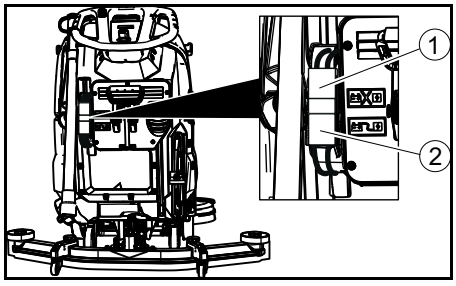

① Konektor baterie, strana zařízení
② Konektor baterie, strana baterie

3. Konektor baterie na baterii spojte s nabíječkou.
4. Síťovou zástrčku nabíječky zapojte do zásuvky.
5. Při nabíjení se řiďte pokyny v provozním návodu nabíječky.
6. Konektor baterie na zařízení spojte s konektorem baterie.

Provoz

POZOR

Krizová situace za provozu

Nebezpečí úrazu

V případě nebezpečí uvolněte bezpečnostní vypínač.

Doplnění provozních látek

Doplnění čerstvé vody

1. Otevřete uzávěr nádrže na čistou vodu.
2. Nalijte čerstvou vodu (maximálně 50 °C) po spodní hranu plnicího hrdla.
   Upozornění: Hadice čerstvé vody se může během naplňování upevnit pomocí držáku hadice.
3. Uzavřete uzávěr nádrže na čistou vodu.

Upozornění týkající se čisticích prostředků

⚠ ***VAROVÁNÍ***

Nevhodné čisticí prostředky

Zdravotní riziko, poškození přístroje

Používejte jen doporučené čisticí prostředky. V případě jiných čisticích prostředků nese provozovatel zvýšené riziko ohledně provozní bezpečnosti a nebezpečí nehody.

Používejte pouze čisticí prostředky, které neobsahují rozpouštědla a kyselinu fluorovodíkovou.

Dodržujte bezpečnostní pokyny uvedené na čisticím prostředku.

Upozornění

Nepoužívejte silně pěnicí čisticí prostředky.

Doporučené čisticí prostředky

Použití	Čisticí prostředky
Udržovací čištění všech podlah odolných proti vodě	RM 746 RM 780
Udržovací čištění lesklých ploch (např. žula)	RM 755 es
Udržovací čištění a základní čištění průmyslových podlah	RM 69 ASF
Udržovací čištění a základní čištění dlaždic z jemné kameniny	RM 753
Udržovací čištění dlaždic v sanitární oblasti	RM 751
Čištění a dezinfekce v sanitární oblasti	RM 732
Odvrstvování všech podlah odolných proti žíravinám (např. PVC)	RM 752
Odvrstvování linoleových podlah	RM 754

Čisticí prostředky

1. Čisticí prostředek nalijte do nádrže na čistou vodu.
   Upozornění: Víko plnicího otvoru nádrže na čistou vodu je možné používat k odměření čisticího prostředku. Na vnitřní straně je vybavena stupnicí.

Nastavení množství vody

1. Množství vody nastavte regulačním knoflíkem podle stavu znečištění podlahové krytiny.

Upozornění

První pokusy čištění proveďte s malým množstvím vody. Množství vody zvyšujte krok po kroku, dokud nebude dosažen požadovaný výsledek čištění.

Upozornění

U prázdné nádrže na čistou vodu pracuje čisticí hlava dále bez přívodu kapaliny.

Nastavení sací lišty

Nastavení sklonu

Sklon je třeba nastavit tak, aby sací chlopně sací lišty byly po celé délce rovnoměrně přitlačeny na podlahu.

1. Povolte šroub.

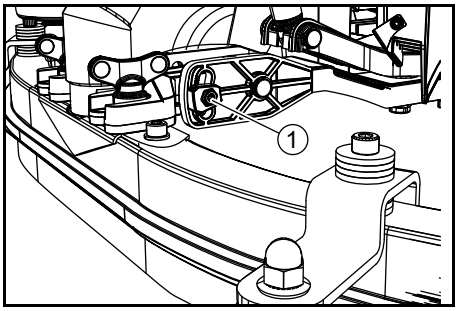

① Šroub

2. Nastavte sklon sací lišty.
3. Utáhněte šroub.

Nastavení výšky

Výškovým nastavením je ovlivněn ohyb sacích chlopní při kontaktu s podlahou.

1. Přístroj posuňte krátký kus dopředu.
2. Porovnejte ohyb sacích chlopní s ilustrací níže.

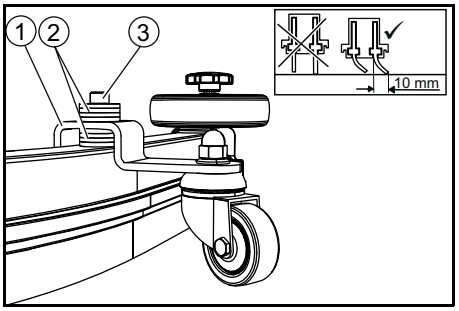

① Distanční váleček s držadlem
② Podložka
③ Šroub

3. Vyšroubujte šroub.
4. Mezi sací lištu a distanční váleček vložte tolik podložek, aby vznikl správný ohyb sací chlopně.
5. Zbylé podložky umístěte nad distanční váleček.
6. Zašroubujte šroub a utáhněte jej.
7. Opakujte postup na druhém distančním válečku.
8. Přístroj posuňte krátký kus dopředu.
9. Zkontrolujte znovu ohyb sacích chlopní po celkové délce.
10. V případě potřeby zopakujte proces nastavování.

Čištění

Zapnutí přístroje

1. Klíčový spínač nastavte do polohy „1“. Na displeji se postupně zobrazí:
- doba do příští návštěvy zákaznického servisu
- verze softwaru, ovládací jednotka
- stav nabití baterie a počet provozních hodin

Jízda

Upozornění

Směr jízdy lze během čištění měnit. Tímto způsobem je možné zvolené místo intenzivně vyčistit několikanásobným pojezdem zpět a vpřed.

1. Spínač směru jízdy nastavte na „dopředu".

Čištění

Upozornění

Pro zlepšení výsledku odsávání je možné nastavit sklon a výšku sací lišty (viz kapitola Nastavení sací lišty).

Upozornění

Když je nádrž na špinavou vodu plná, plovák uzavře sací otvor a sací turbína běží na vyšší otáčky. V tomto případě zvedněte sací lištu a najeďte na vyprázdnění nádrže na špinavou vodu.

1. Otočný knoflík pracovní rychlosti nastavte na požadovanou hodnotu.
   Při změně nastavení se rychlost zobrazuje na displeji. Zobrazení probíhá v procentech maximální rychlosti.
2. Nastavte množství vody pomocí regulačního ventilu.
3. Stiskněte páku sací lišty směrem dolů.
   Sací lišta se spustí dolů.
   Odsávání se spustí.
4. Páku čisticí hlavy stiskněte směrem dolů, vycvakněte a uvolněte směrem nahoru.
5. Bezpečnostní vypínače natáhněte k posuvném madlu.
   Čisticí hlava se spustí a přístroj jede nastavenou rychlostí.

Zvýšení přítlaku kartáčů

1. Uvolněte bezpečnostní vypínač.
2. Páku čisticí hlavy ručně zvedněte a vpravo zacvakněte.

Ukončení provozu

Ukončení čištění

1. Uvolněte bezpečnostní vypínač.
2. Páku čisticí hlavy stiskněte směrem dolů a vpravo zacvakněte.
3. Ujeďte krátkou vzdálenost.
   Odsává se zbytková voda.
4. Zvedněte sací lištu.
   Odsávání dobíhá po dobu 10 sekund.
5. Klíčový spínač nastavte do polohy „0“.
6. Popřípadě nabijte baterii.

Vypusťte znečištěnou vodu

⚠ ***VAROVÁNÍ***

Neodborná likvidace odpadních vod

Znečištění životního prostředí

Dodržujte místní předpisy týkající se hospodaření s odpadními vodami.

1. Vypouštěcí hadici vyjměte z držáku a spusťte ji nad vhodné zařízení ke sběru odpadních vod.

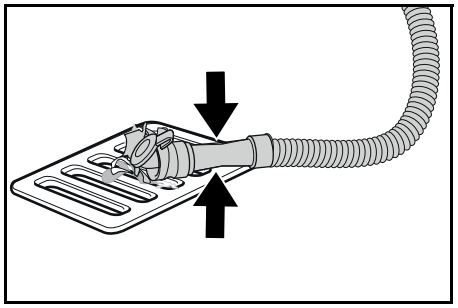

2. Dávkovací zařízení stlačte nebo nalomte.
3. Otevřete víko dávkovacího zařízení.
4. Vypusťte znečištěnou vodu. Množství vody regulujte tlakem nebo ohýbáním.
5. Propláchněte nádrž na špinavou vodu čistou vodou.

Vypuštění čerstvé vody

1. Stáhněte hadici ukazatel výšky hladiny a vyklopte ji dolů.

Rychlé vypuštění čerstvé vody

1. Vyšroubujte uzávěr nádrže na čistou vodu.
2. Čerstvou vodu nechte vytéct.
3. Namontujte a utáhněte uzávěr nádrže na čistou vodu.
   Upozornění: Dbejte na to, aby byla po přišroubování hadicová přípojka v uzávěru nádrže na čistou vodu v nejnižším bodě.

Přeprava

⚠ ***NEBEZPEČÍ***

Jízda na plochách se sklonem

Nebezpečí úrazu

Přístroj provozujte k nakládání a vykládání jen na plochách se sklonem do maximální hodnoty (viz kapitola „Technické údaje“). Jeďte pomalu.

⚠ ***UPOZORNĚNÍ***

Nedodržení hmotnosti

Nebezpečí úrazu a poškození

Při přepravě vezměte v úvahu hmotnost přístroje.

Přístroj nakládejte pouze za pomoci další osoby nebo použijte jízdní pohon.

1. Páku čisticí hlavy stiskněte směrem dolů a vpravo zacvakněte.
2. Zvedněte sací lištu.
3. Klíčový spínač nastavte do polohy „1“.
4. Zvolte směr jízdy na spínači směru jízdy.
5. Bezpečnostní vypínače natáhněte k posuvném madlu.
6. Při přepravě ve vozidle zajistěte přístroj podle platných směrnic proti sklouznutí a převrácení.

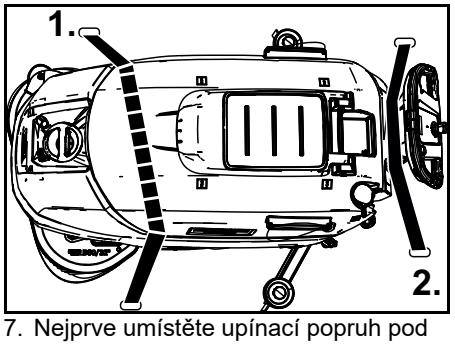

7. Nejprve umístěte upínací popruh pod nádrž na špinavou vodu.

Skladování

⚠ ***UPOZORNĚNÍ***

Nedodržení hmotnosti

Nebezpečí úrazu a poškození

Při skladování vezměte v úvahu hmotnost přístroje.

POZOR

Mráz

Zničení zařízení zmrzlou vodou

Z přístroje zcela vypusťte vodu.

Přístroj ukládejte pouze na místě chráněném před mrazem.

- Tento přístroj se smí skladovat pouze ve vnitřním prostoru.
- Před delším uložením baterie plně nabijte.
- Baterie během skladování plně nabijte nejméně jednou za měsíc.

Péče a údržba

⚠ ***NEBEZPEČÍ***

Neúmyslné spuštění přístroje

Nebezpečí úrazu, zasažení elektrickým proudem

Před zahájením jakýchkoliv prací na přístroji nastavte klíčový spínač do polohy „0“ a vytáhněte klíč.

Vytáhněte síťovou zástrčku nabíječky.

- Vypusťte a zlikvidujte znečištěnou vodu a čerstvou vodu.

Bezpečnostní prohlídka / Smlouva o údržbě

Se svým prodejcem si můžete dohodnout pravidelnou bezpečnostní prohlídku nebo uzavřít smlouvu o údržbě. Nechte si prosím poradit.

Intervaly údržby

Po každém provozu

POZOR

Nesprávně provedené čištění

Nebezpečí poškození.

Přístroj nenastřikujte vodou.

Nepoužívejte agresivní čisticí prostředky.

Podrobný popis jednotlivých údržbářských prací najdete v kapitole *Údržbářské práce*.

- Vypusťte znečištěnou vodu.
- Propláchněte nádrž na špinavou vodu čistou vodou.
- Vyčistěte stroj zvenku vlhkým hadrem, namočeným ve slabě koncentrovaném mycím louhu.
- Zkontrolujte sítko na vlákna, v případě potřeby jej vyčistěte.
- Vyčistěte síto na hrubé nečistoty.
- Vyčistěte sací chlopně, zkontrolujte jejich opotřebení, v případě potřeby nastavte výšku nebo je vyměňte.
- Zkontrolujte opotřebení kotoučových kartáčů a popř. je vyměňte.
- Nabijte baterii.
  - Pokud je stav dobití baterií nižší než 50 %, dobijte baterii na plnou kapacitu a bez přerušení.
  - Pokud je stav baterií vyšší než 50 %, dobijte baterii pouze pokud se bude při příštím použití využívat po celou provozní dobu.

Jednou týdně

- Při častém používání dobijte baterii alespoň jednou týdně na plnou kapacitu a bez přerušení.

Měsíčně

Podrobný popis jednotlivých údržbářských prací najdete v kapitole *Údržbářské práce*.

1. Vyprázdněte nádrž na čistou vodu a vypláchněte usazeniny.
2. Vyčistěte filtr čerstvé vody.
3. Vyčistěte plovák a sítko na vlákna.
4. Zkontrolujte oxidaci bateriových pólů, v případě potřeby póly vyčistěte kartáčem. Dejte pozor, aby spojovací kabely pevně držely.
5. Vyčistěte těsnění mezi nádrží na špinavou vodu a víkem a proveďte kontrolu těsnění, popř. proveďte výměnu.
6. V případě baterií, které vyžadují údržbu, zkontrolujte hustotu elektrolytu článků.
7. Pokud se přístroj nebude delší dobu používat, vypínejte zařízení jen s bateriemi dobitými na plnou kapacitu. Baterii nabijte na plnou kapacitu alespoň jednou za měsíc.

Ročně

- Předepsanou inspekci nechte provést zákaznickým servisem.

Údržbářské práce

Obrácení nebo výměna sacích chlopní

Jsou-li sací chlopně opotřebené až ke značce opotřebení, musíte je obrátit nebo vyměnit.

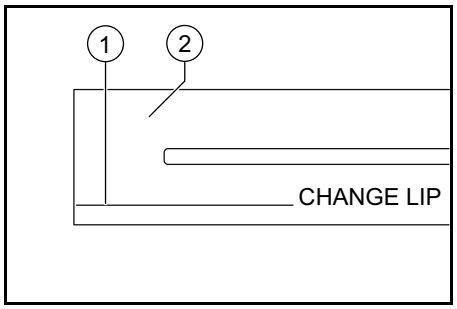

① Značka opotřebení
② Sací chlopeň

1. Sejměte sací lištu.
2. Vyšroubujte hvězdicové rukojeti.

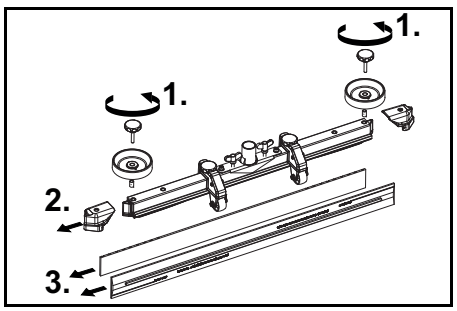

3. Vytáhněte plastové díly.
4. Vytáhněte sací chlopně.
5. Vsuňte obrácené nebo nové sací chlopně.
6. Nasuňte plastové díly.
7. Našroubujte a utáhněte hvězdicové rukojeti.

Čištění síta na hrubé nečistoty

1. Otevřete víko nádrže na špinavou vodu.

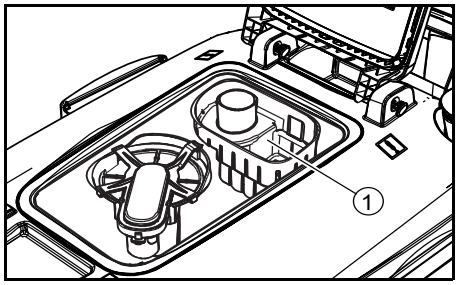

① Síto na hrubé nečistoty

2. Stáhněte síto na hrubé nečistoty směrem nahoru.
3. Síto na hrubé nečistoty opláchněte pod tekoucí vodou.
4. Vsaďte síto na hrubé nečistoty do nádrže na špinavou vodu.

Čištění filtru čerstvé vody

1. Vypusťte čerstvou vodu (viz kapitola *Vypuštění čerstvé vody*).
2. Vyšroubujte uzávěr nádrže na čistou vodu.

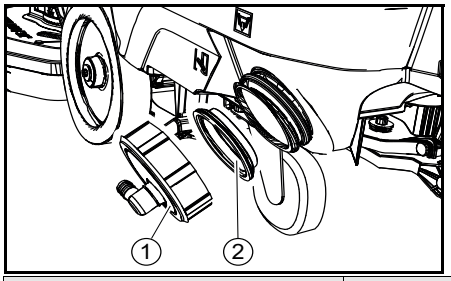

① Uzávěr nádrže na čistou vodu
② Filtr čerstvé vody

3. Vytáhněte filtr čerstvé vody a opláchněte jej čistou vodou.
4. Vsaďte filtr čerstvé vody.
5. Nasaďte uzávěr nádrže na čistou vodu. **Upozornění:** Dbejte na to, aby byla po přišroubování hadicová přípojka v uzávěru nádrže na čistou vodu v nejnižším bodě.

Čištění plováku a sítka na vlákna

1. Otevřete víko nádrže na špinavou vodu.

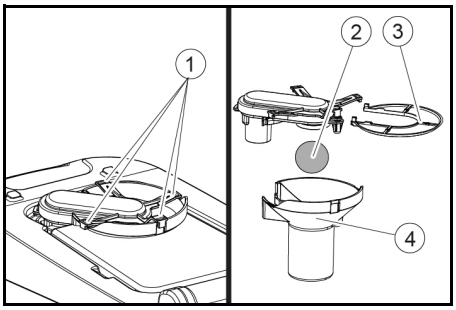

① Aretační hák
② Plovák
③ Sítko na vlákna
④ Pouzdro plováku

2. Povolte aretační hák.
3. Vytáhněte pouzdro plováku směrem dolů.
4. Plovák vyjměte z pouzdra plováku a plovák vyčistěte.
5. Vyjměte sítko na vlákna a vyčistěte jej.
6. Smontujte všechny součásti v obráceném pořadí.

Výměna kotoučových kartáčů

1. Zvedněte čisticí hlavu.
2. Pedál výměny kartáčů stiskněte směrem dolů i přes citelný odpor.

① Pedál výměny kartáčů

3. 1. kotoučový kartáč vytáhněte bočně zespoda čisticí hlavy.
4. Nový kotoučový kartáč držte pod čisticí hlavu, tlačte směrem nahoru a zacvakněte.
5. Postup opakujte v případě 2. kotoučového kartáče.

Nápověda při poruchách

⚠ ***NEBEZPEČÍ***

Neúmyslné spuštění přístroje

Nebezpečí úrazu, zasažení elektrickým proudem

Před zahájením jakýchkoliv prací na přístroji nastavte klíčový spínač do polohy „0“ a vytáhněte klíč.

Vytáhněte síťovou zástrčku nabíječky.

- Vypusťte a zlikvidujte znečištěnou vodu a čerstvou vodu.
- Při poruchách, které nelze odstranit pomocí této tabulky, přivolejte zákaznický servis.

Porucha	Odstranění
Přístroj nelze spustit	1. Klíčový spínač nastavte do polohy „1“. 2. Stiskněte bezpečnostní vypínač. 3. Zasuňte konektor baterie. 4. Zkontrolujte a popř. nabijte baterie. 5. Zkontrolujte, zda jsou bateriové póly správně připojeny.
Množství vody není dostačující	1. Zkontrolujte výšku hladiny a příp. doplňte nádrž. 2. Zvyšte množství vody na regulačním knoflíku pro množství vody. 3. Vyčistěte filtr čerstvé vody. 4. Zkontrolujte ucpání hadic a příp. je vyčistěte.
Sací výkon je příliš nízký	1. Vypněte přistroj a vypusťte znečištěnou vodu. 2. Vyčistěte těsnění mezi nádrží na špinavou vodu a víkem a proveďte kontrolu těsnění, popř. vyměňte. 3. Zkontrolujte, zda je sací hadice správně spojena s nádrží na špinavou vodu. 4. Zkontrolujte a příp. vyčistěte znečištěné sítko na vlákna. 5. Sací chlopně na sací liště vyčistěte, příp. otočte nebo vyměňte. 6. Zkontrolujte, zda je víko na vypouštěcí hadici znečištěné vody zavřené. 7. Zkontrolujte nastavení sací lišty. 8. Zkontrolujte ucpání sací hadice a příp. ji vyčistěte. Při opětném vsazení sací hadice se bílé značení hadice musí nacházet na sponě na uchycení. 9. Zkontrolujte těsnost sací hadice a příp. ji vyměňte.
Výsledek čištění je nedostačující	1. Snižte rychlost. 2. Zkontrolujte opotřebení kartáčů a popř. kartáče vyměňte. 3. Zkontrolujte vhodnost typu kartáče a čisticího prostředku.
Sací turbína běží se zvýšenými otáčkami	1. Vypusťte znečištěnou vodu. 2. Vyčistěte plovák. 3. Zkontrolujte a příp. vyčistěte sítko na vlákna. 4. Zkontrolujte ucpání sací hadice a příp. ji vyčistěte. 5. Zkontrolujte ucpání sací hadice a příp. ji vyčistěte.
Kartáč se neotáčí	1. Zkontrolujte, zda kartáč neblokuje cizí těleso a příp. odstraňte cizí těleso.
Přístroj vibruje při čištění	1. Použijte měkčí kartáč.

Záruka

V každé zemi platí záruční podmínky vydané naší příslušnou odbytovou společností. Případné závady Vašeho přístroje odstraníme během záruční lhůty bezplatně, pokud jsou zaviněny vadou materiálu nebo výrobní vadou. V záručním případě se prosím obraťte s dokladem o koupi na Vašeho prodejce nebo na nejbližší autorizované servisní středisko. (Adresa viz zadní stranu)

Příslušenství

Označení	BD 70/75 číslo dílu	BD 80/100 číslo dílu	Popis
Kotoučový kartáč, bílý (velmi měkký)	4 905-011.0	4 905-030.0	Na čištění málo znečištěných nebo citlivých podlah
Kotoučový kartáč, přírodní (měkký)	4 905-012.0	4 905-031.0	Z přírodních vláken na čištění a leštění
Kotoučový kartáč, červený (střední, standardní)	4 905-010.0	4 905-000.0	K použití na všechny běžné úkoly čištění
Kotoučový kartáč, černý (tvrdý)	4 905-013.0	4 905-032.0	Na silné znečištění a základní čištění, jen na necitlivé krytiny
Pad, unašeč padů	4 762-590.0	4 762-447.0	Na čištění pomocí padů, s výměnnou rychlospojkou a funkcí centerlock
Pad, bílý	–	6 371-331.0	Na leštění podlah
Pad, červený (středně měkký)	6 369-003.0	6 371-147.0	Na čištění všech podlah
Pad, zelený (středně tvrdý)	6 369-002.0	6 371-148.0	Na čištění silně znečištěných podlah a na základní čištění.
Pad, černý (tvrdý)	6 369-001.0	6 371-169.0	Na mimořádně silná znečištění a základní čištění
PAD, hnědá (SPP)	2 639-290.0	2 639-288.0	Na sanaci tvrdých a elastických povrchů ochranným filmem
PAD, Melamin	6 371-021.0	6 371-336.0	Na účinné čištění mikroporózních povrchů
Sací lišta, 1030 mm, ohýbaná	4 777-108.0	–	
Sací lišta, 1160 mm, ohýbaná	–	4 777-102.0	
Sada sacích chlopní, přírodní kaučuk	4 037-144.0	4 037-138.0	
Sada sacích chlopní, PU (odolný vůči oleji)	4 037-145.0	4 037-140.0	
Sada sacích chlopní, Linatex	4 181-011.0	4 181-006.0	

Technické údaje

		BD 70/75 W Classic Bp	BD 80/100 W Classic Bp
Výkonnostní údaje přístroje			
Jmenovité napětí	V	24	24
Kapacita baterií	Ah (5 h)	115 / 170 / 180	170 / 180 / 240 / 285
Střední příkon	W	1270	1320
Výkon pojezdového motoru	W	250	300
Výkon sací turbíny	W	500	500
Výkon pohonu kartáče	W	2 x 500	2 x 500
Teoretický plošný výkon	m2/h	3500	4000
Objem nádrže na čistou vodu	l	75	100
Objem nádrže na špinavou vodu	l	75	100
Teplota vody max.	°C	50	50
Tlak vody max.	bar	0,06	0,06
Šířka stupně otáčení	mm	1550	1650
Sklon pracovní oblasti max.	%	2	2
Vysávání			
Sací výkon, množství vzduchu	l/s	24	24
Sací výkon, podtlak	kPa (mbar)	16 (160)	16 (160)
Čisticí kartáče			
Pracovní šířka	mm	700	800
Průměr kartáče	mm	356	410
Otáčky kartáče	1/min	140	140
Přítlak kartáčů	N	300 / 500	400 / 680
Rozměry a hmotnosti			
Přípustná celková hmotnost	kg	325	435
Vlastní hmotnost (přepravní hmotnost)	kg	251	325
Rozměry bateriové přihrádky	mm	575 x 380	622 x 384
Zjištěné hodnoty podle EN 60335-2-72			
Celková hodnota vibrace	m/s2	<2,5	<2,5
Nejistota K	dB(A)	0,2	0,2
Hladina akustického tlaku LpA	dB(A)	65	65
Nejistota KpA	dB(A)	2	2
Hladina akustického výkonu LWA + Nejistota KWA	dB(A)	81	81

Technické změny vyhrazeny.

EU prohlášení o shodě

Prohlašujeme tímto, že níže uvedený stroj na základě svého provedení a druhu konstrukce, jakož i v provedení námi uváděném na trh, vyhovuje příslušným základním bezpečnostním a zdravotním požadavkům podle směrnic EU. V případě provedení námi neschválené změny stroje ztrácí toto prohlášení svoji platnost.
Výrobek: Čistič podlah
Typ: 1.127-xxx, 1.515-xxx

Příslušné směrnice EU
2006/42/ES (+2009/127/ES)
2014/30/EU
2014/53/EU (TCU)

Aplikované harmonizované normy
EN 60335-1
EN 60335-2-72
EN 55012: 2007 + A1: 2009
EN 61000-6-2: 2005
EN 62233: 2008

TCU
EN 301 511 V12.5.1
EN 300 440 V2.1.1
EN 300 328 V2.2.2
EN 300 330 V2.1.1

Aplikované národní normy
-

Níže podepsaní jednají z pověření a se zplnomocněním představenstva společnosti.


H. Jenner
Chairman of the Board of Management


S. Reiser
Director Regulatory Affairs & Certification

Zmocněnec pro dokumentaci:
S. Reiser
Alfred Kärcher SE & Co. KG
Alfred-Kärcher-Str. 28 - 40
71364 Winnenden (Německo)
Tel.: +49 7195 14-0
Fax: +49 7195 14-2212
Winnenden, 2021/02/01

Kazalo

Splošna navodila 142
Delovanje 142
Namenska uporaba 142
Varovanje okolja 142
Pribor in nadomestni deli 142
Obseg dobave 142
Varnostna navodila 142
Opis naprave 143
Montaža 144
Zagon 145
Obratovanje 146
Transport 147
Skladiščenje 147
Nega in vzdrževanje 147
Pomoč pri motnjah 148
Garancija 149
Pribor 149
Tehnični podatki 150
Izjava EU o skladnosti 150

Splošna navodila

Pred prvo uporabo naprave preberite ta originalna navodila za uporabo in priložena varnostna navodila ter jih upoštevajte.
Obe knjižici shranite za poznejšo uporabo ali za naslednjega uporabnika.

Delovanje

Ta polirno-sesalni stroj se uporablja za mokro čiščenje ravnih tal.
Napravo lahko prilagodite ustrezni vrsti čiščenja tako, da nastavite količino vode in količino čistila. Odmerjanje čistila se prilagodi prek dodatka v rezervoarju.
Delovna širina in kapaciteta rezervoarja za svežo in umazano vodo (glejte poglavje »Tehnični podatki«) omogočata učinkovito čiščenje z daljšo življenjsko dobo.
Naprava ima pogon.

Napotek

Glede na vrsto čiščenja lahko napravo opremite z različnim dodatnim priborom. Povprašajte po našem katalogu ali nas obiščite na spletu na www.kaercher.com.

Namenska uporaba

Ta naprava je predvidena za komercialno in industrijsko uporabo, npr. v hotelih, šolah, bolnišnicah, tovarnah, trgovinah, pisarnah in posredniških trgovinah. Napravo uporabljajte izključno v skladu z napotki v teh navodilih za uporabo.

- Napravo je dovoljeno uporabljati samo za čiščenje gladkih tal, ki so odporna na vlago in poliranje.
- Naprava ni primerna za čiščenje zamrznjenih tal (npr. v hladilnicah).
- Naprava ni primerna za uporabo v potencialno eksplozivnih atmosferah.
- Dovoljeno je delovanje naprave na površinah z maksimalnim naklonom (glejte poglavje *Tehnični podatki*).

Varovanje okolja

Materiali embalaže se lahko reciklirajo. Embalažo odstranite na okolju varen način.

Električne in elektronske naprave vsebujejo dragocene materiale z možnostjo recikliranja, pogosto pa tudi sestavne dele, kot so baterije, akumulatorske baterije ali olja, ki lahko pri napačni uporabi ali napačnem odstranjevanju škodujejo zdravju ljudi in okolju. Navedeni sestavni deli so kljub temu potrebni za pravilno delovanje naprave. Naprave, označene s tem simbolom, ne smete odvreči med gospodinjske odpadke.

Napotki o sestavinah (REACH)

Aktualne informacije najdete na spletnem naslovu: *www.kaercher.com/REACH*

Pribor in nadomestni deli

Uporabljajte samo originalni pribor in originalne nadomestne dele, ki zagotavljajo varno in nemoteno delovanje naprave.
Informacije o priboru in nadomestnih delih najdete na spletnem naslovu *www.kaercher.com*.

Obseg dobave

Ko vzamete napravo iz embalaže, preverite, ali je vsebina popolna. Če manjka pribor ali če so med transportom nastale poškodbe, obvestite prodajalca.

Varnostna navodila

Pred prvo uporabo naprave preberite in upoštevajte ta navodila za uporabo ter priloženo brošuro Varnostna navodila za čistilne naprave s krtačnimi valji in razpršilno-ekstrakcijske naprave, št. 5.956-251.0, in ustrezno ukrepajte.
Dovoljeno je delovanje naprave na površinah z omejenim naklonom (glejte poglavje *Tehnični podatki*).

⚠ OPOZORILO

Naprava se lahko prevrne

Nevarnost telesnih poškodb

Naprave ne uporabljajte na nagnjenih površinah.

Napravo je dovoljeno upravljati samo, če je pokrov motorja in vsi ostali pokrovi zaprti.

Varnostne naprave

⚠ PREVIDNOST

Manjkajoče ali poškodovane varnostne naprave

Varnostna navodila so namenjena vaši varnosti.

Varnostnih navodil nikoli ne spreminjajte in jih vedno upoštevajte.

Varnostno stikalo

Če spustite varnostno stikalo, se naprava izklopi.

Stikalo na ključ

Če je stikalo na ključ izvlečeno, je naprava zavarovana pred nepooblaščeno uporabo.

Simboli opozoril

Pri rokovanju z baterijami upoštevajte naslednja opozorila:

	Upoštevajte napotke v navodilih za uporabo akumulatorja in na akumulatorju ter v teh navodilih za uporabo.
	Nosite zaščitna očala.
	Kislino in baterijo hranite zunaj dosega otrok.
	Nevarnost eksplozije
	Ogenj, iskre, odprt plamen in kajenje prepovedani.
	Jedko
	Prva pomoč.
	Opozorilo
	Odstranjevanje med odpadke
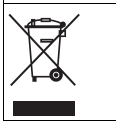	Baterije ne odvrzite v zaboj za smeti.

Opis naprave

Pregled naprave

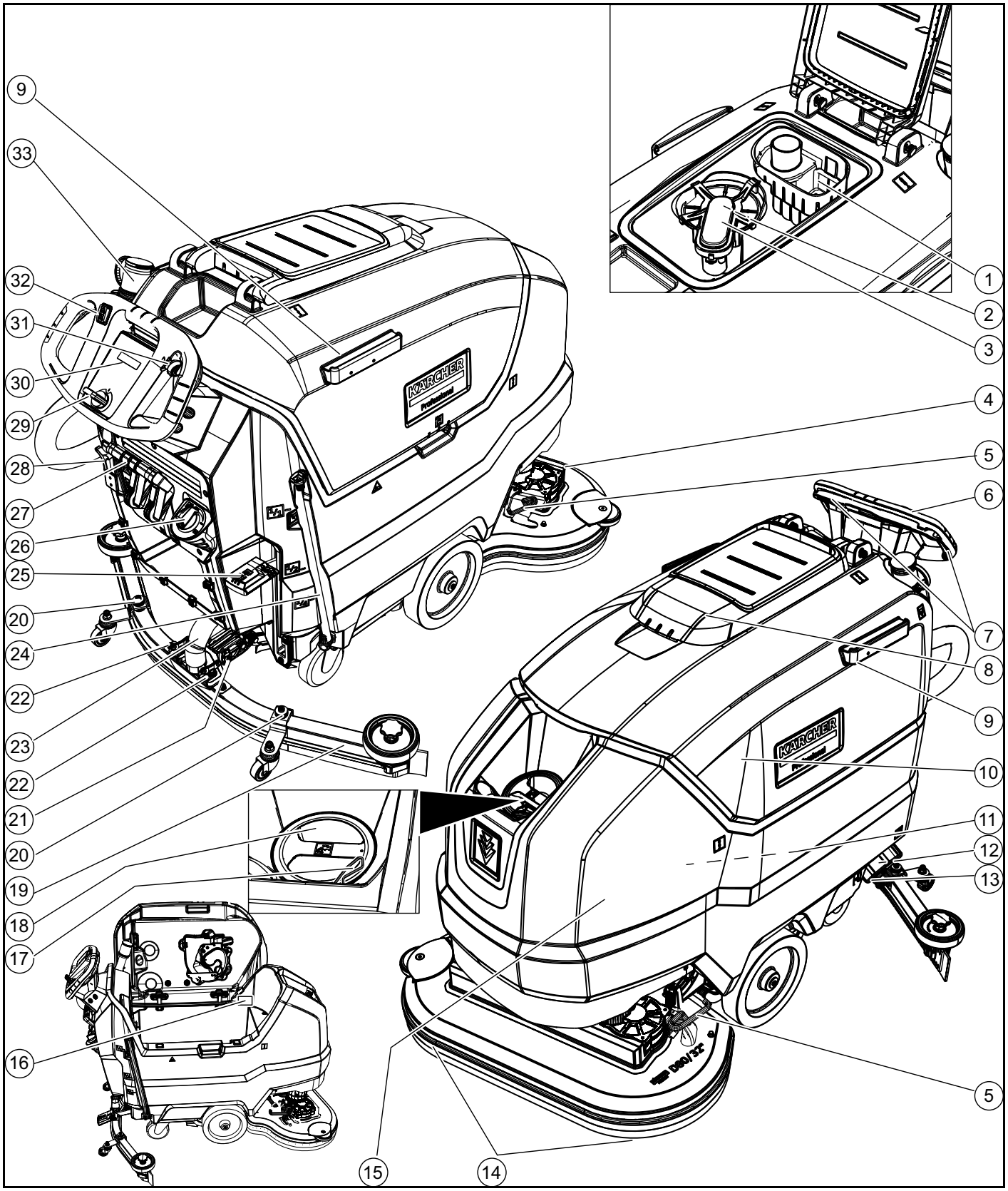

① Sito za grobo umazanijo
② Sito za puh
③ Plovec
④ Čistilna glava
⑤ Pedal za menjavo krtače
⑥ Potisno streme
⑦ Varnostno stikalo
⑧ Pokrov rezervoarja za umazano vodo
⑨ Držalna tirnica za Homebase
⑩ Rezervoar za umazano vodo
⑪ **Baterija
⑫ Filter za svežo vodo
⑬ Zapiralo rezervoarja za svežo vodo
⑭ Kolutna krtača
⑮ Rezervoar za svežo vodo
⑯ Tipska ploščica
⑰ Držalo gibke cevi
⑱ Odprtina za polnjenje rezervoarja za svežo vodo
⑲ Sesalni prečnik
⑳ Nastavitev višine sesalnega prečnika
㉑ Nastavitve naklona sesalnega prečnika
㉒ Krilna matica za pritrditev sesalnega prečnika
㉓ Sesalna gibka cev
㉔ Prikaz napolnjenosti za svežo vodo
Gibka izpustna cev za svežo vodo

㉕ Ročica čistilne glave
㉖ Gumb za reguliranje količine vode
㉗ Ročica sesalnega prečnika
㉘ Vtič baterije
㉙ Stikalo na ključ
㉚ Zaslon
㉛ Vrtljivi gumb za delovno hitrost
㉜ Stikalo za smer vožnje
㉝ Gibka izpustna cev za umazano vodo z dozirno napravo

** Ni vključeno v obseg dobave

Barvna oznaka

- Upravljalni elementi za postopek čiščenja so rumeni.
- Upravljalni elementi za vzdrževanje in servis so svetlo sivi.

Simboli na napravi

Izpustna odprtina rezervoarja za svežo vodo

Izpustna odprtina rezervoarja za umazano vodo

Povišan pritisni tlak čistilne glave

Dostop do baterije

Napolnjenost rezervoarja za svežo vodo (50 %)

Tukaj vtaknite vtič polnilnika

Pritrdilna točka

*Držalo krpe za čiščenje tal

POZOR
Napačna reža
Nevarnost poškodovanja
Tukaj NE vtikajte vtiča polnilnika

Običajen pritisni tlak čistilne glave

Dvignjena čistilna glava

Pedal za dviganje/spuščanje čistilne glave

Pedal za menjavo krtače

* opcijsko

Montaža

Raztovarjanje

1. Odstranite karton.
2. Odstranite napenjalne trakove.
3. S palete odvijte z vijaki pritrjene lesene bloke.
4. 3 zgornje deske za ojačitev kartonske embalaže in varovalno desko, ki je prečno privita na paleto, uporabite za izdelavo rampe pred paleto in jih privijte z vijaki za iverne plošče.

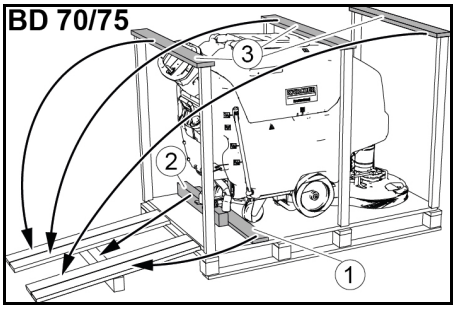

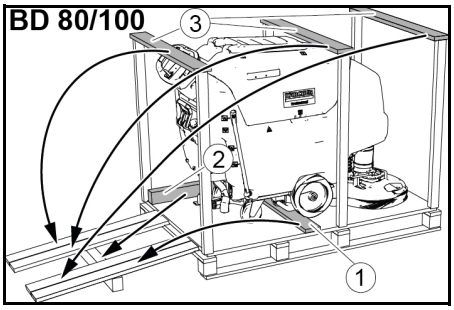

① Varovalna deska
② Tram
③ Deska za ojačitev

5. Tram, ki ste ga odvili s palete, potisnite pod rampo za oporo.
6. Ročico čistilne glave potisnite navzdol in v desno, da zaskoči.
7. **Samo pri BD 80/100:** Ročico zavore potisnite navzdol.

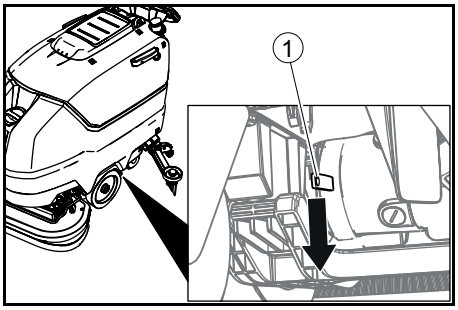

① Ročica zavore

Napotek
Pri BD 70/75 ni zavore. Pri tej napravi ni treba sprostiti zavore.

8. Napravo vzvratno povlecite s palete.
9. **Samo pri BD 80/100:** Ročico zavore potisnite navzgor.

Namestitev sesalnega prečnika

1. Sesalni prečnik vstavite v obeso sesalnega prečnika.

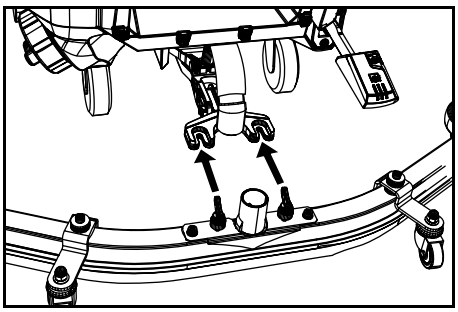

2. Zategnite krilne matice.
3. Nataknite sesalno gibko cev.

Baterije

Priporočeni kompleti baterij BD 70/75

Opis	Št. za naročilo	Prostornina (m^3)*	Pretok zraka (m^3/h)**
115 Ah – brez vzdrževanja	2.815-091.0 [1)]	1,98	0,792
170 Ah – brez vzdrževanja	2.815-092.0 [2)]	2,31	0,924
180 Ah – brez vzdrževanja	2.815-101.0 [3)]	4,785	1,914

* Najmanjša prostornina polnilnega prostora baterije
** Najmanjši zračni tok med polnilnim prostorom baterije in okolico
Pri prvi namestitvi potrebujete dodatno komplet za namestitev baterije:
1 2.638-198.0
2 2.638-162.0
3 2.638-106.0

Priporočeni kompleti baterij BD 80/100

Opis	Št. za naročilo	Prostornina (m^3)*	Pretok zraka (m^3/h)**
170 Ah – brez vzdrževanja	2.815-092.0 [1)]	2,31	0,924
180 Ah – brez vzdrževanja	2.815-101.0 [2)]	4,785	1,914
240 Ah – brez vzdrževanja	2.815-102.0 [2)]	6,27	2,508
285 Ah – brez vzdrževanja	2.815-095.0 [3)]	11,88	4,752

* Najmanjša prostornina polnilnega prostora baterije
** Najmanjši zračni tok med polnilnim prostorom baterije in okolico
Pri prvi namestitvi potrebujete dodatno komplet za namestitev baterije:
1 2.638-162.0
2 2.638-106.0
3 2.638-197.0

Baterije z minimalnim vzdrževanjem (mokre baterije)

⚠ ***NEVARNOST***
Dolivanje vode v izpraznjenem stanju baterije
Nevarnost opeklin zaradi uhajanja kisline, uničenje oblačil
Pri rokovanju za baterijsko kislino uporabljajte zaščitna očala.
Upoštevajte predpise.

Morebitne stike kisline s kožo ali oblačili takoj sperite z veliko vode.

POZOR

Uporaba vode z dodatki

Okvarjene baterije, izguba garancije

Za polnjenje baterij uporabite samo destilirano ali razsoljeno vodo (EN 50272-T3).

Ne uporabljajte tujih dodatkov, tako imenovanih sredstev za izboljšanje, saj garancija zapade.

1. Eno uro pred koncem polnjenja dodajte destilirano vodo. Pri tem upoštevajte ustrezno raven kisline v skladu z oznako baterije.
   Na koncu polnjenja morajo vse celice uplinjati.

Akumulatorji brez vzdrževanja (AGM in GEL akumulatorji)

POZOR

Nevarnost poškodb pri odpiranju AGM in GEL akumulatorjev!

AGM in GEL akumulatorji ne zahtevajo vzdrževanja in imajo zaprto ohišje akumulatorja. Polnjenje z destilirano vodo ali akumulatorsko kislino ni mogoče in ni potrebno. Z odpiranjem ohišja akumulatorja ali vrtanjem vanj se AGM ali GEL akumulator poškoduje in ga je treba zamenjati.

Ne odpirajte ohišja akumulatorja in ne vrtajte nobenih lukenj.

Ne pokrivajte nadtlačnega ventila in ga ne spreminjajte.

1. AGM in GEL akumulatorje polnite samo z navedenimi polnilci, glejte poglavje: *Polnjenje baterije*.

Vstavljanje in priključitev baterij

⚠ ***PREVIDNOST***

Odstranjevanje in vgradnja baterij

Nestabilno stanje stroja

Pri odstranjevanju in vgradnji baterij bodite pozorni, da je stroj v varnem stanju.

POZOR

Zamenjava polarnosti

Uničenje krmilne elektronike

Pri priključitvi baterije pazite na pravilno polarnost.

POZOR

Popolna izpraznitev

Nevarnost poškodovanja

Napolnite baterije pred zagonom naprave.

1. Izpustite umazano vodo.
2. Rezervoar za umazano vodo obrnite navzgor.
3. Vstavite baterije v napravo, kot je prikazano. **Pomembno:** Baterije potisnite do konca nazaj!
   BD 80/100:

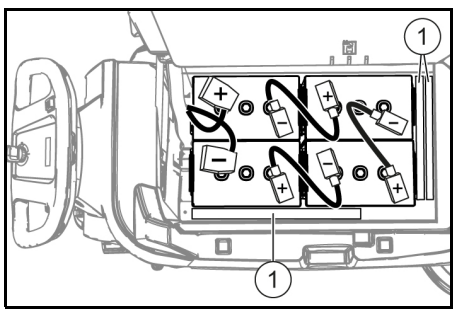

170 Ah, 2.815-092.0
180 Ah, 2.815-101.0
240 Ah, 2.815-105.0
285 Ah, 2.815-095.0

① Distančniki

BD 70/75:

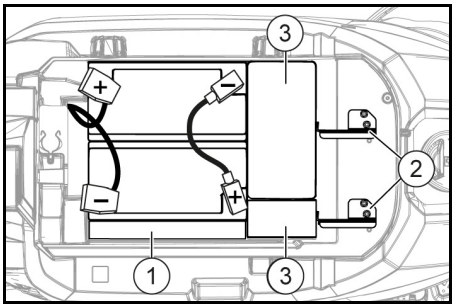

115 Ah, 2.815-091.0

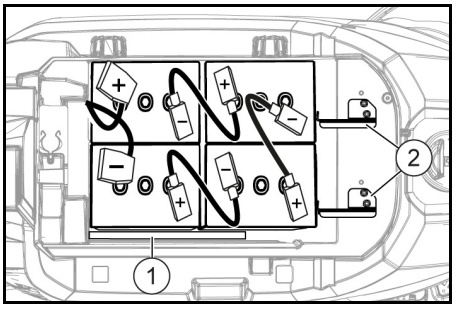

170 Ah, 2.815-092.0
180 Ah, 2.815-101.0

① Distančniki
② Držalo za baterijo
③ Dodatne uteži

4. Distančnike vstavite med desne baterije in rezervoar za svežo vodo,
   a **pri kompletu baterij 115 Ah:** 1 kos ravno po dolžini.
   b **pri kompletu baterij zunaj 115 Ah:** 2 kosa pokončno po dolžini drug na drugega.
5. **Pri BD 70/75 s kompletom baterij 115 Ah:** Vstavite 4 dodatne uteži.
6. Za to namestite nosilec baterije, pri tem
   a **pri BD 70/75:** Namestite 2 držali za baterije in **pri 115 Ah:** Privijte v levo in srednjo navojno luknjo. **Pri 170 Ah / 180 Ah:** Privijte v desno in srednjo navojno luknjo.
   b **pri BD 80/100:** Enega oz. dva distančnika vstavite ravno oz. pokončno po dolžini med sprednje baterije in rezervoar za svežo vodo tako, da baterije ne morejo zdrsniti naprej.
7. Pole povežite s priključnimi kabli iz kompleta za namestitev baterije.
8. Priključni kabel priključite na še vedno prosta pola baterije (+) in (-).
9. Vtič baterije, ki je na strani naprave, povežite z vtičem baterije na strani baterije.
10. Rezervoar za umazano vodo obrnite navzdol.

Odstranjevanje baterij

⚠ ***PREVIDNOST***

Odstranjevanje in vgradnja baterij

Nestabilno stanje stroja

Pri odstranjevanju in vgradnji baterij bodite pozorni, da je stroj v varnem stanju.

1. Stikalo na ključ preklopite v položaj »0« in izvlecite ključ.
2. Izvlecite vtič baterije.
3. Izpustite umazano vodo.
4. Rezervoar za umazano vodo obrnite navzgor.
5. Kabel na napravi odklopite od negativnega pola baterije.
6. Odklopite preostali kabel od baterij.
7. **Pri BD 80/100:** Odstranite distančnik oz. distančnike med sprednjimi baterijami in rezervoarjem za svežo vodo.
8. **Pri kompletu baterij 115 Ah:** Odstranite dodatne uteži.
9. Odstranite baterije.
10. Porabljene baterije odstranite v skladu z veljavnimi zakonskimi določbami.

Zagon

Polnjenje baterije

⚠ ***NEVARNOST***

Nepravilna uporaba polnilnika

Električni udar

Upoštevajte omrežno napetost in zaščito na tipski ploščici naprave.

Polnilnik uporabljajte samo v suhih prostorih, ki so dovolj prezračeni.

POZOR

Kopičenje nevarnih plinov pod rezervoarjem med polnjenjem

Nevarnost eksplozije

Pred polnjenjem baterij z minimalnim vzdrževanjem obrnite rezervoar z umazano vodo navzgor.

POZOR

Uporaba neprimernega polnilnika

Nevarnost poškodovanja

Polnilnika ne povezujte z vtičem baterije, ki je na strani naprave.

Uporabljajte samo polnilnik, ki je primeren za vgrajen tip baterije.

Preberite navodila za uporabo proizvajalca polnilnika in upoštevajte varnostna navodila.

Komplet baterij	Kapaciteta	Polnilnik
2.815-091.0	115 Ah	6.654-367.0
2.815-092.0	170 Ah	6.654-436.0
2.815-101.0	180 Ah	6.654-434.0
2.815-105.0	240 Ah	6.654-437.0
2.815-095.0	285 Ah	6.654-419.0

Čas polnjenja je pribl. 10-15 ur.

Med polnjenjem naprave ni mogoče uporabljati.

Napotek

Naprava ima zaščito pred popolno izpraznitvijo; ko je dosežena minimalna še dovoljena kapaciteta, se motor krtač in turbina izključita.

1. Napravo takoj premaknite do polnilnika in se pri tem izogibajte klancem.
2. Izvlecite vtič baterije, ki je na strani naprave.

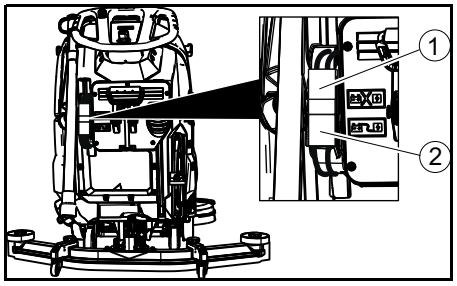

① Vtič baterije, na strani naprave
② Vtič baterije, na strani baterije

3. Vtič baterije, ki je na strani baterije, povežite s polnilnikom.
4. Električni vtič polnilnika priključite v vtičnico.
5. Izvedite postopek polnjenja v skladu z napotki v navodilih za uporabo polnilnika.
6. Vtič baterije, ki je na strani naprave, povežite z vtičem baterije na strani baterije.

Obratovanje

POZOR

Nevarne situacije pri obratovanju

Nevarnost telesnih poškodb

V primeru nevarnosti izpustite varnostno stikalo.

Polnjenje obratovalnih snovi

Polnjenje sveže vode

1. Odprite zapiralo rezervoarja za svežo vodo.
2. Svežo vodo (največ do 50 °C) dolijte do spodnjega roba polnilne odprtine.
   Napotek: Gibka cev za svežo vodo lahko med polnjenjem pritrdite z držalom gibke cevi.
3. Zaprite zapiralo rezervoarja za svežo vodo.

Napotki za čistila

⚠ ***OPOZORILO***

Neprimerna čistila

Nevarnost za zdravje, poškodovanje naprave

Uporabljajte samo priporočena čistila. Za druga čistilna sredstva upravljavec nosi povečano tveganje glede varnosti obratovanja in nevarnosti nesreče.

Uporabljajte samo čistila, ki ne vsebujejo topil, soli in fluorovodikove kisline.

Upoštevajte varnostna navodila na embalaži čistil.

Napotek

Ne uporabljajte zelo penečih čistil.

Priporočena čistila

Uporaba	Čistila
Vzdrževalno čiščenje vseh vodoodpornih tal	RM 746 RM 780
Vzdrževalno čiščenje svetlečih površin (npr. granit)	RM 755 es
Vzdrževalno in osnovno čiščenje industrijskih tal	RM 69 ASF
Vzdrževalno in osnovno čiščenje keramičnih ploščic	RM 753
Vzdrževalno čiščenje ploščic v sanitarnih prostorih	RM 751
Čiščenje in razkuževanje v sanitarnih prostorih	RM 732
Razslojevanje vseh alkalno odpornih tal (npr. PVC)	RM 752
Razslojevanje linolejskih tal	RM 754

Čistila

1. Dodajte čistilo v rezervoar s svežo vodo.
   Napotek: Pokrov odprtine za dolivanje rezervoarja za svežo vodo se lahko uporabi za odmerjanje čistila. Na notranji strani je opremljen z merilom.

Nastavljanje količine vode

1. Z gumbom za reguliranje nastavite količino vode glede na onesnaženost talne obloge.

Napotek

Prve poskuse čiščenja izvedite z majhno količino vode. Postopoma povečajte količino vode, dokler ne dosežete želenega rezultata čiščenja.

Napotek

Ko je rezervoar za svežo vodo prazen, čistilna glava deluje naprej brez dovajanja tekočine.

Nastavitev sesalnega prečnika

Nastavitev naklona

Naklon je treba nastaviti tako, da so sesalni nastavki sesalnega prečnika enakomerno pritisnjeni na tla po celotni dolžini.

1. Sprostite vijak.

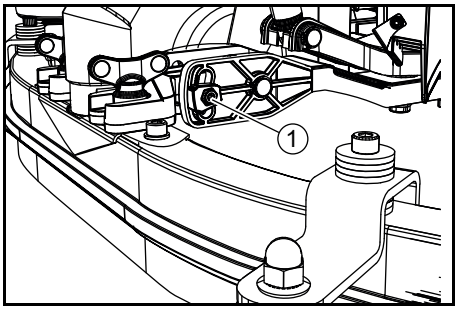

① Vijak

2. Spremenite naklon sesalnega prečnika.
3. Zategnite vijak.

Nastavljanje višine

Nastavitev višine vpliva na ukrivljenost sesalnih nastavkov pri stiku s tlemi.

1. Napravo potisnite malenkost naprej.
2. Ukrivljenost sesalnih nastavkov primerjajte s spodnjo sliko.

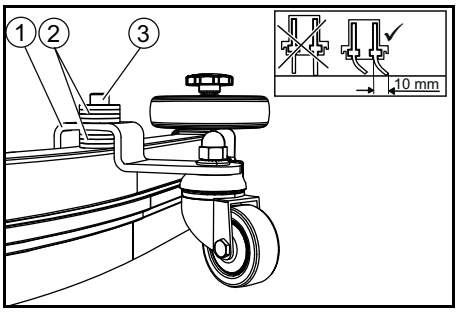

① Distančni tulec z držalom
② Podložka
③ Vijak

3. Odvijte vijak.
4. Med sesalni prečnik in distančni tulec položite toliko podložk, da ustvarite pravilno ukrivljenost sesalnih nastavkov.
5. Preostale podložke namestite nad distančni tulec.
6. Privijte in zategnite vijak.
7. Postopek ponovite pri drugem distančnem tulcu.
8. Napravo potisnite malenkost naprej.
9. Ponovno preverite ukrivljenost sesalnih nastavkov po celotni dolžini.
10. Po potrebi ponovite postopek nastavitve.

Čiščenje

Vklop naprave

1. Stikalo na ključ preklopite v položaj »1«.
   Na zaslonu je prikazano eno za drugim:
   - Obdobje do naslednjega servisa.
   - Različica programske opreme upravljalne enote.
   - Stanje napolnjenosti akumulatorske baterije in število delovnih ur.

Vožnja

Napotek

Smer vožnje lahko spremenite med čiščenjem. Tako lahko z večkratnim premikanjem naprej in nazaj temeljito očistite izbrano mesto.

1. Stikalo za smer vožnje preklopite v položaj »naprej«.

Čiščenje

Napotek

Za izboljšanje rezultata sesanja lahko nastavite naklon in višino sesalnega prečnika (glejte poglavje Nastavitev sesalnega prečnika).

Napotek

Če je rezervoar za umazano vodo poln, plovec zapre sesalno odprtino, sesalna turbina pa deluje s povišanim številom vrtljajev. V tem primeru privzdignite sesalni prečnik in se odpeljite do mesta za praznjenje rezervoarja za umazano vodo.

1. Vrtljivi gumb za delovno hitrost preklopite na želeno vrednost.
   Hitrost je med nastavljanjem prikazana na zaslonu in sicer v odstotkih najvišje hitrosti.
2. Na regulacijskem ventilu nastavite količino vode.
3. Ročico sesalnega prečnika potisnite navzdol.
   Sesalni prečnik se spusti.
   Začne se postopek sesanja.
4. Ročico čistilne glave potisnite navzdol da izskoči in pustite, da se vrne navzgor.
5. Varnostno stikalo povlecite do potisnega stremena.
   Čistilna glava se zažene, naprava pa se začne premikati z nastavljeno hitrostjo.

Povečajte pritisni tlak krtač

1. Spustite varnostno stikalo.
2. Z roko dvignite ročico čistilne glave in potisnite v desno, da zaskoči.

Prenehanje obratovanja

Zaključek čiščenja

1. Spustite varnostno stikalo.
2. Ročico čistilne glave potisnite navzdol in v desno, da zaskoči.
3. Nadaljujte z vožnjo na krajši razdalji.
   Preostala voda se odsesa.
4. Dvignite sesalni prečnik.
   Odsesavanje se nadaljuje še 10 sekund.
5. Stikalo na ključ preklopite v položaj »0«.
6. Po potrebi napolnite baterijo.

Izpuščanje umazane vode

⚠ ***OPOZORILO***

Nepravilno odstranjevanje odpadne vode

Onesnaženje okolja

Upoštevajte krajevne predpise o obdelavi odpadne vode.

1. Odstranite gibko izpustno cev iz držala in jo položite nad ustrezni zbiralnik.

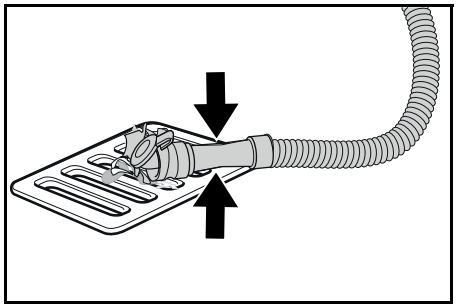

2. Stisnite ali prepognite dozirno napravo.
3. Odprite pokrov dozirne naprave.
4. Izpustite umazano vodo. Količino vode regulirajte s stiskanjem ali prepogibanjem.
5. Rezervoar za umazano vodo sperite s čisto vodo.

Izpuščanje sveže vode

1. Snemite gibko cev prikaza napolnjenosti in jo obrnite navzdol.

Hitro izpuščanje sveže vode

1. Odvijte zapiralo rezervoarja za svežo vodo.
2. Izpustite svežo vodo.
3. Namestite zapiralo rezervoarja za svežo vodo in ga tesno privijte.
   Napotek: Poskrbite, da se cevni priključek v zapiralu rezervoarja za svežo vodo po privijanju nahaja na najnižji točki.

Transport

⚠ ***NEVARNOST***

Vožnja po klančinah

Nevarnost telesnih poškodb

Naprava lahko pri nakladanju in razkladanju obratuje samo na naklonih do največje vrednosti (glejte poglavje »Tehnični podatki«).

Vozite počasi.

⚠ ***PREVIDNOST***

Neupoštevanje teže

Nevarnost telesnih poškodb in materialne škode

Pri transportu upoštevajte težo naprave.

Napravo naložite samo s pomočjo druge osebe ali s pomočjo voznega pogona.

1. Ročico čistilne glave potisnite navzdol in v desno, da zaskoči.
2. Privzdignite sesalni prečnik.
3. Stikalo na ključ preklopite v položaj »1«.
4. S stikalom za smer vožnje izberite smer vožnje.
5. Varnostno stikalo povlecite do potisnega stremena.
6. Pri transportu v vozilih napravo zavarujte proti zdrsu in prevrnitvi v skladu z veljavnimi smernicami.

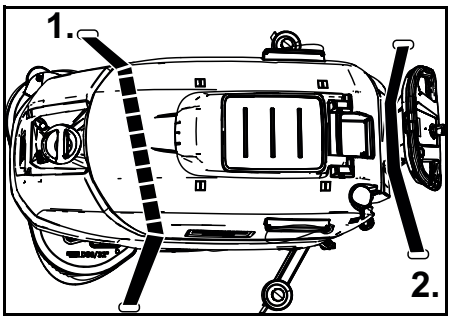

7. Najprej namestite natezalni pas pod rezervoar za umazano vodo.

Skladiščenje

⚠ ***PREVIDNOST***

Neupoštevanje teže

Nevarnost telesnih poškodb in materialne škode

Pri skladiščenju upoštevajte težo naprave.

POZOR

Zamrzovanje

Uničenje naprave zaradi zmrznjene vode

Odstranite vso vodo iz naprave.

Shranite napravo na mestu, kjer ni zmrzali.

- Napravo je dovoljeno skladiščiti samo v notranjih prostorih.
- Preden boste akumulatorje dolgo skladiščili, jih napolnite.
- Akumulatorje med skladiščenjem popolnoma napolnite vsaj vsak mesec.

Nega in vzdrževanje

⚠ ***NEVARNOST***

Nenameren vklop naprave

Nevarnost telesnih poškodb, nevarnost udara elektrike

Pred vsemi deli na napravi najprej preklopite stikalo na ključ v položaj »0« in izvlecite ključ.

Izvlecite električni vtič polnilnika.

- Izpustite in odstranite umazano in svežo vodo.

Varnostni pregledi / pogodba o vzdrževanju

Z vašim prodajalcem se lahko dogovorite za redne varnostne preglede ali sklenete pogodbo o vzdrževanju. Pustite si svetovati.

Vzdrževalni intervali

Po vsakem obratovanju

POZOR

Nestrokovno čiščenje

Nevarnost poškodovanja.

Naprave ne pršite z vodo.

Ne uporabljajte agresivnih čistilnih sredstev.

Za podroben opis posameznih vzdrževalnih del glejte poglavje *Vzdrževalna dela*.

- Izpustite umazano vodo.
- Rezervoar za umazano vodo sperite s čisto vodo.
- Očistite zunanjost naprave z vlažno krpo, pomočeno v blag pralni lug.
- Preverite sito za puh in ga po potrebi očistite.
- Očistite sito za grobo umazanijo.
- Očistite sesalne nastavke, preverite obrabo, po potrebi nastavite višino ali zamenjajte.
- Preverite, ali so kolutne krtače obrabljene, in jih po potrebi zamenjajte.
- Napolnite baterijo.
  - Če je stanje napolnjenosti pod 50 %, napolnite baterijo v celoti in brez prekinitev.
  - Če je stanje napolnjenosti nad 50 %, baterijo napolnite le, če je pri naslednji uporabi potreben celoten čas delovanja.

Tedensko

- Ob pogosti uporabi baterijo vsaj enkrat tedensko napolnite v celoti in brez prekinitev.

Mesečno

Za podroben opis posameznih vzdrževalnih del glejte poglavje *Vzdrževalna dela*.

1. Izpraznite rezervoar za svežo vodo in izperite usedline.
2. Očistite filter za svežo vodo.
3. Očistite plovec in sito za puh.
4. Preverite oksidacijo baterijskih polov in jih po potrebi skrtačite. Poskrbite, da so povezovalni kabli čvrsto pritrjeni.
5. Očistite tesnila med rezervoarjem za umazano vodo in pokrovom ter preverite njihovo tesnjenje, po potrebi jih zamenjajte.
6. Pri baterijah, ki potrebujejo vzdrževanje, preverite kislinsko gostoto celic.
7. V primeru daljšega obdobja mirovanja, napravo izklopite s popolnoma napolnjenimi baterijami. Baterijo popolnoma napolnite vsaj enkrat mesečno.

Letno

- Predpisan pregled naj izvaja servisna služba.

Vzdrževalna dela

Obračanje ali zamenjava sesalnih nastavkov

Če so sesalni nastavki obrabljeni do oznake obrabe, jih je treba obrniti ali zamenjati.

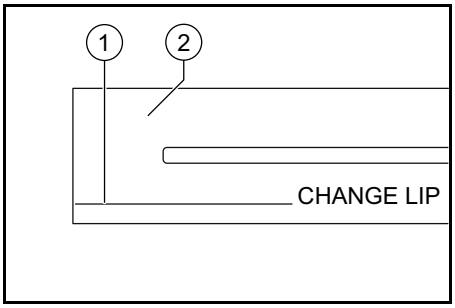

① Oznaka obrabe
② Sesalni nastavek

1. Odstranite sesalni prečnik.
2. Odvijte zvezdasta ročaja.

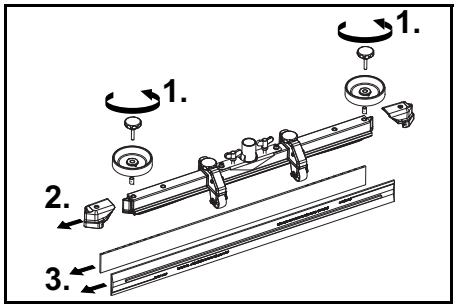

3. Odstranite plastične dele.
4. Odstranite sesalne nastavke.
5. Vstavite obrnjene ali nove sesalne nastavke.
6. Namestite plastične dele.
7. Privijte zvezdasta ročaja in ju zategnite.

Čiščenje sita za grobo umazanijo

1. Odvijte pokrov rezervoarja za umazano vodo.

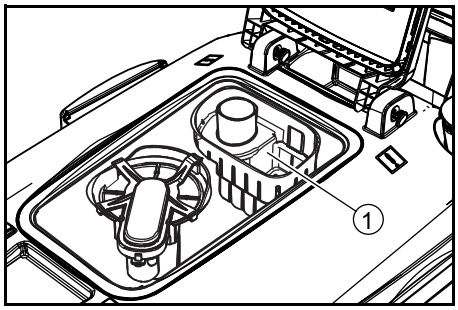

① Sito za grobo umazanijo

2. Sito za grobo umazanijo odstranite v smeri navzgor.
3. Sperite sito za grobo umazanijo pod tekočo vodo.
4. Vstavite sito za grobo umazanijo v rezervoar za umazano vodo.

Čiščenje filtra za svežo vodo

1. Izpustite svežo vodo (glejte poglavje *Izpuščanje sveže vode*).
2. Odvijte zapiralo rezervoarja za svežo vodo.

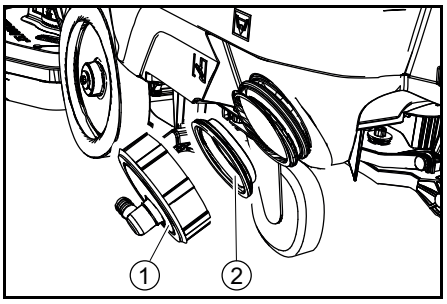

① Zapiralo rezervoarja za svežo vodo
② Filter za svežo vodo

3. Izvlecite filter za svežo vodo in ga sperite s čisto vodo.
4. Vstavite filter za svežo vodo.
5. Namestite zapiralo rezervoarja za svežo vodo.
   Napotek: Poskrbite, da se cevni priključek v zapiralu rezervoarja za svežo vodo po privijanju nahaja na najnižji točki.

Čiščenje plovca in sita za puh

1. Odvijte pokrov rezervoarja za umazano vodo.

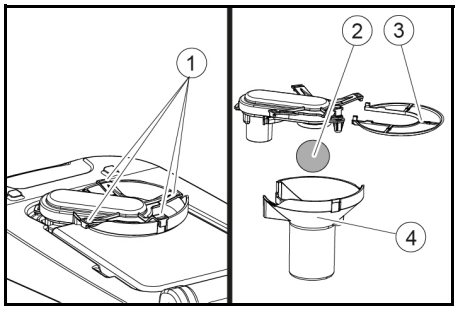

① Zaskočni kavelj
② Plovec
③ Sito za puh
④ Ohišje plovca

2. Sprostite zaskočni kavelj.
3. Ohišje plovca odstranite v smeri navzdol.
4. Odstranite plovec iz ohišja in ga očistite.
5. Odstranite sito za puh in ga očistite.
6. Vse dele sestavite v obratnem vrstnem redu.

Zamenjava kolutnih krtač

1. Privzdignite čistilno glavo.
2. Pedal za menjavo krtače potisnite navzdol preko upora.

① Pedal za menjavo krtače

3. 1. Kolutno krtačo izvlecite ob strani pod čistilno glavo.
4. Novo kolutno krtačo držite pod čistilno glavo in jo potisnite navzgor, da se zaskoči.
5. Ponovite postopek za 2. krtačo.

Pomoč pri motnjah

⚠ ***NEVARNOST***
Nenameren vklop naprave
Nevarnost telesnih poškodb, nevarnost udara elektrike

Pred vsemi deli na napravi najprej preklopite stikalo na ključ v položaj »0« in izvlecite ključ.
Izvlecite električni vtič polnilnika.

- Izpustite in odstranite umazano in svežo vodo.
- V primeru napak, ki jih ni mogoče odpraviti s pomočjo te tabele, pokličite servisno službo.

Motnja	Odpravljanje
Naprave ni mogoče zagnati	1. Stikalo na ključ preklopite v položaj »1«. 2. Pritisnite varnostno stikalo. 3. Vstavite vtič baterije. 4. Preverite baterije in jih po potrebi napolnite. 5. Preverite, ali so poli baterije pravilno priključeni.
Nezadostna količina vode	1. Preverite količino sveže vode, po potrebi napolnite rezervoar. 2. Z gumbom za reguliranje količine vode povečajte količino vode. 3. Očistite filter za svežo vodo. 4. Preverite zamašenost gibke cevi, po potrebi očistite.
Prenizka sesalna moč	1. Izklopite napravo in izpustite umazano vodo. 2. Očistite tesnila med rezervoarjem za umazano vodo in pokrovom ter preverite njihovo tesnjenje, po potrebi jih zamenjajte. 3. Preverite, če je sesalna gibka cev pravilno priključena na rezervoar za umazano vodo. 4. Preverite čistočo sita za puh, po potrebi ga očistite. 5. Očistite sesalne nastavke pri sesalnem prečniku, po potrebi obrnite ali zamenjajte. 6. Preverite, če je pokrov na gibki izpustni cevi za umazano vodo zaprt. 7. Preverite nastavitev sesalnega prečnika. 8. Preverite sesalno gibko cev za zamašitev, po potrebi očistite. Ko ponovno vstavite sesalno gibko cev, se mora bela oznaka gibke cevi nahajati pri pritrdilni sponki. 9. Preverite tesnost sesalne gibke cevi, po potrebi zamenjajte.
Nezadosten rezultat čiščenja	1. Zmanjšajte hitrost. 2. Preverite obrabo krtač, po potrebi zamenjajte. 3. Preverite ustreznost vrste krtače in čistila.

Motnja	Odpravljanje
Sesalna turbina deluje s povišanim številom vrtljajev	1. Izpustite umazano vodo. 2. Očistite plovec. 3. Preverite sito za puh, po potrebi ga očistite. 4. Preverite zamašenost sesalne gibke cevi, po potrebi očistite. 5. Preverite zamašenost sesalnega prečnika, po potrebi odstranite zamašitev.
Krtača se ne vrti	1. Preverite, če tujek blokira krtačo, po potrebi odstranite tujek.
Naprava vibrira pri čiščenju	1. Uporabite mehkejšo krtačo.

Garancija

V vsaki državi veljajo garancijski pogoji, ki jih je izdala naša pristojna prodajna družba. V garancijskem roku bodo morebitne motnje v delovanju naprave odpravljene brezplačno, če je njihov vzrok napaka v materialu ali napaka pri proizvodnji. Pri uveljavljenju garancije zagotovite dokazilo o nakupu in stopite v stik s prodajalcem ali z najbližjo servisno službo.
Naslov najdete na hrbtni strani.

Pribor

Ime	Št. dela BD 70/75	Št. dela BD 80/100	Opis
Kolutna krtača, bela (zelo mehka)	4.905-011.0	4.905-030.0	Za čiščenje manj umazanih ali občutljivih tal
Kolutna krtača, naravna (mehka)	4.905-012.0	4.905-031.0	Iz naravnih vlaken za čiščenje in poliranje
Kolutna krtača, rdeča (srednja, standard)	4.905-010.0	4.905-000.0	Za uporabo pri vseh običajnih vrstah čiščenja
Kolutna krtača, črna (trda)	4.905-013.0	4.905-032.0	Za močno umazanijo in temeljito čiščenje, samo za neobčutljive obloge
Pogonska plošče blazinic	4.762-590.0	4.762-447.0	Za čiščenje z blazinicami, s sklopko za hitro menjavo in centralno pritrditvijo
Blazinica, bela	–	6.371-331.0	Za poliranje tal
Blazinica, rdeča (srednje mehka)	6.369-003.0	6.371-147.0	Za čiščenje in čistilce vseh tal
Blazinica, zelena (srednje trda)	6.369-002.0	6.371-148.0	Za čiščenje zelo umazanih tal in za temeljito čiščenje
Blazinica, črna (trda)	6.369-001.0	6.371-169.0	Za trdovratne umazanije in temeljito čiščenje
Blazinica, rjava (SPP)	2.639-290.0	2.639-288.0	Za saniranje zaščitnega sloja trdih in elastičnih površin
Blazinica, melamin	6.371-021.0	6.371-336.0	Za učinkovito čiščenje mikroporoznih površin
Sesalni prečnik, 1030 mm, ukrivljen	4.777-108.0	–	
Sesalni prečnik, 1160 mm, ukrivljen	–	4.777-102.0	
Komplet sesalnih nastavkov, iz naravne kavčuka	4.037-144.0	4.037-138.0	
Komplet sesalnih nastavkov, PU (odporen na olje)	4.037-145.0	4.037-140.0	
Komplet sesalnih nastavkov, Linatex	4.181-011.0	4.181-006.0	

Tehnični podatki

		BD 70/75 W Classic Bp	BD 80/100 W Classic Bp
Podatki o zmogljivosti naprave			
Nazivna napetost	V	24	24
Zmogljivost akumulatorja	Ah (5 h)	115 / 170 / 180	170 / 180 / 240 / 285
Srednja poraba moči	W	1270	1320
Zmogljivost pogonskega motorja	W	250	300
Zmogljivost sesalne turbine	W	500	500
Zmogljivost pogona krtač	W	2 x 500	2 x 500
Teoretična zmogljivost površinskega prekrivanja	m2/h	3500	4000
Prostornina rezervoarja za svežo vodo	l	75	100
Prostornina rezervoarja za umazano vodo	l	75	100
Maks. temperatura vode	°C	50	50
Maks. tlak vode	bar	0,06	0,06
Širina menjave prestave	mm	1550	1650
Maks. naklon delovnega območja	%	2	2
Sesanje			
Zmogljivost sesanja, količina zraka	l/s	24	24
Zmogljivost sesanja, podtlak	kPa (mbar)	16 (160)	16 (160)
Čistilne krtače			
Delovna širina	mm	700	800
Premer krtač	mm	356	410
Vrtilna frekvenca krtač	1/min	140	140
Pritisni tlak krtač	N	300 / 500	400 / 680
Mere in mase			
Dovoljena skupna masa	kg	325	435
Masa praznega vozila (transportna masa)	kg	251	325
Mere predala za baterijo	mm	575 x 380	622 x 384
Ugotovljene vrednosti v skladu s standardom EN 60335-2-72			
Skupna vrednost vibracij	m/s2	<2,5	< 2,5
Negotovost K	dB(A)	0,2	0,2
Raven tlaka hrupa LpA	dB(A)	65	65
Negotovost KpA	dB(A)	2	2
Raven moči hrupa LWA + negotovost KWA	dB(A)	81	81

Pridržujemo si pravico do tehničnih sprememb.

Izjava EU o skladnosti

S tem izjavljamo, da v nadaljevanju navedeni stroj zaradi svoje zasnove in konstrukcije ter v izvedbi, kakršno dajemo na tržišče, ustreza osnovnim zahtevam glede varnosti in varovanja zdravja v skladu z EU-direktivami. V primeru sprememb na stroju brez našega soglasja ta izjava izgubi veljavnost.
Izdelek: Čistilnik tal
Tip: 1.127-xxx, 1.515-xxx

Zadevne EU-direktive
2006/42/ES (+2009/127/ES)
2014/30/EU
2014/53/EU (TCU)

Uporabljeni harmonizirani standardi
EN 60335-1
EN 60335-2-72
EN 55012: 2007 + A1: 2009
EN 61000-6-2: 2005
EN 62233: 2008

TCU
EN 301 511 V12.5.1
EN 300 440 V2.1.1
EN 300 328 V2.2.2
EN 300 330 V2.1.1

Uporabljeni nacionalni standardi
-

Podpisniki ravnajo po navodilih in s pooblastilom uprave.



H. Jenner
Chairman of the Board of Management



S. Reiser
Director Regulatory Affairs & Certification

Pooblaščena oseba za dokumentacijo:
S. Reiser
Alfred Kärcher SE & Co. KG
Alfred-Kärcher-Str. 28 - 40
71364 Winnenden (Nemčija)
Tel.: +49 7195 14-0
Faks: +49 7195 14-2212
Winnenden, 1. 2. 2021

Spis treści

Wskazówki ogólne 151
Funkcja 151
Zastosowanie zgodne z przeznaczeniem 151
Ochrona środowiska 151
Akcesoria i części zamienne 151
Zakres dostawy 151
Wskazówki dotyczące bezpieczeństwa 151
Opis urządzenia 152
Montaż 153
Uruchamianie 154
Eksploatacja 155
Transport 156
Składowanie 156
Czyszczenie i konserwacja 156
Usuwanie usterek 157
Gwarancja 158
Akcesoria 158
Dane techniczne 159
Deklaracja zgodności UE 159

Wskazówki ogólne

Przed rozpoczęciem użytkowania urządzenia należy przeczytać oryginalną instrukcję obsługi oraz załączone wskazówki dotyczące bezpieczeństwa. Postępować zgodnie z podanymi instrukcjami.
Oba zeszyty przechować do późniejszego wykorzystania lub dla następnego użytkownika.

Funkcja

Niniejsza szorowarka jest przeznaczona do czyszczenia na mokro wykładzin dywanowych.
Urządzenie można dostosować do danego zadania w zakresie czyszczenia przez ustawienie ilości wody i środka czyszczącego. Dozowanie środka czyszczącego reguluje się przez dodawanie odpowiedniej jego ilości do zbiornika.
Szerokość robocza i pojemność zbiornika świeżej i brudnej wody (patrz rozdział „Dane techniczne”) umożliwiają skuteczne czyszczenie przez długi okres eksploatacji.
Urządzenie jest wyposażone w napęd jezdny.

Wskazówka

W zależności od zadania w zakresie czyszczenia urządzenie można wyposażyć w różne akcesoria. Zachęcamy do zamówienia naszego katalogu i zapoznania się z naszą stroną internetową www.kaercher.com.

Zastosowanie zgodne z przeznaczeniem

Niniejsze urządzenie jest przystosowane do użytku komercyjnego i przemysłowego, np. w hotelach, szkołach, szpitalach, fabrykach, sklepach, biurach i lokalach na wynajem. Urządzenie należy użytkować wyłącznie w sposób zgodny z informacjami zawartymi w niniejszej instrukcji obsługi.

- Urządzenie może być używane wyłącznie do czyszczenia posadzek gładkich, odpornych na wilgoć i polerowanie.
- Urządzenie nie jest przeznaczone do czyszczenia zamarzniętych posadzek (np. w chłodniach).
- Urządzenie nie jest przeznaczone do użytku w otoczeniu zagrożonym wybuchem.
- Urządzenie jest dopuszczone do stosowania na powierzchniach o nachyleniu nieprzekraczającym podanej wartości maksymalnej (patrz rozdział *Dane techniczne*).

Ochrona środowiska

Materiały, z których wykonano opakowania, nadają się do recyklingu. Opakowania poddać utylizacji przyjaznej dla środowiska naturalnego.
Elektryczne i elektroniczne urządzenia zawierają cenne surowce wtórne, a często również takie części składowe jak baterie, akumulatory lub olej, które w razie niewłaściwej obsługi lub nieprawidłowej utylizacji mogą stanowić potencjalne zagrożenie dla zdrowia ludzkiego i środowiska naturalnego. Jednak te części składowe są niezbędne do prawidłowej pracy urządzenia. Urządzeń oznaczonych tym symbolem nie można wyrzucać do odpadów z gospodarstw domowych.

Wskazówki dotyczące składników (REACH)

Aktualne informacje dotyczące składników można znaleźć na stronie: *www.kaercher.com/REACH*

Akcesoria i części zamienne

Należy stosować tylko oryginalne akcesoria i części zamienne, ponieważ gwarantują one bezpieczną i bezawaryjną pracę urządzenia.
Informacje dotyczące akcesoriów i części zamiennych można znaleźć na stronie *www.kaercher.com*.

Zakres dostawy

Podczas rozpakowywania urządzenia należy sprawdzić, czy w opakowaniu znajdują się wszystkie elementy. W przypadku stwierdzenia braków w akcesoriach lub szkód powstałych w transporcie należy zwrócić się do dystrybutora.

Wskazówki dotyczące bezpieczeństwa

Przed pierwszym uruchomieniem należy zapoznać się z niniejszą instrukcją obsługi oraz załączoną broszurą „Zasady bezpieczeństwa dotyczące szczotkowych urządzeń czyszczących i urządzeń ekstrakcyjnych” nr 5.956-251.0, a następnie postępować zgodnie z ich treścią.
Urządzenie jest dopuszczone do stosowania na powierzchniach o nachyleniu nieprzekraczającym podanej wartości maksymalnej (patrz rozdział *Dane techniczne*).

⚠ ***OSTRZEŻENIE***

Przewrócenie się urządzenia

Niebezpieczeństwo odniesienia obrażeń

Nie użytkować urządzenia na pochylonych powierzchniach.
Urządzenie można użytkować tylko wtedy, gdy osłona i wszystkie pokrywy są zamknięte.

Zabezpieczenia

⚠ ***OSTROŻNIE***

Brak urządzeń zabezpieczających lub zmiany wprowadzone w urządzeniach

Urządzenia zabezpieczające służą ochronie użytkownika.
Dlatego nigdy nie wolno zmieniać ani pomijać urządzeń zabezpieczających.

Wyłącznik bezpieczeństwa

Zwolnienie wyłącznika bezpieczeństwa powoduje wyłączenie urządzenia.

Stacyjka

Wyjęcie kluczyka ze stacyjki zabezpiecza urządzenie przed niepowołanym użyciem.

Symbole ostrzeżeń

Podczas obchodzenia się z akumulatorem uwzględnić poniższe ostrzeżenia:

	Przestrzegać wskazówek zawartych w instrukcji obsługi akumulatora i na akumulatorze, a także w niniejszej instrukcji obsługi.
	Nosić okulary ochronne.
	Dopilnować, aby dzieci nie miały kontaktu z elektrolitem i akumulatorem.
	Niebezpieczeństwo wybuchu
	Zabronione jest stosowanie ognia, iskier, otwartego światła i palenie.
	Niebezpieczeństwo oparzenia środkiem żrącym
	Pierwsza pomoc.
	Ostrzeżenie
	Utylizacja
	Akumulatora nie wyrzucać do śmieci.

Opis urządzenia

Schemat urządzenia

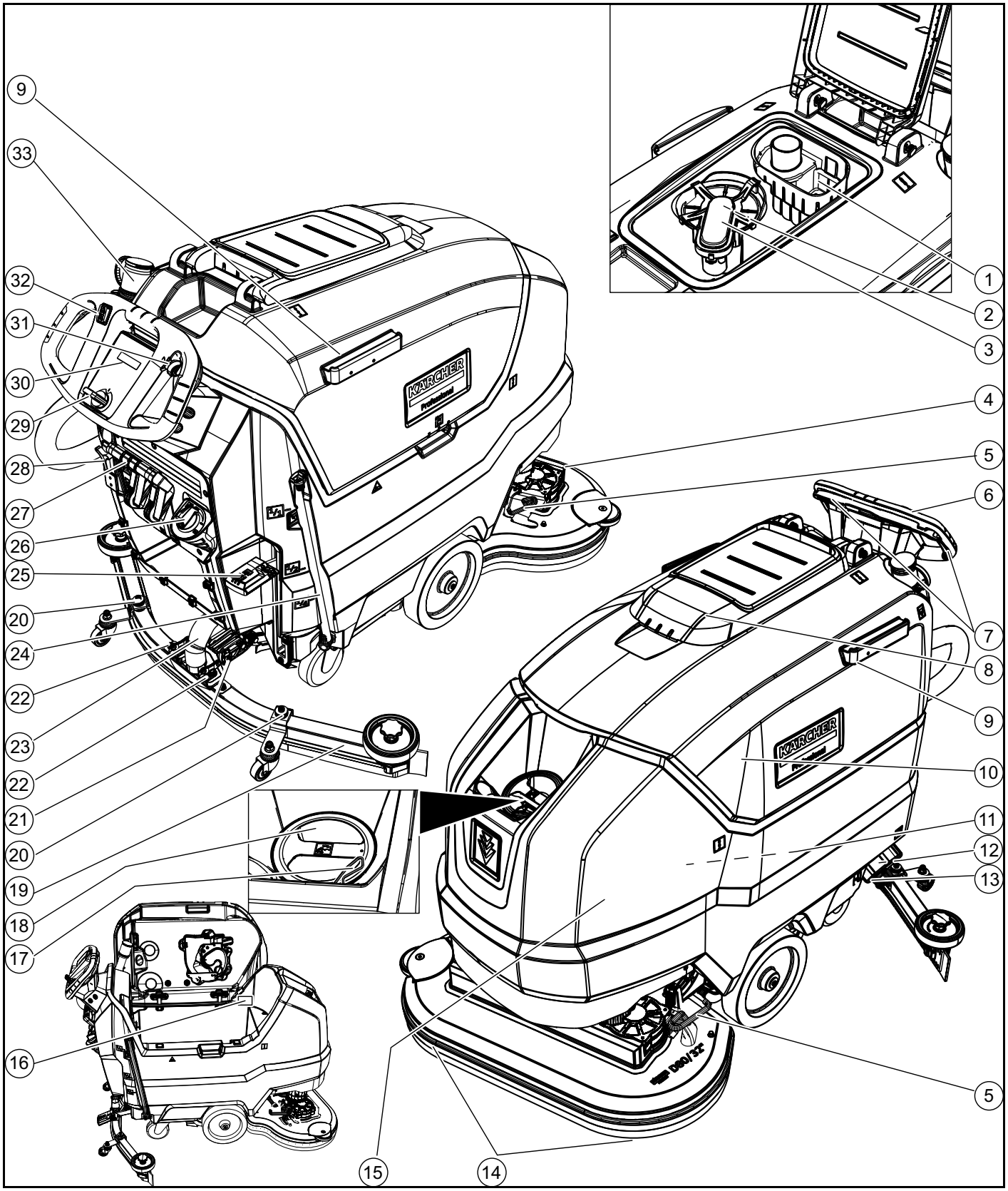

① Filtr większych zanieczyszczeń
② Filtr kłaczków
③ Pływak
④ Głowica czyszcząca
⑤ Pedał wymiany szczotek
⑥ Pałąk przesuwny
⑦ Wyłącznik bezpieczeństwa
⑧ Pokrywa zbiornika brudnej wody
⑨ Szyna mocująca do zestawu Homebase
⑩ Zbiornik brudnej wody
⑪ **Akumulator
⑫ Filtr czystej wody
⑬ Korek zbiornika czystej wody
⑭ Szczotka tarczowa
⑮ Zbiornik czystej wody
⑯ Tabliczka znamionowa
⑰ Uchwyt węża
⑱ Otwór wlewowy zbiornika czystej wody
⑲ Listwa ssąca
⑳ Regulacja wysokości listwy ssącej
㉑ Regulacja pochylenia listwy ssącej
㉒ Nakrętka skrzydełkowa do mocowania listwy ssącej
㉓ Wąż ssący
㉔ Wskaźnik poziomu czystej wody Wąż spustowy czystej wody
㉕ Dźwignia głowicy czyszczącej
㉖ Pokrętło regulacji ilości wody

㉗ Dźwignia listwy ssącej
㉘ Wtyczka akumulatora
㉙ Stacyjka
㉚ Wyświetlacz
㉛ Pokrętło prędkości roboczej
㉜ Przełącznik kierunku jazdy
㉝ Wąż spustowy brudnej wody z urządzeniem dozującym

** nie należy do zakresu dostawy

Kolor oznaczenia

- Elementy obsługowe procesu czyszczenia są żółte.
- Elementy obsługowe konserwacji i serwisu są jasnoszare.

Symbole na urządzeniu


Otwór spustowy zbiornika czystej wody


Otwór spustowy zbiornika brudnej wody


Zwiększona siła docisku głowicy czyszczącej


Dostęp do akumulatora


Poziom napełnienia zbiornika czystej wody (50%)


Tutaj podłączyć wtyczkę ładowarki.


Punkt mocowania zawiesi


*Uchwyt na mop


UWAGA
Niewłaściwe gniazdo
Niebezpieczeństwo uszkodzenia
NIE podłączać tutaj wtyczki ładowarki.


Normalna siła docisku głowicy czyszczącej


Głowica czyszcząca podniesiona


Pedał do podnoszenia/opuszczania głowicy czyszczącej


Pedał wymiany szczotek

* opcjonalnie

Montaż

Wyładunek

1. Zdjąć karton.
2. Usunąć opaski zaciskowe.
3. Odkręcić drewniane klocki przymocowane śrubami do palety.
4. Przy użyciu 3 górnych desek usztywniających z opakowania kartonowego oraz deski zabezpieczającej przykręconej w poprzek palety ułożyć rampę przed paletą i zamocować ją za pomocą śrub do płyt wiórowych.

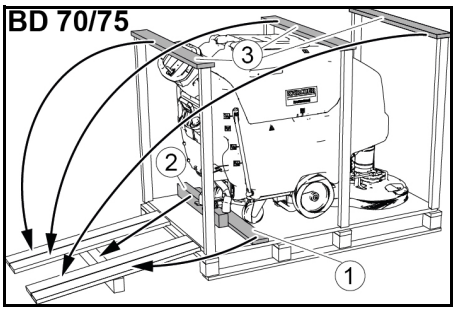

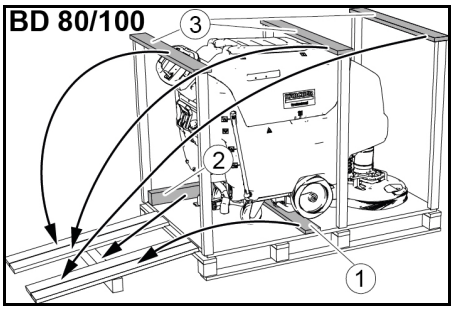

① Deska zabezpieczająca
② Kantówka
③ Deska usztywniająca

5. Odkręconą od palety kantówkę wsunąć pod rampę jako podporę i przykręcić śrubami.
6. Wcisnąć dźwignię głowicy czyszczącej w dół i zablokować ją w zapadce po prawej stronie.
7. **Tylko w przypadku BD 80/100:** Wcisnąć dźwignię hamulca w dół.

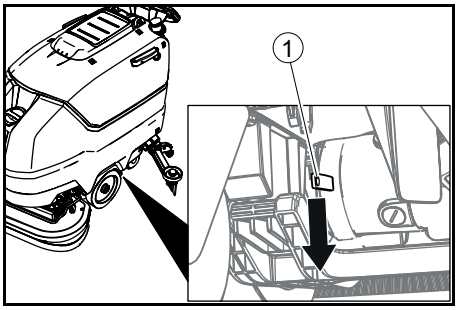

① Dźwignia hamulca

Wskazówka
W przypadku BD 70/75 nie ma hamulca. Zwolnienie hamulca nie jest konieczne w przypadku tego urządzenia.

8. Ściągnąć urządzenie z palety do tyłu.
9. **Tylko w przypadku BD 80/100:** Wcisnąć dźwignię hamulca do góry.

Montaż listwy ssącej

1. Założyć listwę ssącą do zawieszenia listwy ssącej.

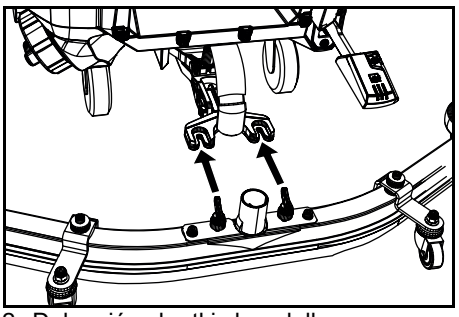

2. Dokręcić nakrętki skrzydełkowe.
3. Podłączyć wąż ssący.

Akumulatory

Zalecane zestawy akumulatorów BD 70/75

Opis	Nr katalogowy	Pojemność (m^3)*	Przepływ powietrza (m^3/h)**
115 Ah – bezobsługowy	2.815-091.0 [1)]	1,98	0,792
170 Ah – bezobsługowy	2.815-092.0 [2)]	2,31	0,924
180 Ah – bezobsługowy	2.815-101.0 [3)]	4,785	1,914

* Minimalna pojemność komory ładowania akumulatora
** Minimalny strumień powietrza między komorą ładowania akumulatora a otoczeniem
Do pierwszej instalacji wymagany jest dodatkowo zestaw do montażu akumulatora:
1 2.638-198.0
2 2.638-162.0
3 2.638-106.0

Zalecane zestawy akumulatorów BD 80/100

Opis	Nr katalogowy	Pojemność (m^3)*	Przepływ powietrza (m^3/h)**
170 Ah – bezobsługowy	2.815-092.0 [1)]	2,31	0,924
180 Ah – bezobsługowy	2.815-101.0 [2)]	4,785	1,914
240 Ah – bezobsługowy	2.815-102.0 [2)]	6,27	2,508
285 Ah – bezobsługowy	2.815-095.0 [3)]	11,88	4,752

* Minimalna pojemność komory ładowania akumulatora
** Minimalny strumień powietrza między komorą ładowania akumulatora a otoczeniem
Do pierwszej instalacji wymagany jest dodatkowo zestaw do montażu akumulatora:
1 2.638-162.0
2 2.638-106.0
3 2.638-197.0

Akumulatory niskoobsługowe (mokre)

⚠ ***NIEBEZPIECZEŃSTWO***
Uzupełnianie wody w akumulatorze w stanie rozładowanym
Niebezpieczeństwo poparzenia skóry i zniszczenia odzieży w wyniku wycieku kwasu
Podczas pracy z kwasem akumulatorowym używać okularów ochronnych.
Przestrzegać przepisów.

Ewentualne odpryski kwasu na skórze lub odzieży natychmiast spłukać dużą ilością wody.

UWAGA

Używanie wody z dodatkami

Uszkodzenie akumulatorów, utrata gwarancji

Do napełniania akumulatorów używać tylko wody destylowanej lub zdemineralizowanej (EN 50272-T3).

Nie używać dodatków poprawiających właściwości, ponieważ powoduje to utratę gwarancji.

1. Na godzinę przed zakończeniem procesu ładowania dolać wodę destylowaną. Zwrócić przy tym uwagę na prawidłowy poziom kwasu zgodnie z oznaczeniem na akumulatorze.
   Pod koniec procesu ładowania wszystkie ogniwa powinny gazować.

Akumulatory bezobsługowe (akumulatory AGM i żelowe)

UWAGA

Ryzyko uszkodzenia podczas otwierania akumulatorów AGM i żelowych!

Akumulatory AGM i żelowe nie wymagają konserwacji i mają zamkniętą obudowę. Uzupełnianie wody destylowanej lub kwasu akumulatorowego nie jest możliwe ani konieczne. Otwarcie lub wywiercenie obudowy akumulatora spowoduje uszkodzenie akumulatora AGM lub żelowego i konieczność jego wymiany.

Nie otwierać obudowy akumulatora i nie wiercić żadnych otworów.

Nie zakrywać nadciśnieniowego zaworu bezpieczeństwa i nie zmieniać go.

1. Ładować akumulatory AGM i żelowe tylko za pomocą określonych ładowarek, patrz rozdział: *Ładowanie akumulatora*.

Założenie i podłączenie akumulatorów

⚠ ***OSTROŻNIE***

Demontaż i montaż akumulatorów

Niestabilne ustawienie maszyny

Podczas demontażu i montażu akumulatorów zwrócić uwagę na stabilne ustawienie maszyny.

UWAGA

Odwrócenie polaryzacji

Zniszczenie elektroniki sterującej

Podczas podłączania akumulatora zwrócić uwagę na prawidłową polaryzację.

UWAGA

Całkowite rozładowanie

Niebezpieczeństwo uszkodzenia

Przed uruchomieniem urządzenia naładować akumulatory.

1. Spuścić brudną wodę.
2. Wychylić zbiornik brudnej wody do góry.
3. Założyć akumulatory do urządzenia w przedstawiony sposób. **Ważne:** Przesunąć akumulatory całkiem do tyłu!

BD 80/100:

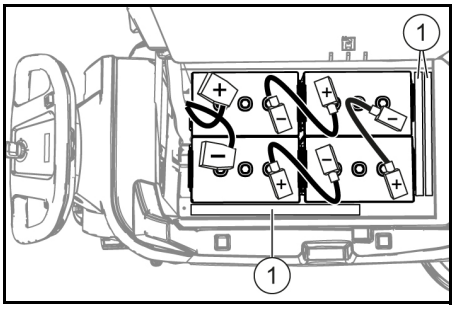

170 Ah, 2,815-092,0
180 Ah, 2,815-101.0
240 Ah, 2,815-105.0
285 Ah, 2,815-095.0

① Przekładki

BD 70/75:

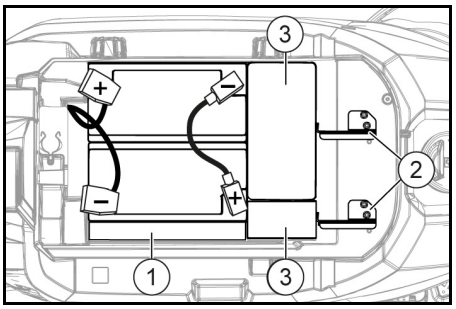

115 Ah, 2,815-091.0

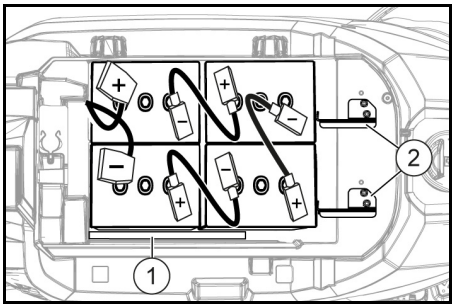

170 Ah, 2,815-092,0
180 Ah, 2,815-101.0

① Przekładki
② Uchwyt akumulatora
③ Dodatkowe obciążniki

4. Umieść przekładkę między akumulatorami z prawej strony a zbiornikiem świeżej wody,
   a **w przypadku zestawu akumulatorów 115 Ah:** 1 szt. płasko po długości.
   b **w przypadku zestawu akumulatorów innych niż 115 Ah:** 2 sztuki na dłuższej krawędzi jedna na drugiej.
5. **W przypadku BD 70/75 z zestawem akumulatorów 115 Ah:** Włożyć 4 dodatkowe obciążniki.
6. Zamocować uchwyt akumulatora, w tym celu
   a **w przypadku BD 70/75:** zainstalować 2 uchwyty, a **w przypadku 115 Ah:** przykręcić przez otwory gwintowane z lewej strony i na środku. **W przypadku 170 Ah / 180 Ah:** Przykręcić przez otwory gwintowane z prawej strony i na środku.
   b **w przypadku BD 80/100:** Włożyć jedną lub dwie przekładki dłuższym bokiem na płasko lub pionowo między przednimi akumulatorami a zbiornikiem świeżej wody w taki sposób, aby akumulatory nie mogły się przesunąć do przodu.
7. Połączyć bieguny za pomocą kabli łączących z zestawu do montażu akumulatora.
8. Podłączyć kabel przyłączeniowy do wolnych jeszcze biegunów (+) i (-).
9. Połączyć wtyczkę akumulatora po stronie urządzenia z wtyczką akumulatora po stronie akumulatora.
10. Wychylić zbiornik brudnej wody w dół.

Demontaż akumulatora

⚠ ***OSTROŻNIE***

Demontaż i montaż akumulatorów

Niestabilne ustawienie maszyny

Podczas demontażu i montażu akumulatorów zwrócić uwagę na stabilne ustawienie maszyny.

1. Obrócić kluczyk w stacyjce do pozycji „0” i wyjąć go.
2. Wyciągnąć wtyczkę akumulatora.
3. Spuścić brudną wodę.
4. Wychylić zbiornik brudnej wody do góry.
5. Odłączyć kabel po stronie urządzenia od bieguna ujemnego akumulatora.
6. Odłączyć pozostałe kable od akumulatorów.
7. **W przypadku BD 80/100:** Wyjąć przekładkę lub przekładki spomiędzy przednich akumulatorów i zbiornika świeżej wody.
8. **W przypadku akumulatora 115 Ah:** Wyjąć dodatkowe obciążniki.
9. Wyjąć akumulatory.
10. Zutylizować zużyte akumulatory zgodnie z obowiązującymi przepisami.

Uruchamianie

Ładowanie akumulatora

⚠ ***NIEBEZPIECZEŃSTWO***

Niewłaściwe użytkowanie ładowarki

Porażenie prądem elektrycznym

Przestrzegać napięcia sieciowego i zabezpieczenia podanych na tabliczce znamionowej urządzenia.

Używać ładowarki tylko w suchych pomieszczeniach z wystarczającą wentylacją.

UWAGA

Gromadzenie się niebezpiecznych gazów pod zbiornikiem w trakcie procesu ładowania

Niebezpieczeństwo wybuchu

Przed rozpoczęciem ładowania akumulatorów niskoobsługowych odchylić zbiornik brudnej wody do góry.

UWAGA

Używanie nieodpowiedniej ładowarki

Niebezpieczeństwo uszkodzenia

Nie łączyć ładowarki z wtyczką akumulatora po stronie urządzenia.

Używaj tylko ładowarki pasującej do zamontowanego typu baterii.

Dokładnie przeczytać instrukcję obsługi wydaną przez producenta ładowarki i przestrzegać w szczególności przepisów dotyczących bezpieczeństwa.

Zestaw akumulatorów	Pojemność	Ładowarka
2.815-091.0	115 Ah	6.654-367.0
2.815-092.0	170 Ah	6.654-436.0
2.815-101.0	180 Ah	6.654-434.0
2.815-105.0	240 Ah	6.654-437.0
2.815-095.0	285 Ah	6.654-419.0

Czas ładowania wynosi średnio ok. 10-15 godz.
W trakcie procesu ładowania nie wolno używać urządzenia.

Wskazówka

Urządzenie jest wyposażone w zabezpieczenie przed całkowitym rozładowaniem. Po osiągnięciu minimalnego dopuszczalnego poziomu naładowania następuje wyłączenie silnika szczotek oraz turbiny.

1. Przejechać urządzeniem bezpośrednio do ładowarki, unikając jazdy po pochyłych powierzchniach.
2. Odłączyć wtyczkę akumulatora po stronie urządzenia.

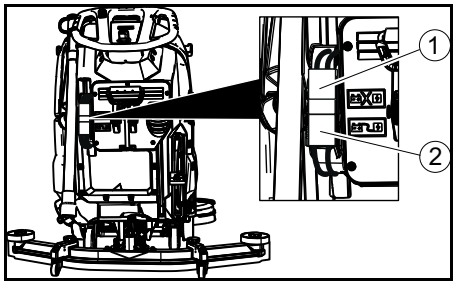

① Wtyczka akumulatora, strona urządzenia
② Wtyczka akumulatora, strona akumulatora

3. Połączyć wtyczkę akumulatora po stronie akumulatora z ładowarką.
4. Włożyć wtyczkę sieciową ładowarki do gniazdka.
5. Ładowanie wykonać zgodnie z informacjami zawartymi w instrukcji obsługi ładowarki.
6. Połączyć wtyczkę akumulatora po stronie urządzenia z wtyczką akumulatora po stronie akumulatora.

Eksploatacja

UWAGA

Niebezpieczna sytuacja w trakcie eksploatacji

Niebezpieczeństwo odniesienia obrażeń
W razie niebezpieczeństwa zwolnić wyłącznik bezpieczeństwa.

Napełnianie substancjami eksploatacyjnymi

Napełnianie czystą wodą

1. Odkręcić korek zbiornika czystej wody.
2. Wlać czystą wodę (o temperaturze maks. 50 °C) aż do dolnej krawędzi króćca wlewowego.
   Wskazówka: Wąż czystej wody można na czas napełniania zamocować w uchwycie węża.
3. Zakręcić korek zbiornika czystej wody.

Wskazówki dotyczące środków czyszczących

⚠ ***OSTRZEŻENIE***

Nieodpowiednie środki czyszczące

Zagrożenie dla zdrowia, uszkodzenie urządzenia
Stosować tylko zalecane środki czyszczące. W przypadku stosowania innych środków czyszczących użytkownik ponosi ryzyko związane z bezpieczeństwem eksploatacji i zagrożeniem wypadkowym.
Stosować wyłącznie środki czyszczące niezawierające rozpuszczalników, kwasu solnego i fluorowodorowego.
Przestrzegać instrukcji bezpieczeństwa zamieszczonych na środkach czyszczących.

Wskazówka

Nie stosować silnie pieniących się środków czyszczących.
Zalecane środki czyszczące

Zastosowanie	Środki czyszczące
Utrzymanie czystości wszystkich posadzek odpornych na działanie wody	RM 746 RM 780
Utrzymanie czystości powierzchni z połyskiem (np. granitu)	RM 755 es
Utrzymanie czystości i czyszczenie dokładne posadzek przemysłowych	RM 69 ASF
Utrzymanie czystości i czyszczenie dokładne płytek gresowych	RM 753
Utrzymanie czystości płytek w pomieszczeniach sanitarnych	RM 751
Czyszczenie i dezynfekcja w pomieszczeniach sanitarnych	RM 732
Odtłuszczanie wszystkich posadzek odpornych na środki alkaliczne (np. PCW)	RM 752
Odtłuszczanie posadzek z linoleum	RM 754

Środki czyszczące

1. Dodać środek czyszczący do zbiornika czystej wody.
   Wskazówka: Pokrywy otworu wlewowego zbiornika czystej wody można użyć do odmierzenia ilości środka czyszczącego. Po stronie wewnętrznej pokrywa posiada skalę.

Ustawianie ilości wody

1. Za pomocą pokrętła regulacyjnego ustawić ilość wody stosownie do stopnia zabrudzenia posadzki.

Wskazówka

Pierwsze próby czyszczenia przeprowadzić przy użyciu niewielkiej ilości wody. Stopniowo zwiększać ilość wody aż do uzyskania pożądanego efektu czyszczenia.

Wskazówka

Gdy zbiornik czystej wody jest pusty, głowica czyszcząca kontynuuje pracę bez dopływu cieczy.

Ustawianie listwy ssącej

Ustawianie pochylenia

Pochylenie należy ustawić w taki sposób, aby wargi ssące listwy ssącej były równomiernie dociskane do podłoża na całej długości.

1. Poluzować śrubę.

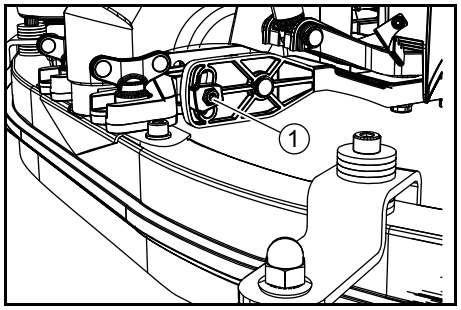

① Śruba

2. Ustawić pochylenie listwy ssącej.
3. Dokręcić śrubę.

Ustawianie wysokości

Za pomocą regulacji wysokości można wpływać na ugięcie warg ssących przy kontakcie z podłożem.

1. Przemieścić urządzenie nieco do przodu.
2. Porównać ugięcie warg ssących z poniższą ilustracją.

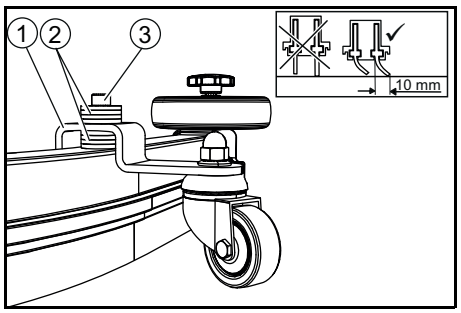

① Rolka dystansowa z uchwytem
② Podkładka
③ Śruba

3. Wykręcić śrubę.
4. Między listwą ssącą a rolką dystansową umieścić tyle podkładek, aby uzyskać prawidłowe ugięcie wargi ssącej.
5. Pozostałe podkładki umieścić nad rolką dystansową.
6. Wkręcić i dokręcić śrubę.
7. Powtórzyć proces na drugiej rolce dystansowej.
8. Przemieścić urządzenie nieco do przodu.
9. Ponownie sprawdzić ugięcie warg ssących na całej długości.
10. W razie potrzeby powtórzyć proces regulacji.

Czyszczenie

Włączanie urządzenia

1. Ustawić kluczyk w stacyjce w pozycji „1”. Na wyświetlaczu wyświetlą się kolejno następujące wskazania:
- Czas pozostały do następnego serwisu
- Wersja oprogramowania, panel obsługowy
- Poziom naładowania akumulatora i liczba godzin pracy

Jazda

Wskazówka

Kierunek jazdy można zmieniać w trakcie czyszczenia. Dzięki temu można intensywnie wyczyścić wybrane miejsce, kilkukrotnie przejeżdżając do przodu i do tyłu.

1. Ustawić przełącznik kierunku jazdy w pozycji „do przodu”.

Czyszczenie

Wskazówka

W celu poprawy efektu odsysania można ustawić pochylenie i wysokość listwy ssącej (patrz rozdział Ustawianie listwy ssącej).

Wskazówka

Gdy zbiornik brudnej wody jest pełny, pływak zamyka otwór ssawny i turbina ssąca pracuje na zwiększonych obrotach.
W takim przypadku należy podnieść listwę ssącą i odjechać urządzeniem w celu opróżnienia zbiornika brudnej wody.

1. Obrócić pokrętło prędkości roboczej na żądaną wartość.
   W trakcie regulacji prędkość jest wskazywana na wyświetlaczu. Prędkość jest wskazywana w procentach prędkości maksymalnej.
2. Ustawić ilość wody za pomocą zaworu regulacyjnego.
3. Wcisnąć dźwignię listwy ssącej w dół. Listwa ssąca zostanie opuszczona. Rozpoczyna się odsysanie.
4. Wcisnąć dźwignię głowicy czyszczącej w dół, wyczepić ją i pozwolić jej przesunąć się do góry.
5. Pociągnąć wyłącznik bezpieczeństwa w kierunku pałąka przesuwnego. Głowica czyszcząca uruchamia się i urządzenie jedzie z ustawioną prędkością.

Zwiększanie siły docisku szczotek

1. Zwolnić wyłącznik bezpieczeństwa.
2. Ręcznie podnieść dźwignię głowicy czyszczącej i zablokować ją w zapadce po prawej stronie.

Zakończenie pracy

Zakończenie czyszczenia

1. Zwolnić wyłącznik bezpieczeństwa.
2. Wcisnąć dźwignię głowicy czyszczącej w dół i zablokować ją w zapadce po prawej stronie.
3. Przejechać jeszcze krótki odcinek. Reszta wody zostanie odessana.
4. Podnieść listwę ssącą.
   Odsysanie potrwa jeszcze 10 sekund.
5. Ustawić kluczyk w stacyjce w pozycji „0”.
6. W razie potrzeby naładować akumulator.

Spuszczanie brudnej wody

⚠ OSTRZEŻENIE

Niewłaściwe usuwanie ścieków

Zanieczyszczenie środowiska

Przestrzegać lokalnych przepisów dotyczących oczyszczania ścieków.

1. Wyjąć wąż spustowy wody z uchwytu i opuścić go nad odpowiednią instalacją zbiorczą.

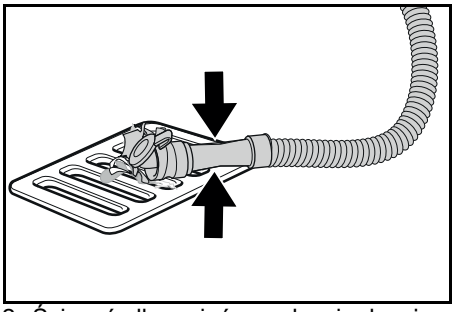

2. Ścisnąć albo zgiąć urządzenie dozujące.
3. Otworzyć pokrywę urządzenia dozującego.
4. Spuścić brudną wodę. Regulować ilość wypływającej wody przez ściskanie albo zginanie.
5. Przepłukać zbiornik brudnej wody czystą wodą.

Spuszczanie czystej wody

1. Ściągnąć wąż wskaźnika poziomu i odchylić go w dół.

Szybkie spuszczanie czystej wody

1. Odkręcić korek zbiornika czystej wody.
2. Spuścić czystą wodę.
3. Założyć i przykręcić korek zbiornika czystej wody.
   Wskazówka: Zwrócić uwagę, aby przyłącze węża w korku zbiornika czystej wody po przykręceniu znajdowało się w najniższym punkcie.

Transport

⚠ NIEBEZPIECZEŃSTWO

Jazda po pochyłych powierzchniach

Niebezpieczeństwo odniesienia obrażeń

W celu załadunku i rozładunku użytkować urządzenie tylko na powierzchniach o nachyleniu nieprzekraczającym podanej wartości maksymalnej (patrz rozdział „Dane techniczne”).

Jechać powoli.

⚠ OSTROŻNIE

Nieuwzględnianie masy urządzenia

Niebezpieczeństwo odniesienia obrażeń i uszkodzenia

Podczas transportu zwrócić uwagę na masę urządzenia.

Ładować urządzenie tylko z pomocą innej osoby lub z zastosowaniem napędu jezdnego.

1. Wcisnąć dźwignię głowicy czyszczącej w dół i zablokować ją w zapadce po prawej stronie.
2. Podnieść listwę ssącą.
3. Ustawić kluczyk w stacyjce w pozycji „1”.
4. Wybrać kierunek jazdy za pomocą przełącznika kierunku jazdy.
5. Pociągnąć wyłącznik bezpieczeństwa w kierunku pałąka przesuwnego.
6. Na czas transportu w pojazdach należy zabezpieczyć urządzenie przed ślizganiem się i przewróceniem zgodnie z obowiązującymi przepisami.

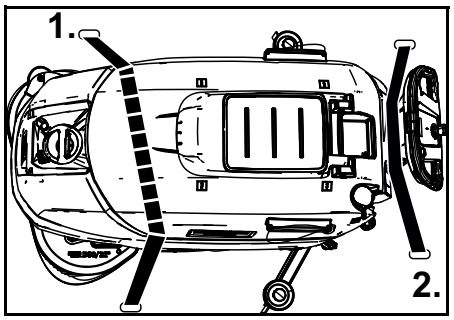

7. Najpierw zamocować pas mocujący pod zbiornikiem brudnej wody.

Składowanie

⚠ OSTROŻNIE

Nieuwzględnianie masy urządzenia

Niebezpieczeństwo odniesienia obrażeń i uszkodzenia

Podczas składowania uwzględnić masę urządzenia.

UWAGA

Mróz

Zniszczenie urządzenia przez marznącą wodę

Całkowicie opróżnić urządzenie z wody.
Urządzenie należy przechowywać w miejscu nienarażonym na działanie mrozu.

- Urządzenie wolno przechowywać tylko w pomieszczeniach zamkniętych.
- Naładować całkowicie akumulatory przed dłuższym przechowywaniem.
- Ładować całkowicie akumulatory co najmniej raz w miesiącu podczas przechowywania.

Czyszczenie i konserwacja

⚠ NIEBEZPIECZEŃSTWO

Niezamierzone włączenie się urządzenia

Niebezpieczeństwo odniesienia obrażeń, porażenia prądem

Przed rozpoczęciem jakichkolwiek prac przy urządzeniu obrócić kluczyk w stacyjce do pozycji „0” i wyjąć go.

Wyciągnąć wtyczkę sieciową ładowarki.

- Spuścić i usunąć brudną i czystą wodę.

Przegląd bezpieczeństwa / umowa serwisowa

Można umówić się na regularne przeglądy bezpieczeństwa z lokalnym przedstawicielem handlowym lub zawrzeć z nim umowę serwisową. Prosimy zasięgnąć porady.

Terminy konserwacji

Po każdym użyciu

UWAGA

Nieprawidłowe czyszczenie

Niebezpieczeństwo uszkodzenia.

Nie spryskiwać urządzenia wodą.

Nie stosować agresywnych środków czyszczących.

Szczegółowy opis poszczególnych prac konserwacyjnych znajduje się w rozdziale *Prace konserwacyjne*.

- Spuścić brudną wodę.
- Przepłukać zbiornik brudnej wody czystą wodą.

- Wyczyścić zewnętrzne powierzchnie urządzenia wilgotną szmatką nasączoną łagodnym środkiem myjącym.
- Sprawdzić i w razie potrzeby wyczyścić filtr kłaczków.
- Wyczyścić filtr większych zanieczyszczeń.
- Wyczyścić wargi ssące, sprawdzić pod kątem zużycia, w razie potrzeby wyregulować wysokość lub wymienić wargi.
- Sprawdzić szczotki tarczowe pod kątem zużycia, w razie potrzeby wymienić je.
- Naładować akumulator.
  - Jeśli poziom naładowania wynosi poniżej 50%, naładować akumulator nieprzerwanie do pełna.
  - Jeśli poziom naładowania przekracza 50%, akumulator naładować tylko wówczas, jeśli przy następnym użyciu potrzebny będzie pełny czas pracy.

Raz na tydzień

- W przypadku częstego użytkowania co najmniej raz w tygodniu ładować akumulator nieprzerwanie do pełna.

Raz na miesiąc

Szczegółowy opis poszczególnych prac konserwacyjnych znajduje się w rozdziale *Prace konserwacyjne*.

1. Opróżnić zbiornik czystej wody i wypłukać osady.
2. Wyczyścić filtr czystej wody.
3. Wyczyścić pływak i filtr kłaczków.
4. Sprawdź zaciski akumulatora pod kątem korozji, w razie potrzeby wyczyść szczoteczką. Zwrócić uwagę na prawidłowe zamocowanie kabli łączących.
5. Wyczyścić uszczelki między zbiornikiem brudnej wody a pokrywą i sprawdzić ich szczelność, w razie potrzeby wymienić je.
6. W przypadku akumulatorów wymagających konserwacji sprawdzić gęstość elektrolitu w ogniwach.
7. W przypadku dłuższego przestoju odstawiać urządzenie z całkowicie naładowanymi akumulatorami. Co najmniej raz w miesiącu ładować akumulator do pełna.

Raz w roku

- Zlecić serwisowi przeprowadzenie wymaganego przeglądu.

Prace konserwacyjne

Obracanie lub wymiana warg ssących

Jeśli wargi ssące są zużyte aż do znacznika zużycia, należy je obrócić lub wymienić.

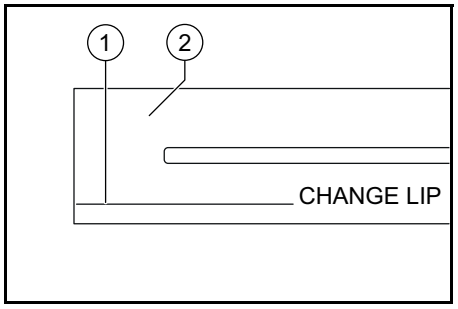

① Znacznik zużycia

② Warga ssąca

1. Zdjąć listwę ssącą.
2. Wykręcić uchwyty gwiaździste.

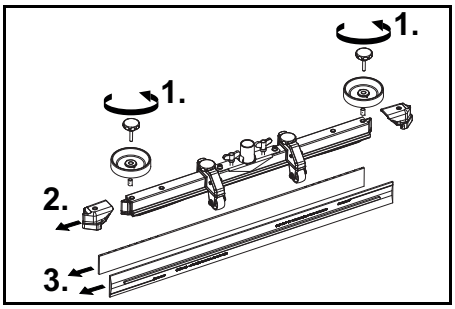

3. Zdjąć elementy plastikowe.
4. Zdjąć wargi ssące.
5. Wsunąć obrócone lub nowe wargi ssące.
6. Nasunąć elementy plastikowe.
7. Wkręcić uchwyty gwiaździste i dokręcić je.

Czyszczenie filtra większych zanieczyszczeń

1. Otworzyć pokrywę zbiornika brudnej wody.

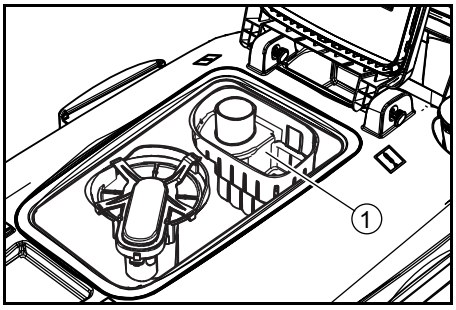

① Filtr większych zanieczyszczeń

2. Wyjąć filtr większych zanieczyszczeń do góry.
3. Wypłukać filtr większych zanieczyszczeń pod bieżącą wodą.
4. Założyć filtr większych zanieczyszczeń do zbiornika brudnej wody.

Czyszczenie filtra czystej wody

1. Spuścić czystą wodę (patrz rozdział *Spuszczanie czystej wody*).
2. Odkręcić korek zbiornika czystej wody.

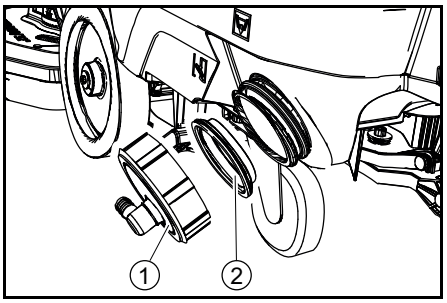

① Korek zbiornika czystej wody

② Filtr czystej wody

3. Wyjąć filtr czystej wody i przepłukać go czystą wodą.
4. Założyć filtr czystej wody.
5. Założyć korek zbiornika czystej wody.
   Wskazówka: Zwrócić uwagę, aby przyłącze węża w korku zbiornika czystej wody po przykręceniu znajdowało się w najniższym punkcie.

Czyszczenie pływaka i filtra kłaczków.

1. Otworzyć pokrywę zbiornika brudnej wody.

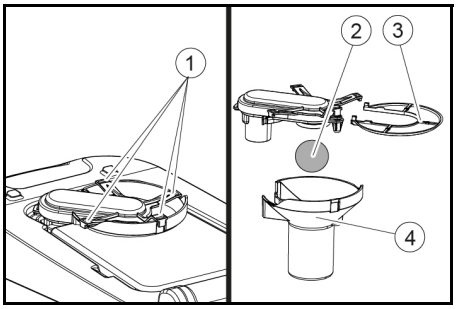

① Hak zatrzaskowy

② Pływak

③ Filtr kłaczków

④ Obudowa pływaka

2. Zwolnić hak zatrzaskowy.
3. Wyjąć obudowę pływaka w dół.
4. Wyjąć pływak z obudowy pływaka i wyczyścić go.
5. Wyjąć filtr kłaczków i wyczyścić go.
6. Zmontować wszystkie części w odwrotnej kolejności.

Wymiana szczotek tarczowych

1. Podnieść głowicę czyszczącą.
2. Pokonując opór, wcisnąć pedał wymiany szczotek w dół.

① Pedał wymiany szczotek

3. Wyciągnąć 1. szczotkę tarczową na bok spod głowicy czyszczącej.
4. Przytrzymać nową szczotkę tarczową pod głowicą czyszczącą, wcisnąć ją do góry i zablokować w zapadce.
5. Powtórzyć czynności dla 2. szczotki tarczowej.

Usuwanie usterek

⚠ ***NIEBEZPIECZEŃSTWO***

Niezamierzone włączenie się urządzenia

Niebezpieczeństwo odniesienia obrażeń, porażenia prądem

Przed rozpoczęciem jakichkolwiek prac przy urządzeniu obrócić kluczyk w stacyjce do pozycji „0" i wyjąć go.

Wyciągnąć wtyczkę sieciową ładowarki.

- Spuścić i usunąć brudną i czystą wodę.
- Jeśli usunięcie usterki na podstawie informacji zawartych w niniejszej tabeli nie będzie możliwe, należy wezwać serwis.

Usterka	Sposób usunięcia
Nie można uruchomić urządzenia.	1. Ustawić kluczyk w stacyjce w pozycji „1”. 2. Włączyć wyłącznik bezpieczeństwa. 3. Podłączyć wtyczkę akumulatora. 4. Sprawdzić i w razie potrzeby naładować akumulatory. 5. Sprawdzić, czy bieguny akumulatora są podłączone.
Ilość wody jest niewystarczająca.	1. Sprawdzić poziom czystej wody, w razie potrzeby napełnić zbiornik. 2. Zwiększyć ilość wody za pomocą pokrętła regulacji ilości wody. 3. Wyczyścić filtr czystej wody. 4. Sprawdzić, czy węże nie są zatkane, w razie potrzeby wyczyścić je.
Moc ssania jest zbyt mała.	1. Wyłączyć urządzenie i spuścić brudną wodę. 2. Wyczyścić uszczelki między zbiornikiem brudnej wody a pokrywą i sprawdzić ich szczelność, w razie potrzeby wymienić je. 3. Sprawdzić, czy wąż ssący jest prawidłowo połączony ze zbiornikiem brudnej wody. 4. Sprawdzić filtr kłaczków pod kątem zanieczyszczeń, w razie potrzeby wyczyścić go. 5. Wyczyścić wargi ssące na listwie ssącej, w razie potrzeby obrócić je albo wymienić. 6. Sprawdzić, czy pokrywa na wężu spustowym brudnej wody jest zamknięta. 7. Sprawdzić ustawienie listwy ssącej. 8. Sprawdzić, czy wąż ssący nie jest zatkany, w razie potrzeby wyczyścić go. Podczas ponownego zakładania węża ssącego białe oznaczenie węża musi znajdować się przy klamrze mocującej. 9. Sprawdzić szczelność węża ssącego, w razie potrzeby wyczyścić go.
Efekt czyszczenia jest niewystarczający.	1. Zmniejszyć prędkość. 2. Sprawdzić szczotki pod kątem zużycia, w razie potrzeby wymienić je. 3. Sprawdzić, czy typ szczotki i środek czyszczący są odpowiednie.
Turbina ssąca pracuje na zwiększonych obrotach.	1. Spuścić brudną wodę. 2. Wyczyścić pływak. 3. Sprawdzić filtr kłaczków, w razie potrzeby wyczyścić go. 4. Sprawdzić, czy wąż ssący nie jest zatkany, w razie potrzeby wyczyścić go. 5. Sprawdzić, czy listwa ssąca nie jest zatkana, w razie potrzeby udrożnić ją.
Szczotka nie obraca się.	1. Sprawdzić, czy szczotka nie jest zablokowana przez ciało obce, w razie potrzeby usunąć ciało obce.
Urządzenie wibruje podczas czyszczenia.	1. Użyć miększej szczotki.

Gwarancja

W każdym kraju obowiązują warunki gwarancji określone przez dystrybutora. Ewentualne usterki urządzenia usuwane są w okresie gwarancji bezpłatnie, o ile spowodowane są błędem materiałowym lub produkcyjnym. W sprawach napraw gwarancyjnych prosimy kierować się z dowodem zakupu do dystrybutora lub do autoryzowanego punktu serwisowego. (Adres znajduje się na odwrocie)

Akcesoria

Nazwa	BD 70/75 nr części	BD 80/100 nr części	Opis
Szczotka tarczowa, biała (bardzo miękka)	4 905-011.0	4 905-030.0	Do czyszczenia lekko zabrudzonych i wrażliwych podłóg
Szczotka tarczowa, kolor naturalny (miękka)	4 905-012.0	4 905-031.0	Z włókien naturalnych, do usuwania miejscowych plam i polerowania
Szczotka tarczowa, czerwona (średnia, standardowa)	4 905-010.0	4 905-000.0	Przeznaczona do wszystkich typowych zadań w zakresie czyszczenia.
Szczotka tarczowa, czarna (twarda)	4 905-013.0	4 905-032.0	Do silnych zabrudzeń i czyszczenia dokładnego, tylko do podłóg wykonanych z odpornych materiałów
Tarcza do padów	4 762-590.0	4 762-447.0	Do czyszczenia za pomocą padów, ze złączem do szybkiej wymiany i systemem Centerlock
Pad, biały	–	6 371-331.0	Do polerowania podłóg
Pad, czerwony (średnio miękki)	6 369-003.0	6 371-147.0	Do czyszczenia i usuwania miejscowych plam ze wszystkich podłóg
Pad, zielony (średnio twardy)	6 369-002.0	6 371-148.0	Do czyszczenia mocno zabrudzonych podłóg i czyszczenia dokładnego
Pad, czarny (twardy)	6 369-001.0	6 371-169.0	Do uporczywych zabrudzeń i czyszczenia dokładnego
Pad, brązowy (SPP)	2 639-290.0	2 639-288.0	Do renowacji warstwy ochronnej twardych i elastycznych powierzchni
Pad, melamina	6 371-021.0	6 371-336.0	Do efektywnego czyszczenia mikroporowatych powierzchni
Listwa ssąca, 1030 mm, wygięta	4 777-108.0	–	
Listwa ssąca, 1160 mm, wygięta	–	4 777-102.0	
Zestaw uszczelek ssących, kauczuk naturalny	4 037-144.0	4 037-138.0	
Zestaw uszczelek ssących, PU (olejoodporny)	4 037-145.0	4 037-140.0	
Zestaw uszczelek ssących, Linatex	4 181-011.0	4 181-006.0	

Dane techniczne

		BD 70/75 W Classic Bp	BD 80/100 W Classic Bp
Wydajność urządzenia			
Napięcie nominalne	V	24	24
Pojemność akumulatora	Ah (5 h)	115 / 170 / 180	170 / 180 / 240 / 285
Średni pobór mocy	W	1270	1320
Moc silnika napędowego	W	250	300
Moc turbiny ssącej	W	500	500
Moc napędu szczotek	W	2 x 500	2 x 500
Teoretyczna wydajność powierzchniowa	m2/h	3500	4000
Pojemność zbiornika czystej wody	l	75	100
Pojemność zbiornika brudnej wody	l	75	100
Maks. temperatura wody	°C	50	50
Maks. ciśnienie wody	bar	0,06	0,06
Szerokość zawracania w przejściu	mm	1550	1650
Maks. nachylenie obszaru roboczego	%	2	2
Ssanie			
Moc ssania, przepływ powietrza	l/s	24	24
Moc ssania, podciśnienie	kPa (mbar)	16 (160)	16 (160)
Szczotki do czyszczenia			
Szerokość robocza	mm	700	800
Średnica szczotek	mm	356	410
Prędkość obrotowa szczotek	1/min	140	140
Siła docisku szczotek	N	300 / 500	400 / 680
Wymiary i masa			
Dopuszczalna masa całkowita	kg	325	435
Masa własna (masa transportowa)	kg	251	325
Wymiary komory akumulatora	mm	575 x 380	622 x 384
Wartości określone zgodnie z EN 60335-2-72			
Całkowita wartość drgań	m/s2	<2,5	<2,5
Niepewność pomiaru K	dB(A)	0,2	0,2
Poziom ciśnienie akustycznego LpA	dB(A)	65	65
Niepewność pomiaru KpA	dB(A)	2	2
Poziom mocy akustycznej LWA + niepewność pomiaru KWA	dB(A)	81	81

Zmiany techniczne zastrzeżone.

Deklaracja zgodności UE

Niniejszym oświadczamy, że określone poniżej urządzenie odpowiada pod względem koncepcji, konstrukcji oraz wprowadzonej przez nas do handlu wersji obowiązującym zasadniczym wymogom dyrektyw UE dotyczącym bezpieczeństwa i zdrowia. Wszelkie nieuzgodnione z nami modyfikacje urządzenia powodują utratę ważności tego oświadczenia.
Produkt: urządzenie do czyszczenia podłóg
Typ: 1.127-xxx, 1.515-xxx

Obowiązujące dyrektywy UE
2006/42/WE (+2009/127/WE)
2014/30/UE
2014/53/EU (TCU)

Zastosowane normy zharmonizowane
EN 60335-1
EN 60335-2-72
EN 55012: 2007 + A1: 2009
EN 61000-6-2: 2005
EN 62233: 2008

TCU
EN 301 511 V12.5.1
EN 300 440 V2.1.1
EN 300 328 V2.2.2
EN 300 330 V2.1.1

Zastosowane normy krajowe
-

Niżej podpisane osoby działają na zlecenie i z upoważnienia zarządu.



H. Jenner
Chairman of the Board of Management

S. Reiser
Director Regulatory Affairs & Certification

Administrator dokumentacji:
S. Reiser
Alfred Kärcher SE & Co. KG
Alfred-Kärcher-Str. 28 - 40
71364 Winnenden (Germany)
Tel.: +49 7195 14-0
Faks: +49 7195 14-2212
Winnenden, 01.02.2021 r.

Cuprins

Indicaţii generale 160
Funcţionarea 160
Utilizarea conform destinaţiei 160
Protecţia mediului 160
Accesorii şi piese de schimb 160
Pachet de livrare 160
Indicaţii privind siguranţa 160
Descrierea aparatului 161
Montare 162
Punerea în funcţiune 163
Funcţionare 164
Transport 165
Depozitarea 165
Îngrijirea şi întreţinerea 165
Remedierea defecţiunilor 166
Garanţie 167
Accesorii 167
Date tehnice 168
Declaraţie de conformitate UE 168

Indicaţii generale

Înainte de prima utilizare a aparatului, citiţi aceste instrucţiuni de utilizare originale şi indicaţiile de siguranţă aferente. Respectați aceste instrucțiuni.

Păstraţi ambele manuale pentru utilizarea ulterioară sau pentru viitorul posesor.

Funcţionarea

Acest utilaj de frecat-aspirat se utilizează pentru curăţarea umedă a pardoselilor plane.

Aparatul poate fi adaptat la comanda respectivă de curăţare, prin reglarea cantităţii de apă şi a cantităţii de substanţă de curăţare. Dozarea substanţei de curăţare se realizează prin adaosul în rezervor.

Lăţimea de lucru şi capacitatea rezervoarelor de apă proaspătă şi reziduală (vezi capitolul „Date tehnice”) permit o curăţare eficientă, cu o durată de viaţă lungă.

Aparatul dispune de un mecanism de rulare.

Indicaţie

În funcţie de comanda de curăţare respectivă, aparatul poate fi echipat cu diferite accesorii. Solicitaţi catalogul nostru sau accesaţi pagina noastră de internet www.kaercher.com.

Utilizarea conform destinaţiei

Acest aparat este potrivit pentru uz comercial şi industrial, de ex. în hoteluri, şcoli, spitale, fabrici, magazine, birouri şi magazine de închiriere. Utilizaţi aparatul numai conform indicaţiilor din aceste instrucţiuni de funcţionare.

- Aparatul poate fi utilizat doar pentru curăţarea podelelor rezistente la umiditate şi la şlefuire.
- Aparatul nu este adecvat pentru curăţarea podelelor îngheţate (de ex. în depozite frigorifice).
- Aparatul nu este adecvat pentru utilizare în spaţii cu pericol de explozie.
- Aparatul este autorizat pentru utilizare pe suprafeţe cu o pantă maximă (vezi capitolul *Date tehnice*).

Protecţia mediului

Materialele de ambalare sunt reciclabile. Vă rugăm să eliminaţi ambalajele în mod ecologic.

Aparatele electrice şi electronice conţin materiale reciclabile preţioase şi, uneori, componente precum baterii, acumulatoare sau uleiuri, care, în cazul utilizării incorecte sau al eliminării necorespunzătoare, pot reprezenta un potenţial pericol pentru sănătatea oamenilor şi pentru mediul înconjurător. Pentru funcţionarea corectă a aparatului, aceste componente sunt necesare. Aparatele marcate cu acest simbol nu trebuie aruncate la gunoiul menajer.

Observaţii referitoare la materialele conţinute (REACH)

Informaţii actuale referitoare la materialele conţinute puteţi găsi la adresa: *www.kaercher.com/REACH*

Accesorii şi piese de schimb

Utilizaţi numai accesorii originale şi piese de schimb originale; ele asigură funcţionarea în siguranţă şi fără avarii a aparatului. Informaţii despre accesorii şi piesele de schimb se găsesc la adresa *www.kaercher.com*.

Pachet de livrare

La despachetare, verificaţi dacă conţinutul pachetului este complet. Informaţi imediat distribuitorul dacă lipsesc părţi componente sau dacă intervin defecţiuni la transport.

Indicaţii privind siguranţa

Înainte de prima utilizare a aparatului, citiţi şi respectaţi aceste instrucţiuni de funcţionare şi broşura cu indicaţii privind siguranţa pentru aparate de curăţare cu perii valţ şi aparate de pulverizare-extracţie, nr. 5.956-251.0 şi acţionaţi conform.

Aparatul este autorizat pentru utilizare pe suprafeţe cu o pantă limitată (vezi capitolul *Date tehnice*).

⚠ ***AVERTIZARE***

Aparat cu pericol de răsturnare

Pericol de rănire

Nu utilizaţi aparatul pe suprafeţe înclinate.

Aparatul poate fi utilizat doar dacă capacul principal şi toate celelalte capace sunt închise.

Dispozitive de siguranţă

⚠ ***PRECAUŢIE***

Dispozitive de siguranţă care lipsesc sau care au fost modificate

Dispozitivele de siguranţă au drept scop protecţia dvs.

Nu modificaţi şi nu ignoraţi niciodată dispozitivele de siguranţă.

Comutator de siguranţă

Dacă comutatorul de siguranţă este eliberat, aparatul se deconectează.

Comutator cu cheie

Dacă comutatorul cu cheie este scos, aparatul este asigurat împotriva utilizării neautorizate.

Simbolurile indicaţiilor de avertizare

La manevrarea bateriilor, respectaţi următoarele indicaţii de avertizare:

	Respectați indicațiile menționate în acest manual de utilizare, în manualul de utilizare al bateriei și pe baterie.
	Purtaţi ochelari de protecţie.
	Ţineţi copiii departe de acid şi de baterie.
	Pericol de explozie
	Sunt interzise focul, scânteile, lumina neprotejată şi fumatul.
	Pericol de arsuri acide
	Primul ajutor.
	Indicaţie de avertizare
	Eliminarea ca deşeu
	Nu aruncaţi bateria în tomberon.

Descrierea aparatului

Privire de ansamblu aparat

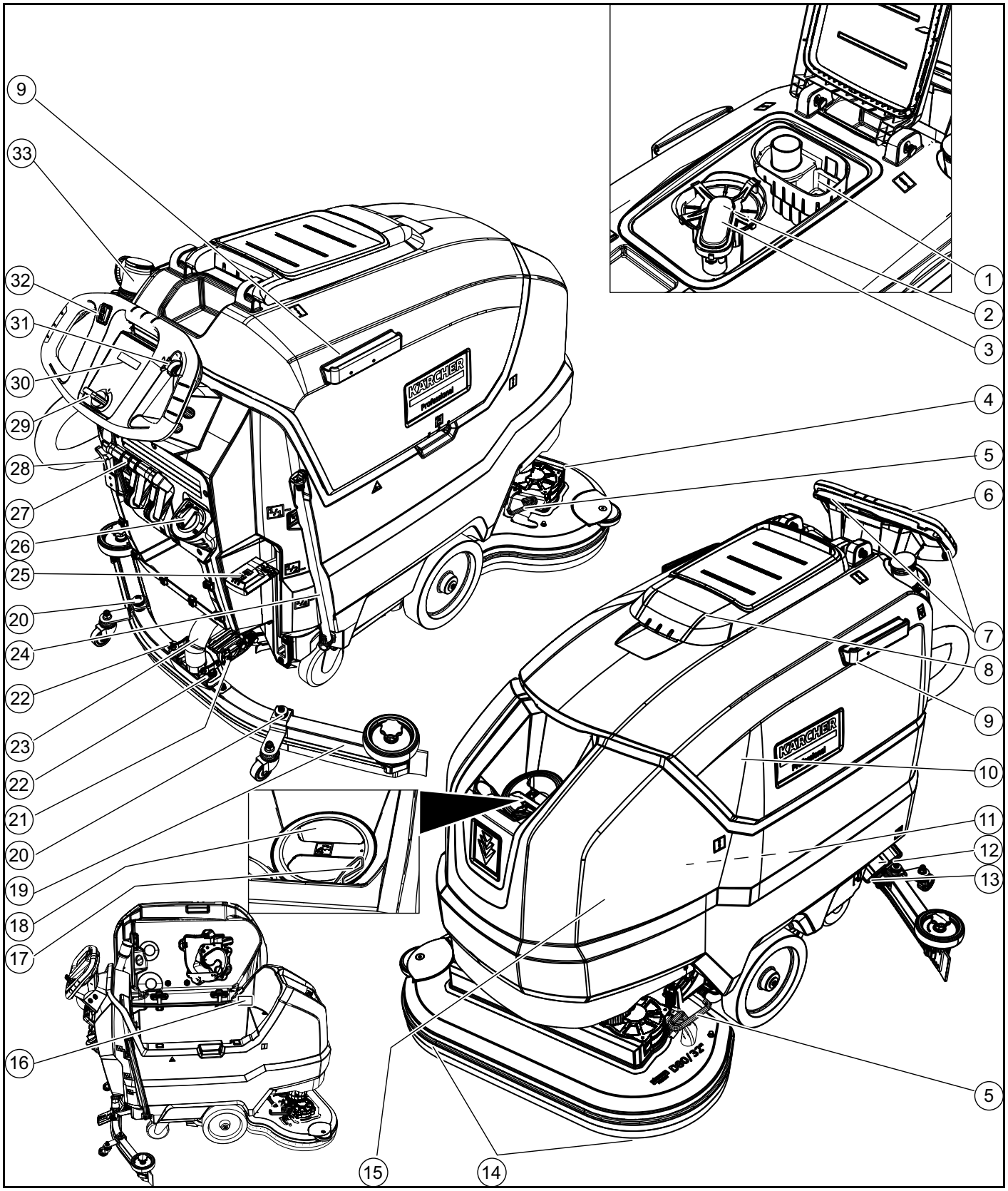

① Sită pentru impurităţi grosiere
② Sită de scame
③ Flotor
④ Vas de curăţare
⑤ Pedală pentru înlocuirea periilor
⑥ Manetă de deplasare
⑦ Comutator de siguranţă
⑧ Capac, rezervor de apă reziduală
⑨ Şină de susţinere pentru Homebase
⑩ Rezervor de apă reziduală
⑪ **Baterie
⑫ Filtru de apă proaspătă
⑬ Dop pentru rezervorul de apă proaspătă
⑭ Perie disc
⑮ Rezervor de apă proaspătă
⑯ Plăcuţă cu caracteristici
⑰ Suport de furtun
⑱ Orificiu de umplere, rezervor de apă proaspătă
⑲ Bară de aspiraţie
⑳ Deplasare verticală, bară de aspiraţie
㉑ Deplasare oblică, bară de aspiraţie
㉒ Piuliţe fluture pentru fixarea barei de aspiraţie
㉓ Furtun de aspirare
㉔ Afişaj de nivel, apă proaspătă
Furtun de evacuare, apă proaspătă

㉕ Pârghie, cap de curăţare
㉖ Buton de reglare, cantitate de apă
㉗ Manetă tijă de aspirare
㉘ Ştecher de baterie
㉙ Comutator cu cheie
㉚ Ecran
㉛ Buton rotativ viteză de lucru
㉜ Comutator pentru direcţia de rulare
㉝ Furtun de evacuare, apă reziduală cu dispozitiv de dozare

** Nu este inclus în pachetul de livrare

Cod de culori

- Elementele de operare pentru procesul de curăţare sunt de culoare galbenă.
- Elementele de operare pentru întreţinere şi service sunt de culoare gri deschis.

Simboluri pe aparat


Orificiu de evacuare, rezervor de apă proaspătă


Orificiu de evacuare, rezervor de apă reziduală


Presiune de contact crescută la capul de curăţare


Acces la baterie


Nivel de umplere, rezervor de apă proaspătă (50%)


Cuplaţi aici ştecherul încărcătorului


Punct de prindere


*Suport de mop


ATENŢIE
Punct de cuplare incorect
Pericol de deteriorare
NU cuplaţi aici ştecherul încărcătorului


Presiune de contact normală la capul de curăţare


Cap de curăţare ridicat


Urcare / coborâre pedală cap de curăţare


Pedală pentru înlocuirea periilor

* opţional

Montare

Descărcare

1. Îndepărtaţi cutia de carton.
2. Îndepărtaţi benzile de prindere.
3. Deşurubaţi bucăţile de lemn fixate pe paletă cu şuruburi.
4. Aşezaţi o rampă în faţa paletei cu cele 3 plăci de rigidizare superioare ale ambalajului de carton şi placa de siguranţă înşurubată pe palet şi asiguraţi-o cu şuruburi pentru pal.

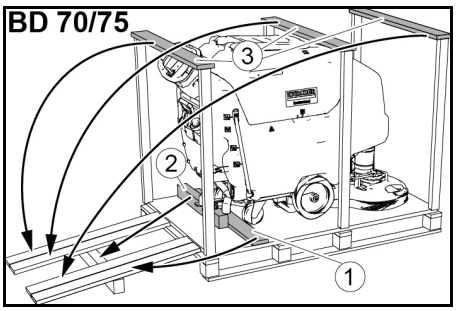

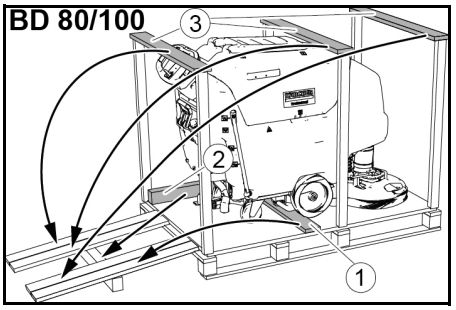

① Panou de siguranţe
② Cherestea
③ Placă de rigidizare

5. Împingeţi cherestea deşurubată de pe paletul de sub rampă pentru sprijin şi strângeţi.
6. Apăsaţi în jos maneta de la capul de curăţare şi fixaţi-o în dreapta.
7. **Doar cu BD 80/100:** Apăsaţi în jos maneta de frână.

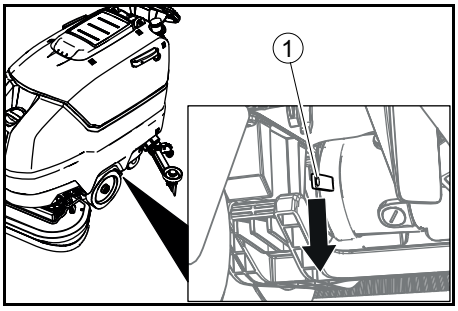

① Manetă de frână

Indicaţie
Cu BD 70/75 nu există frână. Eliberarea frânei nu este necesară cu acest aparat.

8. Trageţi înapoi aparatul de pe paletă.
9. **Doar cu BD 80/100:** Apăsaţi în sus maneta de frână.

Montarea barei de aspiraţie

1. Montaţi bara de aspiraţie în suportul de bară de aspiraţie.

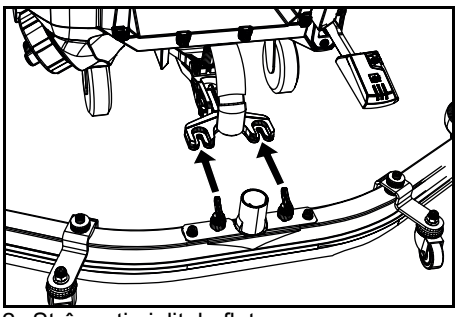

2. Strângeţi piuliţele fluture.
3. Cuplaţi furtunul de aspirare.

Baterii

Pachetele de baterii recomandate BD 70/75

Descriere	Nr. comandă	Volum (m^3)*	Debit aer (m^3/h)**
115 Ah - fără întreţinere	2.815-091.0 1)	1,98	0,792
170 Ah - fără întreţinere	2.815-092.0 2)	2,31	0,924
180 Ah - fără întreţinere	2.815-101.0 3)	4,785	1,914

* Debit minim în spaţiul de încărcare a bateriei
** Debit minim de aer între spaţiul de încărcare a bateriei şi spaţiul înconjurător
La instalarea inițială este necesar și un kit de instalare a bateriei:
1 2.638-198.0
2 2.638-162.0
3 2.638-106.0

Pachetele de baterii recomandate BD 80/100

Descriere	Nr. comandă	Volum (m^3)*	Debit aer (m^3/h) **
170 Ah - fără întreţinere	2.815-092.0 1)	2,31	0,924
180 Ah - fără întreţinere	2.815-101.0 2)	4,785	1,914
240 Ah - fără întreţinere	2.815-102.0 2)	6,27	2,508
285 Ah - fără întreţinere	2.815-095.0 3)	11,88	4,752

* Debit minim în spaţiul de încărcare a bateriei
** Debit minim de aer între spaţiul de încărcare a bateriei şi spaţiul înconjurător
La instalarea inițială este necesar și un kit de instalare a bateriei:
1 2.638-162.0
2 2.638-106.0
3 2.638-197.0

Baterii fără necesitate de întreţinere (baterii umede)

⚠ ***PERICOL***
Umplerea cu apă în cazul bateriei descărcate
Pericol de arsuri din cauza scurgerii acizilor, distrugerea îmbrăcămintei
Utilizaţi ochelari de protecţie în cazul manipulării acidului de baterie:
Respectaţi prevederile.
Spălaţi imediat cu multă apă eventualii stropi de acid de pe piele sau de pe îmbrăcăminte.

ATENŢIE
Utilizarea de apă cu aditivi
Baterii defecte, pierderea cererii cu titlu de garanţie

Pentru umplerea bateriilor, utilizaţi doar apă distilată sau desalinizată (EN 50272-T3).
Nu utilizaţi aditivi de la alţi producători, aşanumiţi agenţi de optimizare, deoarece, în caz contrar, garanţia îşi pierde valabilitatea.

1. Adăugaţi apă distilată cu o oră înaintea încheierii procedeului de încărcare. Pentru aceasta, respectaţi nivelul corect al acidului, conform marcajului. La încheierea procedeului de încărcare, toate celulele trebuie să prezinte emisii da gaz.

Baterii fără întreținere (baterii AGM și gel)

ATENŢIE
Pericol de deteriorare la deschiderea bateriilor AGM şi gel!
Bateriile AGM și gel nu necesită întreținere și dispun de carcasă de baterie închisă. Completarea apei distilate sau acidului de baterie nu este posibilă și nu este necesară. Deschiderea sau găurirea carcasei bateriei va cauza deteriorarea bateriei AGM sau de gel, care astfel trebuie înlocuită. Deschiderea și găurirea carcasei bateriei este interzisă.
Acoperirea și modificarea ventilului de suprapresiune este interzisă.

1. Pentru încărcarea bateriilor AGM și de gel folosiți exclusiv încărcătoarele specificate, v. capitolul: *Încărcarea bateriei*.

Montarea şi racordarea bateriilor

⚠ ***PRECAUŢIE***
Demontarea şi montarea bateriilor
Instabilitatea maşinii
La montarea şi demontarea bateriilor, asiguraţi-vă de stabilitatea maşinii.
ATENŢIE
Inversarea polarităţii
Distrugerea sistemului electronic de comandă
Aveţi grijă la polaritatea corectă la conectarea bateriilor.
ATENŢIE
Descărcare profundă
Pericol de deteriorare
Încărcaţi bateriile înainte de punerea în funcţiune a aparatului.

1. Evacuaţi apa reziduală.
2. Rabataţi în sus rezervorul de apă reziduală.
3. Bateriile se introduc în aparat conform figurii. **Important:** Împingeți bateriile complet înapoi!
   BD 80/100:

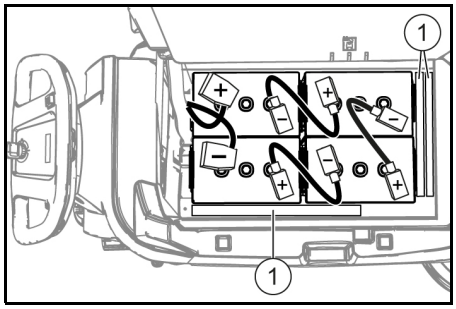

170 Ah, 2.815-092.0
180 Ah, 2.815-101.0
240 Ah, 2.815-105.0
285 Ah, 2.815-095.0

① Distanțier

BD 70/75:

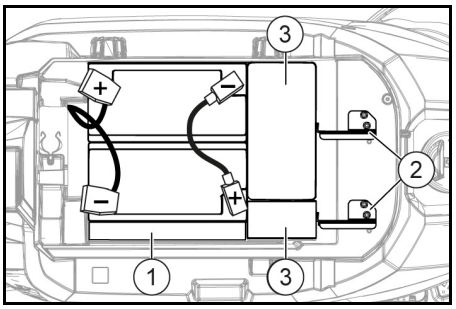

115 Ah, 2.815-091.0

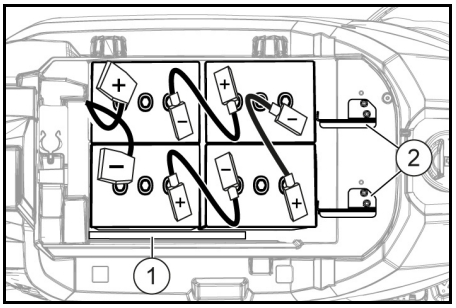

170 Ah, 2.815-092.0
180 Ah, 2.815-101.0

① Distanțier
② Suport de baterie
③ Greutăți suplimentare

4. Plasați un distanțier între bateriile din dreapta și rezervorul de apă proaspătă.
   a **pentru setul de baterii 115 Ah:** 1 bucată la lungime, plan.
   b **pentru set de baterii, cu excepția 115 Ah:** 2 bucăți la lungime, vertical, suprapus.
5. **La BD 70/75 cu set de baterii 115 Ah:** Așezați cele 4 greutăți suplimentare.
6. Montați elementul de fixare a bateriilor
   a **pentru BD 70/75:** Montați cele 2 suporturi de baterii și **pentru 115 Ah:** Înșurubați la orificiile filetate din stânga și din mijloc. **La 170 Ah / 180 Ah:** Înșurubați la orificiile filetate din dreapta și din mijloc.
   b **pentru BD 80/100:** Introduceți unul sau două distanțiere plan respectiv vertical, la lungime, între bateriile din față și rezervorul de apă proaspătă, astfel încât bateriile să nu poată aluneca înainte.
7. Conectați polii la cablurile de legătura din setul de montaj al bateriei.
8. Cuplați cablurile de conectare la polii (+) și (-) încă liberi ai bateriei.
9. Conectaţi ştecherul bateriilor de la aparat la ştecherul bateriilor de la baterii.
10. Rabați în jos rezervorul de apă reziduală.

Demontarea bateriilor

⚠ ***PRECAUŢIE***
Demontarea şi montarea bateriilor
Instabilitatea maşinii
La montarea şi demontarea bateriilor, asiguraţi-vă de stabilitatea maşinii.

1. Aduceţi comutatorul-cheie în poziţia “0” şi scoateţi cheia.
2. Decuplați conectorul bateriei.
3. Evacuați apa reziduală.
4. Rabataţi în sus rezervorul de apă reziduală.
5. Decuplați cablul aparatului de la polul minus al bateriei.
6. Decuplaţi cablurile rămase de la baterii.
7. **Pentru BD 80/100:** Scoateți distanțierul/distanțierele dintre bateriile anterioare și rezervorul de apă proaspătă.
8. **Pentru setul de baterii 115 Ah:** Scoateți greutățile suplimentare.
9. Scoateţi bateriile.
10. Eliminaţi ca deşeu bateriile consumate, în conformitate cu cerinţele legale.

Punerea în funcţiune

Încărcarea bateriei

⚠ ***PERICOL***
Utilizarea incorectă a încărcătorului
Electrocutare
Respectaţi tensiunea de reţea şi siguranţa, indicate pe plăcuţa de tip a aparatului.
Utilizaţi încărcătorul doar în spaţii uscate cu ventilaţie suficientă.
ATENŢIE
Acumulare de gaze periculoase sub rezervor, în timpul procedeului de încărcare.
Pericol de explozie
Înainte de încărcarea bateriilor cu întreţinere redusă, rabataţi în sus rezervorul de apă reziduală.
ATENŢIE
Utilizarea unu încărcător adecvat
Pericol de deteriorare
Nu conectaţi încărcătorul la ştecherul bateriilor de la aparat.
Utilizaţi doar un încărcător adecvat pentru tipul de baterii încorporat.
Citiţi instrucţiunile de funcţionare ale producătorului încărcătorului şi respectaţi, în special, indicaţiile privind siguranţa.

Set de baterii	Capacitate	Încărcător
2.815-091.0	115 Ah	6.654-367.0
2.815-092.0	170 Ah	6.654-436.0
2.815-101.0	180 Ah	6.654-434.0
2.815-105.0	240 Ah	6.654-437.0
2.815-095.0	285 Ah	6.654-419.0

Timpul de încărcare este de aproximativ 10-15 ore.
Aparatul nu poate fi folosit în timpul procedeului de încărcare.
Indicaţie
Aparatul dispune de o protecţie împotriva descărcării complete, adică în momentul în care este atinsă capacitatea minimă admisibilă, motorul periilor şi turbina sunt deconectate.

1. Aduceţi aparatul la încărcător, evitaţi pantele.
2. Scoateţi ştecherul de baterii de la aparat.

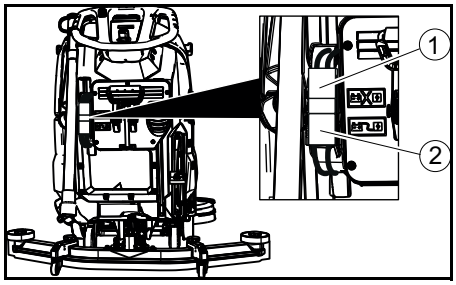

① Ştecher de baterii, partea aparatului
② Ştecher de baterii, partea bateriilor

3. Conectaţi ştecherul de baterii de la baterii la încărcător.
4. Introduceţi ştecărul de reţea al încărcătorului în priză.
5. Efectuaţi procesul de încărcare conform indicaţiilor din manualul de utilizare al încărcătorului.
6. Conectaţi ştecherul bateriilor de la aparat la ştecherul bateriilor de la baterii.

Funcţionare

ATENŢIE

Situaţie periculoasă în timpul funcţionării

Pericol de rănire

În caz de pericol, luaţi mâna de pe comutatorul de siguranţă.

Carburanţi

Umplerea cu apă proaspătă

1. Deschideţi dopul de la rezervorul de apă proaspătă.
2. Umpleţi cu apă proaspătă (maximum 50 °C) până la marginea inferioară de la ştuţul de umplere.
   Indicaţie: Furtunul de apă proaspătă poate fi fixat cu cleme de suportul de furtun, în timpul umplerii.
3. Închideţi dopul de la rezervorul de apă proaspătă.

Indicaţii referitoare la substanţele de curăţare

⚠ ***AVERTIZARE***

Soluţie de curăţat inadecvată

Pericol pentru sănătate, deteriorarea aparatului

Utilizaţi doar substanţe de curăţare recomandate. Pentru alte substanţe de curăţare, operatorul îşi asumă riscul ridicat în ceea ce priveşte siguranţa în exploatare şi pericolul de accidente.

Folosiţi numai substanţe de curăţare care nu conţin dizolvanţi, acid clorhidric şi acid fluorhidric.

Respectaţi indicaţiile privind siguranţa referitoare la substanţa de curăţare.

Indicaţie

Nu utilizaţi substanţe de curăţare cu formare puternică de spumă.

Substanţe de curăţare recomandate

Utilizare	Substanţă de curăţare
Curăţare de întreţinere a tuturor podelelor impermeabile	RM 746 RM 780
Curăţare de întreţinere a suprafeţelor lucioase (de ex. granit)	RM 755 es
Curăţare de întreţinere şi curăţare de bază a podelelor industriale	RM 69 ASF
Curăţare de întreţinere şi curăţare de bază a gresiei din ceramică fină	RM 753
Curăţare de întreţinere a gresiei din spaţiile sanitare	RM 751
Curăţare şi dezinfecţie în domeniul sanitar	RM 732
Decaparea tuturor podelelor rezistente la alcaline (de ex. PVC)	RM 752
Decaparea podelelor din linoleum	RM 754

Substanţă de curăţare

1. Adăugaţi substanţă de curăţare în rezervorul de apă proaspătă.
   Indicaţie: Capacul de la orificiul de umplere de la rezervorul de apă proaspătă poate fi utilizat pentru măsurarea cantităţii de substanţă de curăţare. El dispune în interior de o scală.

Reglarea cantităţii de apă

1. Reglaţi cantitatea de apă de la capul de reglare, în funcţie de gradul de stratul de murdărie de pe podea.

Indicaţie

Executaţi primele încercări de curăţare cu o cantitate redusă de apă. Creşteţi treptat cantitatea de apă, până ce se obţine rezultatul de curăţare dorit.

Indicaţie

Dacă rezervorul de apă proaspătă este gol, capul de curăţare continuă să lucreze fără alimentare de lichid.

Reglarea barei de aspiraţie

Reglarea înclinării

Înclinarea trebuie reglată astfel, încât lamelele de aspiraţie de la bara de aspiraţie să fie apăsate pe podea uniform, pe toată lungimea.

1. Desfaceţi şurubul.

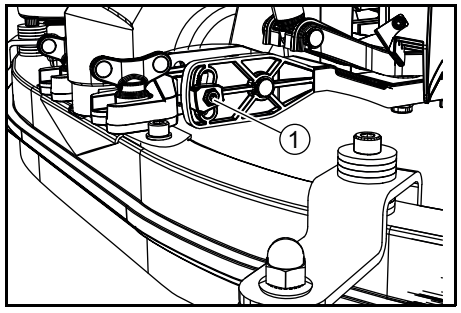

① Şurub

2. Reglaţi înclinarea barei de aspiraţie.
3. Strângeţi şurubul.

Reglarea înălţimii

Odată cu reglarea înălţimii, este influenţată şi îndoirea lamelelor de aspirare la contactul cu podeaua.

1. Deplasaţi puţin aparatul înainte.
2. Comparaţi îndoirea lamelelor de aspirare cu imaginea de mai jos.

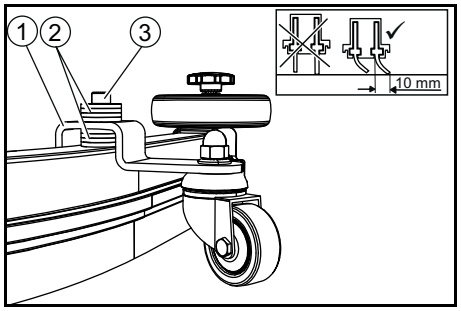

① Rolă de distanţare, cu suport
② Şaiba plată
③ Şurub

3. Deşurubaţi şurubul.
4. Aşezaţi şaibe între bara de aspiraţie şi rola de distanţare, până când lamela de aspirare are înclinarea corectă.
5. Montaţi restul şaibelor deasupra rolei de distanţare.
6. Înşurubaţi şi strângeţi şurubul.
7. Repetaţi procesul la cea de-a doua rolă de distanţare.
8. Deplasaţi puţin aparatul înainte.
9. Verificaţi din nou înclinarea lamelelor de aspirare pe toată lungimea.
10. La nevoie, repetaţi operaţiunea de reglaj.

Curăţaţi

Pornirea aparatului

1. Aduceţi comutatorul cu cheie în poziţia “1”.
   Display afişează succesiv:
- Perioada de timp până la următorul serviciu de relaţii cu clienţii
- Versiunea software, componentă
- Starea de încărcare a bateriei şi numărul orelor de funcţionare

Deplasare

Indicaţie

Direcţia de rulare poate fi modificată în timpul curăţării. Prin repetarea deplasării înainte şi înapoi, poate fi curăţat intensiv un anumit loc.

1. Setaţi comutatorul pentru direcţia de rulare la "înainte".

Curăţaţi

Indicaţie

Pentru optimizarea rezultatului de aspiraţie, pot fi reglate înclinarea şi înălţimea barei de aspiraţie (vezi capitolul Reglarea barei de aspiraţie).

Indicaţie

Dacă rezervorul de apă reziduală este plin, flotorul închide orificiul de aspiraţie şi turbina de aspiraţie funcţionează cu turaţie mărită. În acest caz, ridicaţi bara de aspiraţie şi deplasaţi pentru golirea rezervorului de apă reziduală.

1. Rotiţi butonul rotativ pentru viteza de lucru, la valoarea dorită.
   În timpul reglării, viteza este afişată pe ecran. Afişajul este sub formă de procente din viteza maximă.

2. Reglaţi cantitatea de apă de la ventilul de reglaj.
3. Apăsaţi în jos maneta de la bara de aspiraţie.
   Tija de curăţare este coborâtă.
   Aspirarea porneşte.
4. Apăsaţi în jos maneta de la capul de curăţare, scoateţi şi lăsaţi să se ridice.
5. Trageţi comutatorul de siguranţă pentru mânerul de împingere.
   Capul de curăţare porneşte şi aparatul se deplasează cu viteza reglată.

Creşterea presiunii de contact a periilor

1. Eliberaţi comutatorul de siguranţă.
2. Ridicaţi cu mâna maneta de la capul de curăţare şi fixaţi-o în dreapta.

Finalizarea funcţionării

Încheierea curăţării

1. Eliberaţi comutatorul de siguranţă.
2. Apăsaţi în jos maneta de la capul de curăţare şi fixaţi-o în dreapta.
3. Deplasaţi pe o porţiune scurtă.
   Apa reziduală este absorbită.
4. Ridicaţi bara de aspiraţie.
   Aspirarea mai funcţionează încă 10 secunde.
5. Aduceţi comutatorul cu cheie în poziţia “0”.
6. La nevoie, încărcaţi bateria.

Evacuarea apei uzate

⚠ ***AVERTIZARE***
Eliminarea incorectă a apei reziduale
Poluarea mediului
Respectaţi reglementările locale referitoare la tratarea apelor reziduale.

1. Scoateţi furtunul de evacuare din suport şi introduceţi-l într-un dispozitiv de colectare adecvat.

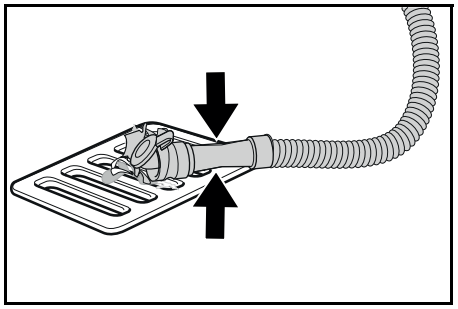

2. Apăsaţi sau îndoiţi dispozitivul de dozare.
3. Deschideţi capacul de la dispozitivul de dozare.
4. Evacuaţi apa reziduală. Reglaţi cantitatea de apă prin presiune sau îndoire.
5. Spălaţi rezervorul de apă reziduală cu apă curată.

Evacuarea apei proaspete

1. Trageţi furtunul de la afişajul nivelului şi înclinaţi-l în jos.

Evacuarea rapidă a apei proaspete

1. Deşurubaţi dopul de la rezervorul de apă proaspătă.
2. Lăsaţi apa proaspătă să se scurgă.
3. Montaţi dopul la rezervorul de apă proaspătă şi strângeţi-l.
   Indicaţie: Aveţi grijă ca racordul de furtun să se afle la punctul cel mai adânc din dopul de la rezervorul de apă proaspătă, după ce a fost înşurubat.

Transport

⚠ ***PERICOL***
Deplasarea în pantă
Pericol de rănire
Utilizaţi aparatul pentru încărcare şi descărcare doar pe pante până la valoarea maximă (vezi capitolul „Date tehnice”).
Deplasaţi-vă lent.

⚠ ***PRECAUŢIE***
Nerespectarea greutăţii
Pericol de accidentare şi de deteriorare
La transport ţineţi cont de greutatea aparatului.
Încărcaţi aparatul numai cu ajutorul unei alte persoane sau utilizând mecanismul de rulare.

1. Apăsaţi în jos maneta de la capul de curăţare şi fixaţi-o în dreapta.
2. Ridicaţi bara de aspiraţie.
3. Aduceţi comutatorul cu cheie în poziţia “1”.
4. Alegeţi direcţia de rulare de la comutatorul pentru direcţia de rulare.
5. Trageţi comutatorul de siguranţă pentru mânerul de împingere.
6. La transportul aparatului în vehicule, ancoraţi-l în conformitate cu directivele aplicabile, pentru a preveni alunecarea şi răsturnarea.

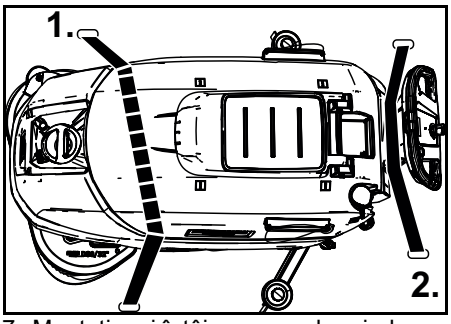

7. Montaţi mai întâi cureaua de prindere sub rezervorul de apă reziduală.

Depozitarea

⚠ ***PRECAUŢIE***
Nerespectarea greutăţii
Pericol de accidentare şi de deteriorare
La depozitare ţineţi cont de greutatea aparatului.

ATENŢIE
Îngheţ
Deteriorarea aparatului din cauza apei îngheţate
Goliţi complet aparatul de apă.
Depozitaţi aparatul într-un loc ferit de îngheţ.

- Acest aparat poate fi depozitat doar în spaţii interioare.
- Încărcați complet bateriile înainte de depozitarea pentru o perioadă lungă de timp.
- Pe durata depozitării bateriile trebuie încărcate lunar la nivel maxim.

Îngrijirea şi întreţinerea

⚠ ***PERICOL***
Aparat pornit accidental
Pericol de rănire, electrocutare
Înaintea lucrărilor la aparat, aduceţi comutatorul-cheie în poziţia “0” şi scoateţi cheia.
Scoateţi fişa de reţea a încărcătorului.

- Evacuaţi şi eliminaţi ecologic apa reziduală şi apa proaspătă.

Inspecţia de siguranţă / contractul de întreţinere

Puteţi încheia cu distribuitorul dvs. un contract de întreţinere sau puteţi stabili inspecţii de siguranţă periodice. Nu ezitaţi să cereţi sfaturi.

Intervalele de întreţinere

După fiecare utilizare

ATENŢIE
Curăţare incorectă
Pericol de deteriorare.
Nu stropiţi cu apă aparatul.
Nu utilizaţi agenţi de curăţare agresivi.
Pentru o descriere detaliată a fiecărei lucrări de întreţinere, vezi capitolul *Lucrări de întreţinere*.

- Evacuaţi apa reziduală.
- Spălaţi rezervorul de apă reziduală cu apă curată.
- Curăţaţi aparatul în exterior cu o lavetă umedă, îmbibată în leşie de spălare neutră.
- Verificaţi sita de scame, la nevoie curăţaţi.
- Curăţaţi sita de impurităţi grosiere.
- Curăţaţi lamelele de aspirare, verificaţi uzura, la nevoie reglaţi înălţimea, sau înlocuiţi-le.
- Verificaţi uzura periilor disc, dacă este cazul, înlocuiţi-le.
- Încărcaţi bateria.
  - Dacă starea de încărcare este sub 50%, încărcaţi complet bateria şi fără întrerupere.
  - Dacă starea de încărcare este peste 50%, încărcaţi bateria doar dacă la următoarea utilizare este necesară întreaga durată de funcţionare.

Săptămânal

- În cazul unei utilizări frecvente, încărcaţi complet şi fără întreruperi bateria cel puţin o dată pe săptămână.

Lunar

Pentru o descriere detaliată a fiecărei lucrări de întreţinere, vezi capitolul *Lucrări de întreţinere*.

1. Goliţi rezervorul de apă proaspătă şi spălaţi depunerile.
2. Curăţaţi filtrul pentru apă proaspătă.
3. Curăţaţi flotorul şi sita de scame.
4. Verificaţi polii bateriei dacă prezintă urme de oxidare, la nevoie curăţaţi cu peria. Asiguraţi-vă că cablurile de conectare sunt bine fixate.
5. Curăţaţi garniturile dintre rezervorul de apă reziduală şi capac şi verificaţi etanşeitatea, la nevoie înlocuiţi-le.
6. În cazul bateriilor care necesită întreţinere, verificaţi densitatea acidului din celule.
7. În cazul unor timpi de repaus mai mari, depozitaţi aparatul cu bateriile complet încărcate. Încărcaţi complet bateria cel puţin o dată pe lună.

Anual

- Solicitaţi inspecţia indicată serviciului de asistenţă clienţi.

Lucrări de întreţinere

Întoarcerea sau înlocuirea lamelelor de aspirare

Dacă lamelele de aspirare sunt uzate până la marcajul de uzură, ele trebuie întoarse sau înlocuite.

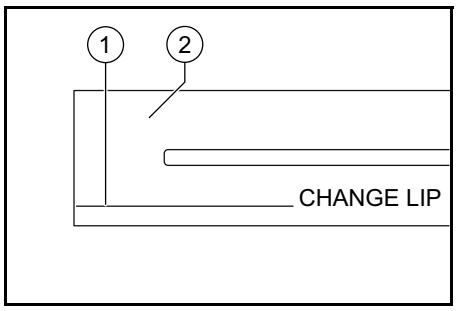

① Marcaj de uzură
② Lamelă de aspirare

1. Scoateţi bara de aspiraţie.
2. Deşurubaţi mânerele în formă de stea.

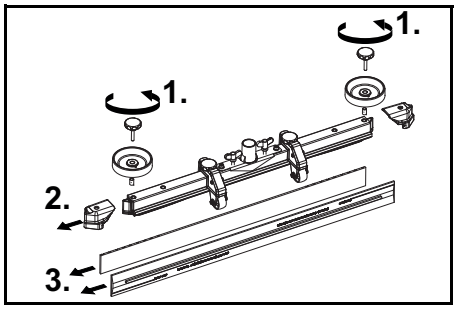

3. Scoateţi elementele din material plastic.
4. Scoateţi lamelele de aspirare.
5. Introduceţi lamelele de aspirare întoarse sau noi.
6. Introduceţi elementele din material plastic.
7. Înşurubaţi sau strângeţi mânerele în formă de stea.

Curăţarea sitei de impurităţi grosiere

1. Deschideţi capacul rezervorului de apă reziduală.

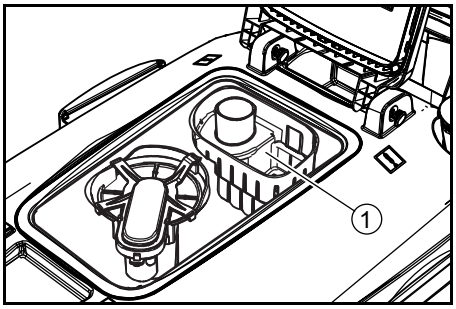

① Sită pentru impurităţi grosiere

2. Trageţi în sus sita de impurităţi grosiere.
3. Spălaţi sita de impurităţi grosiere sub un jet de apă curentă.
4. Montaţi sita de impurităţi grosiere în rezervorul de apă reziduală.

Curăţarea filtrului pentru apă proaspătă

1. Evacuaţi apa proaspătă (vezi capitolul *Evacuarea apei proaspete*).
2. Deşurubaţi dopul de la rezervorul de apă proaspătă.

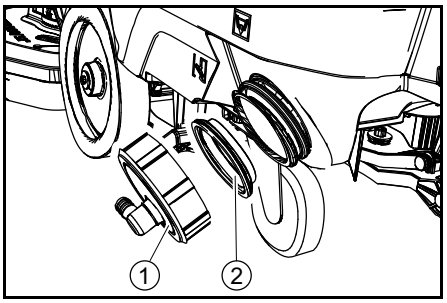

① Dop pentru rezervorul de apă proaspătă
② Filtru de apă proaspătă

3. Scoateţi filtrul pentru apă proaspătă şi spălaţi cu apă curată.
4. Montaţi filtrul pentru apă proaspătă.
5. Montaţi dopul la rezervorul de apă proaspătă.
   Indicaţie: Aveţi grijă ca racordul de furtun să se afle la punctul cel mai adânc din dopul de la rezervorul de apă proaspătă, după ce a fost înşurubat.

Curăţarea flotorului şi a sitei de scame

1. Deschideţi capacul rezervorului de apă reziduală.

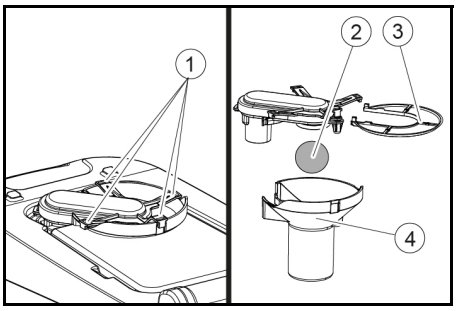

① Cârlig de prindere
② Flotor
③ Sită de scame
④ Carcasa flotorului

2. Desfaceţi cârligul de prindere.
3. Trageţi în jos carcasa flotorului.
4. Scoateţi flotorul din carcasa flotorului şi curăţaţi-l.
5. Scoateţi sita de scame şi curăţaţi-o.
6. Asamblaţi toate piesele în succesiune inversă.

Înlocuirea periilor disc

1. Ridicaţi capul de curăţare.
2. Apăsaţi în jos, peste punctul de rezistenţă, pedala pentru înlocuirea periilor.

① Pedală pentru înlocuirea periilor

3. Scoateţi prima perie disc, prin lateral, pe sub capul de curăţare.
4. Ţineţi noua perie disc sub capul de curăţare, apăsaţi-o în sus şi fixaţi-o.
5. Repetaţi procesul pentru cea de-a doua perie disc.

Remedierea defecţiunilor

⚠ ***PERICOL***
Aparat pornit accidental
Pericol de rănire, electrocutare

Înaintea lucrărilor la aparat, aduceţi comutatorul-cheie în poziţia “0” şi scoateţi cheia. Scoateţi fişa de reţea a încărcătorului.

- Evacuaţi şi eliminaţi ecologic apa reziduală şi apa proaspătă.
- În caz de defecţiune care nu poate fi remediată cu ajutorul acestui tabel, luaţi legătura cu serviciul de relaţii cu clienţii.

Defecţiune	Remediere
Aparatul nu porneşte	1. Aduceţi comutatorul cu cheie în poziţia “1”. 2. Acţionaţi comutatorul de siguranţă. 3. Cuplaţi ştecherul de la baterie. 4. Verificaţi bateria şi, la nevoie, încărcaţi. 5. Verificaţi dacă polii bateriei sunt racordaţi.
Cantitatea de apă nu este suficientă	1. Verificaţi nivelul de apă proaspătă, la nevoie umpleţi rezervorul. 2. Creşteţi cantitatea de apă de la capul de reglare pentru cantitatea de apă. 3. Curăţaţi filtrul pentru apă proaspătă. 4. Verificaţi furtunurile dacă sunt înfundate, la nevoie curăţaţi-le.

Defecţiune	Remediere
Puterea de aspirare este prea redusă	1. Opriţi aparatul şi evacuaţi apa reziduală. 2. Curăţaţi garniturile dintre rezervorul de apă reziduală şi capac şi verificaţi etanşeitatea;la nevoie, înlocuiţi-le. 3. Verificaţi dacă furtunul de aspirare este conectat corect la rezervorul de apă reziduală. 4. Verificaţi sita de scame dacă este murdară; la nevoie, curăţaţi-o. 5. Curăţaţi lamelele de aspiraţie de la bara de aspiraţie; la nevoie, întoarceţi-le sau înlocuiţi-le. 6. Verificaţi dacă capacul de la furtunul de evacuare a apei reziduale este închis. 7. Verificaţi reglajul barei de aspiraţie. 8. Verificaţi furtunul de aspirare dacă este înfundat; la nevoie, curăţaţi-l. La remontarea furtunului de aspirare, marcajul alb de la furtun trebuie să fie aşezat pe clema de prindere. 9. Verificaţi etanşeitatea furtunului de aspirare; la nevoie, înlocuiţi-l.
Rezultatul curăţării este insuficient	1. Reduceţi viteza. 2. Verificaţi uzura periilor; la nevoie, înlocuiţi-le. 3. Verificaţi tipul de perii şi substanţa de curăţare dacă sunt adecvate.
Turbina aspiratoare funcţionează cu turaţie crescută	1. Evacuaţi apa reziduală. 2. Curăţaţi flotorul. 3. Verificaţi sita de scame; la nevoie, curăţaţi-o. 4. Verificaţi furtunul de aspirare dacă este înfundat; la nevoie, curăţaţi-l. 5. Verificaţi bara de aspiraţie dacă este înfundată; la nevoie, desfundaţi-o
Peria nu se roteşte	1. Verificaţi dacă peria este blocată de un corp străin; la nevoie, îndepărtaţi corpul străin.
Aparatul vibrează în timpul curăţării	1. Utilizaţi o perie mai moale.

Garanţie

În fiecare ţară sunt valabile condiţiile de garanţie publicate de distribuitorul nostru din ţara respectivă. Eventuale defecţiuni ale acestui aparat, care survin în perioada de garanţie şi care sunt rezultatul unor defecte de fabricaţie sau de material, vor fi remediate gratuit. Pentru a putea beneficia de garanţie, prezentaţi-vă cu chitanţa de cumpărare la magazin sau la cea mai apropiată unitate de service autorizată.
(Pentru adresă, consultaţi pagina din spate)

Accesorii

Denumire	Nr. articol BD 70/75.	Nr. articol BD 80/100.	Descriere
Perie disc, albă (foarte moale)	4.905-011.0	4.905-030.0	Pentru curăţarea podelelor uşor murdare sau sensibile
Perie disc, naturală (moale)	4.905-012.0	4.905-031.0	Din fibre naturale pentru curăţare şi şlefuire
Perie disc, roşie (duritate medie, standard)	4.905-010.0	4.905-000.0	Pentru utilizare la toate comenzile de curăţare obişnuite
Perie disc, neagră (dură)	4.905-013.0	4.905-032.0	Pentru murdărie puternică şi curăţare profundă, doar pentru podele rezistente
Port pad	4.762-590.0	4.762-447.0	Pentru curăţare cu paduri, cu cuplaj rapid şi centerlock
Pad, alb	–	6.371-331.0	Pentru netezirea podelelor
Pad, roșu (mediu moale)	6.369-003.0	6.371-147.0	Pentru curăţarea şi netezirea tuturor tipurilor de podea
Pad, verde (duritate medie)	6.369-002.0	6.371-148.0	Pentru curăţarea podelelor puternic murdare şi pentru curăţare profundă
Pad, negru (dur)	6.369-001.0	6.371-169.0	În cazul straturilor de murdărie rezistente şi pentru curăţare profundă
Perniță, maro (SPP)	2.639-290.0	2.639-288.0	Pentru reînnoirea stratului de îngrijire a suprafeţelor dure şi elastice
Perniță, melamină	6.371-021.0	6.371-336.0	Pentru curăţarea efectivă a suprafeţelor microporoase
Bară de aspiraţie, 1030 mm, curbată	4.777-108.0	–	
Bară de aspiraţie, 1160 mm, curbată	–	4.777-102.0	
Set de lame de aspirație, cauciuc natural	4.037-144.0	4.037-138.0	
Set de lame de aspirație, PU (rezistent la ulei)	4.037-145.0	4.037-140.0	
Set de lame de aspirație, Linatex	4.181-011.0	4.181-006.0	

Date tehnice

		BD 70/75 W Classic Bp	BD 80/100 W Classic Bp
Date privind puterea aparatului			
Tensiune nominală	V	24	24
Capacitate baterie	Ah (5 h)	115 / 170 / 180	170 / 180 / 240 / 285
Putere absorbită medie	W	1270	1320
Putere motor tracţiune	W	250	300
Putere turbină aspiratoare	W	500	500
Putere acţionare perii	W	2 x 500	2 x 500
Randament teoretic pe suprafaţă	m2/h	3500	4000
Volum rezervor apă proaspătă	l	75	100
Volum rezervor de apă reziduală	l	75	100
Temperatura apei max.	°C	50	50
Presiunea apei max.	bar	0,06	0,06
Lăţime de cotitură culoar	mm	1550	1650
Pantă, zona de lucru, max.	%	2	2
Aspirarea			
Putere de aspirare, cantitate de aer	l/s	24	24
Putere de aspirare, subpresiune	kPa (mbar)	16 (160)	16 (160)
Perii de curăţare			
Lăţime de lucru	mm	700	800
Diametru perie	mm	356	410
Turaţie perie	1/min	140	140
Presiunea de contact a periilor	N	300 / 500	400 / 680
Dimensiuni şi greutăţi			
Greutate maximă admisibilă	kg	325	435
Greutate fără încărcătură (greutate de transport)	kg	251	325
Dimensiuni, compartiment de baterie	mm	575 x 380	622 x 384
Valori calculate conform EN 60335-2-72			
Valoare vibraţii, total	m/s2	<2,5	<2,5
Incertitudine K	dB(A)	0,2	0,2
Nivel de zgomot LpA	dB(A)	65	65
Incertitudine KpA	dB(A)	2	2
Nivel de putere acustică LWA + Incertitudine KWA	dB(A)	81	81

Sub rezerva modificărilor tehnice.

Declaraţie de conformitate UE

Prin prezenta, declarăm că aparatul indicat mai jos corespunde cerinţelor fundamentale privind siguranţa şi sănătatea prevăzute în directivele UE relevante, prin proiectarea și construcția sa, precum și în versiunea comercializată de noi. În cazul efectuării unei modificări a aparatului care nu a fost convenită cu noi, această declaraţie îşi pierde valabilitatea.
Produs: Dispozitiv de curăţare a pardoselilor
Tip: 1.127-xxx, 1.515-xxx

Directive UE relevante
2006/42/UE (+2009/127/UE)
2014/30/UE
2014/53/UE (TCU)

Norme armonizate aplicate
EN 60335-1
EN 60335-2-72
EN 55012: 2007 + A1: 2009
EN 61000-6-2: 2005
EN 62233: 2008

TCU
EN 301 511 V12.5.1
EN 300 440 V2.1.1
EN 300 328 V2.2.2
EN 300 330 V2.1.1

Standarde naţionale aplicate
-

Semnatarii acţionează în numele şi prin împuternicirea Consiliului director.



H. Jenner
Chairman of the Board of Management



S. Reiser
Director Regulatory Affairs & Certification

Însărcinat cu elaborarea documentaţiei:
S. Reiser
Alfred Kärcher SE & Co. KG
Alfred-Kärcher-Str. 28 - 40
71364 Winnenden (Germania)
Tel.: +49 7195 14-0
Fax: +49 7195 14-2212
Winnenden, 2021/02/01

Obsah

Všeobecné upozornenia 169
Funkcia 169
Používanie v súlade s účelom 169
Ochrana životného prostredia 169
Príslušenstvo a náhradné diely 169
Rozsah dodávky 169
Bezpečnostné pokyny 169
Popis prístroja 170
Montáž 171
Uvedenie do prevádzky 172
Prevádzka 173
Preprava 174
Skladovanie 174
Starostlivosť a údržba 174
Pomoc pri poruchách 175
Záruka 176
Príslušenstvo 176
Technické údaje 177
EÚ vyhlásenie o zhode 177

Všeobecné upozornenia

Pred prvým použitím prístroja si prečítajte tento originálny návod na obsluhu a priložené bezpečnostné pokyny. Riaďte sa informáciami a pokynmi, ktoré sú v nich uvedené.
Obidva dokumenty si uschovajte pre neskoršie použitie alebo pre nasledujúceho majiteľa.

Funkcia

Tento umývací automat sa používa na mokré čistenie rovných podláh.
Prístroj sa príslušnému čistiacemu úkonu môže prispôsobiť nastavením množstva vody a množstva čistiaceho prostriedku.
Dávkovanie čistiaceho prostriedku sa prispôsobí pridávaním v nádrži.
Pracovná šírka a objem nádrží na čistú a znečistenú vodu (pozrite si kapitolu „Technické údaje“) umožňujú efektívne čistenie pri dlhej životnosti.
Prístroj má jazdný pohon.

Upozornenie

V súlade s príslušným čistiacim úkonom možno prístroj vybaviť rôznym príslušenstvom. Vyžiadajte si náš katalóg alebo nás navštívte na internetovej stránke www.kaercher.com.

Používanie v súlade s účelom

Tento prístroj je vhodný na remeselnícke a priemyselné použitie, napr. v hoteloch, školách, nemocniciach, továrňach, obchodoch, kanceláriách a prenajatých priestoroch. Tento prístroj používajte výlučne na úlohy uvedené v tomto návode na obsluhu.

- Prístroj sa smie používať len na čistenie hladkých podláh, ktoré sa môžu čistiť mokrým čistením a leštiť.
- Prístroj nie je vhodný na čistenie zamrznutých podláh (napr. v chladiarňach).
- Prístroj nie je vhodný na používanie prostredí ohrozenom explóziou.
- Prístroj sa smie používať na plochách s maximálnym stúpaním (pozrite si kapitolu *Technické údaje*).

Ochrana životného prostredia

Obalové materiály sú recyklovateľné. Obaly zlikvidujte ekologickým spôsobom.

Elektrické a elektronické zariadenia obsahujú cenné recyklovateľné materiály a často aj komponenty ako napr. batérie, akumulátory alebo olej, ktoré pri nesprávnej manipulácii alebo likvidácii môžu predstavovať potenciálne nebezpečenstvo pre ľudské zdravie a životné prostredie. Tieto komponenty sú však pre správnu prevádzku zariadenia nevyhnutné. Zariadenia označené týmto symbolom nesmú byť likvidované spolu s domovým odpadom.

Informácie o obsiahnutých látkach (REACH)

Aktuálne informácie o obsiahnutých látkach sú uvedené na internetovej stránke: *www.kaercher.com/REACH*

Príslušenstvo a náhradné diely

Používajte len originálne príslušenstvo a originálne náhradné diely, pretože takéto komponenty zaručujú bezpečnú a bezporuchovú prevádzku zariadenia.
Informácie o príslušenstve a náhradných dieloch sa nachádzajú na stránke *www.kaercher.com*.

Rozsah dodávky

Pri rozbaľovaní skontrolujte, či je obsah kompletný. V prípade chýbajúceho príslušenstva alebo pri výskyte poškodení spôsobených prepravou informujte Vášho predajcu.

Bezpečnostné pokyny

Pred prvým použitím prístroja si prečítajte a dodržiavajte tento návod na obsluhu a priloženú brožúru Bezpečnostné pokyny pre prístroje s čistiacimi kefami a prístroje na nástrek s extrakciou, 5.956-251.0 a riaďte sa informáciami a pokynmi, ktoré sú v nich uvedené.
Prístroj sa smie používať na plochách s obmedzeným stúpaním (pozrite si kapitolu *Technické údaje*).

⚠ ***VÝSTRAHA***

Prevrátený prístroj

Nebezpečenstvo vzniku poranení

Prístroj nepoužívajte na naklonených plochách.

Prístroj sa smie používať len vtedy, keď je zatvorený kryt a všetky veká.

Bezpečnostné zariadenia

⚠ ***UPOZORNENIE***

Chýbajúce alebo zmenené bezpečnostné zariadenia

Bezpečnostné zariadenia slúžia na vašu ochranu.

Nikdy nemeňte ani neobchádzajte bezpečnostné zariadenia.

Bezpečnostný spínač

Po uvoľnení bezpečnostného spínača sa prístroj vypne.

Kľúčový spínač

Keď je kľúčový spínač odtiahnutý, prístroj je zaistený proti neoprávnenému použitiu.

Symboly výstražných upozornení

Pri manipulácii s batériami dodržiavajte nasledujúce výstražné upozornenia:

	Dodržiavajte upozornenia uvedené v návode na použitie batérie a na batérii, ako aj v tomto návode na obsluhu.
	Používajte ochranu očí.
	Deti sa nesmú nachádzať v blízkosti kyselín a batérie.
	Nebezpečenstvo výbuchu
	Oheň, iskry, otvorené svetlo a fajčenie je zakázané.
	Nebezpečenstvo poranenia
	Prvá pomoc.
	Varovné upozornenie
	Likvidácia
	Batériu nehádžte do kontajnera na odpadky.

Popis prístroja

Prehľad prístrojov

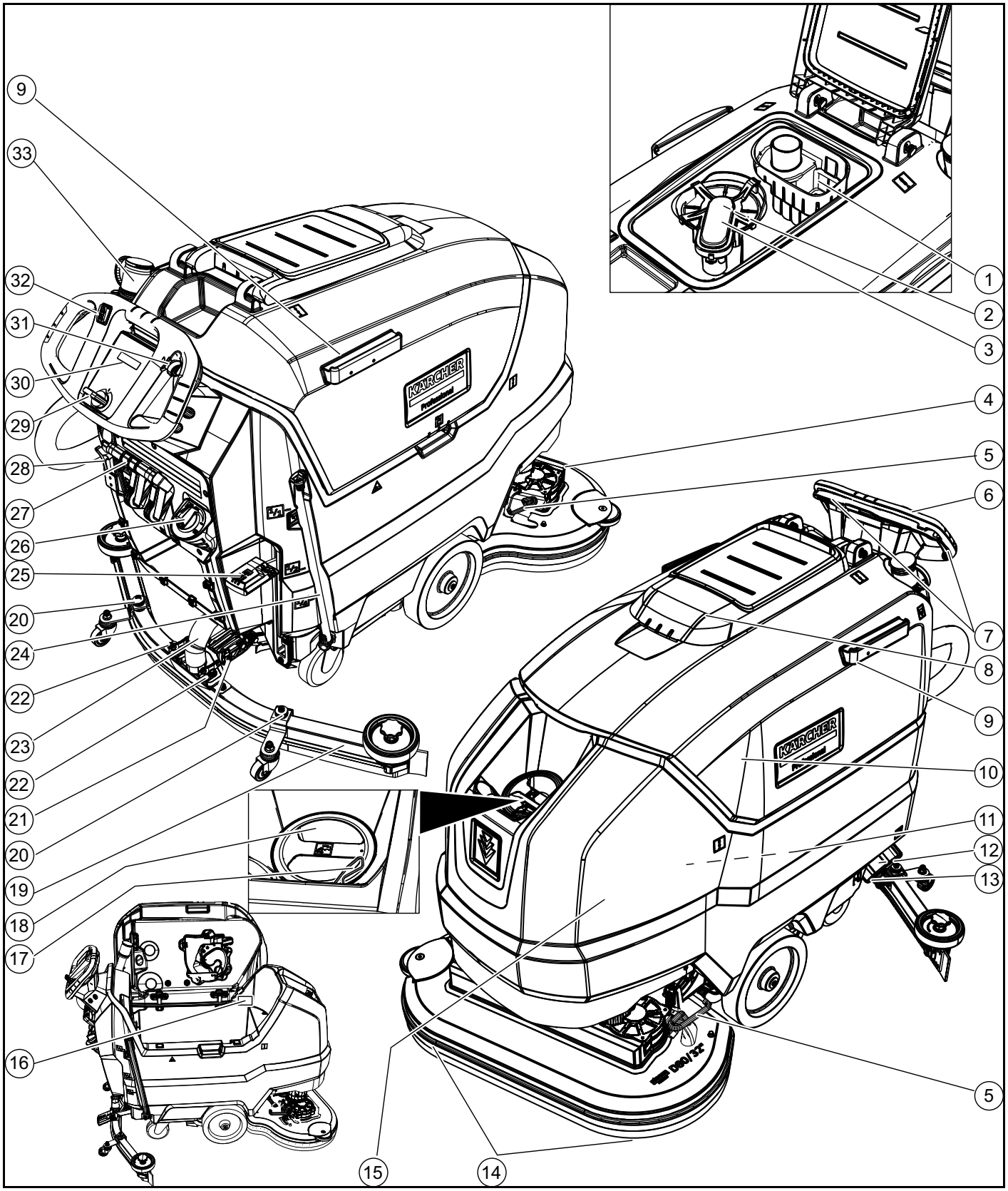

① Filter na hrubé nečistoty
② Filter na žmolky
③ Plavák
④ Čistiaca hlava
⑤ Pedál výmeny kief
⑥ Posuvné držadlo
⑦ Bezpečnostný spínač
⑧ Veko nádrže na znečistenú vodu
⑨ Pridržiavacia koľajnička pre Homebase
⑩ Nádrž na znečistenú vodu
⑪ **Batéria
⑫ Filter čistej vody
⑬ Uzáver nádrže na čistú vodu
⑭ Kotúčová kefa
⑮ Nádrž na čistú vodu
⑯ Typový štítok
⑰ Držiak hadice
⑱ Plniaci otvor nádrže na čistú vodu
⑲ Sacia lišta
⑳ Nastavenie výšky sacej lišty
㉑ Prestavenie sklonu sacej lišty
㉒ Krídlové matice na upevnenie sacej lišty
㉓ Nasávacia hadica
㉔ Indikátor stavu naplnenia čistej vody
Vypúšťacia hadica čistej vody
㉕ Páka čistiacej hlavy
㉖ Regulačné tlačidlo množstva vody

㉗ Páka sacej lišty
㉘ Zástrčka batérie
㉙ Kľúčový spínač
㉚ Displej
㉛ Otočné tlačidlo pracovnej rýchlosti
㉜ Spínač smeru jazdy
㉝ Vypúšťacia hadica znečistenej vody s dávkovacím zariadením

** Nie je súčasťou rozsahu dodávky

Farebné označenie

- Ovládacie prvky pre čistiaci proces sú žlté.
- Ovládacie prvky pre údržbu a servis sú svetlosivé.

Symboly na prístroji


Vypúšťací otvor nádrže na čistú vodu


Vypúšťací otvor nádrže na znečistenú vodu


Zvýšený prítlak čistiacej hlavy


Prístup k batérii


Stav naplnenia nádrže na čistú vodu (50 %)


Sem zasuňte zástrčku nabíjačky


Uväzovací bod


*Držiak mopu


POZOR
Nesprávny slot
Nebezpečenstvo poškodenia
Sem NEZASÚVAJTE zástrčku nabíjačky


Normálny prítlak čistiacej hlavy


Nadvihnutá čistiaca hlava


Zdvíhanie/spustenie pedála čistiacej hlavy


Pedál výmeny kief

* voliteľné

Montáž

Vyloženie

1. Odstráňte kartón.
2. Odstráňte napínacie pásy.
3. Odskrutkujte drevené kláty upevnené skrutkami na palete.
4. Pomocou 3 horných vystužovacích dosiek kartónového obalu a poistnej dosky priskrutkovanej priečne na paletu položte rampu pred paletu a upevnite ju skrutkami do drevotrieskovej dosky.

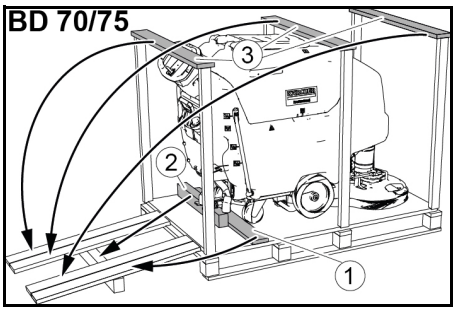

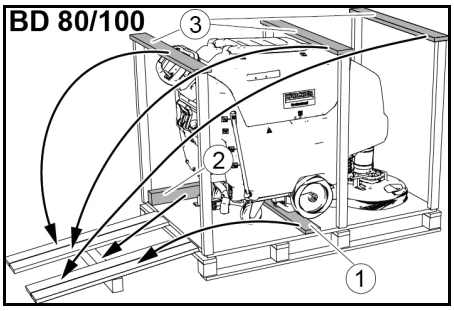

① Poistná doska
② Drevený hranol
③ Vystužovacia doska

5. Drevený hranol odskrutkovaný z palety posuňte pod rampu ako podporu a priskrutkujte ho.
6. Páku čistiacej hlavy stlačte nadol a vpravo zaklapnite.
7. **Iba pri BD 80/100:** Páku brzdy stlačte nadol.

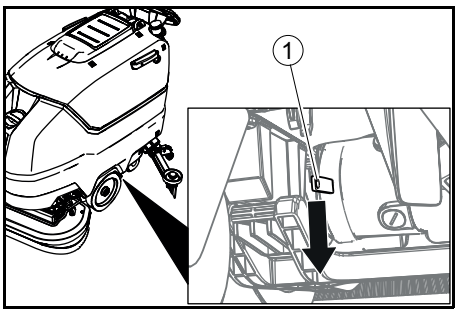

① Páka brzdy

Upozornenie
Pri BD 70/75 nie je brzda. U tohto prístroja nie je potrebné uvoľnenie brzdy.

8. Prístroj zozadu stiahnite z palety.
9. **Iba pri BD 80/100:** Páku brzdy vytlačte nahor.

Montáž sacej lišty

1. Saciu listu vložte do upevnenia sacej lišty.

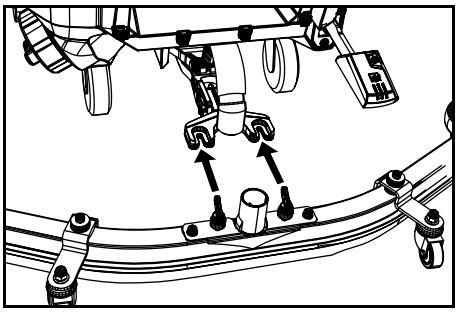

2. Utiahnite krídlové matice.
3. Nasaďte nasávaciu hadicu.

Batérie

Odporúčané súpravy batérií BD 70/75

Popis	Obj. č.	Objem (m^3)*	Prúd vzduchu (m^3 / h) **
115 Ah - bezúdržbový	2.815-091.0 [1)]	1,98	0,792
170 Ah - bezúdržbový	2.815-092.0 [2)]	2,31	0,924
180 Ah - bezúdržbový	3.815-101.0 [2)]	4,785	1,914

* Minimálny objem priestoru na nabíjanie batérie
** Minimálne prúdenie vzduchu medzi priestorom na nabíjanie batérie a okolím
Pri prvej inštalácii je potrebná aj inštalačná súprava batérie:
1 2.638-198.0
2 2.638-162.0
3 2.638-106.0

Odporúčané súpravy batérií BD 80/100

Popis	Obj. č.	Objem (m^3)*	Prúd vzduchu (m^3 / h) **
170 Ah - bezúdržbový	2.815-092.0 [1)]	2,31	0,924
180 Ah - bezúdržbový	2.815-101.0 [2)]	4,785	1,914
240 Ah - bezúdržbový	2.815-102.0 [2)]	6,27	2,508
285 Ah - bezúdržbový	3.815-095.0 [2)]	11,88	4,752

* Minimálny objem priestoru na nabíjanie batérie
** Minimálne prúdenie vzduchu medzi priestorom na nabíjanie batérie a okolím
Pri prvej inštalácii je potrebná aj inštalačná súprava batérie:
1 2.638-162.0
2 2.638-106.0
3 2.638-197.0

Batérie nenáročné na údržbu (mokré batérie)

⚠ ***NEBEZPEČENSTVO***
Doplnenie vody vo vybitom stave batérie
Nebezpečenstvo poleptania unikajúcou kyselinou, zničenie odevu
Pri manipulácii s kyselinou v batériách používajte ochranné okuliare.
Dodržiavajte predpisy.
Prípadné striekance kyseliny na pokožke alebo odeve okamžite opláchnite veľkým množstvom vody.

POZOR

Použitie vody s prísadami

Poškodené batérie, strata nároku na záruku

Na doplnenie batérií používajte len destilovanú alebo odsolenú vodu (EN 50272-T3).

Nepoužívajte cudzie prísady, takzvané vylepšovacie prostriedky, v opačnom prípade zanikne záruka.

1. Hodinu pred ukončením nabíjania pridajte destilovanú vodu. Pritom dbajte na správny pomer kyseliny podľa označenia na batérii.
   Na konci nabíjania sa na všetkých článkoch musí tvoriť plyn.

Bezúdržbové batérie (batérie AGM a gélové batérie)

POZOR

Nebezpečenstvo poškodenia pri otváraní batérií AGM a gélových batérií!

Batérie AGM a gélové batérie nevyžadujú údržbu a majú uzavretý kryt batérie. Doplnenie destilovanej vody alebo batériovej kyseliny nie je možné ani potrebné. Otvorenie alebo vŕtanie krytu batérie poškodí batériu AGM alebo gélovú batériu, ktorá sa musí vymeniť.

Neotvárajte kryt batérie a nevŕtajte do nej otvory.

Pretlakový ventil nezakrývajte a nevykonávajte na ňom zmeny.

1. Batérie AGM a gélové batérie nabíjajte iba pomocou uvedených nabíjačiek, pozri kapitolu: *Nabitie batérie*.

Nasadenie a pripojenie batérií

⚠ ***UPOZORNENIE***

Demontáž a montáž batérií

Nestabilná poloha stroja

Pri demontáži a montáži batérií dbajte na bezpečnú polohu stroja.

POZOR

Zámena polarity

Zničenie riadiacej elektroniky

Pri pripojení batérie dbajte na správne pólovanie.

POZOR

Hĺbkové vybitie

Nebezpečenstvo poškodenia

Pred uvedením prístroja do prevádzky nabite batérie.

1. Vypustite znečistenú vodu.
2. Nádrž na znečistenú vodu vyklopte smerom nahor.
3. Batérie vložte do prístroja podľa zobrazenia. **Dôležité:** Batérie zatlačte celkom dozadu!

   BD 80/100:

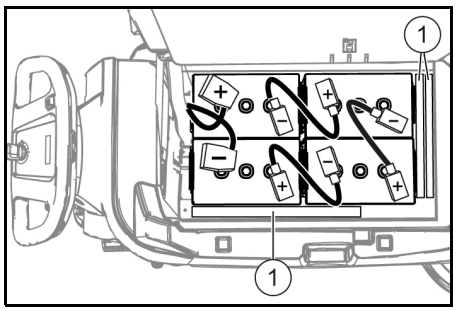

170 Ah, 2.815-092.0

180 Ah, 2.815-101.0

240 Ah, 2.815-105.0

285 Ah, 2.815-095.0

① Rozpierka

BD 70/75:

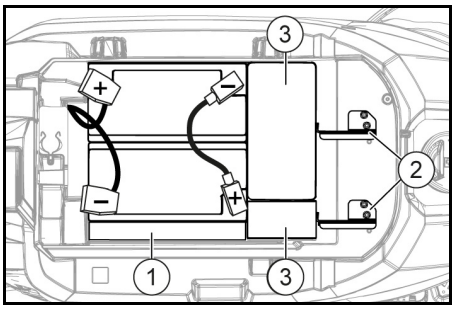

115 Ah, 2.815-091.0

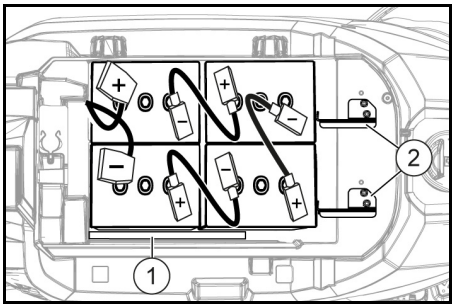

170 Ah, 2.815-092.0

180 Ah, 2.815-101.0

① Rozpierka
② Držiak batérie
③ Prídavné závažia

4. Medzi pravé batérie a nádrž na čistú vodu umiestnite rozpierku,
   a **pri súprave batérií 115 Ah:** 1 kus pozdĺžne plocho.
   b **pre súpravu batérií okrem 115 Ah:** 2 kusy pozdĺžne nastojato na seba.
5. **Pri BD 70/75 so súpravou batérií 115 Ah:** Vložte 4 prídavné závažia.
6. Nasaďte upevnenie batérie, k tomu
   a **pri BD 70/75:** Namontujte 2 držiaky batérií a **pri 115 Ah:** Zaskrutkujte na ľavých a stredných závitových otvoroch. **Pri 170Ah/180 Ah:** Zaskrutkujte na pravých a stredných závitových otvoroch.
   b **pri BD 80/100:** Jednu alebo dve rozpierky vložte pozdĺžne naplocho resp. nastojato medzi predné batérie a nádrž na čistú vodu tak, aby sa batérie nemohli posúvať dopredu.
7. Póly spojte so spojovacími káblami z inštalačnej súpravy batérie.
8. Pripojovacie káble upnite na ešte voľné póly batérie (+) a (-).
9. Spojte zástrčku batérie na strane prístroja so zástrčkou batérie na strane batérie.
10. Nádrž na znečistenú vodu vyklopte smerom nadol.

Demontáž batérií

⚠ ***UPOZORNENIE***

Demontáž a montáž batérií

Nestabilná poloha stroja

Pri demontáži a montáži batérií dbajte na bezpečnú polohu stroja.

1. Kľúčový spínač otočte do polohy „0“ a kľúč vytiahnite.
2. Vytiahnite zástrčku batérie.
3. Vypustite znečistenú vodu.
4. Nádrž na znečistenú vodu vyklopte smerom nahor.
5. Kábel na strane prístroja odpojte od záporného pólu batérie.
6. Zvyšný kábel odpojte od batérií.
7. **Pri BD 80/100:** Vyberte rozpierku alebo rozpierky medzi prednými batériami a nádržou na čistú vodu.
8. **Pri súprave batérií 115 Ah:** Vyberte prídavné závažia.
9. Vyberte batérie.
10. Použité batérie zlikvidujte podľa platných predpisov.

Uvedenie do prevádzky

Nabitie batérie

⚠ ***NEBEZPEČENSTVO***

Neodborné používanie nabíjačky

Zásah elektrickým prúdom

Dbajte na sieťové napätie a zaistenie na typovom štítku prístroja.

Nabíjačku používajte iba v suchých priestoroch s dostatočným vetraním.

POZOR

Nahromadenie nebezpečného plynu pod nádržou počas nabíjania

Nebezpečenstvo výbuchu

Pred nabíjaním batérií nenáročných na údržbu nádrž na znečistenú vodu vyklopte nahor.

POZOR

Použitie nevhodnej nabíjačky

Nebezpečenstvo poškodenia

Nabíjačku nemôžete spojiť so zástrčkou na batériu na strane prístroja.

Používajte iba nabíjačku vhodnú k namontovanému typu batérie.

Prečítajte si návod na obsluhu výrobcu nabíjačky a dodržiavajte hlavne bezpečnostné pokyny.

Súprava batérií	Kapacita	Nabíjačka
2.815-091.0	115 Ah	6.654-367.0
2.815-092.0	170 Ah	6.654-436.0
2.815-101.0	180 Ah	6.654-434.0
2.815-105.0	240 Ah	6 654-437.0
2.815-095.0	285 Ah	6.654-419.0

Priemerná doba nabíjania je približne 10-15 hodín.

Prístroj sa počas nabíjania nesmie používať.

Upozornenie

Prístroj je vybavený ochranou proti úplnému vybitiu, to znamená, že ak bude dosiahnutá ešte prípustná minimálna hodnota kapacity, budú motor kefy a turbína vypnuté.

1. Prístroj prisuňte priamo k nabíjacej stanici, vyhnite sa pritom stúpaniu.
2. Vytiahnite zástrčku batérie na strane prístroja.

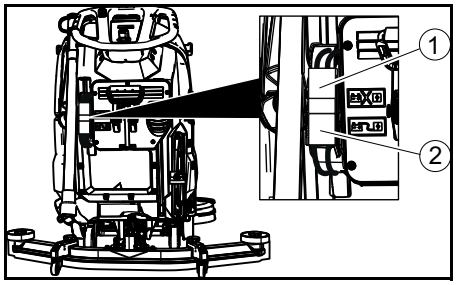

① Zástrčka batérie, strana prístroja
② Zástrčka batérie, strana batérie

3. Zástrčku na batériu na strane prístroja spojte s nabíjačkou.
4. Zasuňte sieťovú zástrčku nabíjačky do zásuvky.
5. Nabíjanie vykonajte podľa údajov v návode na obsluhu nabíjačky.
6. Zástrčku batérie na strane prístroja spojte so zástrčkou batérie na strane batérie.

Prevádzka

POZOR

Nebezpečná situácia v prevádzke

Nebezpečenstvo vzniku poranení

V prípade nebezpečenstva uvoľnite bezpečnostný spínač.

Plnenie prevádzkových látok

Plnenie čistej vody

1. Otvorte uzáver nádrže na čistú vodu.
2. Čistú vodu (maximálna teplota 50 °C) naplňte až po spodnú hranu plniaceho hrdla.
   Upozornenie: Hadica na čistú vodu sa počas plnenia môže zaseknúť v držiaku hadice.
3. Zatvorte uzáver nádrže na čistú vodu.

Upozornenia týkajúce sa čistiacich prostriedkov

⚠ ***VÝSTRAHA***

Nevhodné čistiace prostriedky

Nebezpečenstvo ohrozenia zdravia, poškodenie prístroja

Používajte len odporúčané čistiace prostriedky. Za iné čistiace prostriedky z hľadiska prevádzkovej bezpečnosti a nebezpečenstva poranenia zvýšené riziko znáša prevádzkovateľ.

Používajte len čistiace prostriedky, ktoré neobsahujú rozpúšťadlá, kyselinu soľnú a kyselinu fluórovodíkovú.

Dodržiavajte bezpečnostné pokyny uvedené na čistiacich prostriedkoch.

Upozornenie

Nepoužívajte žiadne silne peniace čistiace prostriedky.

Odporúčané čistiace prostriedky

Použitie	Čistiace prostriedky
Čistenie všetkých podláh s odolnosťou voči vode	RM 746 RM 780
Udržiavacie čistenie leštených povrchov (napr. granit)	RM 755 es
Udržiavacie a základné čistenie priemyselných podláh	RM 69 ASF
Udržiavacie a základné čistenie dlaždíc z jemnej kameniny	RM 753
Udržiavacie čistenie obkladačiek sociálnych zariadení	RM 751
Čistenie a dezinfekcia sanitárnych zariadení	RM 732
Odstránenie vrstvy všetkých podláh odolných voči alkáliám (napr. PVC)	RM 752
Odstránenie vrstvy podlahy z linolea	RM 754

Čistiace prostriedky

1. Čistiaci roztok pridajte do nádrže na čistú vodu.
   Upozornenie: Veko plniaceho otvoru nádrže na čistú vodu sa môže použiť na odmeranie čistiaceho prostriedku. Na vnútornej strane sa nachádza stupnica.

Nastavenie množstva vody

1. Množstvo vody nastavte na regulačnom tlačidle v závislosti od znečistenia podlahovej krytiny.

Upozornenie

Prvé čistiace pokusy vykonávajte s malým množstvom vody. Množstvo vody postupne zvyšujte až dosiahnete požadovaný čistiaci výsledok.

Upozornenie

Pri prázdnej nádobe na čerstvú vodu pracuje čistiaca hlava bez prívodu kvapaliny.

Nastavenie sacej lišty

Nastavenie sklonu

Sklon musí byť nastavený tak, aby prísavky sacej lišty bolo rovnomernej pritlačené na podlahu po celej dĺžke.

1. Uvoľnite skrutku.

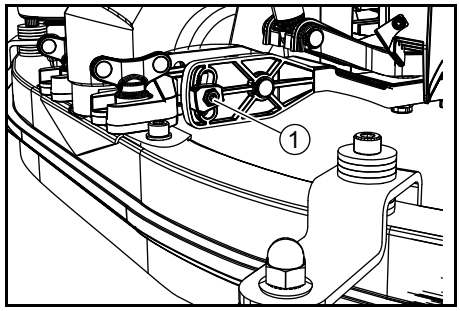

① Skrutka

2. Prestavte sklon sacej lišty.
3. Utiahnite skrutku.

Nastavenie výšky

Prestavenie výšky ovplyvní ohyb prísaviek pri dotyku s podlahou.

1. Prístroj posuňte trošku dopredu.
2. Ohyb prísaviek porovnajte s ilustráciou nižšie.

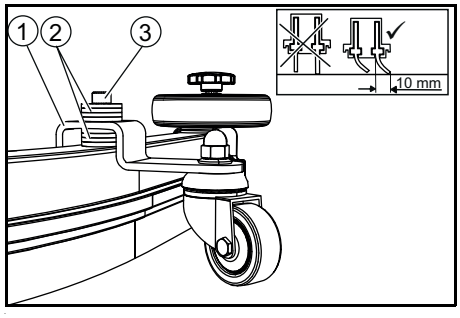

① Dištančný valček s držiakom
② Podložka
③ Skrutka

3. Vyskrutkujte skrutku.
4. Medzi saciu lištu a dištančný valček položte toľko podložiek, aby sa vytvoril správny ohyb prísaviek.
5. Zvyšné podložky umiestnite nad dištančný valček.
6. Zaskrutkujte skrutku a utiahnite ju.
7. Postup zopakujte na druhom dištančnom valčeku.
8. Prístroj posuňte trošku dopredu.
9. Znovu skontrolujte ohyb prísaviek po celej dĺžke.
10. V prípade potreby zopakujte nastavenie.

Čistenie

Zapnutie prístroja

1. Kľúčový spínač nastavte do polohy „1“.
   Na displeji sa postupne zobrazuje:
- Doba do ďalšej návštevy zákazníckeho servisu
- Verzia softvéru, ovládacia jednotka
- Stav nabitia batérie a počet prevádzkových hodín

Jazda

Upozornenie

Smer jazdy sa počas čistenia môže zmeniť. Týmto spôsobom je možné zvolené miesto intenzívne vyčistiť niekoľkonásobným posunom vpred a späť.

1. Spínač smeru jazdy nastavte na „dopredu“.

Čistenie

Upozornenie

Pre zlepšenie výsledku odsávania je možné nastaviť sklon a výšku sacej lišty (pozrite si kapitolu Nastavenie sacej lišty).

Upozornenie

Ak je nádrž na znečistenú vodu plná, plavák zatvorí nasávací otvor a sacia turbína beží so zvýšenými otáčkami. V tomto prípade nadvihnite saciu lištu a prejdite k vyprázdneniu nádrže na znečistenú vodu.

1. Otočné tlačidlo pracovnej rýchlosti nastavte na požadovanú hodnotu.
   Rýchlosť sa počas nabíjania zobrazuje na displeji . Zobrazenie je uvedené v percentách maximálnej rýchlosti.
2. Regulačným ventilom nastavte množstvo vody.
3. Páku sacej lišty stlačte nadol.
   Sacia lišta sa spustí.
   Spustí sa odsávanie.
4. Páku čistiacej hlavy stlačte nadol. odblokujte a uvoľnite smerom nahor.
5. Bezpečnostný spínač potiahnite k posuvnému držadlu.
   Čistiaca hlava sa spustí a prístroj sa pohybuje nastavenou rýchlosťou.

Zvýšenie prítlačnej sily kefy

1. Uvoľnite bezpečnostný spínač.
2. Páku čistiacej hlavy nadvihnite rukou a vpravo zaklapnite.

Ukončenie prevádzky

Ukončenie čistenia

1. Uvoľnite bezpečnostný spínač.
2. Páku čistiacej hlavy stlačte nadol a vpravo zaklapnite.
3. Prejdite krátku vzdialenosť.
   Zvyšková voda sa odsáva.
4. Nadvihnite saciu lištu.
   Odsávanie ešte 10 sekúnd prebieha.
5. Kľúčový spínač nastavte do polohy „0“.
6. V prípade potreby nabite batériu.

Vypustenie znečistenej vody

⚠ ***VÝSTRAHA***

Neodborná likvidácia odpadovej vody

Znečistenie životného prostredia

Dodržiavajte miestne predpisy o úprave odpadovej vody.

1. Vyberte vypúšťaciu hadicu z držiaka a spustite ju nad vhodné zberné zariadenie.

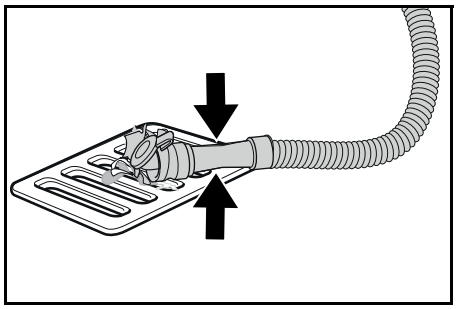

2. Dávkovacie zariadenie stlačte alebo nalomte.
3. Otvorte veko dávkovacieho zariadenia.
4. Vypustite znečistenú vodu. Množstvo vody regulujte tlakom alebo ohýbaním.
5. Nádrž na znečistenú vodu vypláchnite čistou vodou.

Vypustenie čistej vody

1. Odtiahnite hadicu indikátora stavu naplnenia a sklopte nadol.

Rýchle vypustenie čistej vody

1. Odskrutkujte uzáver nádrže na čistú vodu.
2. Čistú vodu nechajte vytiecť.
3. Nasaďte a priskrutkujte uzáver nádrže na čistú vodu.
   Upozornenie: Dbajte na to, aby prípojka hadice v uzávere nádrže na čistú vodu sa po priskrutkovaní nachádzala v najnižšom bode.

Preprava

⚠ ***NEBEZPEČENSTVO***

Prechod cez stúpania

Nebezpečenstvo poranenia

Prístroj používajte na nakladanie a vykladanie len na stúpaniach do maximálnej hodnoty (pozrite si kapitolu „Technické údaje“).

Jazdite pomaly.

⚠ ***UPOZORNENIE***

Nerešpektovanie hmotnosti

Nebezpečenstvo zranenia a poškodenia

Pri preprave dbajte na hmotnosť prístroja.

Prekládku prístroja vykonávajte len pomocou ďalšej osoby alebo použitím jazdného pohonu.

1. Páku čistiacej hlavy stlačte nadol a vpravo zaklapnite.
2. Nadvihnite saciu lištu.
3. Kľúčový spínač nastavte do polohy „1“.
4. Spínačom smeru jazdy zvoľte smer jazdy.
5. Bezpečnostný spínač potiahnite k posuvnému držadlu.
6. Pri preprave vo vozidlách prístroj zaistite proti zošmyknutiu a prevráteniu v zmysle platných smerníc.

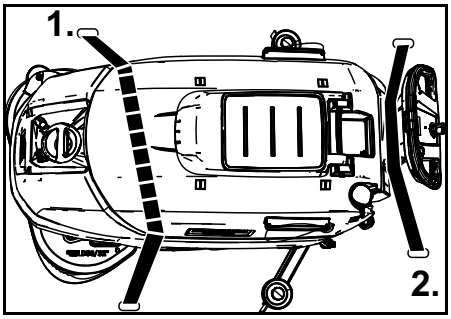

7. Najprv nasaďte upínací popruh pod nádrž na znečistenú vodu.

Skladovanie

⚠ ***UPOZORNENIE***

Nerešpektovanie hmotnosti

Nebezpečenstvo zranenia a poškodenia

Pri skladovaní dbajte na hmotnosť prístroja.

POZOR

Mráz

Zničenie prístroja v dôsledku zamrznutej vody

Vyprázdnite všetku vodu z prístroja.

Prístroj uchovávajte na mieste zaistenom proti mrazu.

- Tento prístroj sa smie skladovať iba vo vnútorných priestoroch.
- Pred dlhodobým skladovaním batérie úplne nabite.
- Počas skladovania batérie najmenej raz mesačne úplne nabite.

Starostlivosť a údržba

⚠ ***NEBEZPEČENSTVO***

Neúmyselne sa spúšťajúci prístroj

Nebezpečenstvo zranenia, zásah elektrickým prúdom

Pred všetkými prácami na prístroji kľúčový spínač nastavte na „0“ a vytiahnite kľúč.

Vytiahnite sieťovú zástrčku nabíjačky.

- Vypustite a zlikvidujte znečistenú a čistú vodu.

Bezpečnostná inšpekcia/zmluva o údržbe

S Vašim predajcom môžete dohodnúť pravidelnú bezpečnostnú inšpekciu alebo zmluvu o údržbe. Nechajte si poradiť.

Intervaly údržby

Po každej prevádzke

POZOR

Neodborné čistenie

Nebezpečenstvo poškodenia.

Prístroj nestriekajte vodou.

Nepoužívajte žiadne agresívne čistiace prostriedky.

Detailný popis jednotlivých údržbových prác je uvedený v kapitole *Údržbové práce*.

- Vypustite znečistenú vodu.
- Nádrž na znečistenú vodu vypláchnite čistou vodou.
- Prístroj očistite vlhkou utierkou namočenou v miernom umývacom lúhu.
- Skontrolujte filter na žmolky, v prípade potreby ho vyčistite.
- Očistite filter na hrubé nečistoty.
- Očistite prísavky, skontrolujte z hľadiska opotrebovania, v prípade potreby nastavte výšku alebo ich vymeňte.
- Kotúčové kefy skontrolujte z hľadiska opotrebovania, v prípade potreby ich vymeňte.
- Nabite batériu.
  - Ak je stav nabitia pod 50 %, batériu nabite kompletne a bez prerušenia.
  - Ak je stav nabitia nad 50 %, batériu nabite až vtedy, ak je pri nasledujúcom použití potrebná plná doba prevádzky.

Týždenne

- Pri pravidelnom použití batériu minimálne raz týždenne celkom a bez prerušenia nabite.

Mesačne

Detailný popis jednotlivých údržbových prác je uvedený v kapitole *Údržbové práce*.

1. Vyprázdnite nádrž na čistú vodu a vypláchnite usadeniny.
2. Vyčistite filter na čistú vodu.
3. Vyčistite plavák a filter na žmolky.
4. Póly batérie skontrolujte z hľadiska oxidácie, v prípade potreby ich očistite kefou. Dbajte na pevné uloženie spojovacích káblov.
5. Vyčistite tesnenia medzi nádržou na znečistenú vodu a vekom a skontrolujte ich z hľadiska tesnosti, v prípade potreby ich vymeňte.
6. V prípade batérií vyžadujúcich údržbu skontrolujte hustotu kyseliny v článkoch.
7. Pri dlhšom prestoji prístroj odstavte len s kompletne nabitou batériou. Batériu kompletne nabite minimálne raz do mesiaca.

Ročne

- Zabezpečte vykonanie predpísanej inšpekcie zákazníckym servisom.

Údržbové práce

Otočenie alebo výmena prísaviek

Ak sú prísavky opotrebované až po značku opotrebovania, musia sa otočiť alebo vymeniť.

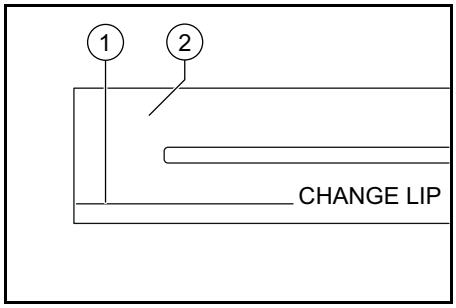

① Značka opotrebovania
② Prísavky

1. Odoberte saciu lištu.
2. Vyskrutkujte hviezdicovité rukoväte.

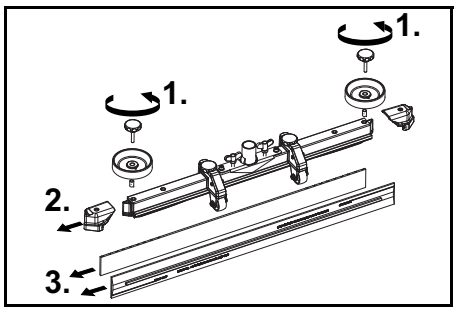

3. Vytiahnite plastové diely.
4. Vytiahnite prísavky.
5. Vsuňte otočené alebo nové prísavky.
6. Nasuňte plastové diely.
7. Zaskrutkujte a utiahnite hviezdicové rukoväte.

Čistenie filtra na hrubé nečistoty

1. Otvorte veko nádrže na znečistenú vodu.

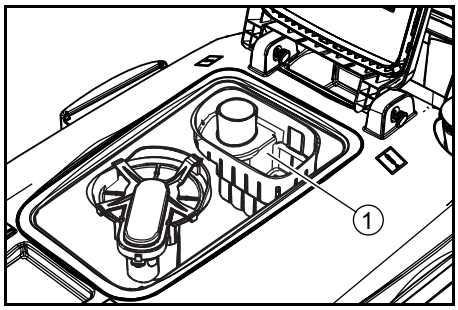

① Filter na hrubé nečistoty

2. Filter na hrubé nečistoty vytiahnite nahor.
3. Filter na hrubé nečistoty očistite pod tečúcou vodou.
4. Filter na hrubé nečistoty vložte do nádrže na znečistenú vodu.

Čistenie filtra na čistú vodu

1. Vypustite čistú vodu (pozrite si kapitolu *Vypustenie čistej vody*).
2. Odskrutkujte uzáver nádrže na čistú vodu.

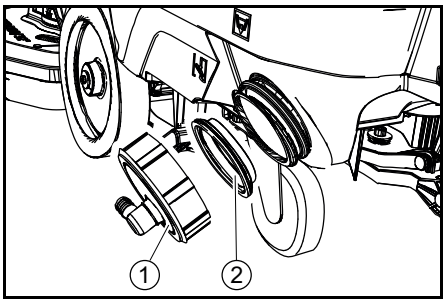

① Uzáver nádrže na čistú vodu
② Filter čistej vody

3. Vytiahnite filter na čerstvú vodu a vypláchnite čistou vodou.
4. Vložte filter na čistú vodu.
5. Nasaďte uzáver nádrže na čistú vodu.
   Upozornenie: Dbajte na to, aby prípojka hadice v uzávere nádrže na čistú vodu sa po priskrutkovaní nachádzala v najnižšom bode.

Čistenie plaváka a filtra na žmolky

1. Otvorte veko nádrže na znečistenú vodu.

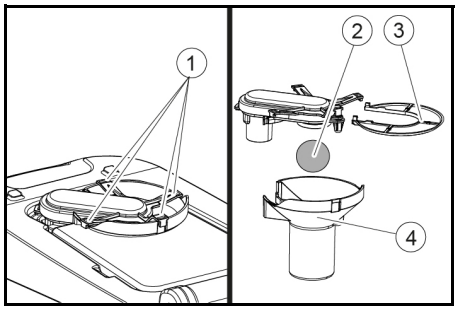

① Aretačný hák
② Plavák
③ Filter na žmolky
④ Puzdro plaváka

2. Uvoľnite aretačný hák.
3. Puzdro plaváka stiahnite nadol.
4. Plavák vyberte z puzdra plaváka a očistite.
5. Vyberte filter na žmolky a vyčistite ho.
6. Všetky diely zmontujte v opačnom poradí.

Výmena kotúčových kief

1. Nadvihnite čistiacu hlavu.
2. Pedál výmeny kief stlačte nadol aj napriek citeľnému odporu.

① Pedál výmeny kief

3. 1. kotúčovú kefu vytiahnite bočne zospodu čistiacej hlavy.
4. Novú kotúčovú kefu podržte pod čistiacou hlavou, zatlačte nahor a zaistite.
5. Postup zopakujte pre 2. kotúčovú kefu.

Pomoc pri poruchách

⚠ ***NEBEZPEČENSTVO***
Neúmyselne sa spúšťajúci prístroj
Nebezpečenstvo zranenia, zásah elektrickým prúdom

Pred všetkými prácami na prístroji kľúčový spínač nastavte na „0“ a vytiahnite kľúč. Vytiahnite sieťovú zástrčku nabíjačky.

- Vypustite a zlikvidujte znečistenú a čistú vodu.
- V prípade porúch, ktoré nie je možné odstrániť pomocou tejto tabuľky, zavolajte zákaznícky servis.

Porucha	Odstránenie
Prístroj sa nedá zapnúť	1. Kľúčový spínač nastavte do polohy „1“. 2. Stlačte bezpečnostný spínač. 3. Zastrčte zástrčku batérie. 4. Skontrolujte, v prípade potreby nabite batériu. 5. Skontrolujte, či sú pripojené póly batérie.
Nedostatočné množstvo vody	1. Skontrolujte stav naplnenia čistej vody, v prípade potreby naplňte nádrž. 2. Množstvo vody zvýšte regulačným tlačidlom množstva vody. 3. Vyčistite filter na čistú vodu. 4. Hadice skontrolujte z hľadiska upchatia, v prípade potreby ich vyčistite.
Sací výkon je príliš slabý	1. Odstavte prístroj a vypustite znečistenú vodu. 2. Vyčistite tesnenia medzi nádržou na znečistenú vodu a vekom a skontrolujte ich z hľadiska tesnosti, v prípade potreby ich vymeňte. 3. Skontrolujte, či nasávacia hadica je správne spojená s nádržou na znečistenú vodu. 4. Filter na žmolky skontrolujte z hľadiska znečistenia, v prípade potreby ho vyčistite. 5. Očistite prísavky na sacej lište, v prípade potreby ich otočte alebo vymeňte. 6. Skontrolujte, či je veko pripojené na vypúšťacej hadici znečistenej vody. 7. Skontrolujte nastavenie sacej lišty. 8. Nasávaciu hadicu skontrolujte z hľadiska upchatia, v prípade potreby vyčistite. Pri opätovnom nasadení nasávacej hadice sa biele označenie hadice musí nachádzať na prídržnej svorke. 9. Nasávaciu hadicu skontrolujte z hľadiska tesnosti, v prípade potreby vyčistite.
Výsledok čistenia je nedostatočný	1. Znížte rýchlosť. 2. Kefy skontrolujte z hľadiska opotrebovania, v prípade potreby ich vymeňte. 3. Typ kefy a čistiaci prostriedok skontrolujte z hľadiska ich vhodnosti.

Porucha	Odstránenie
Sacia turbína beží so zvýšenými otáčkami	1. Vypustite znečistenú vodu. 2. Vyčistite plavák. 3. Filter na žmolky skontrolujte, v prípade potreby ho vyčistite. 4. Nasávaciu hadicu skontrolujte z hľadiska upchatia, v prípade potreby vyčistite. 5. Saciu lištu skontrolujte z hľadiska upchatia, v prípade potreby odstráňte upchatie.
Kefa sa netočí	1. Skontrolujte, či kefu neblokuje cudzie teleso, v prípade potreby cudzie teleso odstráňte.
Prístroj pri čistení vibruje	1. Použite mäkšiu kefu.

Záruka

V každej krajine platia záručné podmienky vydané našou príslušnou distribučnou spoločnosťou. Prípadné poruchy Vášho zariadenia odstránime v rámci záručnej doby zadarmo, pokiaľ ich príčinou boli materiálové alebo výrobné chyby. Pri uplatňovaní záruky sa spolu s dokladom o kúpe obráťte na Vášho predajcu alebo na najbližšie autorizované servisné stredisko.
(adresa je uvedená na zadnej strane)

Príslušenstvo

Názov	BD 70/75 diel č.	BD 80/100 diel č.	Popis
Kotúčová kefa, biela (veľmi mäkká)	4.905-011.0	4.905-030.0	Na čistenie nepatrne znečistených alebo citlivých podláh
Kotúčová kefa, prírodná (mäkká)	4.905-012.0	4.905-031.0	Z prírodných vlákien na čistenie a leštenie
Kotúčová kefa, červená (stredná, štandardná)	4.905-010.0	4.905-000.0	Pre použitie pri všetkých bežných čistiacich úkonoch
Kotúčová kefa, čierna (tvrdá)	4.905-013.0	4.905-032.0	Pre silné znečistenie a pre základné čistenie, len na necitlivé krytiny
Unášač padov	4.762-590.0	4.762-447.0	Na čistenie pomocou padov, s výmennou rýchlospojkou a funkciou centerlock
Pad, biely	–	6.371-331.0	Na leštenie podláh
Pad, červený (stredne mäkký)	6.369-003.0	6.371-147.0	Na čistenie všetkých podláh
Pad, zelený (stredne tvrdý)	6.369-002.0	6.371-148.0	Na čistenie silne znečistených podláh a na základné čistenie
Pad, čierny (tvrdý)	6.369-001.0	6.371-169.0	Pri odolných nečistotách a na základné čistenie
Podložka, hnedá (SPP)	2.639-290.0	2.639-288.0	Na sanáciu tvrdých a elastických povrchov ochranným filtrom
Podložka z melamínu	6.371-021.0	6.371-336.0	Na účinné čistenie mikroporóznych povrchov
Sacia lišta, 1030 mm, ohýbaná	4.777-108.0	–	
Sacia lišta, 1 160 mm, ohýbaná	–	4.777-102.0	
Súprava prísaviek, prírodný kaučuk	4.037-144.0	4.037-138.0	
Súprava prísaviek, PU (odolné voči oleju)	4.037-145.0	4.037-140.0	
Súprava prísaviek, Linatex	4.181-011.0	4.181-006.0	

Technické údaje

		BD 70/75 W Classic Bp	BD 80/100 W Classic Bp
Výkonové údaje prístroja			
Menovité napätie	V	24	24
Kapacita batérie	Ah (5 h)	115 / 170 / 180	170 / 180 / 240 / 285
Priemerný príkon	W	1270	1320
Výkon pojazdového motora	W	250	300
Výkon sacej turbíny	W	500	500
Výkon pohonu kefy	W	2 x 500	2 x 500
Teoretický plošný výkon	m2/h	3500	4000
Objem nádrže na čistú vodu	l	75	100
Objem nádrže na znečistenú vodu	l	75	100
Teplota vody max.	°C	50	50
Tlak vody max.	bar	0,06	0,06
Šírka otočenia	mm	1550	1650
Max. stúpanie pracovnej oblasti	%	2	2
Vysávanie			
Sací výkon, množstvo vzduchu	l/s	24	24
Sací výkon, podtlak	kPa (mbar)	16 (160)	16 (160)
Čistiace kefy			
Pracovná šírka	mm	700	800
Priemer kefy	mm	356	410
Otáčky kefy	1/min	140	140
Prítlačná sila kefy	N	300 / 500	400 / 680
Rozmery a hmotnosti			
Prípustná celková hmotnosť	kg	325	435
Vlastná hmotnosť (prepravná hmotnosť)	kg	251	325
Rozmery priečinka na batérie	mm	575 x 380	622 x 384
Zistené hodnoty podľa EN 60335-2-72			
Celková hodnota vibrácií	m/s2	<2,5	< 2,5
Neistota K	dB(A)	0,2	0,2
Hladina akustického tlaku LpA	dB(A)	65	65
Neistota KpA	dB(A)	2	2
Hladina akustického výkonu LWA + Neistota KWA	dB(A)	81	81

Technické zmeny vyhradené.

EÚ vyhlásenie o zhode

Týmto prehlasujeme, že nižšie označený stroj zodpovedá na základe svojej koncepcie a konštrukčného vyhotovenia, ako aj od vyhotovení, ktoré sme uviedli do prevádzky, príslušným základným bezpečnostným a zdravotným požiadavkám smerníc ES. V prípade zmeny, ktorú neschválime, stráca toto prehlásenie platnosť.
Výrobok: Podlahový čistič
Typ: 1.127-xxx, 1.515-xxx

Príslušné smernice EÚ
2006/42/ES (+2009/127/ES)
2014/30/EÚ
2014/53/EÚ (TCU)

Aplikované harmonizované normy
EN 60335-1
EN 60335-2-72
EN 55012: 2007 + A1: 2009
EN 61000-6-2: 2005
EN 62233: 2008

TCU
EN 301 511 V12.5.1
EN 300 440 V2.1.1
EN 300 328 V2.2.2
EN 300 330 V2.1.1

Aplikované vnútroštátne normy
-

Podpísané osoby konajú z poverenia a s plnou mocou vedenia spoločnosti.

H. Jenner
Chairman of the Board of Management

i.V. Reiser
S. Reiser
Director Regulatory Affairs & Certification

Osoba zodpovedná za dokumentáciu:
S. Reiser
Alfred Kärcher SE & Co. KG
Alfred-Kärcher-Str. 28 - 40
71364 Winnenden (Germany)
Tel.: +49 7195 14-0
Fax: +49 7195 14-2212
Winnenden, 01.02.2021

Sadržaj

Opće napomene 178
Funkcija 178
Namjenska uporaba 178
Zaštita okoliša 178
Pribor i zamjenski dijelovi 178
Sadržaj isporuke 178
Sigurnosni napuci 178
Opis uređaja 179
Montaža 180
Puštanje u pogon 181
Rad 182
Transport 183
Skladištenje 183
Njega i održavanje 183
Pomoć u slučaju smetnji 184
Jamstvo 185
Pribor 185
Tehnički podaci 186
EU izjava o sukladnosti 186

Opće napomene

Prije prve uporabe Vašeg uređaja pročitajte ove originalne upute za rad i priložene Sigurnosne naputke. Postupajte u skladu s njima.
Čuvajte obje knjižice za kasniju uporabu ili za sljedećeg vlasnika.

Funkcija

Ovaj usisavač s funkcijom ribanja koristi se za mokro čišćenje ravnih podova.
Podešavanjem količine vode i količine sredstva za čišćenje uređaj se može prilagoditi određenom zadatku čišćenja. Doziranje sredstva za čišćenje prilagođava se dodavanjem u spremnik.
Radna širina i kapacitet spremnika svježe i prljave vode (vidi poglavlje „Tehnički podaci") omogućuju učinkovito čišćenje pri dugom trajanju primjene.
Uređaj ima vozni pogon.

Napomena

Ovisno o određenom zadatku čišćenja, uređaj može biti opremljen različitim priborom. Zatražite naš katalog ili posjetite našu internetsku stranicu www.kaercher.com.

Namjenska uporaba

Ovaj uređaj prikladan je za komercijalnu i industrijsku uporabu, npr. u hotelima, školama, bolnicama, tvornicama, trgovinama, uredima i prostorima za iznajmljivanje.
Ovaj uređaj koristite isključivo u skladu s navodima ovih uputa za rad.

- Uređaj se smije upotrebljavati samo za čišćenje glatkih podova koji nisu osjetljivi na vlagu i poliranje.
- Uređaj nije prikladan za čišćenje smrznutih podova (npr. u hladnjačama).
- Uređaj nije prikladan za primjenu okolinama u kojima postoji opasnost od eksplozije.
- Uređaj je odobren za rad na površinama s maksimalnim usponom (vidi poglavlje *Tehnički podaci*).

Zaštita okoliša

Ambalažni se materijali mogu reciklirati. Molimo odložite ambalažu na ekološki prihvatljiv način.
Električni i elektronički uređaji sadrže vrijedne reciklažne materijale, a često i sastavne dijelove poput baterija, punjivih baterija ili ulja koji kod nepropisnog rukovanja ili nepravilnog odlaganja u otpad mogu predstavljati potencijalnu opasnost za ljudsko zdravlje i okoliš. Međutim, ti su sastavni dijelovi potrebni za pravilan rad uređaja. Uređaji koji su označeni ovim simbolom ne smiju se odlagati zajedno s kućnim otpadom.

Napomene o sastojcima (REACH)

Aktualne informacije o sastojcima pronađite na: *www.kaercher.com/REACH*

Pribor i zamjenski dijelovi

Koristite samo originalan pribor i originalne zamjenske dijelove jer oni jamče siguran i nesmetan rad uređaja.
Informacije o priboru i zamjenskim dijelovima pronađite na *www.kaercher.com*.

Sadržaj isporuke

Kod raspakiravanja provjerite je li sadržaj potpun. U slučaju nedostatka pribora ili štete nastale prilikom transporta obavijestite svog prodavača.

Sigurnosni napuci

Prije prve uporabe uređaja pročitajte i pridržavajte se ovih uputa za rad i priloženog prospekta sa sigurnosnim uputama za uređaje za čišćenje s četkama i uređaje za ekstrakciju raspršivanjem, br. 5.956-251.0, te postupajte u skladu s njima.
Uređaj je odobren za rad na površinama s ograničenim usponom (vidi poglavlje *Tehnički podaci*).

⚠ ***UPOZORENJE***

Prevrtanje uređaja

Opasnost od ozljeda

Uređaj nemojte koristiti na nagnutim površinama.

Uređaj se smije koristiti samo, ako je zatvorena hauba i svi poklopci.

Sigurnosni uređaji

⚠ ***OPREZ***

Manjkavi ili izmijenjeni sigurnosni uređaji

Sigurnosni uređaji služe vašoj zaštiti.
Nikad ne mijenjajte sigurnosne uređaje i nemojte ih zaobilaziti.

Sigurnosna sklopka

Kad se pusti sigurnosna sklopka, uređaj se isključuje.

Sklopka s ključem

Ako se izvuče sklopka s ključem, uređaj je osiguran od neovlaštene uporabe.

Simboli upozorenja

Pri rukovanju akumulatorima obratite pozornost na sljedeća upozorenja:

	Pridržavajte se naputaka u uputama za uporabu akumulatora te na akumulatoru, kao i u ovim uputama za rad.
	Nosite zaštitu za oči.
	Djecu držite podalje od kiseline i akumulatora.
	Opasnost od eksplozije
	Zabranjena je uporaba vatre, iskre, otvoreno svjetlo i pušenje.
	Opasnost od ozljeda kiselinom
	Prva pomoć.
	Upozorenje
	Zbrinjavanje
	Akumulator ne bacajte u kantu za smeće.

Opis uređaja

Pregled uređaja

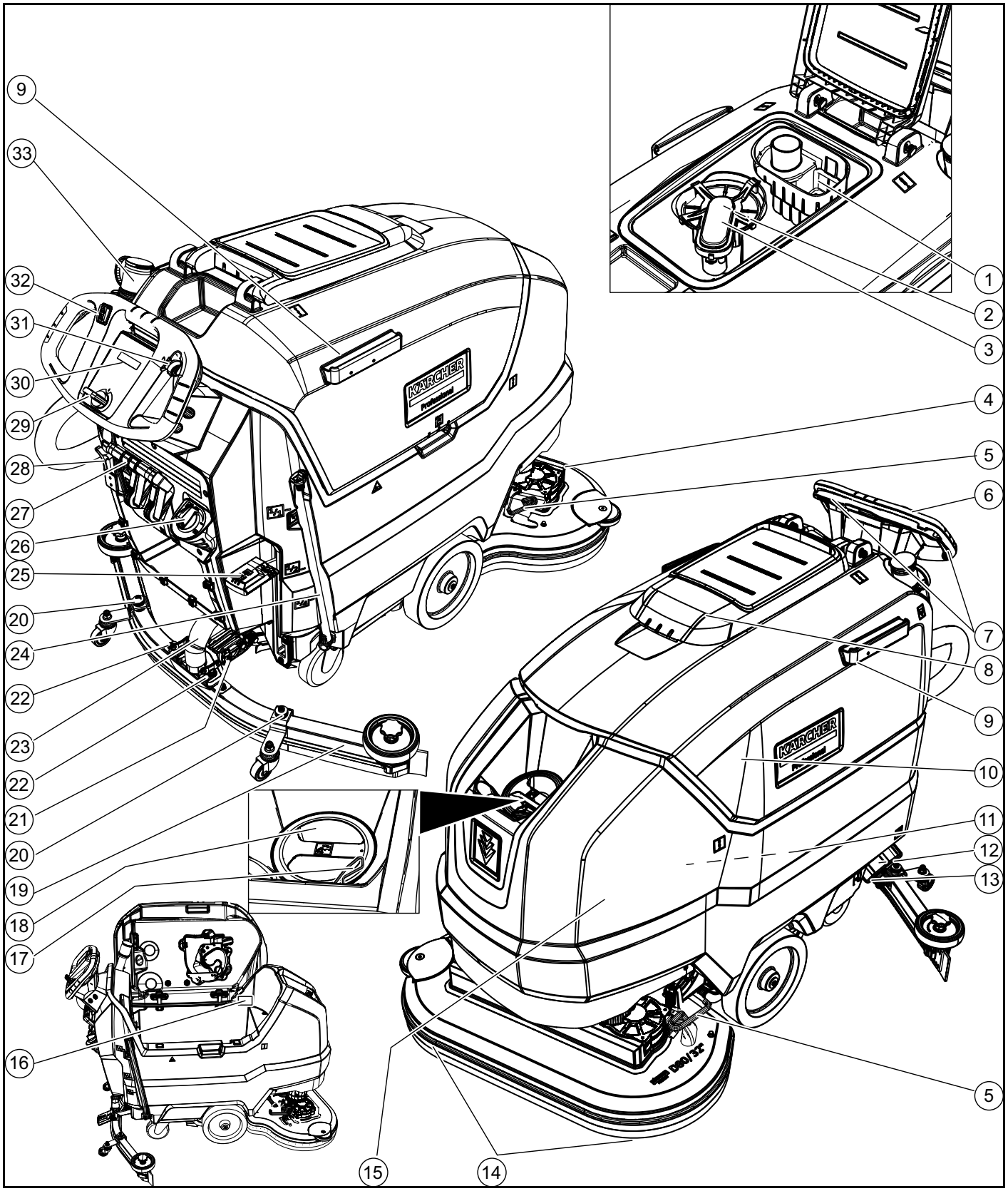

① Mrežica za grubu prljavštinu
② Mrežica za skupljanje vlakana
③ Plovak
④ Glava za čišćenje
⑤ Papučica za zamjenu četki
⑥ Potisna ručica
⑦ Sigurnosna sklopka
⑧ Poklopac spremnika prljave vode
⑨ Pridržni mehanizam za Homebase
⑩ Spremnik prljave vode
⑪ **Akumulator
⑫ Filtar svježe vode
⑬ Zatvarač spremnika svježe vode
⑭ Pločasta četka
⑮ Spremnik svježe vode
⑯ Natpisna pločica
⑰ Držač crijeva
⑱ Otvor za punjenje spremnika svježe vode
⑲ Usisna konzola
⑳ Podešavanje visine usisne konzole
㉑ Podešavanje nagiba usisne konzole
㉒ Krilna matica za učvršćivanje usisne konzole
㉓ Usisno crijevo
㉔ Pokazivač napunjenosti svježe vode Ispusno crijevo svježe vode

㉕ Poluga glave za čišćenje
㉖ Gumb za regulaciju količine vode
㉗ Poluga usisne konzole
㉘ Utikač akumulatora
㉙ Sklopka s ključem
㉚ Zaslon
㉛ Okretni gumb za brzinu rada
㉜ Sklopka za smjer vožnje
㉝ Ispusno crijevo prljave vode s dozirnim uređajem

** nije u sadržaju isporuke

Oznake u boji

- Upravljački elementi za proces čišćenja su žute boje.
- Upravljački elementi za održavanje i servis su svjetlosive boje.

Simboli na uređaju


Ispusni otvor spremnika svježe vode


Ispusni otvor spremnika prljave vode


Povećani tlak nalijeganja glave za čišćenje


Pristup akumulatoru


Napunjenost spremnika svježe vode (50 %)


Ovdje utaknuti utikač punjača


Točka vezanja


*Držač brisača


PAŽNJA
Pogrešno utično mjesto
Opasnost od oštećenja
Ovdje NE utaknuti utikač punjača


Normalni tlak nalijeganja glave za čišćenje


Podignuta glava za čišćenje


Papučica za podizanje / spuštanje glave za čišćenje


Papučica za zamjenu četki

* opcionalno

Montaža

Istovar

1. Uklonite karton.
2. Uklonite zatezne trake.
3. Odvijte drvenu gredicu pričvršćenu vijcima na paletu.
4. S pomoću 3 gornje daske za ojačanje kartonske ambalaže i daske koja je poprečno vijcima pričvršćena na paletu postavite rampu ispred palete i učvrstite vijcima za ivericu.

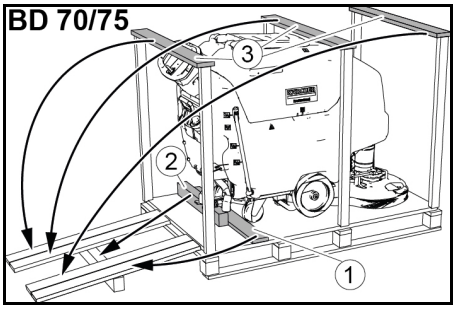

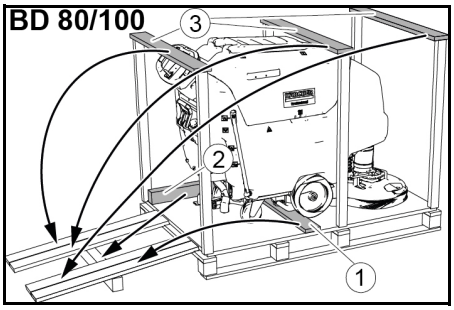

① Daska za osiguranje
② Drveni blok
③ Daska za ukrućenje

5. Drveni blok koji je odvrnut s palete radi potpore gurnite pod rampu i pričvrstite vijcima.
6. Polugu glave za čišćenje pritisnite prema dolje i uglavite s desne strane.
7. **Samo kod BD 80/100:** Polugu kočnice pritisnite prema dolje.

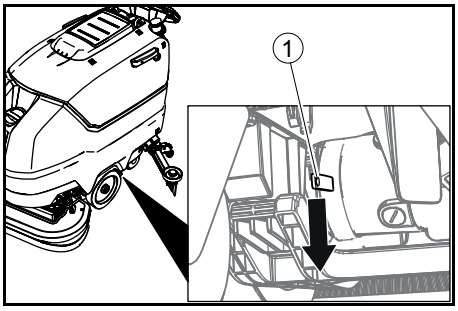

① Poluga kočnice

Napomena
Kod BD 70/75 nema kočnice. Otpuštanje kočnice kod ovog uređaja nije potrebno.

8. Uređaj unazad povucite s palete.
9. **Samo kod BD 80/100:** Polugu kočnice pritisnite prema gore.

Montaža usisne konzole

1. Usisnu konzolu umetnite u ovjes usisne konzole.

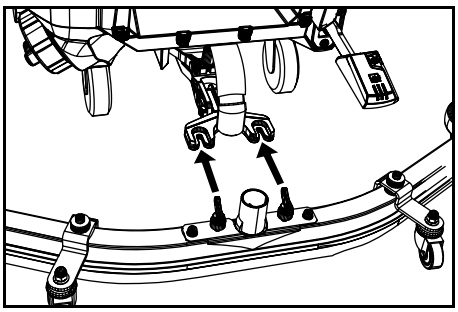

2. Pritegnite krilne matice.
3. Nataknite usisno crijevo.

Akumulatori

Preporučeni setovi baterija BD 70/75

Opis	Kataloški br.	Zapremnina (m^3)*	Protok zraka (m^3/h)**
115 Ah - ne zahtijeva održavanje	2.815-091.0 [1)]	1,98	0,792
170 Ah - ne zahtijeva održavanje	2.815-092.0 [2)]	2,31	0,924
180 Ah - ne zahtijeva održavanje	2.815-101.0 [3)]	4,785	1,914

* Minimalni volumen prostora za punjenje baterija
** Minimalna zračna struja između prostora za punjenje baterija i okoline
Pri prvom instaliranju potreban je i instalacijski set baterija:
1 2.638-198.0
2 2.638-162.0
3 2.638-106.0

Preporučeni setovi baterija BD 80/100

Opis	Kataloški br.	Zapremnina (m^3)*	Protok zraka (m^3/h)**
170 Ah - ne zahtijeva održavanje	2.815-092.0 [1)]	2,31	0,924
180 Ah - ne zahtijeva održavanje	2.815-101.0 [2)]	4,785	1,914
240 Ah - ne zahtijeva održavanje	2.815-102.0 [2)]	6,27	2,508
285 Ah - ne zahtijeva održavanje	2.815-095.0 [3)]	11,88	4,752

* Minimalni volumen prostora za punjenje baterija
** Minimalna zračna struja između prostora za punjenje baterija i okoline
Pri prvom instaliranju potreban je i instalacijski set baterija:
1 2.638-162.0
2 2.638-106.0
3 2.638-197.0

Akumulatori koji ne zahtijevaju održavanje (elektrolitski akumulatori)

⚠ ***OPASNOST***
Dopunjavanje vode kod ispražnjenog akumulatora
Opasnost od ozljeda uslijed izlaženja kiseline, uništavanja odjeće
Pri rukovanju kiselinom akumulatora koristite zaštitne naočale.
Pridržavajte se propisa.

Kiselinu koja je eventualno prsnula na kožu ili odjeću odmah isperite s puno vode.

PAŽNJA

Primjena vode s dodacima

Neispravni akumulatori, gubitak prava na jamstvo

Za punjenje akumulatora koristite samo destiliranu ili desaliziranu vodu (EN 50272-T3). Nemojte koristiti nikakve strane dodatke, tzv. sredstva za poboljšanje, jer se u suprotnom gubi jamstvo.

1. Jedan sat prije kraja postupka punjenja dodajte destiliranu vodu. Pritom pazite na pravilnu razinu kiseline prema oznaci na akumulatoru.
   Na kraju postupka punjenja iz svih ćelija mora izlaziti plin.

Akumulatori koji ne zahtijevaju održavanje (AGM i gel akumulatori)

PAŽNJA

Opasnost od oštećenja prilikom otvaranja AGM i gel akumulatora!

AGM i gel akumulatori ne zahtijevaju održavanje i imaju zatvoreno kućište. Nadolijevanje destilirane vode ili baterijske kiseline nije moguće i nije potrebno. Otvaranjem ili bušenjem kućišta akumulatora oštetit ćete AGM odn. gel akumulator i morate ga zamijeniti.

Ne otvarajte kućište akumulatora i ne bušite rupe.

Ne prekrivajte pretlačni ventil i nemojte raditi preinake na njemu.

1. Punite AGM i gel akumulatore samo s navedenim punjačima, vidi poglavlje: *Punjenje akumulatora*.

Umetanje i priključivanje akumulatora

⚠ ***OPREZ***

Demontaža i montaža akumulatora

Nestabilan položaj stroja

Kod demontaže i montaže akumulatora pazite na siguran položaj stroja.

PAŽNJA

Zamjena polariteta

Uništenje upravljačke elektronike

Prilikom priključivanja akumulatora pazite na ispravan polaritet.

PAŽNJA

Dubinsko pražnjenje

Opasnost od oštećenja

Prije puštanja uređaja u rad napunite akumulatore.

1. Ispustite prljavu vodu.
2. Spremnik prljave vode zakrenite prema gore.
3. Umetnite akumulatore u uređaj kao što je prikazano. **Važno:** Gurnite baterije do kraja!

   BD 80/100:

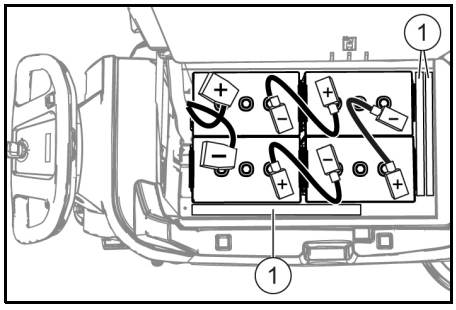

170 Ah, 2.815-092.0
180 Ah, 2.815-101.0
240 Ah, 2.815-105.0
285 Ah, 2.815-095.0

① Razmaknica

BD 70/75:

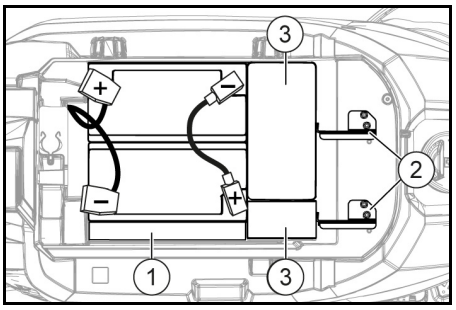

115 Ah, 2.815-091.0

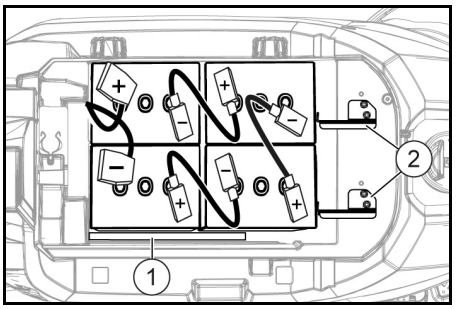

170 Ah, 2.815-092.0
180 Ah, 2.815-101.0

① Razmaknica
② Držač akumulatora
③ Dodatni utezi

4. Postavite razmaknicu između desnih baterija i spremnika svježe vode,
   a **kod seta akumulatora od 115 Ah:** 1 komad ravno po dužini.
   b **kod seta akumulatora osim 115 Ah:** 2 komada po visini jedan na drugome.
5. **Kod BD 70/75 sa setom akumulatora od 115 Ah:** Umetnite 4 dodatna utega.
6. Postavite nosač akumulatora, za to
   a **kod BD 70/75:** Ugradite 2 nosača akumulatora i **kod 115 Ah:** Pričvrstite vijcima u lijeve i srednje navojne provrte. **Kod 170 Ah / 180 Ah:** Pričvrstite vijcima u desne i srednje navojne provrte.
   b **kod BD 80/100:** Umetnite jednu odnosno dvije razmaknice po dužini odnosno okomito između prednjih baterija i spremnika svježe vode tako da baterije ne mogu kliznuti prema naprijed.
7. Spojite polove s priključnim kablima iz instalacijskog kompleta baterije.
8. Priključne kabele spojite na još slobodne polove akumulatora (+) i (-).
9. Utikač akumulatora na strani uređaja spojite s utikačem akumulatora na strani akumulatora.
10. Spremnik prljave vode zakrenite prema dolje.

Demontaža akumulatora

⚠ ***OPREZ***

Demontaža i montaža akumulatora

Nestabilan položaj stroja

Kod demontaže i montaže akumulatora pazite na siguran položaj stroja.

1. Sklopku s ključem postavite na „0" i izvucite ključ.
2. Odvojite utikač akumulatora.
3. Ispustite prljavu vodu.
4. Spremnik prljave vode zakrenite prema gore.
5. Odvojite kabel na strani uređaja s minus pola akumulatora.
6. Odvojite preostale kablove s akumulatora.
7. **Samo kod BD 80/100:** Izvadite razmaknicu između prednjih baterija i spremnika svježe vode.
8. **Kod seta akumulatora od 115 Ah:** Izvadite dodatne utege.
9. Izvadite akumulator.
10. Istrošene akumulatore zbrinite u skladu s važećim odredbama.

Puštanje u pogon

Punjenje akumulatora

⚠ ***OPASNOST***

Nepravilna uporaba punjača

Električni udar

Pazite na napon električne mreže i osigurač na natpisnoj pločici uređaja.

Upotrebljavajte punjač samo u suhim prostorijama s dostatnom ventilacijom.

PAŽNJA

Nakupljanje opasnih plinova za vrijeme postupka punjenja ispod spremnika

Opasnost od eksplozije

Prije punjenja akumulatora koji ne zahtijevaju održavanje spremnik prljave vode zakrenite prema gore.

PAŽNJA

Uporaba neodgovarajućeg punjača

Opasnost od oštećenja

Nemojte spajati punjač s utikačem akumulatora na strani uređaja.

Koristite samo odgovarajući punjač za ugrađeni tip akumulatora.

Pročitajte upute za rad proizvođača punjača i osobitu pozornost obratite na sigurnosne naputke.

Set baterija	Kapacitet	Punjač
2.815-091.0	115 Ah	6.654-367.0
2.815-092.0	170 Ah	6.654-436.0
2.815-101.0	180 Ah	6.654-434.0
2.815-105.0	240 Ah	6.654-437.0
2.815-095.0	285 Ah	6.654-419.0

Vrijeme punjenja u prosjeku iznosi oko 10-15 sati.

Za vrijeme postupka punjenja uređaj se ne smije koristiti.

Napomena

Uređaj je opremljen zaštitom od dubinskog pražnjenja, tj. kad se postigne dopušteni minimalni kapacitet, motor za četke i turbina se isključuju.

1. Uređaj dovedite direktno do punjača i pritom izbjegavajte uspone.
2. Izvucite utikač akumulatora na strani uređaja.

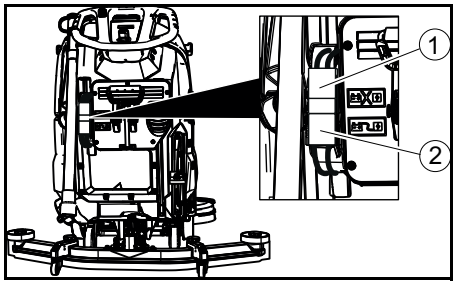

① Utikač akumulatora, strana uređaja
② Utikač akumulatora, strana akumulatora

3. Utikač akumulatora na strani akumulatora spojite s punjačem.
4. Utaknite strujni utikač punjača u utičnicu.
5. Postupak punjenja provedite prema navodima u uputama za uporabu punjača.
6. Utikač akumulatora na strani uređaja spojite s utikačem akumulatora na strani akumulatora.

Rad

PAŽNJA

Opasna situacija pri radu

Opasnost od ozljeda

U slučaju opasnosti pustite sigurnosnu sklopku.

Punjenje pogonskih sredstava

Punjenje svježe vode

1. Otvorite zatvarač spremnika svježe vode.
2. Svježu vodu (maksimalno 50 °C) punite do donjeg ruba nastavka za punjenje.
   Napomena: Crijevo svježe vode može se tijekom punjenja učvrstiti držačem crijeva.
3. Zatvorite zatvarač spremnika svježe vode.

Napomene o sredstvima za čišćenje

⚠ ***UPOZORENJE***

Neprikladna sredstva za pranje

Opasnost po zdravlje, oštećenje uređaja

Koristite samo preporučena sredstva za čišćenje. Kod uporabe drugih sredstava za čišćenje vlasnik uređaja snosi odgovornost za povećanu opasnost u pogledu sigurnosti rada i opasnosti od nezgode.

Upotrebljavajte samo sredstva za čišćenje koja ne sadrže otapala, solnu i fluorovodičnu kiselinu.

Pridržavajte se sigurnosnih naputaka na sredstvima za čišćenje.

Napomena

Nemojte koristiti sredstva za čišćenje koja se jako pjene.

Preporučena sredstva za čišćenje

Primjena	Sredstva za čišćenje
Redovito čišćenje svih podova otpornih na vodu	RM 746 RM 780
Redovito čišćenje sjajnih površina (npr. granit)	RM 755 es
Redovito čišćenje i temeljito čišćenje industrijskih podova	RM 69 ASF
Redovito čišćenje i temeljito čišćenje gres pločica	RM 753
Redovito čišćenje pločica u sanitarnom području	RM 751
Čišćenje i dezinfekcija u sanitarnom području	RM 732
Skidanje slojeva sa svih podova otpornih na alkalije (npr. PVC)	RM 752
Skidanje slojeva s linoleumskih podova	RM 754

Sredstva za čišćenje

1. Sredstvo za čišćenje dodajte u spremnik svježe vode.
   Napomena: Poklopac otvora za punjenje spremnika svježe vode može se koristiti za doziranje sredstva za čišćenje. Poklopac je s unutarnje strane opremljen skalom.

Podešavanje količine vode

1. Količinu vode podesite na gumbu za regulaciju ovisno o zaprljanju podne obloge.

Napomena

Prve pokušaje čišćenja provedite s malom količinom vode. Količinu vode postepeno povećavajte, sve dok se ne postigne željeni rezultat čišćenja.

Napomena

Kod praznog spremnika svježe vode glava za čišćenje dalje radi bez dovoda tekućine.

Podešavanje usisne konzole

Podešavanje nagiba

Nagib mora biti podešen tako da su gumice za usisavanje na usisnoj konzoli cijelom duljinom ravnomjerno pritisnute na pod.

1. Otpustite vijak.

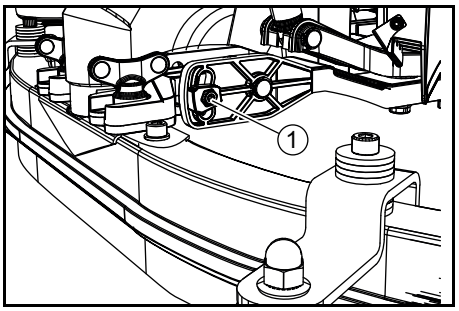

① Vijak

2. Podesite nagib usisne konzole.
3. Pritegnite vijak.

Podešavanje visine

Podešavanje visine utječe na zakrivljenost gumica za usisavanje pri kontaktu s podom.

1. Uređaj kratko gurnite prema naprijed.
2. Zakrivljenost gumica za usisavanje usporedite s donjom slikom.

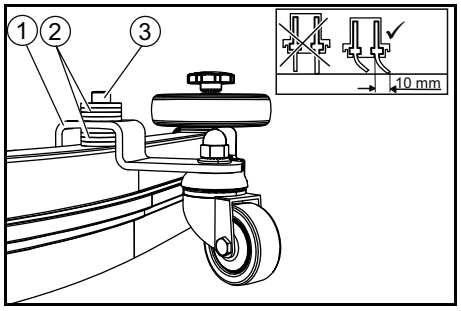

① Odstojni kotačić s držačem
② Podloška
③ Vijak

3. Odvrnite vijak.
4. Između usisne konzole i odstojnog kotačića postavite toliko podloški da nastane pravilna zakrivljenost gumice za usisavanje.
5. Preostale podloške postavite iznad odstojnog kotačića.
6. Uvrnite vijak i pritegnite ga.
7. Postupak ponovite na drugom odstojnom kotačiću.
8. Uređaj kratko gurnite prema naprijed.
9. Još jednom provjerite zakrivljenost gumica za usisavanje duž cijele duljine.
10. Ako je potrebno, ponovite postupak podešavanja.

Čišćenje

Uključivanje uređaja

1. Sklopku s ključem postavite na „1”.
   Na zaslonu se jedno za drugim prikazuje:

- razdoblje do sljedećeg servisa
- inačica softvera, upravljački dio
- stanje napunjenosti akumulatora i broj sati rada.

Vožnja

Napomena

Smjer vožnje može se mijenjati za vrijeme čišćenja. Na taj se način višestrukim kretanjem naprijed i natrag može intenzivno čistiti odabrano mjesto.

1. Sklopku za smjer vožnje postavite na „naprijed”.

Čišćenje

Napomena

Za poboljšanje rezultata usisavanja mogu se podesiti nagib i visina usisne konzole (vidi poglavlje Podešavanje usisne konzole).

Napomena

Kad je spremnik prljave vode pun, plovak zatvara usisni otvor i usisna turbina radi s povećanim brojem okretaja. U tom slučaju podignite usisnu konzolu i vozite radi pražnjenja spremnika prljave vode.

1. Okretni gumb za brzinu rada okrenite na željenu vrijednost.
   Brzina se tijekom podešavanja prikazuje na zaslonu. Prikaz se vrši u postocima maksimalne brzine.
2. Količinu vode podesite na regulacijskom ventilu.
3. Polugu usisne konzole pritisnite prema dolje.
   Usisna konzola se spušta.

Počinje usisavanje.
4. Polugu glave za čišćenje pritisnite prema dolje, odglavite i pustite da se pomakne gore.
5. Povucite sigurnosnu sklopku prema potisnoj ručici.
   Glava za čišćenje se pokreće i uređaj se kreće podešenom brzinom.

Povećanje tlaka nalijeganja četki

1. Pustite sigurnosnu sklopku.
2. Rukom podignite polugu glave za čišćenje i uglavite s desne strane.

Završetak rada

Završetak čišćenja

1. Pustite sigurnosnu sklopku.
2. Polugu glave za čišćenje pritisnite prema dolje i uglavite s desne strane.
3. Dalje vozite kraću dionicu.
   Preostala voda se usisava.
4. Podignite usisnu konzolu.
   Usisavanje radi još 10 sekundi.
5. Sklopku s ključem postavite na „0”.
6. Ako je potrebno, napunite akumulator.

Ispuštanje prljave vode

⚠ ***UPOZORENJE***

Nestručno zbrinjavanje otpadne vode

Onečišćenje okoliša

Pridržavajte se lokalnih propisa o obradi otpadnih voda.

1. Ispusno crijevo izvadite iz držača i spustite ga iznad prikladnog sabirnika.

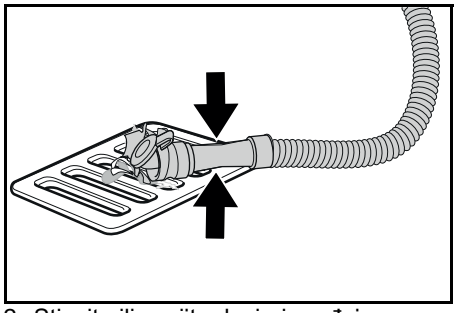

2. Stisnite ili savijte dozirni uređaj.
3. Otvorite poklopac doznog uređaja.
4. Ispustite prljavu vodu. Količinu vode regulirajte pritiskom ili savijanjem.
5. Spremnik prljave vode isperite čistom vodom.

Ispuštanje svježe vode

1. Izvucite crijevo pokazivača napunjenosti i zakrenite ga nadolje.

Brzo ispuštanje svježe vode

1. Odvrnite zatvarač spremnika svježe vode.
2. Pustite da svježa voda iscuri.
3. Postavite zatvarač spremnika svježe vode i pritegnite ga.
   Napomena: Pazite na to da se priključak crijeva u zatvaraču spremnika svježe vode nakon pritezanja nalazi na najnižoj točki.

Transport

⚠ ***OPASNOST***

Kretanje na usponima

Opasnost od ozljeda

Uređaj vozite radi utovara i istovara samo na usponima do maksimalne vrijednosti (vidi poglavlje „Tehnički podaci“).

Vozite polako.

⚠ ***OPREZ***

Nepridržavanje težine

Opasnost od ozljeda i oštećenja

Pri transportu uzmite u obzir težinu uređaja.

Utovarujte uređaj samo uz pomoć druge osobe ili uz uporabu voznog pogona.

1. Polugu glave za čišćenje pritisnite prema dolje i uglavite s desne strane.
2. Podignite usisnu konzolu.
3. Sklopku s ključem postavite na „1”.
4. Smjer vožnje odaberite na sklopki za smjer vožnje.
5. Povucite sigurnosnu sklopku prema potisnoj ručici.
6. Pri transportu u vozilima uređaj osigurajte od klizanja i prevrtanja u skladu s važećim direktivama.

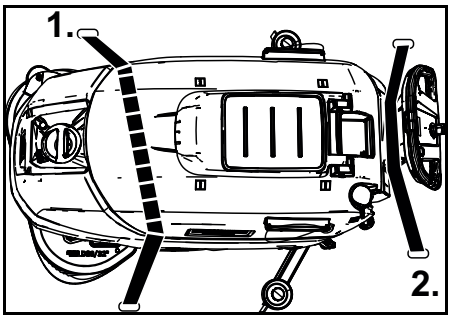

7. Najprije postavite zatezni remen ispod spremnika prljave vode.

Skladištenje

⚠ ***OPREZ***

Nepridržavanje težine

Opasnost od ozljeda i oštećenja

Pri skladištenju uzmite u obzir težinu uređaja.

PAŽNJA

Smrzavica

Uništavanje uređaja zbog smrznute vode

Uređaj potpuno ispraznite od vode.

Čuvajte uređaj na mjestu zaštićenom od smrzavanja.

- Ovaj uređaj se smije se skladištiti samo u zatvorenim prostorijama.
- Prije nego što ih skladištite na dulje vrijeme, akumulatore napunite u potpunosti.
- Tijekom skladištenja akumulatore u potpunosti napunite najmanje jednom mjesečno.

Njega i održavanje

⚠ ***OPASNOST***

Nenamjerno pokrenut uređaj

Opasnost od ozljede, strujni udar

Prije svih radova na uređaju sklopku s ključem postavite na „0” i izvucite ključ.

Izvucite strujni utikač punjača.

- Ispustite prljavu i svježu vodu i zbrinite.

Sigurnosna inspekcija / ugovor o održavanju

Sa svojim trgovcem možete dogovoriti redovitu sigurnosnu inspekciju ili sklopiti ugovor o održavanju. Molimo posavjetujte se s njim.

Intervali održavanja

Nakon svakog rada

PAŽNJA

Nestručno čišćenje

Opasnost od oštećenja.

Uređaj nemojte prskati vodom.

Nemojte koristiti agresivna sredstva za čišćenje.

Za detaljni opis pojedinačnih radova održavanja vidi poglavlje *Radovi održavanja*.

- Ispustite prljavu vodu.
- Spremnik prljave vode isperite čistom vodom.
- Uređaj izvana očistite vlažnom krpom natopljenom blagom otopinom sredstva za pranje.
- Provjerite mrežicu za skupljanje vlakana, po potrebi je očistite.
- Očistite mrežicu za grubu prljavštinu.
- Očistite gumice za usisavanje, provjerite jesu li istrošene, po potrebi podesite visinu ili ih zamijenite.
- Provjerite istrošenost pločastih četki, po potrebi ih zamijenite.
- Napunite akumulator.
  - Ako je stanje napunjenosti niže od 50 % akumulator bez prekida napunite do kraja.
  - Ako je stanje napunjenosti više od 50 %, akumulator napunite samo ako je pri sljedećem korištenju potrebno puno trajanje rada.

Jedanput tjedno

- Kod čestog korištenja akumulator najmanje jednom tjedno bez prekida napunite do kraja.

Mjesečno

Za detaljni opis pojedinačnih radova održavanja vidi poglavlje *Radovi održavanja*.

1. Ispraznite spremnik svježe vode i isperite naslage.
2. Očistite filtar svježe vode.
3. Očistite plovak i mrežicu za skupljanje vlakana.
4. Provjerite jesu li polovi akumulatora oksidirali, po potrebi očetkajte. Pazite na čvrsti dosjed spojnih kabela.
5. Očistite brtve između spremnika prljave vode i poklopca te provjerite nepropusnost, po potrebi zamijenite.
6. Kod akumulatora koji ne zahtijevaju održavanje provjerite gustoću kiseline u ćelijama.
7. Kod duljeg razdoblja mirovanja uređaj spremite s potpuno napunjenim akumulatorima. Akumulator najmanje jednom mjesečno potpuno napunite.

Godišnje

- Neka servisna služba provede propisani pregled.

Radovi održavanja

Okretanje ili zamjena gumica za usisavanje

Ako su gumice za usisavanje istrošene do oznake istrošenosti, moraju se okrenuti ili zamijeniti.

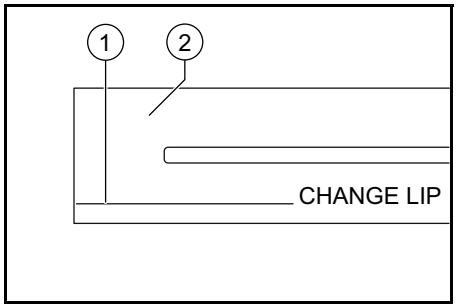

① Oznaka istrošenosti
② Gumica za usisavanje

1. Skinite usisnu konzolu.
2. Odvrnite zvjezdaste učvrsne elemente.

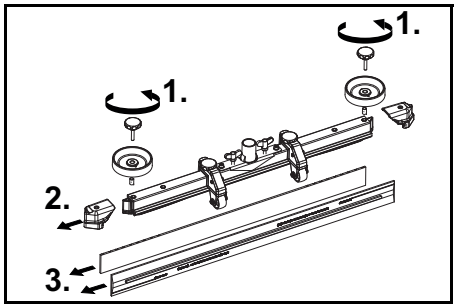

3. Skinite plastične dijelove.
4. Skinite gumice za usisavanje.
5. Umetnite okrenute ili nove gumice za usisavanje.
6. Postavite plastične dijelove.
7. Uvrnite i pritegnite zvjezdaste učvrsne elemente.

Čišćenje mrežice za grubu prljavštinu

1. Otvorite poklopac spremnika prljave vode.

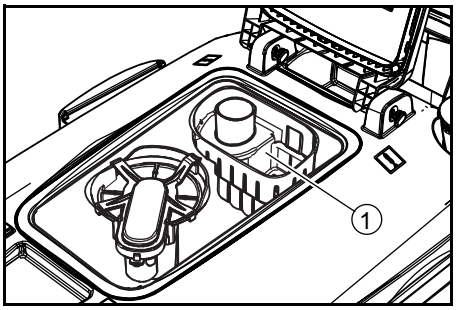

① Mrežica za grubu prljavštinu

2. Mrežicu za grubu prljavštinu izvadite prema gore.
3. Mrežicu za grubu prljavštinu isperite pod tekućom vodom.
4. Umetnite mrežicu za grubu prljavštinu u spremnik prljave vode.

Čišćenje filtra svježe vode

1. Ispustite svježu vodu (vidi poglavlje *Ispuštanje svježe vode*).
2. Odvrnite zatvarač spremnika svježe vode.

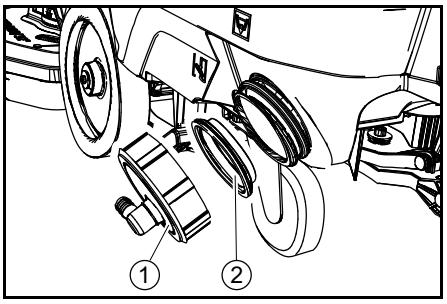

① Zatvarač spremnika svježe vode
② Filtar svježe vode

3. Izvadite filtar svježe vode i isperite ga čistom vodom.
4. Umetnite filtar svježe vode.
5. Postavite zatvarač spremnika svježe vode.

Napomena: Pazite na to da se priključak crijeva u zatvaraču spremnika svježe vode nakon pritezanja nalazi na najnižoj točki.

Čišćenje plovka i mrežice za skupljanje vlakana

1. Otvorite poklopac spremnika prljave vode.

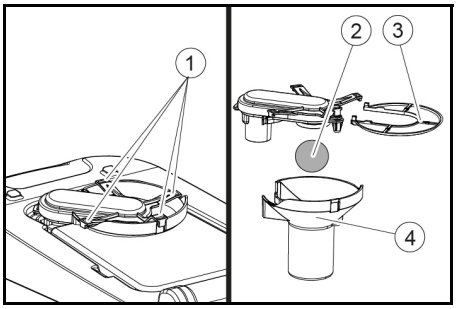

① Zaporna kuka
② Plovak
③ Mrežica za skupljanje vlakana
④ Kućište plovka

2. Otpustite zaporne kuke.
3. Kućište plovka povucite prema dolje.
4. Izvadite plovak iz kućišta plovka i očistite ga.
5. Uklonite filtar za skupljanje vlakana i očistite ga.
6. Sve dijelove sastavite obrnutim redoslijedom.

Zamjena pločastih četki

1. Podignite glavu za čišćenje.
2. Papučicu za zamjenu četku pritisnite prema dolje preko otpora.

① Papučica za zamjenu četki

3. Prvu pločastu četku izvucite bočno ispod glave za čišćenje.
4. Novu pločastu četku držite ispod glave za čišćenje, pritisnite prema gore i uglavite.
5. Ponovite postupak za drugu pločastu četku.

Pomoć u slučaju smetnji

⚠ ***OPASNOST***
Nenamjerno pokrenut uređaj
Opasnost od ozljede, strujni udar

Prije svih radova na uređaju sklopku s ključem postavite na „0" i izvucite ključ.
Izvucite strujni utikač punjača.

- Ispustite prljavu i svježu vodu i zbrinite.
- Kod smetnji koje se ne mogu ukloniti pomoću ove tablice, nazovite servisnu službu.

Smetnja	Uklanjanje
Uređaj se ne može pokrenuti	1. Sklopku s ključem postavite na „1". 2. Pritisnite sigurnosnu sklopku. 3. Utaknite utikač akumulatora. 4. Provjerite, po potrebi napunite akumulatore. 5. Provjerite jesu li priključeni polovi akumulatora.
Količina vode nije dovoljna	1. Provjerite razinu napunjenosti svježe vode, po potrebi napunite spremnik. 2. Povećajte količinu vode na gumbu za regulaciju količine vode. 3. Očistite filtar svježe vode. 4. Provjerite jesu li crijeva začepljena, po potrebi ih očistite.

Smetnja	Uklanjanje
Snaga usisavanja je premala	1. Odložite uređaj i ispustite prljavu vodu. 2. Očistite brtve između spremnika prljave vode i poklopca te provjerite nepropusnost, po potrebi zamijenite. 3. Provjerite je li usisno crijevo pravilno spojeno sa spremnikom prljave vode. 4. Provjerite je li mrežica za skupljanje vlakana prljava, po potrebi je očistite. 5. Očistite gumice za usisavanje na usisnoj konzoli, po potrebi okrenite ili zamijenite. 6. Provjerite je li poklopac na ispusnom crijevu prljave vode zatvoren. 7. Provjerite kako je podešena usisna konzola. 8. Provjerite je li usisno crijevo začepljeno, po potrebi očistite. Kod ponovnog umetanja usisnog crijeva bijela oznaka crijeva mora se nalaziti na stezaljki. 9. Provjerite nepropusnost usisnog crijeva, po potrebi ga zamijenite.
Rezultat čišćenja je nedostatan	1. Smanjite brzinu. 2. Provjerite istrošenost četki, po potrebi ih zamijenite. 3. Provjerite prikladnost tipa četke i sredstva za čišćenje.
Usisna turbina radi s povećanim brojem okretaja	1. Ispustite prljavu vodu. 2. Očistite plovak. 3. Provjerite, po potrebi očistite mrežicu za skupljanje vlakana. 4. Provjerite je li usisno crijevo začepljeno, po potrebi očistite. 5. Provjerite je li usisna konzola začepljena, po potrebi uklonite začepljenje.
Četka se ne vrti	1. Provjerite je li strano tijelo blokira četku, po potrebi uklonite strano tijelo.
Uređaj vibrira pri čišćenju	1. Upotrijebite mekšu četku.

Jamstvo

U svakoj zemlji vrijede jamstveni uvjeti koje je izdala nadležna organizacija za distribuciju. Moguće kvarove na Vašem uređaju popravljamo besplatno unutar jamstvenog roka ako je uzrok materijalna pogreška ili pogreška u proizvodnji. U slučaju koji podliježe jamstvu obratite se s potvrdom o plaćanju Vašem prodavaču ili sljedećoj ovlaštenoj lokaciji servisne službe. (vidi adresu na poleđini)

Pribor

Opis	BD 70/75 br. dijela	BD 80/100 br. dijela	Opis
Pločasta četka, bijela (jako meka)	4.905-011.0	4.905-030.0	Za čišćenje malo prljavih ili osjetljivih podova
Pločasta četka, prirodna (meka)	4.905-012.0	4.905-031.0	Od prirodnih vlakana za pranje i poliranje
Pločasta četka, crvena (srednja, standardna)	4.905-010.0	4.905-000.0	Za primjenu kod svih uobičajenih zadataka čišćenja
Pločasta četka, crna (tvrda)	4.905-013.0	4.905-032.0	Za jaku prljavštinu i temeljito čišćenje, samo za neosjetljive obloge
Noseći kotur diska	4.762-590.0	4.762-447.0	Za čišćenje s pomoću diskova, sa spojkom za brzu izmjenu i središnjim osiguračem (Centerlock)
Disk, bijeli	–	6.371-331.0	Za poliranje podova
Disk, crveni (srednje meki)	6.369-003.0	6.371-147.0	Za čišćenje i pranje svih podova
Disk, zeleni (srednje tvrdi)	6.369-002.0	6.371-148.0	Za čišćenje jako prljavih podova i temeljito čišćenje
Disk, crni (tvrdi)	6.369-001.0	6.371-169.0	Kod tvrdokorne prljavštine i za temeljito čišćenje
Jastučić, smeđi (SPP)	2.639-290.0	2.639-288.0	Za obnovu njegujućeg sloja tvrdih i elastičnih površina
Jastučić, melamin	6.371-021.0	6.371-336.0	Za učinkovito čišćenje mikroporoznih površina
Usisna konzola, 1030 mm, zakrivljena	4.777-108.0	–	
Usisna konzola, 1160 mm, zakrivljena	–	4.777-102.0	
Set usisnih usana, prirodni kaučuk	4.037-144.0	4.037-138.0	
Set usisnih usana, PU (otporno na ulje)	4.037-145.0	4.037-140.0	
Set usisnih usana, Linatex	4.181-011.0	4.181-006.0	

Tehnički podaci

		BD 70/75 W Classic Bp	BD 80/100 W Classic Bp
Podaci o snazi uređaja			
Nazivni napon	V	24	24
Kapacitet akumulatora	Ah (5 h)	115 / 170 / 180	170 / 180 / 240 / 285
Srednja potrošnja energije	W	1270	1320
Snaga voznog motora	W	250	300
Snaga usisne turbine	W	500	500
Snaga pogona četki	W	2 x 500	2 x 500
Teoretski površinski učinak	m2/h	3500	4000
Zapremnina spremnika svježe vode	l	75	100
Zapremnina spremnika prljave vode	l	75	100
Maks. temperatura vode	°C	50	50
Maks. tlak vode	bar	0,06	0,06
Širina okretanja u stupnju prijenosa	mm	1550	1650
Maks. uspon područja rada	%	2	2
Usisavanje			
Snaga usisavanja, količina zraka	l/s	24	24
Snaga usisavanja, potlak	kPa (mbar)	16 (160)	16 (160)
Četke za čišćenje			
Radna širina	mm	700	800
Promjer četke	mm	356	410
Broj okretaja četke	1/min	140	140
Tlak nalijeganja četki	N	300 / 500	400 / 680
Dimenzije i težine			
Dopuštena ukupna težina	kg	325	435
Prazna težina (težina za transport)	kg	251	325
Dimenzije odjeljka za akumulator	mm	575 x 380	622 x 384
Vrijednosti utvrđene prema EN 60335-2-72			
Ukupna vrijednost vibracije	m/s2	<2,5	< 2,5
Nesigurnost K	dB(A)	0,2	0,2
Razina zvučnog tlaka LpA	dB(A)	65	65
Nesigurnost KpA	dB(A)	2	2
Razina zvučne snage LWA + Nesigurnost KWA	dB(A)	81	81

Pridržano pravo na tehničke izmjene.

EU izjava o sukladnosti

Ovime izjavljujemo da je dolje označeni stroj na temelju svoje koncepcije i konstrukcije kao i izvedbe koju mi stavljamo u promet sukladan odgovarajućim temeljnim sigurnosnim i zdravstvenim zahtjevima EU direktiva. U slučaju izmjene stroja koja nije dogovorena s nama ova izjava gubi svoju valjanost.
Proizvod: čistač podova
Tip: 1.127-xxx, 1.515-xxx

Relevantne EU direktive
2006/42/EZ (+2009/127/EZ)
2014/30/EU
2014/53/EU (TCU)

Primijenjene usklađene norme
EN 60335-1
EN 60335-2-72
EN 55012: 2007 + A1: 2009
EN 61000-6-2: 2005
EN 62233: 2008

TCU
EN 301 511 V12.5.1
EN 300 440 V2.1.1
EN 300 328 V2.2.2
EN 300 330 V2.1.1

Primijenjene nacionalne norme
-

Dolje potpisani djeluju u ime i po opunomoćenju uprave.



H. Jenner
Chairman of the Board of Management

S. Reiser
Director Regulatory Affairs & Certification

Opunomoćenik za dokumentaciju:
S. Reiser
Alfred Kärcher SE & Co. KG
Alfred-Kärcher-Str. 28 - 40
71364 Winnenden (Njemačka)
Tel.: +49 7195 14-0
Telefaks: +49 7195 14-2212
Winnenden, 01.02.2021.

Sadržaj

Opšte napomene 187
Funkcija 187
Namenska upotreba 187
Zaštita životne sredine 187
Pribor i rezervni delovi 187
Obim isporuke 187
Sigurnosne napomene 187
Opis uređaja 188
Montaža 189
Puštanje u pogon 190
Rad 191
Transport 192
Skladištenje 192
Nega i održavanje 192
Pomoć u slučaju smetnji 193
Garancija 194
Pribor 194
Tehnički podaci 195
EU izjava o usklađenosti 195

Opšte napomene

Pre prve upotrebe, pročitajte originalna uputstva za upotrebu i priložene bezbednosne instrukcije. Postupajte u skladu sa tim. Sačuvajte obe knjižice za buduću upotrebu ili sledeće vlasnike.

Funkcija

Ova mašina za ribanje i usisavanje se primenjuje za mokro čišćenje ravnih podova.
Uređaj može da se prilagodi za odgovarajući zadatak čišćenja podešavanjem količine vode i količine deterdženta. Doziranje deterdženta se prilagođava dodavanjem u rezervoar.
Radna širina i zapremina rezervoara za svežu i prljavu vodu (pogledajte poglavlje "Tehnički podaci") omogućavaju efikasno čišćenje uz dugačko trajanje primene.
Uređaj poseduje vozni pogon.

Napomena

U skladu sa odgovarajućim zadatkom čišćenja, uređaj može da se opremi različitim priborom. Zatražite naš katalog ili posetite našu internet stranicu na www.kaercher.com.

Namenska upotreba

Ovaj uređaj je pogodan za komercijalnu i industrijsku upotrebu, npr. u hotelima, školama, bolnicama, fabrikama, prodavnicama, kancelarijama i za poslove iznajmljivanja. Koristite ovaj uređaj isključivo u skladu sa podacima u ovom uputstvu za upotrebu.

- Uređaj sme da se koristi samo za čišćenje glatkih podova koji nisu osetljivi na vlagu i poliranje.
- Uređaj nije pogodan za čišćenje zaleđenih podova (npr. u hladnjačama).
- Uređaj nije pogodan za korišćenje u eksplozivnim sredinama.
- Uređaj je dozvoljen za rad na površinama sa maksimalnim usponom (vidi poglavlje *Tehnički podaci*).

Zaštita životne sredine

Ambalaža može da se reciklira. Pakovanja odložite u otpad na ekološki način.

Električni i elektronski uređaji sadrže dragocene materijale koji se mogu reciklirati, a često i sastavne delove kao što su baterije, akumulatori ili ulje koji, u slučaju pogrešnog rukovanja ili pogrešnog odlaganja u otpad mogu da predstavljaju potencijalnu opasnost za zdravlje ljudi i životnu sredinu. Međutim, ovi sastavni delovi su neophodni za pravilan rad uređaja. Uređaji označeni ovim simbolom ne smeju da se odlažu u kućni otpad.

Napomene o sastojcima (REACH)

Aktuelne informacije o sastojcima možete pronaći na: *www.kaercher.com/REACH*

Pribor i rezervni delovi

Koristite samo originalni pribor i originalne rezervne delove pošto oni garantuju bezbedan rad i rad bez smetnji na uređaju. Informacije o priboru i rezervnim delovima možete pronaći na *www.kaercher.com*.

Obim isporuke

Prilikom otpakivanja proverite da li je sadržaj potpun. Ukoliko nedostaje pribor ili u slučaju transportnih oštećenja obavestite vašeg distributera.

Sigurnosne napomene

Pre prvog korišćenja uređaja, pročitajte i uvažite ovo uputstvo za rad i priloženu brošuru sa sigurnosnim napomenama za uređaje za čišćenje pomoću četki i ekstraktore, br. 5.956-251.0 i postupajte u skladu sa istima.
Uređaj je dozvoljen za rad na površinama sa ograničenim usponom (vidi poglavlje *Tehnički podaci*).

⚠ ***UPOZORENJE***

Prevrtanje uređaja

Opasnost od povreda

Nemojte koristiti uređaj na ukošenim površinama.

Uređaj sme da se koristi samo ako su zatvoreni svi poklopci.

Sigurnosni uređaji

⚠ ***OPREZ***

Sigurnosni uređaji koji ne postoje ili su izmenjeni

Sigurnosni uređaji služe za vašu zaštitu. Nikada nemojte menjati ili zaobilaziti sigurnosne uređaje.

Sigurnosni prekidač

Kada se popusti sigurnosni prekidač, uređaj se isključuje.

Prekidač sa ključem

Kada se izvadi prekidač sa ključem, uređaj je zaštićen od neovlašćenog korišćenja.

Simboli - znakovi upozorenja

Prilikom rukovanja baterijama, obratiti pažnju na sledeća upozorenja:

	Obratiti pažnju na napomene u uputstvu za upotrebu baterije, na bateriji, kao i u ovom uputstvu za rad.
	Nositi zaštitu za oči.
	Kiselinu i akumulator držati van domašaja dece.
	Opasnost od eksplozije
	Zabranjeni su vatra, varničenje, otvoren plamen i pušenje.
	Opasnost od nagrizanja kiselinom
	Prva pomoć.
	Upozorenje
	Odlaganje u otpad
	Baterija se ne sme bacati u kantu za smeće.

Opis uređaja

Pregled uređaja

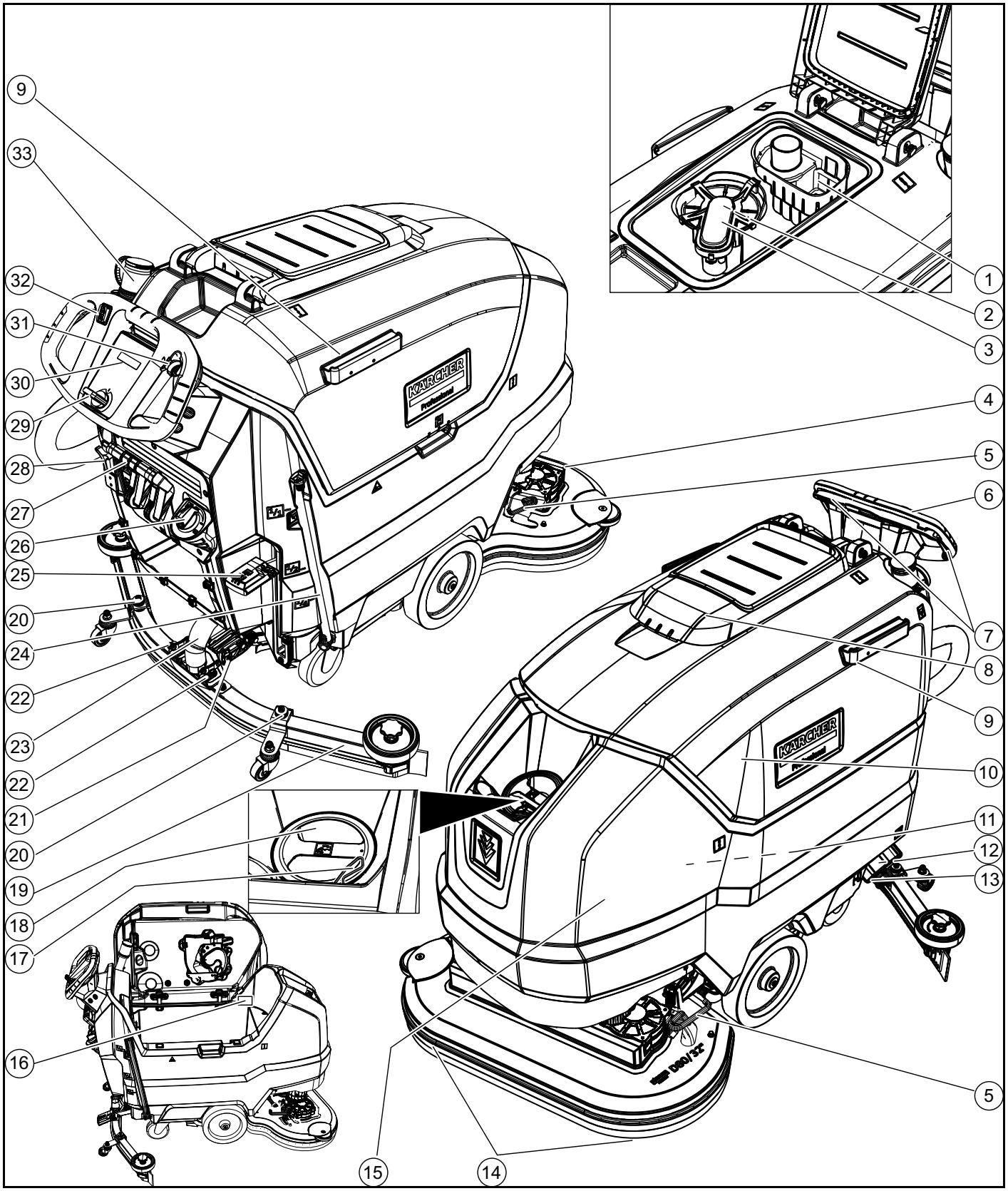

① Mrežica za grubu prljavštinu
② Mrežica za skupljanje vlakana
③ Plovak
④ Glava za čišćenje
⑤ Pedala za zamenu četki
⑥ Potisna ručka
⑦ Sigurnosni prekidač
⑧ Poklopac rezervoara za prljavu vodu
⑨ Šina za pridržavanje baze
⑩ Rezervoar za prljavu vodu
⑪ **Akumulator
⑫ Filter za svežu vodu
⑬ Zatvarač rezervoara za svežu vodu
⑭ Pločasta četka
⑮ Rezervoar za svežu vodu
⑯ Natpisna pločica
⑰ Držač creva
⑱ Otvor za punjenje rezervoara za svežu vodu
⑲ Usisna konzola
⑳ Podešavanje visine usisne konzole
㉑ Podešavanje nagiba usisne konzole
㉒ Leptirasta navrtka za pričvršćenje usisne konzole
㉓ Usisno crevo
㉔ Pokazivač napunjenosti sveže vode
Ispusno crevo sveže vode

㉕ Poluga glave za čišćenje
㉖ Taster za regulisanje količine vode
㉗ Poluga usisne konzole
㉘ Utikač akumulatora
㉙ Prekidač sa ključem
㉚ Ekran
㉛ Obrtni taster za brzinu rada
㉜ Prekidač smera kretanja
㉝ Ispusno crevo za prljavu vodu sa uređajem za doziranje

** Nije u obimu isporuke

Identifikacija boje

- Komandni elementi za postupak čišćenja su žuti.
- Komandni elementi za održavanje i servis su svetlo sivi.

Simboli na uređaju


Ispusni otvor rezervoara za svežu vodu


Ispusni otvor rezervoara za prljavu vodu


Povećani pritisak naleganja glave za čišćenje


Pristup akumulatoru


Nivo napunjenosti rezervoara za svežu vodu (50%)


Ovde utaknuti utikač punjača


Tačka vezivanja


*Držač brisača za pod


PAŽNJA
Pogrešno utično mesto
Opasnost od oštećenja
Utikač punjača NEMOJTE ovde utaknuti


Normalni pritisak naleganja glave za čišćenje


Podignuta glava za čišćenje


Podizanje/spuštanje pedale glave za čišćenje


Pedala za zamenu četki

* opciono

Montaža

Istovar

1. Ukloniti kartonsko pakovanje.
2. Ukloniti zatezne trake.
3. Odviti drvene klade koje su zavrtnjima pričvršćene na paletu.
4. Pomoću 3 gornje ploče za učvršćivanje kartonske ambalaže i sigurnosne ploče koja je pričvršćena zavrtnjima poprečno na paleti, postaviti rampu ispred palete i pričvrstiti je pomoću zavrtnjeva za ploču od iverice.

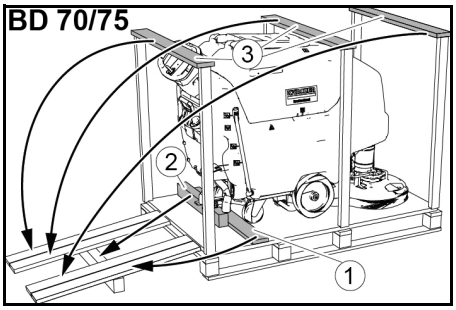

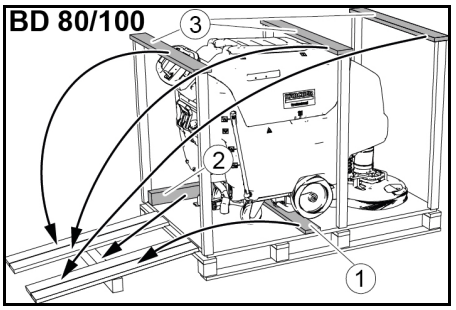

① Sigurnosna ploča
② Drvena kocka
③ Ploča za učvršćivanje

5. Drvenu kocku, koju ste odvojili od palete, gurnuti kao podlošku ispod rampe i pritegnuti je zavrtnjima.
6. Polugu glave za čišćenje pritisnuti prema dole i blokirati sa desne strane.
7. **Samo kod BD 80/100:** Polugu kočnice pritisnuti prema dole.

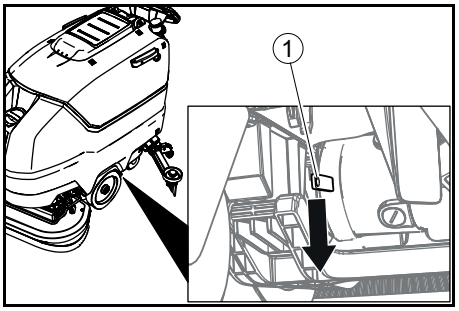

① Poluga kočnice

Napomena
Kod BD 70/75 ne postoji kočnica. Kod ovog uređaja nije potrebno popuštanje kočnice.

8. Uređaj povući unazad sa palete.
9. **Samo kod BD 80/100:** Polugu kočnice pritisnuti prema gore.

Montaža usisne konzole

1. Usisnu konzolu postaviti u kačenje usisne konzole.

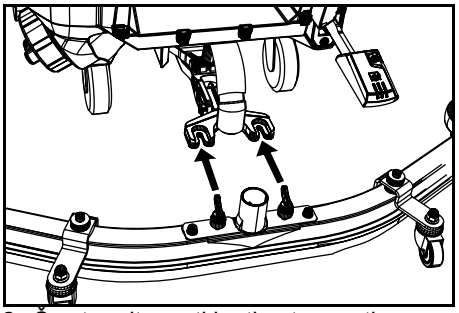

2. Čvrsto pritegnuti leptiraste navrtke.
3. Postaviti usisno crevo.

Akumulatori

Preporučeni komplet baterija za BD 70/75

Opis	Kataloški br.	Zapremina (m^3)*	Vazdušna struja (m^3/h)**
115 Ah - bez održavanja	2.815-091.0 [1)]	1,98	0,792
170 Ah - bez održavanja	2.815-092.0 [2)]	2,31	0,924
180 Ah - bez održavanja	2.815-101.0 [3)]	4,785	1,914

* Minimalna zapremina prostora za punjenje akumulatora
*** Minimalni protok vazduha između prostora punjača za akumulator i okoline
Prilikom prve instalacije je dodatno neophodan ugradni komplet za bateriju:
1 2.638-198.0
2 2.638-162.0
3 2.638-106.0

Preporučeni komplet baterija za BD 80/100

Opis	Kataloški br.	Zapremina (m^3)*	Vazdušna struja (m^3/h)**
170 Ah - bez održavanja	2.815-092.0 [1)]	2,31	0,924
180 Ah - bez održavanja	2.815-101.0 [2)]	4,785	1,914
240 Ah - bez održavanja	2.815-102.0 [2)]	6,27	2,508
285 Ah - bez održavanja	2.815-095.0 [3)]	11,88	4,752

* Minimalna zapremina prostora za punjenje akumulatora
*** Minimalni protok vazduha između prostora punjača za akumulator i okoline
Prilikom prve instalacije je dodatno neophodan ugradni komplet za bateriju:
1 2.638-162.0
2 2.638-106.0
3 2.638-197.0

Akumulatori sa malim stepenom održavanja (elektrolitski akumulatori)

⚠ ***OPASNOST***
Dopunjavanje vode u ispražnjenom stanju akumulatora
Opasnost od nagrizanja usled isticanja kiseline, uništavanje odeće

Prilikom rukovanja kiselinom iz akumulatora, koristiti zaštitne naočare. Obratiti pažnju na propise.
Eventualno prskanje kiseline na kožu ili odeću odmah isprati sa dosta vode.

PAŽNJA
Upotreba vode sa dodacima
Neispravni akumulatori, gubitak prava na garanciju
Za dopunjavanje akumulatora koristiti samo destilovanu ili desalinizovanu vodu (EN 50272-T3).
Nemojte koristiti dodatke drugih proizvođača, takozvana sredstva za poboljšanje, jer u protivnom gubite garanciju.

1. Jedan sat pre završetka postupka punjenja dodati destilovanu vodu. Pri tome obratiti pažnju na pravilan nivo kiseline u skladu sa oznakom na akumulatoru.
   Na završetku postupka punjenja sve ćelije moraju da razvijaju gas.

Baterije kojima nije potrebno održavanje (AGM baterije i baterije sa gelom)

PAŽNJA
Opasnost od oštećenja prilikom otvaranja AGM baterija i baterija sa gelom!
AGM baterije i baterije sa gelom ne zahtevaju održavanje i imaju zatvoreno kućište baterije. Dopunjavanje destilovane vode ili akumulatorske kiseline nije moguće i nije neophodno. AGM baterija odn. baterija sa gelom će se oštetiti otvaranjem ili bušenjem kućišta baterije i ista se mora zameniti.
Nemojte otvarati kućište baterije i nemojte praviti otvore bušenjem.
Nemojte prekrivati ventil nadpritiska i nemojte vršiti nikakve izmene.

1. AGM baterije i baterije sa gelom punite samo pomoću navedenih punjača, pogledajte poglavlje: *Punjenje akumulatora*.

Postavljanje i priključivanje akumulatora

⚠ ***OPREZ***
Demontaža i montaža akumulatora
Nestabilan položaj mašine
Prilikom demontaže i montaže akumulatora obratiti pažnju na siguran položaj mašine.

PAŽNJA
Zamena polariteta
Uništavanje elektronskih upravljačkih komponenti
Prilikom priključivanja akumulatora obratiti pažnju na pravilno povezivanje polova.

PAŽNJA
Duboko pražnjenje
Opasnost od oštećenja
Napuniti akumulator pre puštanja uređaja u pogon.

1. Ispustiti prljavu vodu.
2. Rezervoar za prljavu vodu zakrenuti prema gore.
3. Umetnuti baterije u uređaj, kao što je prikazano. **Važno:** Baterije gurnuti u celosti unazad!
   BD 80/100:

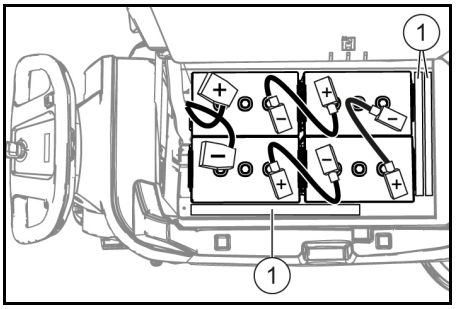

170 Ah, 2.815-092.0
180 Ah, 2.815-101.0
240 Ah, 2.815-105.0
285 Ah, 2.815-095.0

① Odstojnik

BD 70/75:

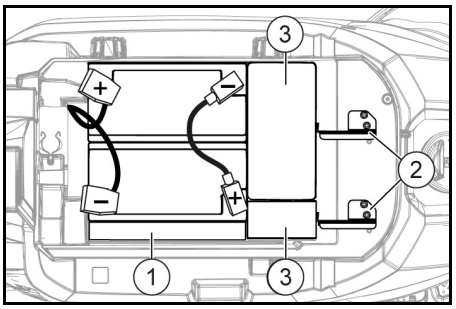

115 Ah, 2.815-091.0

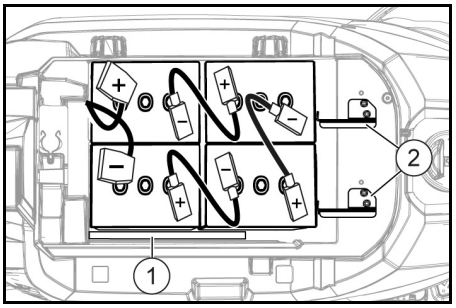

170 Ah, 2.815-092.0
180 Ah, 2.815-101.0

① Odstojnik
② Držač baterije
③ Dodatni utezi

4. Postaviti odstojnik između desne baterije i rezervoara za svežu vodu,
   a **kod kompleta baterija 115 Ah:** 1 komad ravno po dužini.
   b **kod kompleta baterija osim 115 Ah:** 2 komada po dužini jedan preko drugog.
5. **Kod BD 70/75 sa kompletom baterija 115 Ah:** Umetnuti 4 dodatna utega.
6. Postaviti pričvršćenje baterije, u tu svrhu
   a **kod BD 70/75:** Ugraditi 2 držača baterija i **kod 115 Ah:** Pričvrstiti zavrtnjem na levom i srednjem navojnom otvoru. **Kod 170 Ah / 180 Ah:** Pričvrstiti zavrtnjem na desnom i srednjem navojnom otvoru.
   b **kod BD 80/100:** Postaviti jedan odn. dva odstojnika ravno odn. jedan preko drugog po dužini između prednjih baterija i rezervoara sveže vode tako da baterije ne mogu proklizati prema napred.
7. Polove povezati pomoću spojnih kablova iz ugradnog kompleta za bateriju.
8. Priključne kablove pričvrstiti na slobodne polove baterije (+) i (-).
9. Utikač akumulatora na strani uređaja povezati sa utikačem akumulatora na strani akumulatora.
10. Rezervoar za prljavu vodu zakrenuti prema dole.

Demontaža baterija

⚠ ***OPREZ***
Demontaža i montaža akumulatora
Nestabilan položaj mašine
Prilikom demontaže i montaže akumulatora obratiti pažnju na siguran položaj mašine.

1. Prekidač sa ključem postavite u položaj „0“ i izvadite ključ.
2. Izvaditi utikač baterije.
3. Ispustiti prljavu vodu.
4. Rezervoar za prljavu vodu zakrenuti prema gore.
5. Odvojiti kabl na strani uređaja sa negativnog pola baterije.
6. Odvojiti ostale kablove sa akumulatora.
7. **Kod BD 80/100:** Izvaditi odstojnik odn. odstojnike između prednjih baterija i rezervoara sveže vode.
8. **Kod kompleta baterija 115 Ah:** Izvaditi dodatne utege.
9. Izvaditi akumulatore.
10. Potrošene akumulatore odložiti u otpad u skladu sa važećim odredbama.

Puštanje u pogon

Punjenje akumulatora

k

Komplet baterija	Kapacitet	Punjač
2.815-091.0	115 Ah	6.654-367.0
2.815-092.0	170 Ah	6.654-436.0
2.815-101.0	180 Ah	6.654-434.0
2.815-105.0	240 Ah	6.654-437.0
2.815-095.0	285 Ah	6.654-419.0

Prosečno vreme punjenja iznosi oko 10-15 sati.
Uređaj ne sme da se koristi tokom postupka punjenja.

Napomena
Uređaj je opremljen zaštitom od dubokog pražnjenja, što znači da kada se dostigne još uvek dozvoljena minimalna količina kapaciteta, motor za četke i turbina se isključuju.

1. Uređaj dovesti direktno do punjača, pri tome izbegavati uspone.
2. Izvaditi utikač akumulatora na strani uređaja.

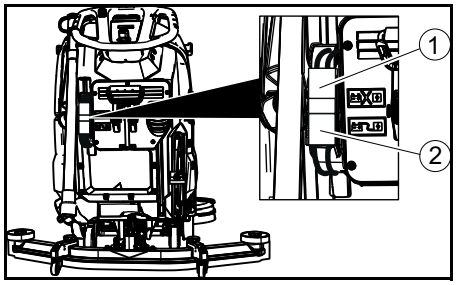

① Utikač akumulatora, na strani uređaja
② Utikač akumulatora, na strani akumulatora

3. Utikač akumulatora na strani akumulatora povezati sa punjačem.
4. Strujni utikač punjača utaknuti u utičnicu.
5. Postupak punjenja vršiti prema podacima u uputstvu za rad punjača.
6. Utikač akumulatora na strani uređaja povezati sa utikačem akumulatora na strani akumulatora.

Rad

PAŽNJA

Opasna situacija tokom rada

Opasnost od povreda

U slučaju opasnosti, pustiti sigurnosni prekidač.

Punjenje pogonskih sredstava

Punjenje sveže vode

1. Otvoriti zatvarač rezervoara za svežu vodu.
2. Napuniti svežu vodu (maksimalno 50 °C) sve do donje ivice nastavka za punjenje.
   Napomena: Crevo za svežu vodu u toku punjenja može da se pričvrsti pomoću držača creva.
3. Zatvoriti zatvarač rezervoara za svežu vodu.

Napomene za sredstva za čišćenje

⚠ ***UPOZORENJE***

Nepodobna sredstva za čišćenje

Opasnost po zdravlje, oštećenje uređaja

Koristite samo preporučena sredstva za čišćenje. Za ostala sredstva za čišćenje, vlasnik nosi povećani rizik po pitanju sigurnosti na radu i opasnosti od nesreća. Koristiti samo sredstva za čišćenje koja ne sadrže rastvarače, sonu i fluorovodičnu kiselinu.

Obratiti pažnju na sigurnosne napomene na sredstvima za čišćenje.

Napomena

Nemojte koristiti sredstva za čišćenje koja stvaraju veliku penu.

Preporučena sredstva za čišćenje

Primena	Sredstvo za čišćenje
Redovno čišćenje svih podova otpornih na vodu	RM 746 RM 780
Redovno čišćenje sjajnih površina (npr. granit)	RM 755 es
Redovno i osnovno čišćenje podova industrijskih postrojenja	RM 69 ASF
Redovno i osnovno čišćenje gres pločica	RM 753
Redovno čišćenje pločica u sanitarnom području	RM 751
Čišćenje i dezinfekcija u sanitarnom području	RM 732
Preslojavanje podova otpornih na alkalije (npr. PVC)	RM 752
Preslojavanje podova od linoleuma	RM 754

Sredstvo za čišćenje

1. Usuti sredstvo za čišćenje u rezervoar za svežu vodu.
   Napomena: Poklopac otvora za punjenje rezervoara za svežu vodu može da se koristi za merenje količine sredstva za čišćenje. Na njegovoj unutrašnjoj strani se nalazi skala za merenje.

Podešavanje količine vode

1. Količinu vode podesiti na tasteru za regulisanje prema stepenu zaprljanja podne obloge.

Napomena

Početne korake čišćenja izvesti sa neznatnom količinom vode. Postepeno povećavati količinu vode sve dok se ne dostigne željeni rezultat čišćenja.

Napomena

Ako je rezervoar za svežu vodu prazan, glava za čišćenje i dalje radi, ali bez dodavanja tečnosti.

Podešavanje usisne konzole

Podešavanje nagiba

Nagib mora da se podesi tako da gumice za usisavanje na usisnoj konzoli pritiskaju pod ravnomerno celom dužinom.

1. Otpustiti zavrtnje.

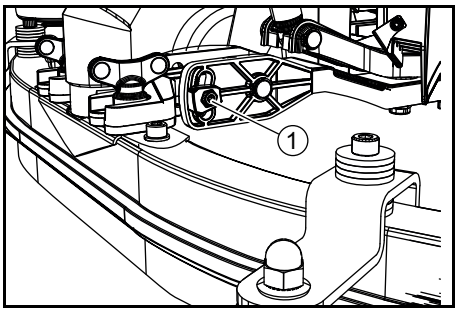

① Zavrtanj

2. Podesiti nagib usisne konzole.
3. Čvrsto pritegnuti zavrtnje.

Podešavanje visine

Sa podešavanjem visine se utiče na savijanje gumica za usisavanje prilikom kontakta sa podom.

1. Uređaj gurnuti malo prema napred.
2. Savijanje gumica za usisavanje uporediti sa slikom u nastavku.

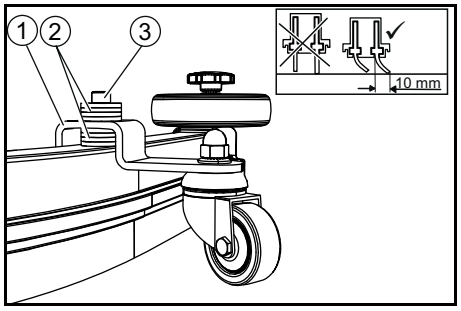

① Kotur za odstojanje sa držačem
② Podloška
③ Zavrtanj

3. Odviti zavrtanj.
4. Između usisne konzole i kotura za odstojanje postaviti onoliko podloški koliko je potrebno za uspostavljanje pravilnog savijanja gumice za usisavanje.
5. Preostale podloške postaviti iznad kotura za odstojanje.
6. Zavrnuti i pritegnuti zavrtanj.
7. Postupak ponoviti na drugom koturu za odstojanje.
8. Uređaj gurnuti malo prema napred.
9. Savijanje gumica za usisavanje još jednom proveriti na celokupnoj dužini.
10. Po potrebi ponoviti postupak podešavanja.

Čišćenje

Uključivanje uređaja

1. Prekidač sa ključem postaviti u položaj „1“.
   Ekran prikazuje jedno za drugim:
- Vreme do naredne servisne službe
- Verzija softvera, jedinica za rukovanje
- Stanje napunjenosti akumulatora i broj radnih sati

Vožnja

Napomena

Smer vožnje može da se promeni tokom čišćenja. Na taj način se višestrukim kretanjem napred i nazad izabrano mesto može intenzivno očistiti.

1. Prekidač za smer vožnje podesiti na „napred“.

Čišćenje

Napomena

Za poboljšanje rezultata usisavanja, mogu da se podese nagib i visina usisne konzole (vidi poglavlje Podešavanje usisne konzole).

Napomena

Ako je rezervoar za prljavu vodu napunjen, plovak zatvara usisni otvor i usisna turbina radi sa povećanim brojem obrtaja. U ovom slučaju, podići usisnu konzolu i odvesti u svrhu pražnjenja rezervoara za prljavu vodu.

1. Obrtni taster za brzinu rada okrenuti na željenu vrednost.
   Brzina se prikazuje na ekranu tokom podešavanja. Prikaz se vrši u procentima maksimalne brzine.
2. Količinu vode podesiti na ventilu za regulaciju.

3. Polugu usisne konzole pritisnuti prema dole.
   Usisna konzola se spušta.
   Započinje usisavanje.
4. Polugu glave za čišćenje pritisnuti prema dole, deblokirati i pustiti da ide prema gore.
5. Sigurnosni prekidač povući prema potisnoj ručki.
   Glava za čišćenje se pokreće i uređaj se kreće podešenom brzinom.

Povećanje pritiska naleganja četki

1. Pustiti sigurnosni prekidač.
2. Polugu glave za čišćenje podići rukom i blokirati sa desne strane.

Završetak rada

Završetak čišćenja

1. Pustiti sigurnosni prekidač.
2. Polugu glave za čišćenje pritisnuti prema dole i blokirati sa desne strane.
3. Voziti dalje još jednu kraću deonicu.
   Preostala voda se usisava.
4. Podići usisnu konzolu.
   Usisavanje se vrši naknadno još 10 sekundi.
5. Prekidač sa ključem postaviti u položaj „0“.
6. Po potrebi, napuniti akumulator.

Ispuštanje prljave vode

⚠ ***UPOZORENJE***

Nepropisno odlaganje otpadne vode

Zagađenje okoline

Obratiti pažnju na lokalne propise za tretman otpadne vode.

1. Izvaditi ispusno crevo iz držača i spustiti preko odgovarajuće posude za sakupljanje.

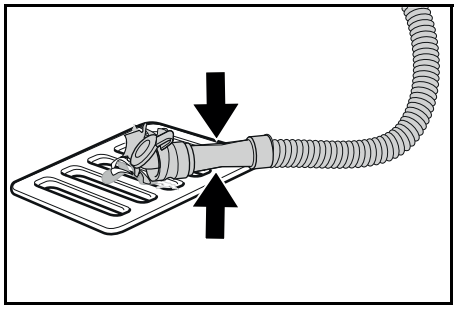

2. Uređaj za doziranje pritisnuti ili saviti.
3. Otvoriti poklopac uređaja za doziranje.
4. Ispustiti prljavu vodu. Količinu vode regulisati pritiskom ili savijanjem.
5. Rezervoar za prljavu vodu isprati čistom vodom.

Ispuštanje sveže vode

1. Skinuti crevo pokazivača napunjenosti i zakrenuti prema dole.

Brzo ispuštanje sveže vode

1. Odviti zatvarač rezervoara za svežu vodu.
2. Pustiti svežu vodu da istekne.
3. Postaviti i čvrsto pritegnuti zatvarač rezervoara za svežu vodu.
   Napomena: Obratiti pažnju da se priključak creva u zatvaraču rezervoara za svežu vodu nalazi u najnižoj tački nakon pričvršćivanja zavrtnjima.

Transport

⚠ ***OPASNOST***

Vožnja usponima

Opasnost od povreda

Koristiti uređaj u svrhu utovara i istovara samo na usponima do maksimalne vrednosti (pogledajte poglavlje "Tehnički podaci").

Voziti polako.

⚠ ***OPREZ***

Zanemarivanje težine

Opasnost od povreda i oštećenja

Prilikom transporta obratiti pažnju na težinu uređaja.

Utovar uređaja vršiti samo uz pomoć druge osobe ili uz primenu voznog pogona.

1. Polugu glave za čišćenje pritisnuti prema dole i blokirati sa desne strane.
2. Podići usisnu konzolu.
3. Prekidač sa ključem postaviti u položaj „1“.
4. Smer vožnje izabrati na prekidaču za smer vožnje.
5. Sigurnosni prekidač povući prema potisnoj ručki.
6. Prilikom transporta u vozilima, uređaj osigurati od isklizavanja i prevrtanja u skladu sa važećim direktivama.

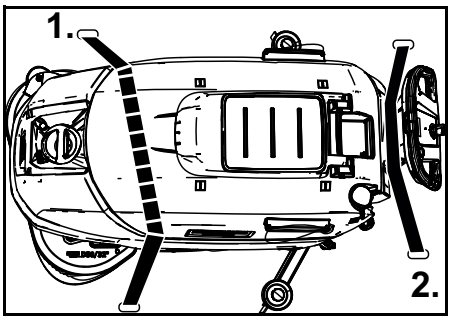

7. Zatezni kaiš prvo postaviti ispod rezervoara za prljavu vodu.

Skladištenje

⚠ ***OPREZ***

Zanemarivanje težine

Opasnost od povreda i oštećenja

Prilikom skladištenja obratite pažnju na težinu uređaja.

PAŽNJA

Mraz

Uništavanje uređaja zbog zaleđene vode

U potpunosti ispraznite vodu iz uređaja.

Uređaj čuvajte na mestu zaštićenom od mraza.

- Ovaj uređaj sme da se skladišti samo u unutrašnjem prostoru.
- Pred dužeg skladištenja, potpuno napuniti baterije.
- Tokom skladištenja, baterije potpuno napuniti najmanje jednom mesečno.

Nega i održavanje

⚠ ***OPASNOST***

Nenamerno pokretanje uređaja

Opasnost od povrede, strujni udar

Pre svih radova na uređaju, prekidač sa ključem postaviti u položaj „0“ i izvaditi ključ.

Izvući strujni utikač punjača.

- Ispustiti i odložiti u otpad prljavu i svežu vodu.

Sigurnosna inspekcija / ugovor o održavanju

Sa svojim trgovcem možete da dogovorite redovnu sigurnosnu inspekciju ili da zaključite ugovor o održavanju. Molimo da se posavetujete.

Intervali održavanja

Nakon svakog rada

PAŽNJA

Nepravilno čišćenje

Opasnost od oštećenja.

Uređaj nemojte prskati vodom.

Nemojte koristiti agresivna sredstva za čišćenje.

Za detaljan opis pojedinačnih radova održavanja vidi poglavlje *Radovi na održavanju*.

- Ispustiti prljavu vodu.
- Rezervoar za prljavu vodu isprati čistom vodom.
- Spoljašnjost uređaja očistiti vlažnom krpom natopljenom u rastvor blagog sredstva za čišćenje.
- Proveriti mrežicu za skupljanje vlakana, po potrebi je očistiti.
- Očistiti mrežicu za grubu prljavštinu.
- Očistiti gumice za usisavanje, proveriti pohabanost, po potrebi podesiti visinu ili ih zameniti.
- Proveriti pohabanost pločastih četki, po potrebi ih zameniti.
- Napuniti akumulator.
  - Ako je stanje napunjenosti ispod 50%, onda akumulator napuniti u potpunosti i bez prekida.
  - Ako je stanje napunjenosti iznad 50%, onda akumulator napuniti samo ako će prilikom narednog korišćenja biti neophodno puno trajanje rada.

Nedeljno

- Kod česte upotrebe, akumulator napuniti najmanje jednom nedeljno u potpunosti i bez prekida.

Mesečno

Za detaljan opis pojedinačnih radova održavanja vidi poglavlje *Radovi na održavanju*.

1. Isprazniti rezervoar za svežu vodu i isprati naslage.
2. Očistiti filter za svežu vodu.
3. Očistiti plovak i mrežicu za skupljanje vlakana.
4. Proveriti da li na polovima akumulatora ima oksidacije, po potrebi ukloniti četkom. Paziti da spojni kablovi budu čvrsto utaknuti.
5. Očistiti zaptivke između rezervoara za prljavu vodu i poklopca i proveriti hermetičnost, po potrebi zameniti.
6. Kod akumulatora koji zahtevaju održavanje, ispitati gustoću kiseline u ćelijama.
7. Kod dužih perioda mirovanja, uređaj odložiti sa potpuno napunjenim akumulatorima. Akumulator napuniti u potpunosti najmanje jednom mesečno.

Godišnje

- Propisanu inspekciju treba da izvrši servisna služba.

Radovi na održavanju

Okretanje ili zamena gumica za usisavanje

Ako su gumice za usisavanje potrošene sve do granice pohabanosti, onda se one moraju okrenuti ili zameniti.

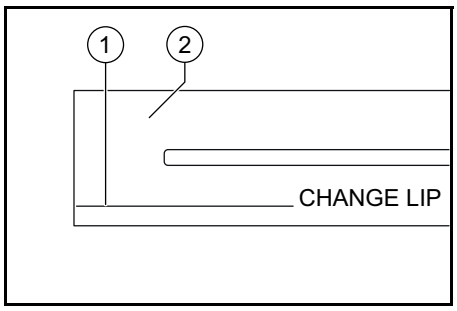

① Granica pohabanosti
② Gumica za usisavanje

1. Skinuti usisnu konzolu.
2. Odviti zavrtnje na zvezdastim ručicama.

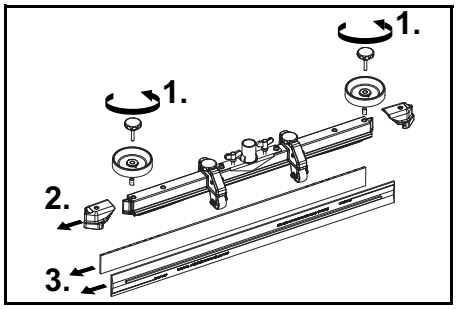

3. Skinuti delove od plastike.
4. Skinuti gumice za usisavanje.
5. Ugurati okrenute ili nove gumice za usisavanje.
6. Postaviti delove od plastike.
7. Zaviti i pričvrstiti zavrtnjima zvezdaste ručice.

Čišćenje mrežice za grubu prljavštinu

1. Otvoriti poklopac rezervoara za prljavu vodu.

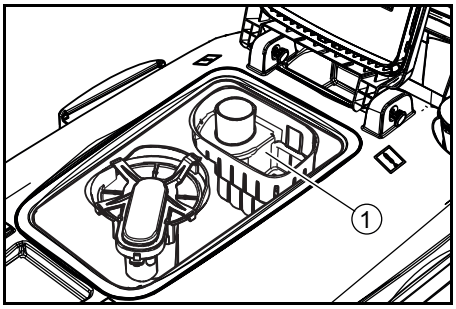

① Mrežica za grubu prljavštinu

2. Mrežicu za grubu prljavštinu skinuti prema gore.
3. Mrežicu za grubu prljavštinu isprati pod mlazom vode.
4. Mrežicu za grubu prljavštinu umetnuti u rezervoar za prljavu vodu.

Čišćenje filtera za svežu vodu

1. Ispustiti svežu vodu (vidi poglavlje *Ispuštanje sveže vode*).
2. Odviti zatvarač rezervoara za svežu vodu.

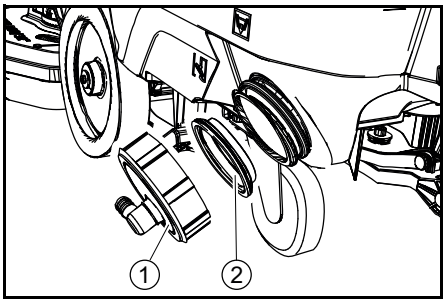

① Zatvarač rezervoara za svežu vodu
② Filter za svežu vodu

3. Izvaditi filter za svežu vodu i isprati ga čistom vodom.
4. Umetnuti filter za svežu vodu.
5. Postaviti zatvarač rezervoara za svežu vodu.
   Napomena: Obratiti pažnju da se priključak creva u zatvaraču rezervoara za svežu vodu nalazi u najnižoj tački nakon pričvršćivanja zavrtnjima.

Čišćenje plovka i mrežice za skupljanje vlakana

1. Otvoriti poklopac rezervoara za prljavu vodu.

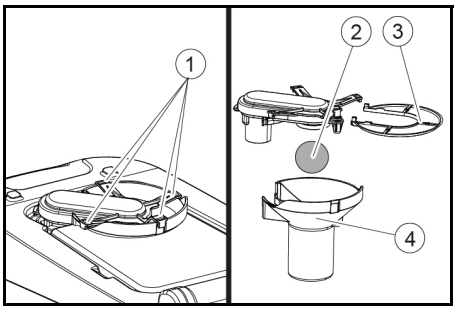

① Kuka sa urezom
② Plovak
③ Mrežica za skupljanje vlakana
④ Kućište plovka

2. Otpustiti kuku sa urezom.
3. Kućište plovka skinuti prema dole.
4. Izvaditi plovak iz kućišta i očistiti ga.
5. Skinuti i očistiti mrežicu za skupljanje vlakana.
6. Sve delove sklopiti obrnutim redosledom.

Zamena pločastih četki

1. Podići glavu za čišćenje.
2. Pedalu za zamenu četki pritisnuti prema dole više nego što iznosi otpor.

① Pedala za zamenu četki

3. 1. pločastu četku izvući bočno ispod glave za čišćenje.
4. Novu pločastu četku držati ispod glave za čišćenje, pritisnuti prema gore i uglaviti.
5. Postupak ponoviti za 2. pločastu četku.

Pomoć u slučaju smetnji

⚠ ***OPASNOST***
Nenamerno pokretanje uređaja
Opasnost od povrede, strujni udar

Pre svih radova na uređaju, prekidač sa ključem postaviti u položaj „0“ i izvaditi ključ.
Izvući strujni utikač punjača.

- Ispustiti i odložiti u otpad prljavu i svežu vodu.
- Kod smetnji koje ne mogu da se otklone uz pomoć ove tabele, pozvati servisnu službu.

Smetnja	Otklanjanje
Uređaj ne može da se pokrene	1. Prekidač sa ključem postaviti u položaj „1“. 2. Aktivirati sigurnosni prekidač. 3. Utaknuti utikač akumulatora. 4. Proveriti, po potrebi napuniti akumulatore. 5. Proveriti da li su priključeni polovi akumulatora.
Količina vode nije dovoljna	1. Proveriti stanje napunjenosti sveže vode, po potrebi dopuniti rezervoar. 2. Količinu vode povećati na tasteru za regulaciju količine vode. 3. Očistiti filter za svežu vodu. 4. Proveriti da li ima začepljenja na crevima, po potrebi ih očistiti.

Smetnja	Otklanjanje
Snaga usisavanja je nedovoljna	1. Isključiti uređaj i ispustiti prljavu vodu. 2. Očistiti zaptivke između rezervoara za prljavu vodu i poklopca i proveriti hermetičnost, po potrebi ih zameniti. 3. Proveriti da li je usisno crevo pravilno povezano sa rezervoarom za prljavu vodu. 4. Proveriti da l i je mrežica za skupljanje vlakana zaprljana, po potrebi očistiti. 5. Očistiti gumice za usisavanje, po potrebi ih okrenuti ili zameniti. 6. Proveriti da li je poklopac na ispusnom crevu prljave vode zatvoren. 7. Proveriti podešavanje usisne konzole. 8. Proveriti da li ima začepljenja na usisnom crevu, po potrebi ga očistiti. Prilikom ponovnog postavljanja usisnog creva bela oznaka na crevu mora da se nalazi na stezaljci. 9. Proveriti hermetičnost usisnog creva, po potrebi ga zameniti.
Rezultat čišćenja je nedovoljan	1. Smanjiti brzinu. 2. Proveriti pohabanost četki, po potrebi ih zameniti. 3. Proveriti podesnost tipa četke i sredstva za čišćenje.
Usisna turbina radi sa povećanim brojem obrtaja	1. Ispustiti prljavu vodu. 2. Očistiti plovak. 3. Proveriti mrežicu za skupljanje vlakana, po potrebi je očistiti. 4. Proveriti da li ima začepljenja na usisnom crevu, po potrebi ga očistiti. 5. Proveriti da li ima začepljenja na usisnoj konzoli, po potrebi ukloniti začepljenje.
Četka se ne okreće	1. Proveriti da li neko strano telo blokira četku, po potrebi ukloniti strano telo.
Uređaj vibrira tokom čišćenja	1. Koristiti mekšu vrstu četke.

Garancija

U svakoj zemlji važe uslovi garancije koje je izdala naša nadležna distributivna organizacija. Bilo kakve smetnje na uređaju otklanjamo besplatno u garantnom roku, ukoliko je uzrok smetnje greška u materijalu ili proizvodnji. U slučaju koji podleže garanciji obratite se sa računom vašem distributeru ili narednoj ovlašćenoj lokaciji servisne službe.
(Adresu vidi na poleđini)

Pribor

Naziv	BD 70/75 br. dela	BD 80/100 br. dela	Opis
Pločasta četka, bela (izrazito meka)	4.905-011.0	4.905-030.0	Za čišćenje blago zaprljanih ili osetljivih podova
Pločasta četka, prirodna (meka)	4.905-012.0	4.905-031.0	Od prirodnih vlakana za čišćenje i poliranje
Pločasta četka, crvena (srednja, standardna)	4.905-010.0	4.905-000.0	Za primenu kod svih uobičajenih zadataka čišćenja
Pločasta četka, crna (tvrda)	4.905-013.0	4.905-032.0	Za snažnu zaprljanost i osnovno čišćenje, samo za neosetljive podloge
Noseći kotur sa diskovima	4.762-590.0	4.762-447.0	Za čišćenje sa diskovima, sa spojnicom sa brzom zamenom i Centerlock
Disk, beli	–	6.371-331.0	Za poliranje podova
Disk, crveni (srednje mekan)	6.369-003.0	6.371-147.0	Za čišćenje svih vrsta podova
Disk, zeleni (srednje tvrdoće)	6.369-002.0	6.371-148.0	Za čišćenje snažno zaprljanih podova i za osnovno čišćenje
Disk, crni (tvrdi)	6.369-001.0	6.371-169.0	Kod tvrdokornih zaprljanja i za osnovno čišćenje
Disk, smeđi (SPP)	2.639-290.0	2.639-288.0	Za sanaciju i održavanje zaštitnog sloja kod tvrdih i elastičnih površina
Disk, melamin	6.371-021.0	6.371-336.0	Za efikasno čišćenje mikropropustljivih površina
Usisna konzola, 1030 mm, savijena	4.777-108.0	–	
Usisna konzola, 1160 mm, savijena	–	4.777-102.0	
Komplet gumica za usisavanje, prirodna guma	4.037-144.0	4.037-138.0	
Komplet gumica za usisavanje, PU (otporno na ulje)	4.037-145.0	4.037-140.0	
Komplet gumica za usisavanje, Linatex	4.181-011.0	4.181-006.0	

Tehnički podaci

		BD 70/75 W Classic Bp	BD 80/100 W Classic Bp
Podaci o snazi uređaja			
Nominalni napon	V	24	24
Kapacitet akumulatora	Ah (5 h)	115 / 170 / 180	170 / 180 / 240 / 285
Srednja potrošnja energije	W	1270	1320
Snaga voznog motora	W	250	300
Snaga usisne turbine	W	500	500
Snaga pogona četki	W	2 x 500	2 x 500
Teoretski površinski učinak	m2/h	3500	4000
Zapremina rezervoara za svežu vodu	l	75	100
Zapremina rezervoara za prljavu vodu	l	75	100
Maks. temperatura vode	°C	50	50
Maks. pritisak vode	bar	0,06	0,06
Širina okretanja hoda	mm	1550	1650
Maks. uspon u radnom području	%	2	2
Usisavanje			
Snaga usisavanja, protok vazduha	l/s	24	24
Snaga usisavanja, podpritisak	kPa (mbar)	16 (160)	16 (160)
Četke za čišćenje			
Radna širina	mm	700	800
Prečnik četki	mm	356	410
Broj obrtaja četki	1/min	140	140
Pritisak naleganja četki	N	300 / 500	400 / 680
Dimenzije i težine			
Dozvoljena ukupna težina	kg	325	435
Prazna težina (transportna težina)	kg	251	325
Dimenzije pregrade za baterije	mm	575 x 380	622 x 384
Utvrđene vrednosti prema EN 60335-2-72			
Ukupna vrednost vibracije	m/s2	<2,5	<2,5
Nepouzdanost K	dB(A)	0,2	0,2
Nivo zvučnog pritiska LpA	dB(A)	65	65
Nepouzdanost KpA	dB(A)	2	2
Nivo zvučne snage LWA + nepouzdanost KWA	dB(A)	81	81

Zadržano pravo na tehničke promene.

EU izjava o usklađenosti

Ovim putem izjavljujemo da mašina označena u nastavku, na osnovu svoje koncepcije i konstrukcije kao i u izvedbi koju smo pustili u promet, odgovara važećim osnovnim zahtevima za bezbednost i zdravlje iz EU direktiva. U slučaju izmena na mašini bez naše saglasnosti ova izjava prestaje da važi.
Proizvod: Čistač poda
Tip: 1.127-xxx, 1.515-xxx

Važeće direktive EU
2006/42/EZ (+2009/127/EZ)
2014/30/EU
2014/53/EU (TCU)

Primenjene harmonizovane norme
EN 60335-1
EN 60335-2-72
EN 55012: 2007 + A1: 2009
EN 61000-6-2: 2005
EN 62233: 2008

TCU
EN 301 511 V12.5.1
EN 300 440 V2.1.1
EN 300 328 V2.2.2
EN 300 330 V2.1.1

Primenjene nacionalne norme
-

Potpisnici deluju po nalogu i uz punomoć upravnog odbora.



H. Jenner
Chairman of the Board of Management

S. Reiser
Director Regulatory Affairs & Certification

Lice ovlašćeno za dokumentaciju:
S. Reiser
Alfred Kärcher SE & Co. KG
Alfred-Kärcher-Str. 28 - 40
71364 Winnenden (Germany)
Tel.: +49 7195 14-0
Faks: +49 7195 14-2212
Winnenden, 2021/02/01

Съдържание

Общи указания 196
Функция 196
Употреба по предназначение 196
Защита на околната среда 196
Аксесоари и резервни части 196
Комплект на доставката 196
Указания за безопасност 196
Описание на уреда 197
Монтаж 198
Пускане в експлоатация 200
Експлоатация 200
Транспортиране 201
Съхранение 202
Грижа и поддръжка 202
Помощ при повреди 203
Гаранция 204
Принадлежности 204
Технически данни 205
Декларация за съответствие на ЕС 205

Общи указания

Преди първото използване на уреда прочетете това оригинално ръководство за експлоатация и приложените указания за безопасност. Процедирайте съответно.
Запазете двете книжки за последващо използване или за следващия собственик.

Функция

Тази търкаща изсмукваща машина се използва за мокро почистване на равни подове.
Чрез настройка на количеството на водата и на почистващия препарат уредът може да бъде адаптиран към съответната задача за почистване. Дозирането на почистващ препарат се адаптира чрез добавянето в резервоара. Работната ширина и вместимостта на резервоарите за прясна и мръсна вода (вж. глава "Технически данни") позволяват ефективно почистване при дълъг експлоатационен живот.
Уредът има тягово задвижване.

Указание

В съответствие със задачата на почистване уредът може да бъде оборудван с различни принадлежности. Попитайте за нашия каталог или ни посетете в интернет на страница www.kaercher.com.

Употреба по предназначение

Този уред е подходящ за професионална и индустриална употреба, напр. в хотели, училища, болници, фабрики, магазини, офиси и отдавани под наем обекти. Използвайте този уред само в съответствие с указанията, дадени в настоящото ръководство за експлоатация.

- Уредът трябва да се използва само за почистване на нечувствителни на влага и на полиране гладки подове.
- Уредът не е подходящ за почистване на замръзнали подове (напр. в хладилни помещения).
- Уредът не е подходящ за използване във взривоопасни среди.
- Уредът е одобрен за работа върху повърхности с максимален наклон (вж. глава *Технически данни*).

Защита на околната среда

Опаковъчните материали подлежат на рециклиране. Моля, изхвърляйте опаковките по съобразен с околната среда начин.
Електрическите и електронните уреди съдържат ценни материали, подлежащи на рециклиране, а често и съставни части, напр. батерии, акумулаторни батерии или масло, които при неправилно боравене или изхвърляне могат да представляват потенциална опасност за човешкото здраве и за околната среда. За правилното функциониране на уреда все пак тези съставни части са необходими. Обозначените с този символ уреди не трябва да бъдат изхвърляни заедно с битовите отпадъци.

Указания за съставни вещества (REACH)

Актуална информация относно съставни вещества можете да намерите тук: *www.kaercher.com/REACH*

Аксесоари и резервни части

Използвайте само оригинални аксесоари и оригинални резервни части, по този начин осигурявате безопасната и безпроблемна експлоатация на уреда. Информация относно аксесоари и резервни части ще намерите тук: *www.kaercher.com*.

Комплект на доставката

При разопаковане проверете съдържанието за цялост. При липсващи аксесоари или при транспортни щети, моля, обърнете се към Вашия дистрибутор.

Указания за безопасност

Преди първото използване на уреда прочетете и съблюдавайте настоящото ръководство за експлоатация и приложената брошура Указания за безопасност на почистващи уреди с четки и уреди с впръскваща екстракция, № 5.956-251.0, и действайте съответно. Уредът е одобрен за работа върху повърхности с ограничен наклон (вж. глава *Технически данни*).

⚠ ***ПРЕДУПРЕЖДЕНИЕ***

Преобръщащ се уред

Опасност от нараняване

Не работете с уреда върху наклонени повърхности.

Уредът може да се използва само ако са затворени главният капак и всички останали капаци.

Предпазни устройства

⚠ ***ПРЕДПАЗЛИВОСТ***

Липсващи или променени предпазни устройства

Предпазните устройства служат за Вашата защита.

Никога не променяйте или пренебрегвайте предпазни устройства.

Предпазен прекъсвач

При пускане на предпазния прекъсвач уредът се изключва.

Ключов прекъсвач

Щом ключовият прекъсвач се извади, уредът е защитен срещу неоправомощено ползване.

Символи Предупредителни указания

При работа с акумулатори съблюдавайте изброените по-долу предупредителни указания:

	Спазвайте указанията, посочени в ръководството за употреба на акумулатора и върху акумулатора, както и в настоящото ръководство за експлоатация.
	Носете защита за очите.
	Дръжте децата далеч от киселина и акумулатори.
	Опасност от експлозия
	Забранени са огън, искри, открита светлина и пушене.
	Опасност от разяждане
	Първа помощ.
	Предупредително указание
	Изхвърляне
	Не изхвърляйте акумулатора в контейнера за отпадъци.

Описание на уреда

Преглед на уреда

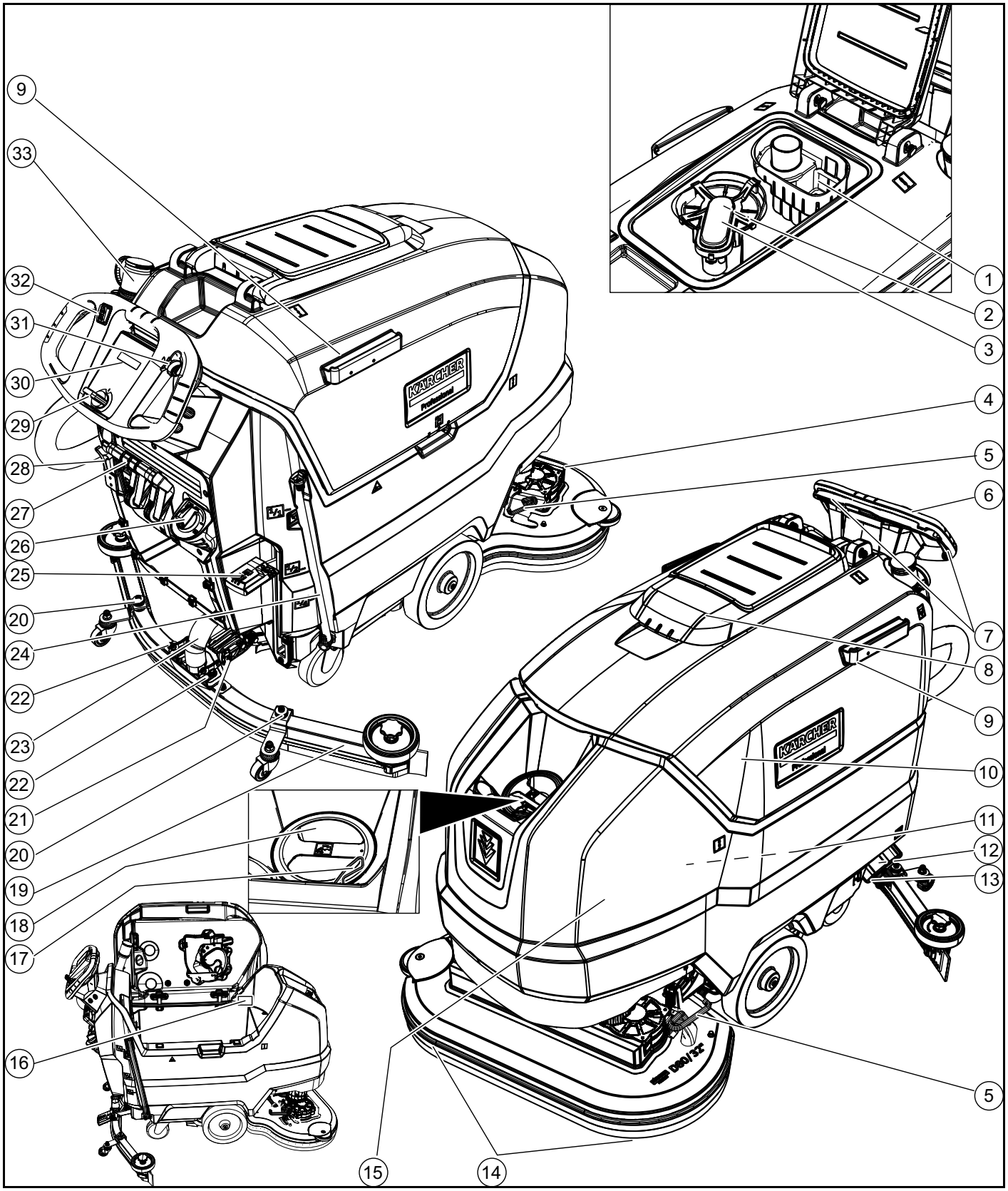

① Цедка за груби отпадъци
② Цедка за мъхове
③ Поплавък
④ Почистваща глава
⑤ Педал за смяна на четката
⑥ Плъзгаща скоба
⑦ Предпазен прекъсвач
⑧ Капак на резервоара за мръсна вода
⑨ Придържаща шина за Homebase
⑩ Резервоар за мръсна вода
⑪ **Акумулатор
⑫ Филтър за чиста вода
⑬ Затварящ механизъм на резервоара за чиста вода
⑭ Дискова четка
⑮ Резервоар за чиста вода
⑯ Типова табелка
⑰ Носач за маркуча
⑱ Отвор за пълнене резервоар чиста вода
⑲ Лента засмукване
⑳ Регулиране на височината на лента засмукване
㉑ Регулиране на наклона на лента засмукване
㉒ Крилчати гайки за закрепване на лента засмукване
㉓ Смукателен маркуч

㉔ Индикатор за ниво на напълване на чиста вода
Изпускателен маркуч за чиста вода
㉕ Лост на почистващата глава
㉖ Регулиращо копче Количество на водата
㉗ Лост лента засмукване
㉘ Щепсел на акумулатора
㉙ Ключов прекъсвач
㉚ Дисплей
㉛ Въртящ бутон Работна скорост
㉜ Превключвател за посока на движение
㉝ Изпускателен маркуч за мръсна вода с приспособление за дозиране

** Не е включено в комплекта на доставката

Цветна маркировка

- Обслужващите елементи за процеса на почистване са жълти.
- Обслужващите елементи за поддръжка и сервизно обслужване са светлосиви.

Символи върху уреда


Изпускателен отвор резервоар за чиста вода


Изпускателен отвор резервоар за мръсна вода


Повишено налягане на притискане на почистващата глава


Достъп до акумулатора


Ниво на напълване на резервоара за чиста вода (50%)


Тук се включва щепселът на зарядното устройство


Точка за закрепване


*Носач на мопа


ВНИМАНИЕ
Неправилно място за включване
Опасност от повреда
НЕ включвайте щепсела на зарядното устройство тук


Нормално налягане на притискане на почистващата глава


Почистваща глава вдигната


Педал Повдигане/спускане на почистваща глава


Педал за смяна на четката

* опционално

Монтаж

Разтоварване

1. Отстранете картонената опаковка.
2. Отстранете стягащите ленти.
3. Развийте закрепените с винтове на палета дървени трупчета.
4. С 3-те горни укрепващи летви на картонената опаковка и напречно завинтената върху палетата предпазна дъска поставете рампа пред палетата и я закрепете с винтове за плоскости за затягане.

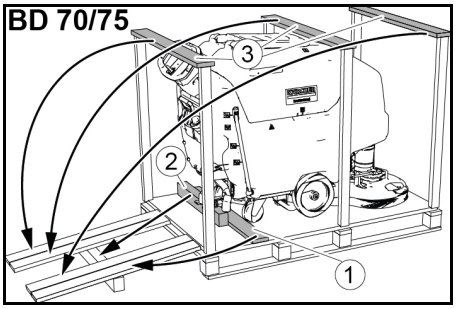

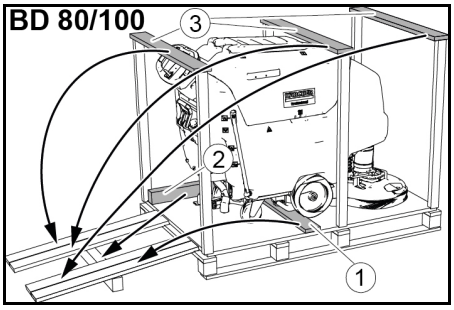

① Предпазна дъска
② Дървена греда
③ Укрепваща летва

5. Пъхнете развинтената от палетата дървена греда под рампата за опора и я завинтете.
6. Натиснете лоста Почистваща глава надолу и го фиксирайте вдясно.
7. **Само при BD 80/100:** Натиснете лоста на спирачката надолу.

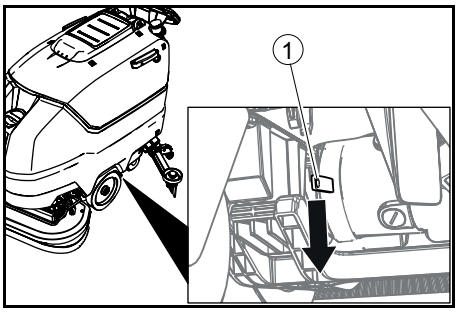

① Лост на спирачката

Указание
При BD 70/75 няма спирачка. Освобождаването на спирачката не е необходимо за този уред.

8. Издърпайте уреда назад от палета.
9. **Само при BD 80/100:** Натиснете лоста на спирачката нагоре.

Монтиране на лента засмукване

1. Поставете лентата засмукване в окачването на лента засмукване.

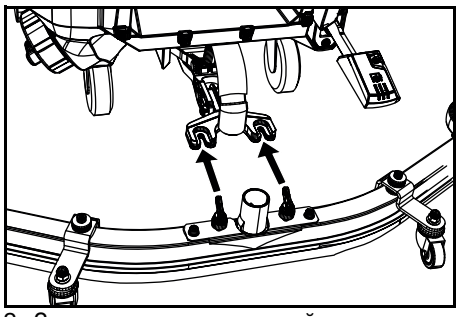

2. Затегнете крилчатите гайки.
3. Поставете смукателния маркуч.

Акумулатори

Препоръчва се използването на акумулаторни комплекти BD 70/75

Описание	Каталожен №	Обем (m^3)*	Въздушен поток (m^3/h) **
115 Ah - не се нуждае от поддръжка	2815-091.0[1)]	1,98	0,792
170 Ah - не се нуждае от поддръжка	2815-092.0[2)]	2,31	0,924
180 Ah - не се нуждае от поддръжка	2815-101,0 [3)]	4,785	1,914

* Минимален обем на помещението за зареждане на акумулаторите
** Минимален въздушен поток между помещението за зареждане на акумулаторите и заобикалящата среда
При пускане в експлоатация е необходим и комплект за монтаж на акумулатор:
1 2.638-198.0
2 2.638-162.0
3 2.638-106.0

Препоръчва се използването на акумулаторни комплекти BD 80/100

Описание	Каталожен №	Обем (m^3)*	Въздушен поток (m^3/h) **
170 Ah - не се нуждае от поддръжка	2815-092.0[1)]	2,31	0,924
180 Ah - не се нуждае от поддръжка	2815-101,0 [2)]	4,785	1,914
240 Ah - не се нуждае от поддръжка	2815-102,0[2)]	6,27	2,508
285 Ah - не се нуждае от поддръжка	2815-095.0[3)]	11,88	4,752

* Минимален обем на помещението за зареждане на акумулаторите

** Минимален въздушен поток между помещението за зареждане на акумулаторите и заобикалящата среда При пускане в експлоатация е необходим и комплект за монтаж на акумулатор:
1 2.638-162.0
2 2.638-106.0
3 2.638-197.0

Акумулатори, които се нуждаят от малка поддръжка (мокри акумулатори)

⚠ ***ОПАСНОСТ***

Доливане на вода при разредено състояние на акумулатора

Опасност от нараняване поради изтичане на киселина, унищожаване на облеклото

При боравенето с електролит използвайте защитни очила.

Съблюдавайте предписанията.

Незабавно отмивайте с много вода евентуални пръски от киселина по кожата или облеклото.

ВНИМАНИЕ

Употреба на вода с добавки

Дефектни акумулатори, загуба на претенцията за гаранция

За доливане на акумулаторите използвайте само дестилирана или деминерализирана вода (EN 50272-T3).

Не използвайте външни добавки, така наречените средства за подобрение, тъй като в противен случай гаранцията се анулира.

1. Един час преди края на процеса на зареждане добавете дестилирана вода. При това следете за правилното ниво на киселината съгласно маркировката на акумулатора.
   В края на процеса на зареждане всички клетки трябва да кипят.

Ненуждаещи се от поддръжка акумулатори (AGM акумулатори и гелови акумулатори)

ВНИМАНИЕ

Опасност от повреда при отваряне на AGM акумулаторите и геловите акумулатори!

AGM акумулаторите и геловите акумулатори не се нуждаят от поддръжка и са със затворен корпус на акумулатора. Не е възможно, нито необходимо доливането на дестилирана вода или акумулаторна киселина. При отваряне или пробиване на корпуса на акумулатора AGM акумулаторът, респ. геловият акумулатор се повреждa и трябва да се смени.

Не отваряйте корпуса на акумулатора и не пробивайте никакви отвори.

Не покривайте вентила за свръхналягане и не го променяйте.

1. Зареждайте AGM акумулаторите и геловите акумулатори само с посочените зарядни устройства, вж. глава: *Зареждане на акумулатора*.

Поставяне и свързване на акумулаторите

⚠ ***ПРЕДПАЗЛИВОСТ***

Демонтаж и монтаж на акумулаторите

Неустойчиво положение на машината

При демонтажа и монтажа на акумулаторите следете за устойчиво положение на машината.

ВНИМАНИЕ

Размяна на полярността

Разрушаване на управляващата електроника

При свързването на акумулатора следете за правилната ориентация на полюсите.

ВНИМАНИЕ

Дълбоко разреждане

Опасност от повреда

Заредете акумулаторите преди пускане в експлоатация на уреда.

1. Изпуснете мръсната вода.
2. Вдигнете резервоара за мръсна вода нагоре.
3. Поставете акумулаторите в уреда, както е показано на фигурата. **Важно:** Избутайте акумулаторите докрай назад!

BD 80/100:

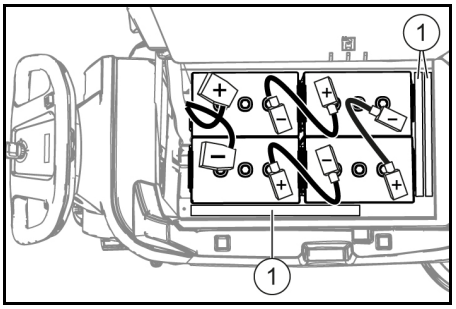

170 Ah, 2815-092.0
180 Ah, 2815-101.0
240 Ah, 2815-105.0
285 Ah, 2815-095.0

① Уплътнителни вложки

BD 70/75:

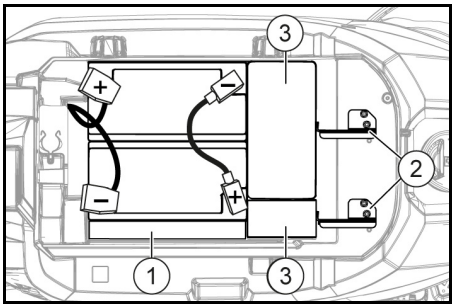

115 Ah, 2815-091,0

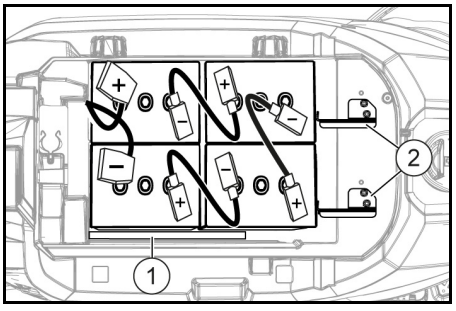

170 Ah, 2815-092.0
180 Ah, 2815-101.0

① Уплътнителни вложки
② Държачи на акумулатора
③ Допълнителни тежести

4. Поставете уплътнителни вложки между акумулаторите отдясно и резервоара за чиста вода,
   a **при акумулатор 115 Ah:** 1 брой по дължина хоризонтално.
   b **при акумулатори, различни от 115 Ah:** 2 броя по дължина вертикално една върху друга.
5. **При BD 70/75 с акумулатор 115 Ah:** Поставете 4-те допълнителни тежести.
6. Поставете закрепването на акумулатора, за тази цел
   a **при BD 70/75:** монтирайте 2-та държача на акумулатора, а **при 115 Ah:** завинтете към левия и средния отвор с резба. **При 170 Ah/ 180 Ah:** завинтете към десния и средния отвор с резба.
   b **при BD 80/100:** Поставете една, респ. две уплътнителни вложки по дължината хоризонтално, респ. вертикално между предните акумулатори и резервоара за чиста вода така, че акумулаторите да не могат да се плъзгат напред.
7. Свържете полюсите към свързващите кабели от комплекта за монтаж на акумулатор.
8. Закачете присъединителните кабели към все още откритите полюси на акумулатора (+) и (-).
9. Свържете щепсела на акумулатора от страната на уреда с щепсела на акумулатора от страната на акумулатора.
10. Спуснете резервоара за мръсна вода надолу.

Демонтаж на акумулаторите

⚠ ***ПРЕДПАЗЛИВОСТ***

Демонтаж и монтаж на акумулаторите

Неустойчиво положение на машината

При демонтажа и монтажа на акумулаторите следете за устойчиво положение на машината.

1. Поставете ключовия прекъсвач на “0” и извадете ключа.
2. Извадете щепсела на акумулатора.
3. Изпуснете мръсната вода.
4. Вдигнете резервоара за мръсна вода нагоре.
5. Разкачете кабела на уреда от отрицателния полюс на акумулатора.
6. Разкачете останалите кабели от акумулаторите.
7. **При BD 80/100:** Извадете уплътнителната вложка, респ. уплътнителните вложки между предните акумулатори и резервоара за чиста вода.
8. **При акумулатор 115 Ah:** Извадете допълнителните тежести.
9. Извадете акумулаторите.

10. Изхвърлете изразходените акумулатори като отпадък в съответствие с валидните разпоредби.

Пускане в експлоатация

Зареждане на акумулатора

⚠ ***ОПАСНОСТ***

Неправилна употреба на зарядното устройство

Електрически удар

Съблюдавайте мрежовото напрежение и предпазителя, посочени на типовата табелка на уреда.

Използвайте зарядното устройство само в сухи помещения с достатъчна вентилация.

ВНИМАНИЕ

Натрупване на опасни газове под резервоара по време на процеса на зареждане

Опасност от експлозия

Преди зареждането на акумулатори, които се нуждаят от малка поддръжка, вдигнете резервоара за мръсна вода нагоре.

ВНИМАНИЕ

Употреба на несъвместимо зарядно устройство

Опасност от повреда

Не свързвайте зарядното устройство с щепсела на акумулатора от страната на уреда.

Използвайте само съвместимо с монтирания тип акумулатор зарядно устройство.

Прочетете ръководството за експлоатация, предоставено от производителя на зарядното устройство, и съблюдавайте специално указанията за безопасност.

Акумулаторен комплект	Капацитет	Зарядно устройство
2815-091,0	115 Ah	6 654-367.0
2815-092,0	170 Ah	6654-436,0
2815-101,0	180 Ah	6654-434,0
2815-105,0	240 Ah	6654-437,0
2815-095,0	285 Ah	6654-419,0

Времето за зареждане възлиза средно на прибл. 10-15 часа.

По време на процеса на зареждане уредът не може да се използва.

Указание

Уредът разполага със защита против дълбоко разреждане, т. е., щом се достигне все още допустимата минимална степен на капацитет, двигателят на четките и турбината се изключват.

1. Придвижете уреда директно до зарядното устройство, при това избягвайте наклони.
2. Извадете щепсела на акумулатора от страната на уреда.

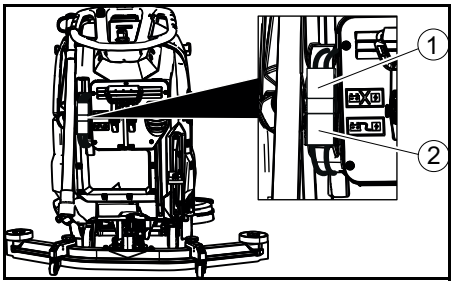

① Щепсел на акумулатора, страна на уреда

② Щепсел на акумулатора, страна на акумулатора

3. Свържете щепсела на акумулатора от страната на акумулатора със зарядното устройство.
4. Включете мрежовия щепсел на зарядното устройство в контакта.
5. Изпълнете процеса на зареждане съгласно указанията в ръководството за експлоатация на зарядното устройство.
6. Свържете щепсела на акумулатора от страната на уреда с щепсела на акумулатора от страната на акумулатора.

Експлоатация

ВНИМАНИЕ

Опасна ситуация при експлоатация

Опасност от нараняване

При опасност отпускайте предпазния прекъсвач.

Наливане на работни материали

Наливане на чиста вода

1. Отворете затварящия механизъм на резервоара за чиста вода.
2. Налейте чиста вода (максимално 50 °C) до долния ръб на отвора за пълнене.
   Указание: По време на пълненето маркучът за чиста вода може да се фиксира с носача за маркуча.
3. Затворете затварящия механизъм на резервоара за чиста вода.

Указания за почистващи препарати

⚠ ***ПРЕДУПРЕЖДЕНИЕ***

Неподходящи почистващи препарати

Опасност за здравето, повреда на уреда

Използвайте само препоръчаните почистващи препарати. При употреба на други почистващи препарати потребителят поема повишения риск по отношение на експлоатационната безопасност и опасността от злополуки.

Използвайте само почистващи препарати, които не съдържат разтворители, солна и флуороводородна киселина.

Съблюдавайте указанията за безопасност, посочени върху почистващите препарати.

Указание

Не използвайте силно разпенващи се почистващи препарати.

Препоръчителни почистващи препарати

Употреба	Почистващи препарати
Поддържащо почистване на всякакви водоустойчиви подове	RM 746 RM 780
Поддържащо почистване на лъскави повърхности (напр. гранит)	RM 755 es
Поддържащо почистване и основно почистване на промишлени подове	RM 69 ASF
Поддържащо почистване и основно почистване на плочки от фин камък	RM 753
Поддържащо почистване на санитарен фаянс	RM 751
Почистване и дезинфекция на санитарна зона	RM 732
Премахване на покривен слой на всякакви устойчиви на алкали подове (напр. PVC)	RM 752
Премахване на покривен слой на подове от линолеум	RM 754

Почистващи препарати

1. Добавете почистващия препарат в резервоара за чиста вода.
   Указание: Капачката на отвора за пълнене на резервоара за чиста вода може да се използва за отмерване на почистващия препарат. От вътрешната си страна тя има скала.

Настройка на количеството на водата

1. От регулиращото копче настройте количеството на водата според замърсяването на подовата настилка.

Указание

Направете първите опити за почистване с малко количество вода. Постепенно увеличавайте количеството на водата, докато се постигне желаният резултат от почистването.

Указание

При празен резервоар за чиста вода почистващата глава продължава да работи без подаване на течност.

Настройка лента засмукване

Настройка на наклона

Наклонът трябва да се настройва така, че смукателните накрайници на лентата засмукване да се притискат равномерно към пода по цялата си дължина.

1. Развийте винта.

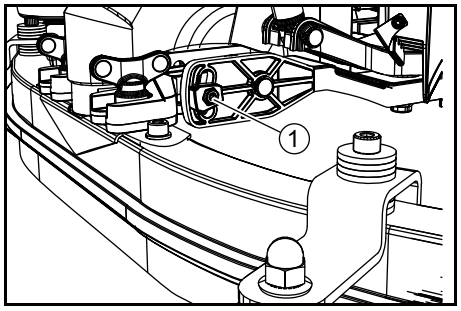

① Винт

2. Регулирайте наклона на лентата засмукване.
3. Затегнете винта.

Настройка на височината

С регулирането на височината се повлиява огъването на смукателните накрайници при контакт с пода.

1. Придвижете уреда малко напред.
2. Сравнете огъването на смукателните накрайници с дадената по-долу фигура.

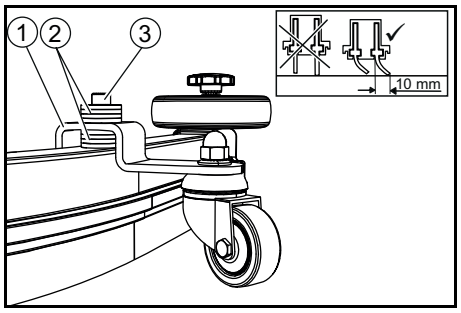

① Дистанционна втулка с държач
② Подложна шайба
③ Винт

3. Развийте винта.
4. Между лентата засмукване и дистанционната втулка поставете толкова подложни шайби, че да се образува правилното огъване на смукателния накрайник.
5. Поставете останалите подложни шайби над дистанционната втулка.
6. Завинтете и затегнете винта.
7. Повторете процеса на втората дистанционна втулка.
8. Придвижете уреда малко напред.
9. Още веднъж проверете огъването на смукателните накрайници по цялата дължина.
10. При необходимост повторете процеса на настройка.

Почистване

Включване на уреда

1. Поставете ключовия прекъсвач на “1”. Дисплеят показва последователно:

- периода до следващия сервиз
- версия на софтуера, обслужващ елемент
- състоянието на зареждане на акумулатора и брой на работните часове

Пътуване

Указание

Посоката на движение може да се променя по време на почистването. Така чрез многократно движение напред и назад може интензивно да се почиства избрано място.

1. Поставете превключвателя за посока на движение на "напред".

Почистване

Указание

Наклонът и височината на лентата засмукване могат да се настройват с цел подобряване на резултата от изсмукването (вж. глава Настройка лента засмукване).

Указание

Ако резервоарът за мръсна вода е пълен, поплавъкът затваря смукателния отвор и смукателната турбина работи с повишени обороти. В такъв случай вдигнете лентата засмукване и се придвижете за изпразване на резервоара за мръсна вода.

1. Завъртете въртящия бутон Работна скорост на желаната стойност.
   По време на настройването скоростта се показва на дисплея. Показанието е в проценти от максималната скорост.
2. Настройте количеството на водата от регулиращия вентил.
3. Натиснете надолу лоста лента засмукване.
   Лентата засмукване се спуска. Изсмукването стартира.
4. Натиснете лоста Почистваща глава надолу, освободете и оставете да се върне нагоре.
5. Дръпнете предпазния прекъсвач към плъзгащата скоба.
   Почистващата глава стартира и уредът се движи с настроената скорост.

Увеличаване на налягането на притискане на четките

1. Отпуснете предпазния прекъсвач.
2. Вдигнете лоста Почистваща глава с ръка и го фиксирайте вдясно.

Приключване на работата

Приключване на почистването

1. Отпуснете предпазния прекъсвач.
2. Натиснете лоста Почистваща глава надолу и го фиксирайте вдясно.
3. Продължете движението за кратко разстояние.
   Остатъчната вода се изсмуква.
4. Вдигнете лентата засмукване.
   Изсмукването работи по инерция още 10 секунди.
5. Поставете ключовия прекъсвач на “0”.
6. При необходимост заредете акумулатора.

Изпускане на мръсната вода

⚠ ***ПРЕДУПРЕЖДЕНИЕ***

Неправилно изхвърляне на отпадни води

Замърсяване на околната среда

Съблюдавайте местните предписания за обработка на отпадни води.

1. Извадете изпускателния маркуч от държача и го спуснете над подходящо приспособление за събиране.

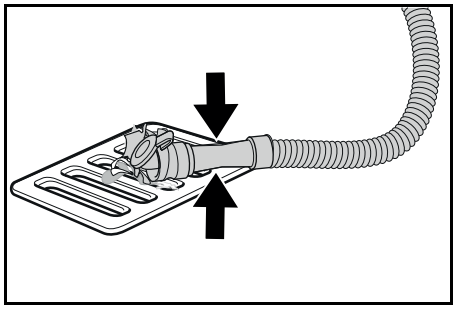

2. Натиснете или прегънете приспособлението за дозиране.
3. Отворете капака на приспособлението за дозиране.
4. Изпуснете мръсната вода.
   Регулирайте количеството на водата чрез натиск или прегъване.
5. Промийте резервоара за мръсна вода с чиста вода.

Изпускане на чиста вода

1. Изтеглете маркуча на индикатора за ниво на напълване и го завъртете надолу.

Бързо изпускане на чиста вода

1. Развийте затварящия механизъм на резервоара за чиста вода.
2. Оставете чистата вода да изтече.
3. Поставете и завинтете затварящия механизъм на резервоара за чиста вода.
   Указание: Следете след завинтването изводът за маркуч в затварящия механизъм на резервоара за чиста вода да бъде в най-ниската точка.

Транспортиране

⚠ ***ОПАСНОСТ***

Преминаване по наклони

Опасност от нараняване

При товарене и разтоварване използвайте уреда само на наклони до максималната стойност (вж. глава “Технически данни”).

Движете се бавно.

⚠ ***ПРЕДПАЗЛИВОСТ***

Несъблюдаване на теглото

Опасност от наранявания и повреди

При транспортиране съблюдавайте теглото на уреда.

Товарете уреда само с помощта на друг човек или използвайте тяговото задвижване.

1. Натиснете лоста Почистваща глава надолу и го фиксирайте вдясно.
2. Вдигнете лентата засмукване.
3. Поставете ключовия прекъсвач на “1”.

4. Изберете посоката на движение от превключвателя за посока на движение.
5. Дръпнете предпазния прекъсвач към плъзгащата скоба.
6. При транспортиране в превозни средства осигурявайте уреда срещу изплъзване и обръщане, като следвате валидните инструкции.

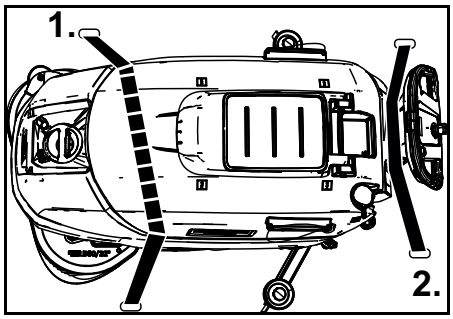

7. Първо поставете обтягащия колан под резервоара за мръсна вода.

Съхранение

⚠ ***ПРЕДПАЗЛИВОСТ***

Несъблюдаване на теглото

Опасност от наранявания и повреди

При съхранението вземайте под внимание теглото на уреда.

ВНИМАНИЕ

Замръзване

Разрушаване на уреда от замръзваща вода

Излейте напълно водата от уреда.

Съхранявайте уреда на място, където липсват условия за замръзване.

- Този уред трябва да се съхранява само във вътрешни помещения.
- Преди продължително съхранение заредете акумулаторите напълно.
- По време на съхранението зареждайте акумулаторите напълно най-малко веднъж месечно.

Грижа и поддръжка

⚠ ***ОПАСНОСТ***

Непреднамерено стартиращ уред

Опасност от нараняване, токов удар

Преди всякакви работи по уреда поставяйте ключовия прекъсвач на “0” и изваждайте ключа.

Извадете мрежовия щепсел на зарядното устройство.

- Изпуснете и изхвърлете мръсната и чистата вода.

Инспекция на безопасността/ договор за поддръжка

С Вашия дистрибутор можете да договорите провеждането на периодична инспекция на безопасността или да сключите договор за поддръжка. Моля, консултирайте се.

Интервали на поддръжка

След всяка употреба

ВНИМАНИЕ

Неправилно почистване

Опасност от повреда.

Не пръскайте уреда с вода.

Не използвайте агресивни почистващи препарати.

Подробно описание на отделните работи по поддръжка вж. в глава *Работи по поддръжка*.

- Изпуснете мръсната вода.
- Промийте резервоара за мръсна вода с чиста вода.
- Почистете уреда отвън с влажен, напоен с мека почистваща луга парцал.
- Проверете цедката за мъхове, при необходимост я почистете.
- Почистете цедката за груби отпадъци.
- Почистете смукателните накрайници, проверете за износване, при необходимост регулирайте височината или ги сменете.
- Проверете дисковите четки за износване, при необходимост ги сменете.
- Заредете акумулатора.
  - Ако състоянието на зареждане е под 50%, заредете напълно и без прекъсване акумулатора.
  - Ако състоянието на зареждане е над 50%, заредете акумулатора само ако това е необходимо за цялата продължителност на работа при следващата употреба.

Веднъж седмично

- При честа употреба най-малко веднъж седмично зареждайте акумулатора напълно и без прекъсване.

Ежемесечно

Подробно описание на отделните работи по поддръжка вж. в глава *Работи по поддръжка*.

1. Изпразнете резервоара за чиста вода и отмийте отлаганията.
2. Почистете филтъра за чиста вода.
3. Почистете поплавъка и цедката за мъхове.
4. Проверете полюсите на акумулатора за оксидация, при необходимост ги почистете с четка. Внимавайте за фиксирано положение на свързващите кабели.
5. Почистете уплътненията между резервоара за мръсна вода и капака и ги проверете за херметичност, при необходимост ги сменете.
6. При акумулатори, които се нуждаят от поддръжка, проверете плътността на киселината на клетките.
7. В случай на по-продължително време на покой на уреда го прибирайте с напълно заредени акумулатори. Най-малко веднъж месечно зареждайте акумулатора напълно.

Веднъж годишно

- Възлагайте извършването на предписаната инспекция на сервиза.

Работи по поддръжка

Обръщане или смяна на смукателните накрайници

Ако смукателните накрайници са износени до маркировката за износване,те трябва да бъдат обърнати или сменени.

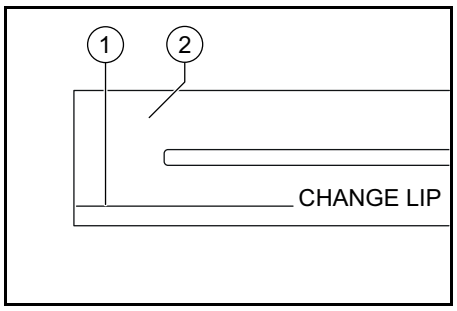

① Маркировка за износване

② Смукателен накрайник

1. Свалете лентата засмукване.
2. Развийте звездовидните ръкохватки.

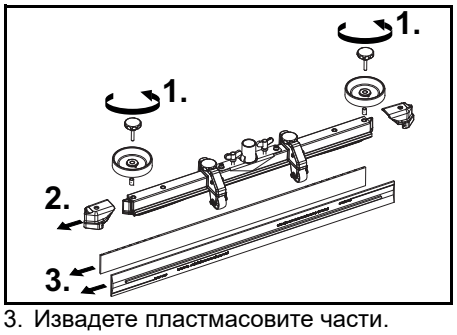

3. Извадете пластмасовите части.
4. Извадете смукателните накрайници.
5. Поставете обърнатите или нови смукателни накрайници.
6. Поставете пластмасовите части.
7. Завинтете и затегнете звездовидните ръкохватки.

Почистване на цедката за груби отпадъци

1. Отворете капака на резервоара за мръсна вода.

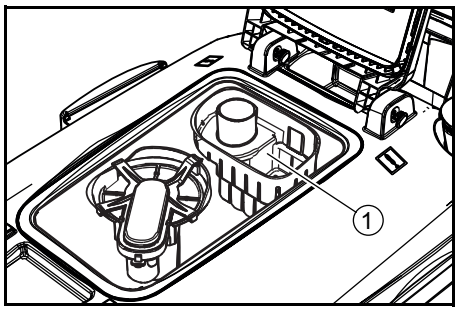

① Цедка за груби отпадъци

2. Извадете нагоре цедката за груби отпадъци.
3. Промийте цедката за груби отпадъци под течаща вода.
4. Поставете цедката за груби отпадъци в резервоара за мръсна вода.

Почистване на филтъра за чиста вода

1. Изпуснете чистата вода (вж. глава *Изпускане на чиста вода*).
2. Развийте затварящия механизъм на резервоара за чиста вода.

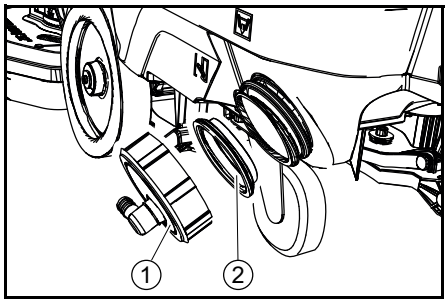

① Затварящ механизъм на резервоара за чиста вода

② Филтър за чиста вода

3. Извадете филтъра за чиста вода и го изплакнете с чиста вода.
4. Поставете филтъра за чиста вода.
5. Поставете затварящия механизъм на резервоара за чиста вода.
   Указание: Следете след завинтването изводът за маркуч в затварящия механизъм на резервоара за чиста вода да бъде в най-ниската точка.

Почистване на поплавъка и цедката за мъхове

1. Отворете капака на резервоара за мръсна вода.

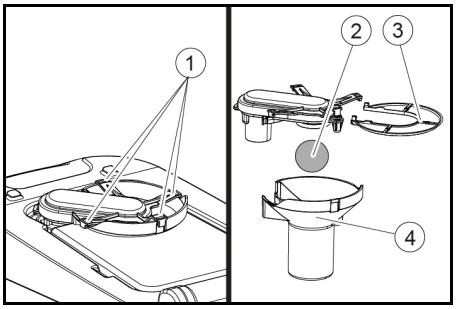

① Блокиращо приспособление

② Поплавък

③ Цедка за мъхове

④ Корпус на поплавъка

2. Развийте блокиращото приспособление.
3. Извадете надолу корпуса на поплавъка.
4. Извадете поплавъка от корпуса и го почистете.
5. Свалете цедката за мъхове и я почистете.
6. Сглобете отново всички елементи в обратна последователност.

Смяна на дискови четки

1. Вдигнете почистващата глава.
2. Натиснете педала за смяна на четките надолу, преодолявайки съпротивлението.

① Педал за смяна на четката

3. Извадете 1-та дискова четка отстрани под почистващата глава.
4. Дръжте новата дискова четка под почистващата глава, натиснете я нагоре и я фиксирайте.
5. Повторете процеса за 2-та дискова четка.

Помощ при повреди

⚠ ***ОПАСНОСТ***
Непреднамерено стартиращ уред
Опасност от нараняване, токов удар

Преди всякакви работи по уреда поставяйте ключовия прекъсвач на “0” и изваждайте ключа.
Извадете мрежовия щепсел на зарядното устройство.

- Изпуснете и изхвърлете мръсната и чистата вода.
- При повреди, които не могат да бъдат отстранени с помощта на тази таблица, повикайте сервиза.

Повреда	Отстраняване
Уредът не може да стартира	1. Поставете ключовия прекъсвач на “1”. 2. Натиснете предпазния прекъсвач. 3. Включете щепсела на акумулатора. 4. Проверете, евент. заредете акумулаторите. 5. Проверете дали полюсите на акумулатора са свързани.
Количеството на водата не е достатъчно	1. Проверете нивото на напълване на чистата вода, при необходимост допълнете резервоара. 2. Увеличете количеството на водата от регулиращото копче Количество на водата. 3. Почистете филтъра за чиста вода. 4. Проверете маркучите за запушване, при необходимост ги почистете.
Смукателната мощност е твърде слаба	1. Спрете уреда и изпуснете мръсната вода. 2. Почистете уплътненията между резервоара за мръсна вода и капака и ги проверете за херметичност, при необходимост ги сменете. 3. Проверете дали смукателният маркуч е правилно свързан с резервоара за мръсна вода. 4. Проверете цедката за мъхове за замърсяване, при необходимост я почистете. 5. Почистете смукателните накрайници на лентата засмукване, при необходимост ги обърнете или сменете. 6. Проверете дали капакът на изпускателния маркуч за мръсна вода е затворен. 7. Проверете настройката на лентата засмукване. 8. Проверете смукателния маркуч за запушване, при необходимост го почистете. При повторно поставяне на смукателния маркуч бялата маркировка на маркуча трябва да бъде на задържащата скоба. 9. Проверете смукателния маркуч за херметичност, при необходимост го сменете.
Резултатът от почистването е незадоволителен	1. Намалете скоростта. 2. Проверете четките за износване, при необходимост ги сменете. 3. Проверете дали типът четка и почистващият препарат са подходящи.
Смукателната турбина работи с повишени обороти	1. Изпуснете мръсната вода. 2. Почистете поплавъка. 3. Проверете цедката за мъхове, при необходимост я почистете. 4. Проверете смукателния маркуч за запушване, при необходимост го почистете. 5. Проверете лентата засмукване за запушване, при необходимост отстранете запушването
Четката не се върти	1. Проверете дали четката не е блокирана от чуждо тяло, при необходимост отстранете чуждото тяло.
При почистването уредът вибрира	1. Използвайте по-мека четка.

Гаранция

Във всяка държава са валидни издадените от нашия оторизиран дистрибутор гаранционни условия. Евентуални повреди на Вашия уред ще отстраним в рамките на гаранционния срок безплатно, ако се касае за дефект в материалите или производствен дефект. В случай на предявяване на право на гаранция, се обърнете към Вашия дистрибутор или към най-близкия оторизиран сервиз, като представите касовата бележка.
(Адрес, вж. задната страна)

Принадлежности

Обозначение	BD 70/75 част №	BD 80/100 част №	Описание
Дискова четка, бяла (много мека)	4.905-011.0	4.905-030.0	За почистване на леко замърсени или чувствителни подове
Дискова четка, естествени влакна (мека)	4.905-012.0	4.905-031.0	От естествени влакна за почистване и полиране
Дискова четка, червена (средна, стандартна)	4.905-010.0	4.905-000.0	За употреба при всякакви стандартни дейности по почистване
Дискова четка, черна (твърда)	4.905-013.0	4.905-032.0	За силни замърсявания и за основно почистване, само за нечувствителни настилки
Възбуждащ диск с подложка	4.762-590.0	4.762-447.0	За почистване с подложки, с приспособление за бърза смяна и Centerlock (централно заключване)
Подложка, бяла	–	6.371-331.0	За полиране на подове
Подложка, червена (средно мека)	6.369-003.0	6.371-147.0	За почистване на всякакви подове
Подложка, зелена (средно твърда)	6.369-002.0	6.371-148.0	За почистване на силно замърсени подове и за основно почистване
Подложка, черна (твърда)	6.369-001.0	6.371-169.0	При упорити замърсявания и за основно почистване
Подложка, кафява (SPP)	2.639-290.0	2.639-288.0	За заздравяване на поддържащия слой на твърди и еластични повърхности
Подложка, меламин	6.371-021.0	6.371-336.0	За ефективно почистване на микропорести повърхности
Лента засмукване, 1030 mm, огъната	4.777-108.0	–	
Лента засмукване, 1160 mm, огъната	–	4.777-102.0	
Комплект всмукателни лайсни, естествен каучук	4.037-144.0	4.037-138.0	
Комплект всмукателни лайсни, PU (маслоустойчиви)	4.037-145.0	4.037-140.0	
Комплект всмукателни лайсни, Linatex	4.181-011.0	4.181-006.0	

Технически данни

		BD 70/75 W Classic Bp	BD 80/ 100 W Classic Bp
Данни за мощността на уреда			
Номинално напрежение	V	24	24
Капацитет на акумулатора	Ah (5 h)	115 / 170 / 180	170 / 180 / 240 / 285
Средна консумирана мощност	W	1270	1320
Мощност на тяговия двигател	W	250	300
Мощност на смукателната турбина	W	500	500
Мощност на задвижването на четките	W	2 x 500	2 x 500
Теоретична мощност на единица площ	m2/h	3500	4000
Обем на резервоара за чиста вода	l	75	100
Обем на резервоара за мръсна вода	l	75	100
Температура на водата макс.	°C	50	50
Налягане на водата макс.	bar	0,06	0,06
Радиус на завиване	mm	1550	1650
Наклон на работната зона, макс.	%	2	2
Изсмукване			
Смукателна мощност, количество на въздуха	l/s	24	24
Смукателна мощност, вакуум	kPa (mbar)	16 (160)	16 (160)
Почистващи четки			
Работна ширина	mm	700	800
Диаметър на четките	mm	356	410
Обороти на четките	1/min	140	140
Налягане на притискане на четките	N	300 / 500	400 / 680
Размери и тегла			
Допустимо общо тегло	kg	325	435
Собствено тегло (транспортно тегло)	kg	251	325
Размери на отделението за акумулатори	mm	575 x 380	622 x 384
Установени стойности съгласно EN 60335-2-72			
Обща стойност на вибрацията	m/s2	<2,5	<2,5
Неустойчивост K	dB(A)	0,2	0,2
Ниво на звуково налягане LpA	dB(A)	65	65
Неустойчивост KpA	dB(A)	2	2
Ниво на звукова мощност LWA + Неустойчивост K WA	dB(A)	81	81

Запазваме си правото на технически промени.

Декларация за съответствие на ЕС

С настоящото декларираме, че посочената по-долу машина по своята концепция и конструкция, както и в пуснатото от нас на пазара изпълнение, съответства на приложимите основни изисквания за безопасност и опазване на здравето, определени в директивите на ЕС. При несъгласувана с нас промяна на машината тази декларация губи своята валидност.
Продукт: Уред за почистване на подове
Тип: 1.127-xxx, 1.515-xxx

Приложими директиви на ЕС
2006/42/EO (+2009/127/EO)
2014/30/EC
2014/53/EC (TCU)

Приложими хармонизирани стандарти
EN 60335-1
EN 60335-2-72
EN 55012: 2007 + A1: 2009
EN 61000-6-2: 2005
EN 62233: 2008

TCU
EN 301 511 V12.5.1
EN 300 440 V2.1.1
EN 300 328 V2.2.2
EN 300 330 V2.1.1

Приложими национални стандарти
-

Подписващите лица действат от името и като пълномощници на управителния орган.

H. Jenner
Chairman of the Board of Management

i.V. Reiser
S. Reiser
Director Regulatory Affairs & Certification

Пълномощник по документацията:
S. Reiser
Alfred Kärcher SE & Co. KG

Alfred-Kärcher-Str. 28 - 40
71364 Winnenden (Germany)
Тел.: +49 7195 14-0
Факс: +49 7195 14-2212
Винненден, 2021/02/01

Sisukord

Üldised juhised 206
Funktsioon 206
Sihtotstarbeline kasutamine 206
Keskkonnakaitse 206
Lisavarustus ja varuosad 206
Tarnekomplekt 206
Ohutusjuhised 206
Seadme kirjeldus 207
Montaaž 208
Käikuvõtmine 209
Käitamine 209
Transport 211
Ladustamine 211
Hooldus ja jooksevremont 211
Abi rikete korral 212
Garantii 212
Tarvikud 213
Tehnilised andmed 213
EL vastavusdeklaratsioon 213

Üldised juhised

Enne seadme esmast kasutamist lugege see originaalkasutusjuhend ja kaasasolevad ohutusjuhised läbi. Toimige neile vastavalt.

Hoidke mõlemad brošüürid hilisemaks kasutamiseks või järgmise omaniku tarbeks alles.

Funktsioon

Seda küürimisimurit kasutatakse tasaste põrandate märgpuhastuseks.

Seadet saab kohandada vastava puhastusülesandega, seadistades vee koguse ja puhastusvahendi koguse. Puhastusvahendi doseeringut kohandatakse paaki lisamisega.

Puhta ja musta vee mahutite töölaius ning maht (vt peatükki "Tehnilised andmed") võimaldavad pika tööea vältel tõhusalt puhastada.

Seadmel on sõiduajam.

Märkus

Seadet saab varustada erinevate tarvikutega, olenevalt vastavast puhastusülesandest. Küsige meie kataloogi või külastage meid internetis aadressil www.kaercher.com.

Sihtotstarbeline kasutamine

Antud seade sobib kaubanduslikuks ja tööstuslikuks kasutamiseks, nt hotellides, koolides, haiglates, tehastes, kauplustes, büroodes ja üüriärides. Kasutage antud seadet eranditult käesoleva kasutusjuhendi andmete kohaselt.

- Seadet tohib kasutada ainult niiskuskindlate ja poleerimiskindlate siledate põrandate puhastamiseks.
- Seade ei sobi külmunud põrandate puhastamiseks (nt külmhoonetes).
- Seade ei sobi kasutamiseks plahvatusohtlikus keskkonnas.
- Seadet on lubatud käitada maksimaalse tõusuga pindadel (vt peatükki *Tehnilised andmed*).

Keskkonnakaitse

Pakkematerjalid on taaskasutatavad. Utiliseerige pakendid keskkonnasäästlikult.

Elektrilised ja elektroonilised seadmed sisaldavad väärtuslikke taaskasutatavaid materjale ja sageli koostisosi nagu patareid, akud või õli, mis võivad vale ümberkäimise või vale utiliseerimise korral kujutada potentsiaalset ohtu inimeste tervisele ja keskkonnale. Seadme nõuetekohaseks käitamiseks on neid koostisosi siiski vaja. Selle sümboliga tähistatud seadmeid ei tohi utiliseerida koos olmeprügiga.

Juhised koostisainete kohta (REACH)

Aktuaalse info koostisainete kohta leiate aadressilt: *www.kaercher.com/REACH*

Lisavarustus ja varuosad

Kasutage ainult originaaltarvikuid ja originaalvaruosi, mis tagavad seadme ohutu ja tõrgeteta käituse.

Tarvikute ja varuosade kohta leiate teavet aadressilt *www.kaercher.com*.

Tarnekomplekt

Lahtipakkimisel kontrollige, kas pakendi sisu on täielik. Puuduolevate tarvikute või transpordikahjustuste korral teavitage oma edasimüüjat.

Ohutusjuhised

Lugege ja järgige enne seadme esmast kasutust käesolevat kasutusjuhendit ja kaasasolevat brošüüri Harjapuhastusseadmete ja pihustusekstraktsioonseadmete ohutusjuhised, nr 5.956-251.0 ning toimige nende järgi.

Seadet on lubatud käitada piiratud tõusuga pindadel (vt peatükki *Tehnilised andmed*).

⚠ ***HOIATUS***

Ümber kukkuv seade

Vigastusoht

Ärge käitage seadet kallutatud pindadel.

Seadet tohib käitada ainult siis, kui kattepaneel ja kõik kaaned on suletud.

Ohutusseadised

⚠ ***ETTEVAATUS***

Puuduvad või muudetud ohutusseadised

Ohutusseadised on ette nähtud Teie kaitseks.

Ärge kunagi muutke või hiilige kõrvale ohutusseadistest.

Turvalüliti

Turvalüliti lahtilaskmisel lülitub seade välja.

Võtmelüliti

Võtmelüliti äratõmbamisel on seade kaitstud volitamata kasutamise vastu.

Hoiatusjuhiste sümbolid

Järgige akudega ümberkäimisel järgmisi hoiatusjuhiseid:

	Järgige aku kasutusjuhendis, aku peal ning käesolevas kasutusjuhendis olevaid juhiseid.

	Kandke silmade kaitset.
	Hoidke lapsed happest ja akust eemal.
	Plahvatusoht
	Tuli, sädemed, lahtine valgus ja suitsetamine keelatud.
	Söövitusoht
	Esmaabi.
	Hoiatus
	Utiliseerimine
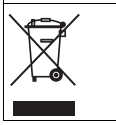	Ärge visake akut prügikasti.

Ülevaade seadmest

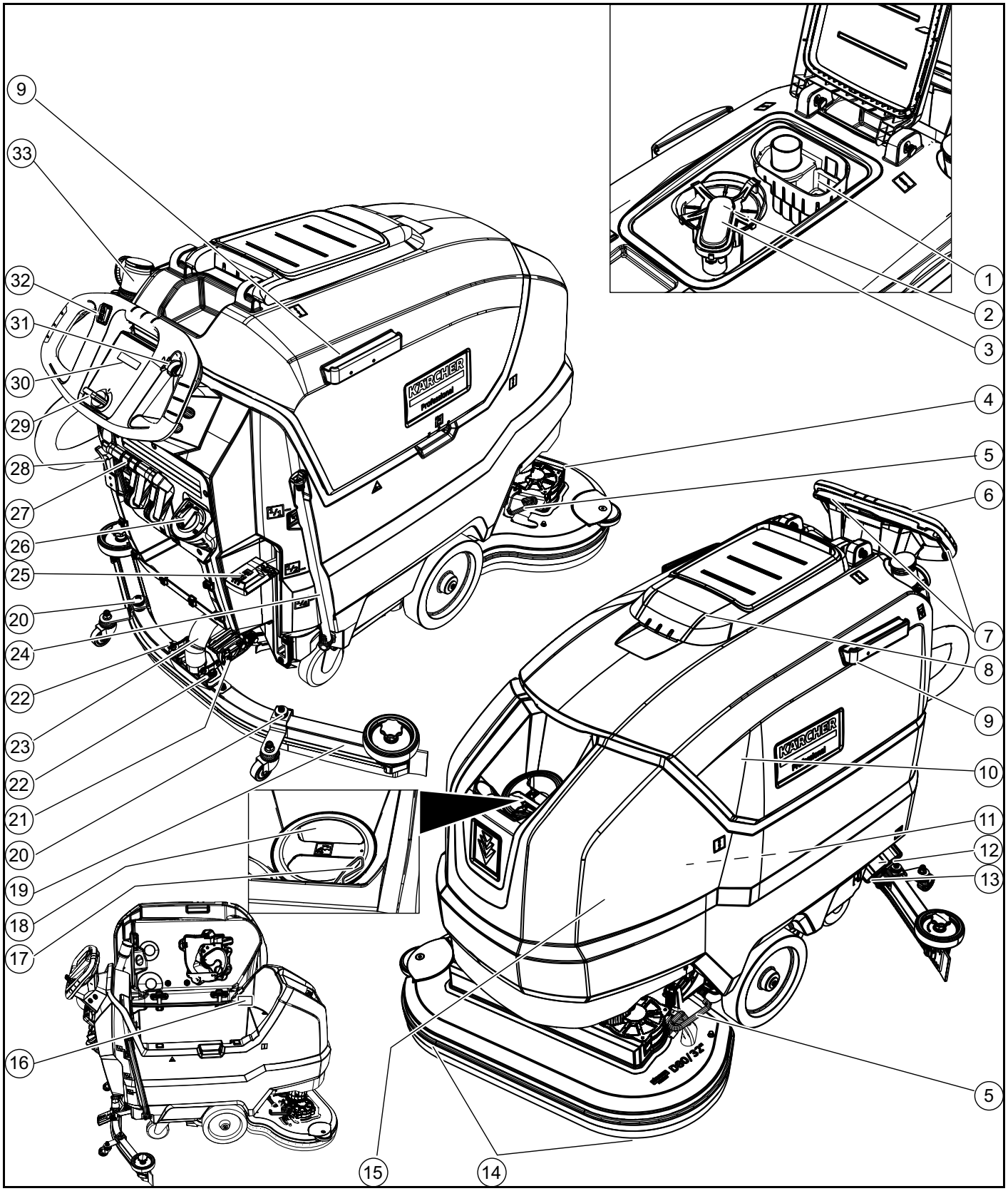

① Jämeda mustuse sõel
② Ebemesõel
③ Ujuk
④ Puhastuspea
⑤ Harjavahetuse pedaal
⑥ Tõukesang
⑦ Turvalüliti
⑧ Mustaveepaagi kaas
⑨ Homebase´i hoidesiin
⑩ Mustaveepaak
⑪ **Aku
⑫ Puhtaveefilter
⑬ Puhtaveepaagi sulgur
⑭ Ketashari
⑮ Puhtaveepaak
⑯ Tüübisilt
⑰ Voolikuhoidja
⑱ Puhtaveepaagi täiteava
⑲ Imitala
⑳ Imitala kõrguseseadur
㉑ Imitala kaldeseadur
㉒ Tiibmutter imitala kinnitamiseks
㉓ Imivoolik
㉔ Puhta vee täitetaseme näidik
Puhta vee väljalaskevoolik
㉕ Puhastuspea hoob
㉖ Veekoguse reguleerimisnupp

㉗ Imitala hoob
㉘ Akupistik
㉙ Võtmelüliti
㉚ Displei
㉛ Töökiiruse pöördnupp
㉜ Sõidusuunalüliti
㉝ Doseerimisseadisega musta vee väljalaskevoolik

** Ei kuulu tarnekomplekti

Värvitähistus

- Puhastusprotsessi käsitsemiselemendid on kollased.
- Hoolduse ja teeninduse käsitsemiselemendid on helehallid.

Seadmel olevad sümbolid


Puhtaveepaagi väljalaskeava


Mustaveepaagi väljalaskeava


Puhastuspea suurenenud vastusurumisrõhk


Akule juurdepääs


Puhtaveepaagi täitetase (50%)


Pistke laadija pistik siin sisse


Sidumispunkt


*Mopihoidik


TÄHELEPANU
Vale pesa
Kahjustusoht
ÄRGE pistke laadija pistikut siin sisse


Puhastuspea normaalne vastusurumisrõhk


Puhastuspea tõstetud


Puhastuspea pedaali tõstmine / langetamine


Harjavahetuse pedaal

* optsionaalne

Montaaž

Mahalaadimine

1. Eemaldage kartong.
2. Eemaldage pingutuslindid.
3. Kruvige poltidega kaubaalusele kinnitatud puitklotsid lahti.
4. Asetage kartongpakendi 3 ülemise tugevduslauaga ja risti kaubaalusele kruvitud kinnituslauaga kaldtee kaubaaluse ette ning kinnitage laastplaadi kruvidega.

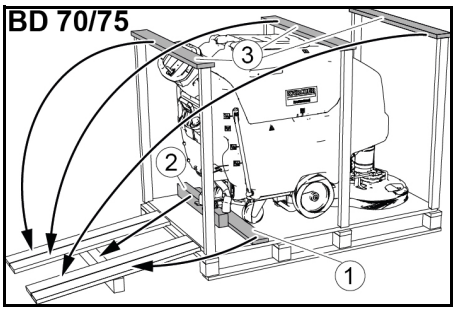

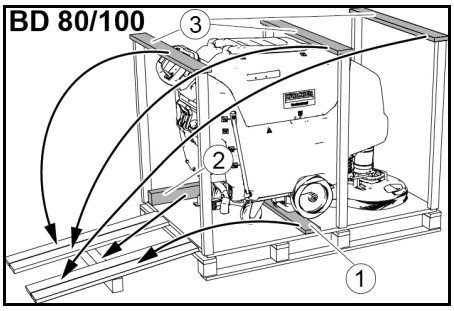

① Kinnituslaud
② Puitpruss
③ Tugevduslaud

5. Lükake kaubaaluselt mahakruvitud puitpruss toetamiseks kaldtee alla ja kruvige kinni.
6. Suruge puhastuspea hoob alla ja fikseerige paremal.
7. **Ainult BD 80/100 puhul:** Vajutage piduri hoob alla.

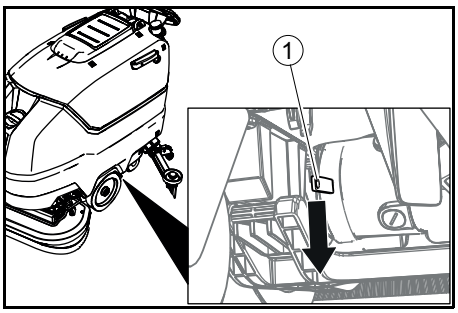

① Piduri hoob

Märkus
BD 70/75 puhul pole pidurit. Selle seadme puhul pole piduri vabastamine vajalik.

8. Tõmmake seade tagurpidi kaubaaluselt maha.
9. **Ainult BD 80/100 puhul:** Vajutage piduri hoob üles.

Imitala monteerimine

1. Pange imitala ripphoidikusse.

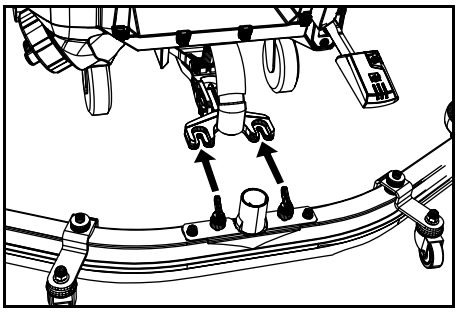

2. Pingutage tiibmutrid kinni.
3. Pistke imivoolik peale.

Akud

Soovitatavad akupakid BD 70/75

Kirjeldus	Tellimisnr	Maht (m^3)*	Õhuvool (m^3 / h)**
115 Ah - hooldusvaba	2.815-091.0 [1)]	1,98	0,792
170 Ah - hooldusvaba	2.815-092.0 [2)]	2,31	0,924
180 Ah - hooldusvaba	2.815-101.0 [3)]	4,785	1,914

* Akulaadimisruumi minimaalne maht
** Minimaalne õhuvool akulaadimisruumi ja ümbruse vahel
Esmakordsel installimisel on vaja täiendavat aku paigaldamise komplekti:
1 2.638-198.0
2 2.638-162.0
3 2.638-106.0

Soovitatavad akupakid BD 80/100

Kirjeldus	Tellimisnr	Maht (m^3)*	Õhuvool (m^3 / h)**
170 Ah - hooldusvaba	2.815-092.0 [1)]	2,31	0,924
180 Ah - hooldusvaba	2.815-101.0 [2)]	4,785	1,914
240 Ah - hooldusvaba	2.815-102.0 [2)]	6,27	2,508
285 Ah - hooldusvaba	2.815-095.0 [3)]	11,88	4,752

* Akulaadimisruumi minimaalne maht
** Minimaalne õhuvool akulaadimisruumi ja ümbruse vahel
Esmakordsel installimisel on vaja täiendavat aku paigaldamise komplekti:
1 2.638-162.0
2 2.638-106.0
3 2.638-197.0

Akude hooldushaarad (märgakud)

⚠ ***OHT***
Vee juurdevalamine aku tühjenenud seisundis
Söövitusoht happe väljumise tõttu, riietuse rikkumine
Kasutage akuhappega ümberkäimisel kaitseprille.
Järgige eeskirju.
Loputage võimalikud happepritsmed nahalt või riietelt koheselt rohke veega maha.
TÄHELEPANU
Lisanditega vee kasutamine
Defektsed akud, garantiinõuete kehtetuks muutumine
Kasutage akude järeltäitmiseks ainult destilleeritud või magestatud vett (EN 50272-T3).
Ärge kasutage võõrlisandeid, niinimetatud parendusvahendeid, kuna vastasel korral kaotab garantii kehtivuse.

1. Lisage üks tund enne laadimisprotsessi lõppu destilleeritud vett. Järgige seejuures õiget happetaset vastavalt aku tähistusele. Laadimisprotsessi lõpus peavad kõik elemendid gaasi eraldama.

Hooldusvabad akud (AGM- ja geelakud)

TÄHELEPANU

Kahjustuste oht AGM- ja geelpatareide avamisel!

AGM- ja geelakud on hooldusvabad ning suletud korpusega. Destilleeritud vee või akuhappega täitmine pole võimalik ega ole ka vajalik. Aku korpuse avamine või puurimine kahjustab AGM- või geelakut ja see tuleb välja vahetada.

Ärge avage aku korpust ega puurige seda.

Ärge katke ülerõhuventiili ega muutke seda.

1. Laadige AGM- ja geelakusid ainult selleks ettenähtud laadijatega, vt peatükki: *Aku laadimine*.

Akude sissepanek ja ühendamine

⚠ ***ETTEVAATUS***

Akude mahavõtmine ja paigaldamine

Masina ebastabiilne seisuasend

Pidage akude mahavõtmisel ja paigaldamisel silmas masina kindlat seisuasendit.

TÄHELEPANU

Polaarsuse äravahetamine

Juhtelektroonika riknemine

Pidage aku külgeühendamisel silmas õiget polaarsust.

TÄHELEPANU

Sügavtühjenemine

Kahjustusoht

Laadige akusid enne seadme käikuvõtmist.

1. Laske must vesi välja.
2. Pöörake mustaveepaak üles.
3. Pange akud näidatud viisil seadmesse.
   Oluline: Lükake akud lõpuni sisse!
   BD 80/100:

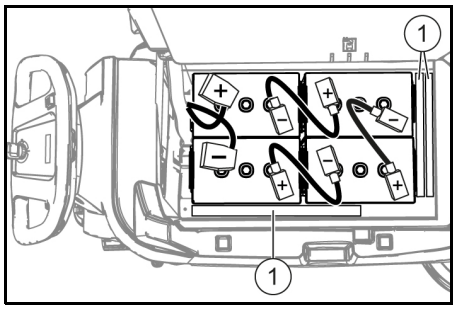

170 Ah, 2.815-092.0
180 Ah, 2.815-101.0
240 Ah, 2.815-105.0
285 Ah, 2.815-095.0

① Vaheosa

BD 70/75:

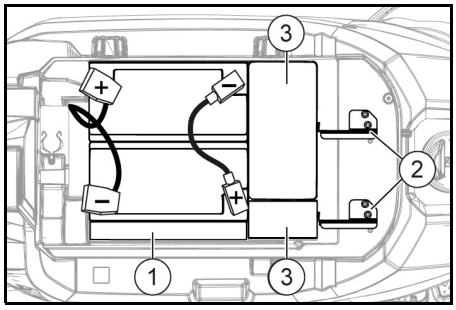

115 Ah, 2.815-091.0

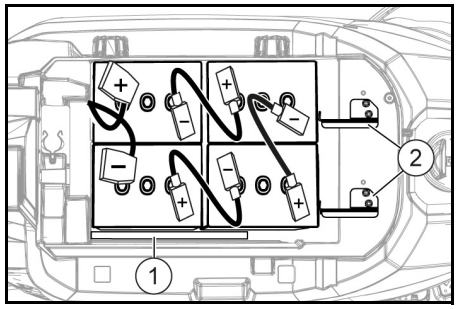

170 Ah, 2.815-092.0
180 Ah, 2.815-101.0

① Vaheosa
② Akuhoidik
③ Lisaraskused

4. Parempoolse aku ja puhtaveepaagi vahele asetage vaheosa,
   a **115 Ah aku puhul:** 1 tükk pikuti lamedana.
   b **muude kui 115 Ah akude korral:** 2 tükki üksteise peale pikuti.
5. **BD 70/75 jaoks koos 115 Ah akuga:** Sisestage 4 lisaraskust.
6. Ühendage akukinnitus, selleks
   a **BD 70/75 puhul:** Paigaldage 2 akupesa ja **115 Ah puhul:** Kruvige vasakusse ja keskmisse keermestatud auku. **170 Ah / 180 Ah puhul:** Kruvige paremasse ja keskmisse keermestatud auku.
   b **BD 80/100 puhul:** Pange üks või kaks vaheosa pikisuunas või vertikaalselt nii esiakude ja puhtaveepaagi vahele, et akud ei libiseks edasi.
7. Ühendage poolus aku paigaldamise komplekti ühenduskaablitega.
8. Pingutage ühenduskaabel veel vabade akupooluste (+) ja (-) külge kinni.
9. Ühendage seadmepoolne akupistik akupoolse akupistikuga.
10. Pöörake mustaveepaak alla.

Akude mahavõtmine

⚠ ***ETTEVAATUS***

Akude mahavõtmine ja paigaldamine

Masina ebastabiilne seisuasend

Pidage akude mahavõtmisel ja paigaldamisel silmas masina kindlat seisuasendit.

1. Seadke võtmelüliti „0“ peale ja tõmmake võti ära.
2. Tõmmake akupistik ära.
3. Laske must vesi välja.
4. Pöörake mustaveepaak üles.
5. Ühendage seadmepoolne kaabel aku miinuspooluselt lahti.
6. Ühendage ülejäänud kaablid akude küljest lahti.
7. **BD 80/100 puhul:** Eemaldage vastav vaheosa esiakude ja puhtaveepaagi vahelt.
8. **115 Ah aku puhul:** Võtke lisaraskused välja.
9. Võtke akud välja.
10. Utiliseerige äratarvitatud akud vastavalt kehtivatele seadusesätetele.

Käikuvõtmine

Aku laadimine

⚠ ***OHT***

Laadija asjatundmatu kasutamine

Elektrilöök

Järgige seadme tüübisildil olevat võrgupinget ja kaitset.

Kasutage laadijat ainult kuivades, piisava õhutusega ruumides.

TÄHELEPANU

Ohtlike gaaside kogunemine laadimisprotsessi ajal paagi alla

Plahvatusoht

Pöörake enne hooldusvaeste akude laadimist mustaveepaak üles.

TÄHELEPANU

Sobimatu laadija kasutamine

Kahjustusoht

Ärge ühendage laadijat seadmepoolse akupistikuga.

Kasutage ainult paigaldatud akutüübiga sobivat laadijat.

Lugege laadija tootja kasutusjuhendit ja järgige eelkõige ohutusjuhiseid.

Akupakk	Mahtuvus	Laadija
2 815-091.0	115 Ah	6.654-367.0
2.815-092.0	170 Ah	6.654-436.0
2.815-101.0	180 Ah	6.654-434.0
2.815-105.0	240 Ah	6.654-437.0
2.815-095.0	285 Ah	6.654-419.0

Laadimisaeg on keskmiselt u 10-15 tundi. Seadet ei saa laadimisprotsessi jooksul kasutada.

Märkus

Seadmel on sügavtühjenemiskaitse, s.t. kui saavutatakse veel lubatud minimaalne mahutavus, lülitatakse harjamootor ja turbiin välja.

1. Sõidutage seade otse laadija juurde, vältige seejuures tõuse.
2. Tõmmake seadmepoolne akupistik ära.

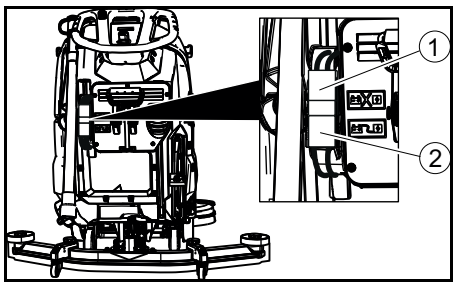

① Akupistik, seadmepool
② Akupistik, akupool

3. Ühendage akupoolne akupistik laadijaga.
4. Pistke laadija võrgupistik pistikupessa.
5. Teostage laadimisprotsess laadija kasutusjuhendi andmete järgi.
6. Ühendage seadmepoolne akupistik akupoolse akupistikuga.

Käitamine

TÄHELEPANU

Ohuolukord käitusel

Vigastusoht

Laske ohu korral turvalüliti lahti.

Käitusainete lisamine

Puhta vee lisamine

1. Avage puhtaveepaagi sulgur.
2. Lisage puhast vett (maksimaalselt 50 °C) kuni täiteotsaku alaservani.
   Juhis: Puhtaveevoolik võib täitmise ajal voolikuhoidikuga kinni kiiluda.
3. Sulgege puhtaveepaagi sulgur.

Juhised puhastusvahendite kohta

⚠ ***HOIATUS***

Sobimatud puhastusvahendid

Terviserisk, seadme kahjustus

Kasutage ainult soovitatavaid puhastusvahendeid. Teiste puhastusvahendite puhul on käitajal suurenenud risk töökindluse ja õnnetusohu osas.

Kasutage ainult selliseid puhastusvahendeid, mis ei sisalda lahusteid, sool- ega vesinikfluoriidhappeid.

Järgige puhastusvahenditel olevaid ohutusjuhiseid.

Märkus

Ärge kasutage tugevalt vahutavaid puhastusvahendeid.

Soovitatavad puhastusvahendid

Kasutamine	Puhastusvahend
Kõigi veekindlate põrandate igapäevane puhastus	RM 746 RM 780
Läikivate pealispindade (nt graniit) igapäevane puhastus	RM 755 es
Tööstuspõrandate igapäevane puhastus ja põhipuhastus	RM 69 ASF
Portselanist keraamiliste plaatide igapäevane puhastus ja põhipuhastus	RM 753
Keraamiliste plaatide igapäevane puhastus sanitaarpiirkonnas	RM 751
Puhastamine ja desinfitseerimine sanitaarpiirkonnas	RM 732
Kõigi leelisekindlate põrandate (nt PVC) kihieemaldus	RM 752
Linoleumpõrandate kihieemaldus	RM 754

Puhastusvahend

1. Lisage puhastusvahend puhtaveepaaki.
   Juhis: Puhtaveepaagi täiteava kaant saab kasutada puhastusvahendi mõõtmiseks. See on siseküljel varustatud skaalaga.

Veekoguse seadistamine

1. Seadistage veekogust reguleerimisnupust vastavalt põrandakatte määrdumisele.

Märkus

Teostage esimesed puhastuskatsed vähese veekogusega. Suurendage veekogust samm-sammult, kuni on saavutatud soovitud puhastustulemus.

Märkus

Tühja puhtaveepaagi korral töötab puhastuspea ilma vedeliku juurdevooluta edasi.

Imitala seadistamine

Kalde seadistamine

Kalle tuleb seadistada nii, et imitala imihuuled vajutatakse kogu pikkuses ühtlaselt põrandale.

1. Vabastage polt.

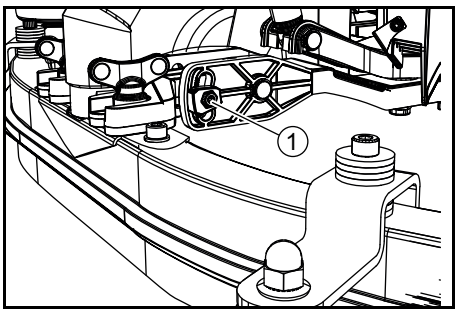

① Polt

2. Seadke imitala kalle.
3. Pingutage polt kinni.

Kõrguse seadistamine

Kõrguseseaduriga mõjutatakse imihuulte paindumist põrandaga kokkupuutel.

1. Nihutage seadet veidi ettepoole.
2. Võrrelge imihuulte paindumist alloleva joonisega.

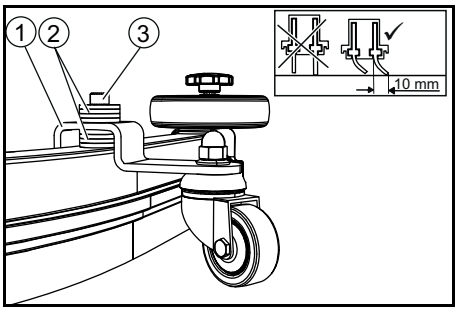

① Hoidikuga vahekaugusrull
② Alusseib
③ Polt

3. Keerake polt välja.
4. Asetage imitala ja vahekaugusrulli vahele nii palju alusseibe, et tekib imihuule õige paindumine.
5. Paigaldage ülejäänud alusseibid vahekaugusrullist ülespoole.
6. Keerake polt sisse ja pingutage kinni.
7. Korrake protsessi teisel vahekaugusrullil.
8. Nihutage seadet veidi ettepoole.
9. Kontrollige imihuulte paindumist veelkord kogu pikkusel.
10. Vajaduse korral korrake seadistusprotsessi.

Puhastamine

Seadme sisselülitamine

1. Seadke võtmelüliti „1“ peale.
   Displei näitab ükskeise järel:
- ajavahemikku kuni järgmise klienditeninduseni
- käsitsemisploki tarkvara versiooni
- aku laadimisseisundit ja töötundide arvu

Sõitmine

Märkus

Sõidusuunda saab puhastuse ajal muuta. Nii saab väljavalitud kohta intensiivselt puhastada mitu korda edasi-tagasi sõites.

1. Seadke sõidusuunalüliti „ettepoole“ peale.

Puhastamine

Märkus

Imemistulemuse parendamiseks saab seadistada imitala kallet ja kõrgust (vt peatükki Imitala seadistamine).

Märkus

Kui mustaveepaak on täis, sulgeb ujuk imemisava ja imiturbiin töötab kõrgema pöördearvuga. Tõstke sel juhul imitala üles ja sõidutage mustaveepaagi tühjendamiseks paika.

1. Keerake töökiiruse pöördnupp soovitud väärtusele.
   Kiirust näidatakse seadistamise käigus displeil. Kuvamine leiab aset maksimaalkiiruse protsentides.
2. Seadistage vee kogust reguleerventiilil.
3. Vajutage imitala hoob alla.
   Imitala langetatakse.
   Väljaimemine käivitub.
4. Suruge puhastuspea hoob alla, vabastage fikseeringust ja laske üles liikuda.
5. Tõmmake turvalülitit tõukesanga suunas.
   Puhastuspea käivitub ja seade sõidab seadistatud kiirusega.

Harjasurve suurendamine

1. Laske turvalüliti lahti.
2. Tõstke puhastuspea hoob käega üles ja fikseerige paremal.

Käituse lõpetamine

Puhastamise lõpetamine

1. Laske turvalüliti lahti.
2. Suruge puhastuspea hoob alla ja fikseerige paremal.
3. Sõitke veidi edasi.
   Jääkvesi imetakse välja.
4. Tõstke imitala.
   Väljaimemine järeltalitleb veel 10 sekundit.
5. Seadke võtmelüliti „0“ peale.
6. Laadige vajaduse korral akut.

Musta vee väljalaskmine

⚠ ***HOIATUS***

Heitvete asjatundmatu utiliseerimine

Keskkonnareostus

Järgige kohalikke heitvee käitlemise eeskirju.

1. Võtke väljalaskevoolik hoidikust välja ja langetage sobiva kogumisanuma kohal.

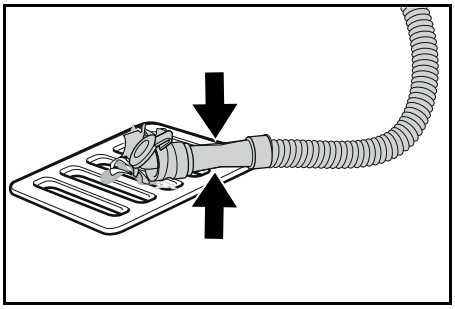

2. Suruge või murdke doseerimisseadis kokku.
3. Avage doseerimisseadise kaas.

4. Laske must vesi välja. Reguleerige vee kogust vajutades või kokku murdes.
5. Loputage mustaveepaaki puhta veega.

Puhta vee väljalaskmine

1. Tõmmake täitetaseme näidiku voolik ära ja pöörake alla.

Puhta vee kiire väljalaskmine

1. Keerake puhtaveepaagi sulgur maha.
2. Laske puhtal veel välja voolata.
3. Paigaldage puhtaveepaagi sulgur ja keerake kinni.
   Juhis: Pidage silmas, et voolikühendus asub pärast kinnikeeramist puhtaveepaagi sulguri sügavaimas punktis.

Transport

⚠ ***OHT***

Sõitmine tõusudel

Vigastusoht

Käitage seadet peale- ja mahalaadimiseks ainult tõusudel kuni maksimaalväärtuseni (vt peatükki „Tehnilised andmed“).

Sõitke aeglaselt.

⚠ ***ETTEVAATUS***

Kaalu eiramine

Vigastus- ja kahjustusoht

Pidage transportimisel silmas seadme kaalu.

Laadige seadet ainult teise inimese abil või sõiduajamiga.

1. Suruge puhastuspea hoob alla ja fikseerige paremal.
2. Tõstke imitala üles.
3. Seadke võtmelüliti „1“ peale.
4. Valige sõidusuund sõidusuunalülitil.
5. Tõmmake turvalülitit tõukesanga suunas.
6. Sõidukites transportimisel kindlustage seade kehtivate direktiivide kohaselt libisemise ja ümberkukkumise vastu.

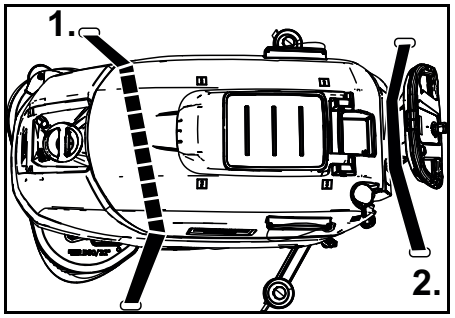

7. Paigaldage kõigepealt pingutusrihm mustaveepaagi alla.

Ladustamine

⚠ ***ETTEVAATUS***

Kaalu eiramine

Vigastus- ja kahjustusoht

Pidage ladustamisel silmas seadme kaalu.

TÄHELEPANU

Külmumine

Seadme hävimine külmunud vee tõttu

Tühjendage seade täielikult veest.

Hoidke seadet külmumiskindlas kohas.

- Antud seadet tohib ladustada ainult siseruumides.
- Enne pikaajalist ladustamist laadige akud täis.
- Laadimise ajal laadige akud vähemalt kord kuus täis.

Hooldus ja jooksevremont

⚠ ***OHT***

Soovimatult töötav seade

Vigastusoht, elektrilöök

Seadke enne kõiki seadmel teostatavaid töid võtmelüliti „0“ peale ja tõmmake võti välja.

Tõmmake laadija võrgupistik välja.

- Laske must vesi ja puhas vesi välja ning utiliseerige.

Ohutusalane ülevaatus / hooldusleping

Oma edasimüüjaga saate Te kokku leppida regulaarse ohutusalase ülevaatuse või sõlmida hooldusleping. Palun laske ennast nõustada.

Hooldusintervallid

Pärast iga käitust

TÄHELEPANU

Asjatundmatu puhastamine

Kahjustusoht.

Ärge pihustage seadet veega.

Ärge kasutage agressiivseid puhastusvahendeid.

Üksikute hooldustööde üksikasjalikku kirjeldust vt peatükist *Hooldustööd*.

- Laske must vesi välja.
- Loputage mustaveepaaki puhta veega.
- Puhastage seadet väljast niiske, pehmes puhastusvahendilahuses immutatud lapiga.
- Kontrollige ebemesõela, vajaduse korral puhastage.
- Puhastage jämeda mustuse sõel.
- Puhastage imihuuli, kontrollige kulumist, vajaduse korral järelseadke või asendage uutega.
- Kontrollige ketasharju kulumine suhtes, vajaduse korral asendage uutega.
- Laadige akut.
  - Kui laadimisseisund on alla 50%, laadige aku täielikult ja katkestamata täis.
  - Kui laadimisseisund on üle 50%, laadige akut ainult siis, kui järgmisel kasutamisel vajatakse täielikku käituskestust.

Iga nädal

- Sagedasel käitamisel laadige aku vähemalt kord nädalas täielikult ja ilma katkestamata täis.

Iga kuu

Üksikute hooldustööde üksikasjalikku kirjeldust vt peatükist *Hooldustööd*.

1. Tühjendage puhtaveepaak ja uhtuge setted välja.
2. Puhastage puhtaveefiltrit.
3. Puhastage ujukit ja ebemesõela.
4. Kontrollige akupooluseid oksüdatsiooni suhtes, vajaduse korral harjake puhtaks. Pidage silmas ühenduskaablite kindlat asetust.
5. Puhastage mustaveepaagi ja kaane vahelisi tihendeid ja kontrollige nende tihedust, vajaduse korral asendage uutega.
6. Kontrollige mittehooldusvabade akude puhul elementide happetihedust.
7. Pikema seisuaja korral seisake seade täielikult laetud akuga. Laadige aku vähemalt iga kuu täielikult täis.

Iga aasta

- Laske ettekirjutatud ülevaatust teostada klienditeenindusel.

Hooldustööd

Pöörake imihuuled ümber või vahetage välja

Kui imihuuled on kuni kulumismärgini kulunud, tuleb need ümber pöörata või uutega asendada.

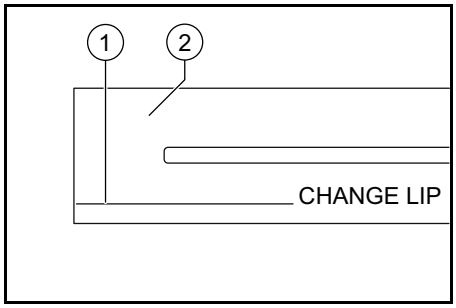

① Kulumismärk
② Imihuul

1. Võtke imitala ära.
2. Keerake tähtkäepidemed välja.

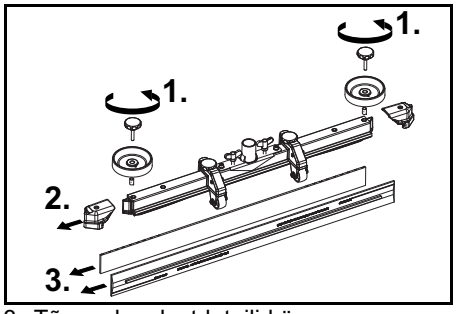

3. Tõmmake plastdetailid ära.
4. Tõmmake imihuuled ära.
5. Lükake ümberpööratud või uued imihuuled sisse.
6. Lükake plastdetailid peale.
7. Keerake tähtkäepidemed sisse ja pingutage kinni.

Jämeda mustuse sõela puhastamine

1. Avage mustaveepaagi kaas.

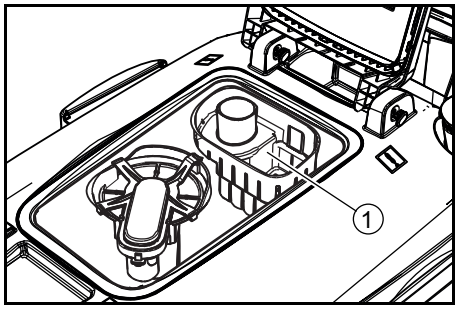

① Jämeda mustuse sõel

2. Tõmmake jämeda mustuse sõel üles ära.
3. Loputage jämeda mustuse sõela voolava vee all.
4. Pange jämeda mustuse sõel mustaveepaaki.

Puhtaveefiltri puhastamine

1. Laske puhas vesi välja (vt peatükki *Puhta vee väljalaskmine*).
2. Keerake puhtaveepaagi sulgur maha.

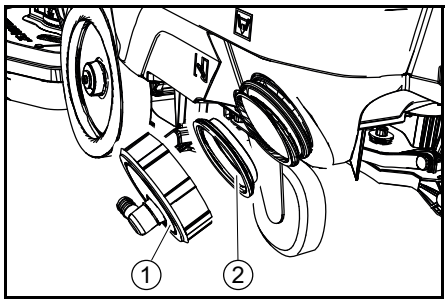

① Puhtaveepaagi sulgur
② Puhtaveefilter

3. Tõmmake puhtaveefilter välja ja loputage puhta veega.
4. Pange puhtaveefilter sisse.
5. Paigaldage puhtaveepaagi sulgur.
   Juhis: Pidage silmas, et voolikühendus asub pärast kinnikeeramist puhtaveepaagi sulguri sügavaimas punktis.

Ujuki ja ebemesõela puhastamine

1. Avage mustaveepaagi kaas.

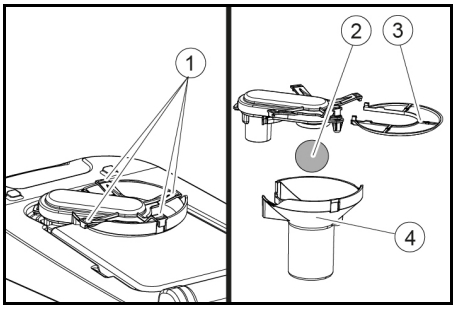

① Fikseerimiskonksud
② Ujuk
③ Ebemesõel
④ Ujuki korpus

2. Vabastage fikseerimiskonksud.
3. Tõmmake ujuki korpus alla ära.
4. Võtke ujuk ujuki korpusest välja ja puhastage.
5. Eemaldage ebemesõel ja puhastage see.
6. Pange kõik osad vastupidises järjekorras kokku.

Ketasharjade asendamine

1. Tõstke puhastuspea üles.
2. Vajutage harjavahetuse pedaal üle takistuse alla.

① Harjavahetuse pedaal

3. Tõmmake 1. ketashari küljelt puhastuspea alt välja.
4. Hoidke uut ketasharja puhastuspea all, vajutage üles ja fikseerige.
5. Korrake protsessi 2. ketasharjaga.

Abi rikete korral

⚠ ***OHT***
Soovimatult töötav seade
Vigastusoht, elektrilöök

Seadke enne kõiki seadmel teostatavaid töid võtmelüliti „0“ peale ja tõmmake võti välja.
Tõmmake laadija võrgupistik välja.

- Laske must vesi ja puhas vesi välja ning utiliseerige.
- Rikete korral, mida ei saa kõrvaldada antud tabeli abil, pöörduge klienditeeninduse poole.

Rike	Kõrvaldamine
Seadet ei saa käivitada	1. Seadke võtmelüliti „1“ peale. 2. Vajutage turvalülitit. 3. Pistke akupistik sisse. 4. Kontrollige akut, vajaduse korral laadige. 5. Kontrollige, kas akupoolused on ühendatud.
Vee kogus ei ole piisav	1. Kontrollige puhta vee täitetaset, vajaduse korral täitke paaki. 2. Suurendage vee kogust Veekoguse reguleerimisnupust. 3. Puhastage puhtaveefiltrit. 4. Kontrollige voolikuid ummistuse suhtes, vajaduse korral puhastage.
Imemisvõimsus on liiga väike	1. Pange seade seisma ja laske must vesi välja. 2. Puhastage mustaveepaagi ja kaane vahelisi tihendeid ja kontrollige nende tihedust, vajaduse korral asendage uutega. 3. Kontrollige, kas imivoolik on mustaveepaagiga korrektselt ühendatud. 4. Kontrollige ebemesõela määrdumise suhtes, vajaduse korral puhastage. 5. Puhastage imihuuli imitalal, vajaduse korral pöörake ümber või asendage uutega. 6. Kontrollige, kas musta vee väljalaskevoolikul olev kaas on suletud. 7. Kontrollige imitala seadistust. 8. Kontrollige imivoolikut ummistuse suhtes, vajaduse korral puhastage. Imivooliku uuesti sissepanekul peab vooliku valge märgistus asuma hoideklambri juures. 9. Kontrollige imivoolikut tiheduse suhtes, vajaduse korral asendage uuega.
Puhastustulemus on ebapiisav	1. Vähendage kiirust. 2. Kontrollige harju kulumine suhtes, vajaduse korral asendage uutega. 3. Kontrollige harjatüüpi ja puhastusvahendit sobivuse suhtes.
Imiturbiin töötab suurenenud pööretearvuga	1. Laske must vesi välja. 2. Puhastage ujuk. 3. Kontrollige ebemesõela, vajaduse korral puhastage. 4. Kontrollige imivoolikut ummistuse suhtes, vajaduse korral puhastage. 5. Kontrollige imitala ummistuse suhtes, vajaduse korral kõrvaldage ummistus
Hari ei pöörle	1. Kontrollige, kas võõrkeha blokeerib harja, vajaduse korral eemaldage võõrkeha.
Seade vibreerib puhastamisel	1. Kasutage pehmet harja.

Garantii

Igas riigis kehtivad meie volitatud müügiesindaja antud garantiitingimused. Seadmel esinevad mistahes rikked kõrvaldame garantiiajal tasuta, kui põhjuseks on materjali- või tootmisviga. Garantiijuhtumil pöörduge ostu tõendava dokumendiga oma edasimüüja või lähima volitatud klienditeeninduse poole.

(Aadressi vt tagaküljelt)

Tarvikud

Nimetus	BD 70/75 osa nr.	BD 80/100 osa nr.	Kirjeldus
Ketashari, valge (väga pehme)	4.905-011.0	4.905-030.0	Vähe määrdunud või tundlike põrandate puhastamiseks
Ketashari, naturaalne (pehme)	4.905-012.0	4.905-031.0	Looduslikest kiududest puhastamiseks ja poleerimiseks
Ketashari, punane (keskmine, standardne)	4.905-010.0	4.905-000.0	Kasutamiseks kõigil levinud puhastusülesannetel
Ketashari, must (kõva)	4.905-013.0	4.905-032.0	Tugeva mustuse jaoks ja põhipuhastuseks, ainult mittetundlikele katetele
Padi-veotaldrik	4.762-590.0	4.762-447.0	Puhastamiseks patjade, kiirvahetusliitmiku ja Centerlockiga
Padi, valge	–	6.371-331.0	Põrandate poleerimiseks
Padi, punane (keskmiselt pehme)	6.369-003.0	6.371-147.0	Kõigi põrandate puhastamiseks
Padi, roheline (keskmiselt kõva)	6.369-002.0	6.371-148.0	Tugevalt määrdunud põrandate puhastamiseks ja põhipuhastuseks
Padi, must (kõva)	6.369-001.0	6.371-169.0	Raskestieemaldatava mustuse korral ja põhipuhastuseks
Padi, pruun (SPP)	2.639-290.0	2.639-288.0	Kõvade ja elastsete pealispindade hoolitsuskiht-saneerimine
Padi, melamiin	6.371-021.0	6.371-336.0	Mikropoorsete pealispindade efektiivseks puhastamiseks
Imitala, 1030 mm, painutatud	4.777-108.0	–	
Imitala, 1160 mm, painutatud	–	4.777-102.0	
Imihuulte komplekt, looduslik kautšuk	4.037-144.0	4.037-138.0	
Imihuulte komplekt, PU (õlikindel)	4.037-145.0	4.037-140.0	
Imihuulte komplekt, Linatex	4.181-011.0	4.181-006.0	

Tehnilised andmed

		BD 70/75 W Classic Bp	BD 80/100 W Classic Bp
Seadme võimsusandmed			
Nimipinge	V	24	24
Aku mahutavus	Ah (5 h)	115 / 170 / 180	170 / 180 / 240 / 285
Keskmine võimsustarve	W	1270	1320
Sõidumootori võimsus	W	250	300
Imiturbiini võimsus	W	500	500
Harja ajami võimsus	W	2 x 500	2 x 500
Teoreetiline pindalavõimsus	m2/h	3500	4000
Puhtaveepaagi maht	l	75	100
Mustaveepaagi maht	l	75	100
Veetemperatuur max	°C	50	50
Veerõhk max	bar	0,06	0,06
Kangi pöördelaius	mm	1550	1650
Tööpiirkonna tõus max	%	2	2
Imemine			
Imemisvõimsus, õhukogus	l/s	24	24
Imemisvõimsus, alarõhk	kPa (mbar)	16 (160)	16 (160)
Puhastusharjad			
Töölaius	mm	700	800
Harja läbimõõt	mm	356	410
Harja pööretearv	1/min	140	140
Harjasurve	N	300 / 500	400 / 680
Mõõtmed ja kaalud			
Lubatud kogukaal	kg	325	435
Tühikaal (transpordikaal)	kg	251	325
Akulaeka mõõtmed	mm	575 x 380	622 x 384
Kindlakstehtud väärtused EN 60335-2-72 kohaselt			
Üld-vibratsiooniväärtus	m/s2	<2,5	<2,5
Ebakindlus K	dB(A)	0,2	0,2
Helirõhutase LpA	dB(A)	65	65
Ebakindlus KpA	dB(A)	2	2
Helivõimsustase LWA + Ebakindlus KWA	dB(A)	81	81

Õigus tehnilisteks muudatusteks.

EL vastavusdeklaratsioon

Käesolevaga deklareerime, et alljärgnevalt nimetatud masin vastab oma kontseptsiooni ja koosteliigi põhjal ning meie poolt turule viidud teostuses EL direktiivide asjaomastele põhilistele ohutus- ja tervisenõuetele. Masinal meiega kooskõlastamata muudatuste teostamisel kaotab käesolev deklaratsioon kehtivuse.
Toode: põrandapuhastaja
Tüüp: 1.127-xxx, 1.515-xxx

Asjaomased EL direktiivid
2006/42/EÜ (+2009/127/EÜ)
2014/30/EL
2014/53/EL (TCU)

Kohaldatud ühtlustatud normid
EN 60335-1
EN 60335-2-72
EN 55012: 2007 + A1: 2009
EN 61000-6-2: 2005
EN 62233: 2008

TCU
EN 301 511 V12.5.1
EN 300 440 V2.1.1
EN 300 328 V2.2.2
EN 300 330 V2.1.1

Kohaldatud riiklikud normid
-

Allakirjutanud tegutsevad juhatuse ülesandel ja volitusega.



H. Jenner
Chairman of the Board of Management



S. Reiser
Director Regulatory Affairs & Certification

Dokumentatsioonivolinik:
S. Reiser
Alfred Kärcher SE & Co. KG
Alfred-Kärcher-Str. 28 - 40
71364 Winnenden (Germany)
Tel: +49 7195 14-0
Faks: +49 7195 14-2212
Winnenden, 2021/02/01

Saturs

Vispārīgas norādes 214
Funkcija 214
Noteikumiem atbilstoša lietošana 214
Vides aizsardzība 214
Piederumi un rezerves daļas 214
Piegādes apjoms 214
Drošības norādes 214
Ierīces apraksts 215
Montāža 216
Ekspluatācijas uzsākšana 217
Ekspluatācija 218
Transportēšana 219
Uzglabāšana 219
Kopšana un apkope 219
Palīdzība traucējumu gadījumā 220
Garantija 221
Papildaprīkojums 221
Tehniskie dati 222
ES atbilstības deklarācija 222

Vispārīgas norādes

Pirms uzsākt ierīces lietošanu, izlasiet šo oriģinālo lietošanas instrukciju un pievienotās drošības norādes. Rīkojieties saskaņā ar tām.
Saglabājiet abus bukletus turpmākai lietošanai vai nākamajam īpašniekam.

Funkcija

Šo beršanas-sūkšanas mašīnu izmanto līdzenu grīdu mitrai tīrīšanai.
Ierīci var pielāgot attiecīgajam tīrīšanas uzdevumam, iestatot ūdens un tīrīšanas līdzekļa daudzumu. Tīrīšanas līdzekļa dozēšanu pielāgo ar piedevu tvertnē.
Darba platums, kā arī tīrā un netīrā ūdens tvertņu ietilpība (skatīt nodaļu "Tehniskie dati") nodrošina efektīvu tīrīšanu ar ilgu kalpošanas laiku.
Ierīcei ir braukšanas piedziņa.

Norādījum

Atkarībā no tīrīšanas uzdevuma, ierīci var aprīkot ar dažādiem piederumiem. Palūdziet mūsu katalogu vai apmeklējiet mūs internetā www.kaercher.com.

Noteikumiem atbilstoša lietošana

Šī ierīce ir piemērota izmantošanai komerciālajiem un industriālajiem mērķiem, piem., viesnīcās, skolās, slimnīcās, rūpnīcās, veikalos, birojos un īres īpašumiem.
Izmantojiet šo ierīci tikai kā norādīts šajā lietošanas instrukcijā.

- Ierīci drīkst izmantot tikai, lai tīrītu mitrumizturīgas un pret pulēšanu noturīgas gludas grīdas.
- Ierīce nav piemērota apsalušu grīdu tīrīšanai (piem., saldētavās).
- Ierīce nav piemērota lietošanai sprādzienbīstamā vidē.
- Ierīci ir atļauts izmantot uz virsmām ar maksimālo kāpumu (skatīt nodaļu *Tehniskie dati*).

Vides aizsardzība

Iepakojuma materiālus ir iespējams pārstrādāt atkārtoti. Utilizējiet iepakojumus videi draudzīgā veidā.

Elektriskās un elektroniskās ierīces satur noderīgus pārstrādājumus materiālus un bieži vien tādas sastāvdaļas kā baterijas, akumulatorus un eļļu, kuras to nepareizas izmantošanas vai neatbilstošas utilizācijas gadījumā var radīt potenciālu apdraudējumu cilvēku veselībai un videi. Tomēr šīs sastāvdaļas ir nepieciešamas ierīces pareizai darbībai. Ierīces, kas apzīmētas ar šo simbolu, nedrīkst izmest kopā ar sadzīves atkritumiem.

Informācija par sastāvdaļām (REACH)
Aktuālo informāciju par sastāvdaļām atradīsiet: *www.kaercher.com/REACH*

Piederumi un rezerves daļas

Izmantot tikai oriģinālos piederumus un oriģinālās rezerves daļas, jo tie garantē drošu un nevainojamu ierīces darbību.
Informāciju par piederumiem un rezerves daļām skatīt *www.kaercher.com*.

Piegādes apjoms

Izsaiņojot pārbaudiet, vai saturs ir pilnīgs. Ja trūkst piederumi vai transportēšanas laikā radušies bojājumi, lūdzu, informējiet tirgotāju.

Drošības norādes

Pirms ierīces pirmās ekspluatācijas izlasiet un ievērojiet šo lietošanas instrukciju un pievienoto brošūru „Birstu tīrīšanas ierīču un smidzināšanas ekstrakcijas ierīču drošības norādes”, Nr. 5.956-251.0, un rīkojieties saskaņā ar tām.
Ierīci ir atļauts izmantot uz virsmām ar ierobežotu kāpumu (skatīt nodaļu *Tehniskie dati*).

⚠ ***BRĪDINĀJUMS***
Ierīce, kas apgāžas
Savainošanās risks
Nelietojiet ierīci uz slīpām virsmām.
Ierīci drīkst darbināt tikai tad, kad pārsegs un visi vāki ir aizvērti.

Drošības ierīces

⚠ ***UZMANĪBU***
Atvienotas vai mainītas drošības ierīces
Drošības ierīces ir paredzētas jūsu aizsardzībai.
Nemainiet un neatvienojiet drošības ierīces.

Drošības slēdzis

Kad drošības slēdzis tiek atlaists, ierīce izslēdzas.

Atslēgas slēdzis

Ja atslēgas slēdzis tiek atvienots, ierīce ir aizsargāta pret neatļautu lietošanu.

Brīdinājumu simboli

Rīkojoties ar akumulatoriem, ievērojiet šādas brīdinājuma norādes:

	Ievērot norādes akumulatora lietošanas instrukcijā un uz akumulatora, kā arī šajā lietošanas instrukcijā.
	Valkāt acu aizsarglīdzekļus.
	Pasargājiet bērnus no skābes un akumulatora.
	Sprādzienbīstamība
	Uguns, dzirkstele, atklāta gaisma un smēķēšana ir aizliegta.
	Ķīmiskā apdeguma draudi
	Pirmā palīdzība.
	Brīdinājuma norāde
	Utilizācija
	Neiemetiet akumulatoru atkritumu konteinerā.

Ierīces apraksts

Pārskats par ierīcēm

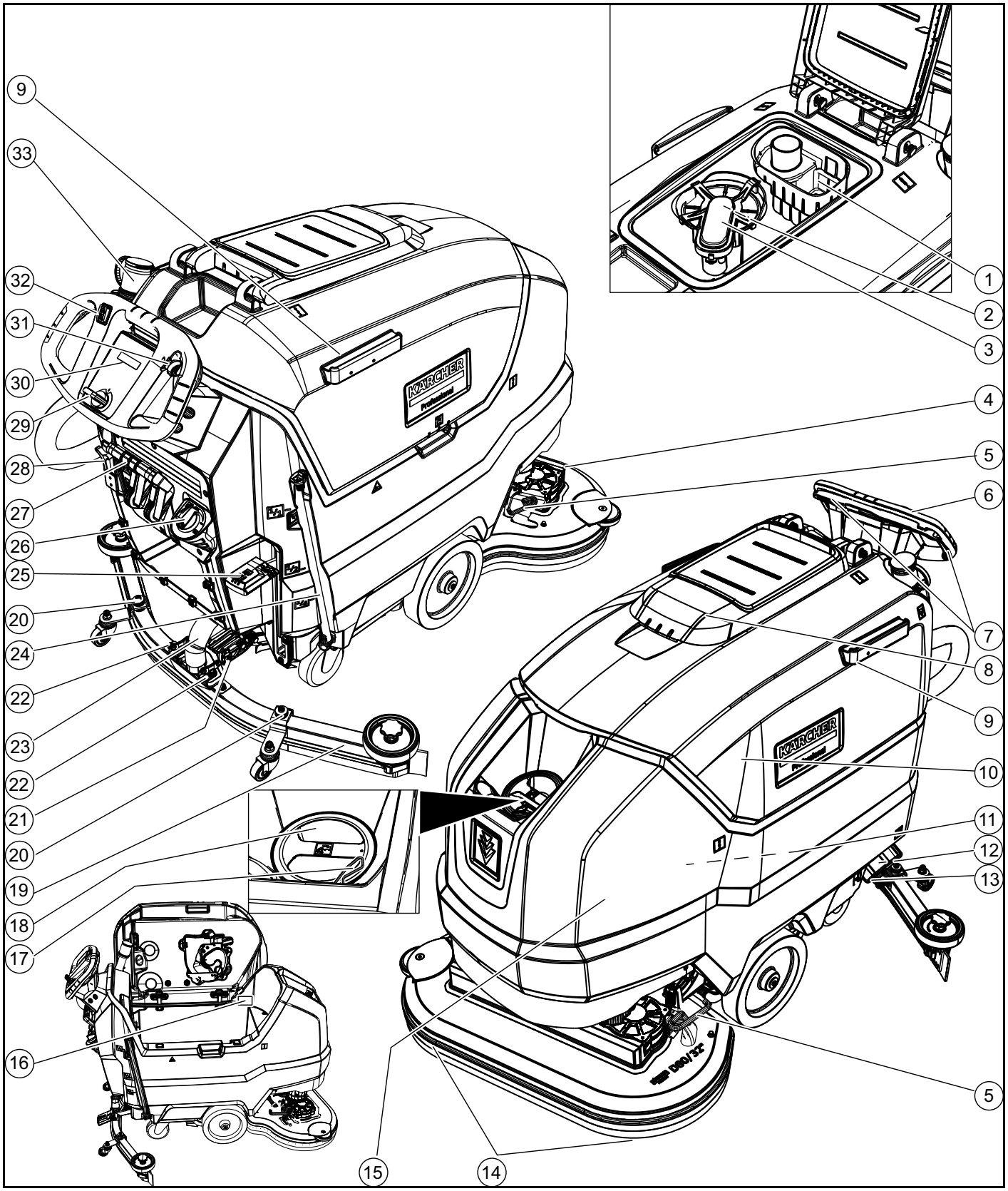

① Rupjo netīrumu siets
② Pūku siets
③ Pludiņš
④ Tīrīšanas galva
⑤ Birstu maiņas pedālis
⑥ Stumšanas rokturis
⑦ Drošības slēdzis
⑧ Netīrā ūdens tvertnes vāks
⑨ Pamatstacijas turēšanas sliede
⑩ Netīrā ūdens tvertne
⑪ **Akumulators
⑫ Svaigā ūdens filtrs
⑬ Svaigā ūdens tvertnes vāciņš
⑭ Disku birste
⑮ Svaigā ūdens tvertne
⑯ Tipa datu plāksnīte
⑰ Šļūtenes turētājs
⑱ Svaigā ūdens tvertnes iepildes atvere
⑲ Iesūkšanas sija
⑳ Iesūkšanas sijas augstuma regulēšana
㉑ Iesūkšanas sijas nolieces iestatīšana
㉒ Spārnuzgrieznis iesūkšanas sijas nofiksēšanai
㉓ Sūkšanas šļūtene
㉔ Svaigā ūdens uzpildes līmeņa indikācija Svaigā ūdens izvades caurule
㉕ Tīrīšanas galvas svira
㉖ Ūdens daudzuma regulators

㉗ Iesūkšanas sijas svira
㉘ Akumulatora spraudnis
㉙ Atslēgas slēdzis
㉚ Displejs
㉛ Darba ātruma regulators
㉜ Braukšanas virziena slēdzis
㉝ Netīrā ūdens noplūdes šļūtene ar dozēšanas ierīci

** Nav iekļauts piegādes komplektācijā

Krāsu marķējums

- Tīrīšanas procesa vadības elementi ir dzelteni.
- Apkopes un servisa vadības elementi ir gaiši pelēki.

Simboli uz ierīces


Svaigā ūdens tvertnes izplūdes atvere


Netīrā ūdens tvertnes izplūdes atvere


Palielināts tīrīšanas galvas piespiešanas spēks


Piekļuve akumulatoram


Svaigā ūdens tvertnes uzpildes līmenis (50%)


Uzlādes ierīces spraudni iespraust šeit


Nostiprināšanas punkts


*Mopa turētājs


IEVĒRĪBAI
Nepareizā pieslēgvieta
Bojājumu risks
Šeit NEIESPRAUST uzlādes ierīces spraudni


Tīrīšanas galvas normāls piespiešanas spēks


Tīrīšanas galva pacelta


Tīrīšanas galvas pacelšanas/nolaišanas pedālis


Birstu maiņas pedālis

* izvēles iespēja

Montāža

Izkraušana

1. Noņemt iepakojuma materiālu.
2. Noņemt stropes.
3. Noskrūvēt koka klucīšus, kas pieskrūvēti ar skrūvēm uz paletes.
4. Izmantojot kartona iepakojuma 3 augšējos sastiprinājuma dēļus un pie paletes šķērsām pieskrūvēto nodrošinājuma dēli, paletes priekšpusē izveidot rampu un nostiprināt ar skaidu plātņu skrūvēm.

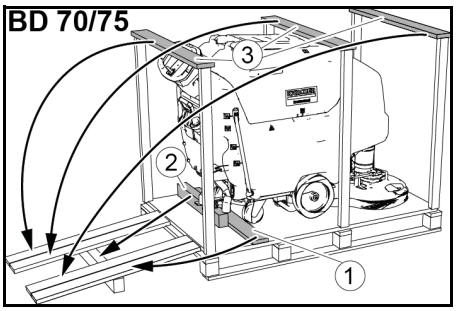

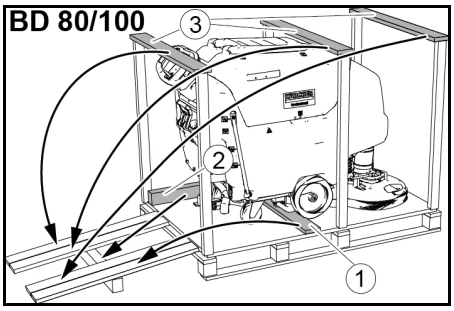

① Nodrošinājuma dēlis
② Brusa
③ Sastiprinājuma dēlis

5. No paletes noskrūvēto brusu atbalstam pabīdīt zem rampas un pieskrūvēt.
6. Nospiest tīrīšanas galvas sviru uz leju un nofiksēt to pa labi.
7. **Tikai modelim BD 80/100:** Bremžu sviru nospiest uz leju.

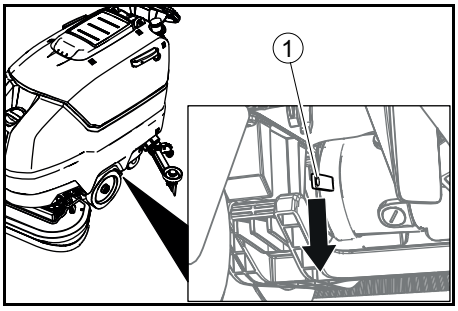

① Bremžu svira

Norādījum
Modelim BD 70/75 nav bremžu. Šai ierīcei bremze nav jāatlaiž.

8. Ierīci atmuguriski novilkt no paletes.
9. **Tikai modelim BD 80/100:** Bremžu sviru nospiest uz augšu.

Iesūkšanas sijas uzstādīšana

1. Iesūkšanas siju ievietot iesūkšanas sijas stiprinājumā.

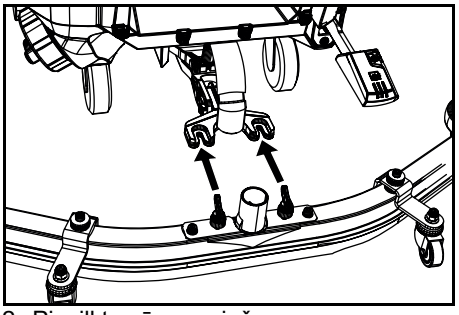

2. Pievilkt spārnuzgriežņus.
3. Pieslēgt sūkšanas šļūteni.

Akumulatori

Modelim BD 70/75 ieteicamās bateriju paketes

Apraksts	Pasūt.-Nr.	Tilpums (m^3)*	Gaisa plūsma (m^3/h)**
115 Ah - nav nepieciešama apkope	2.815-091.0 [1)]	1,98	0,792
170 Ah - nav nepieciešama apkope	2.815-092.0 [2)]	2,31	0,924
180 Ah - nav nepieciešama apkope	2.815-101.0 [3)]	4,785	1,914

* Akumulatora uzlādes telpas minimālā ietilpība
** Minimālā gaisa plūsma starp akumulatora uzlādes telpu un vidi
Pirmoreiz instalējot, papildus nepieciešams baterijas montāžas komplekts:
1 2.638-198.0
2 2.638-162.0
3 2.638-106.0

Modelim BD 80/100 ieteicamās bateriju paketes

Apraksts	Pasūt.-Nr.	Tilpums (m^3)*	Gaisa plūsma (m^3/h)**
170 Ah - nav nepieciešama apkope	2.815-092.0 [1)]	2,31	0,924
180 Ah - nav nepieciešama apkope	2.815-101.0 [2)]	4,785	1,914
240 Ah - nav nepieciešama apkope	2.815-102.0 [2)]	6,27	2,508
285 Ah - nav nepieciešama apkope	2.815-095.0 [3)]	11,88	4,752

* Akumulatora uzlādes telpas minimālā ietilpība
** Minimālā gaisa plūsma starp akumulatora uzlādes telpu un vidi
Pirmoreiz instalējot, papildus nepieciešams baterijas montāžas komplekts:
1 2.638-162.0
2 2.638-106.0
3 2.638-197.0

Akumulatori, kuriem nav nepieciešama regulāra apkope (mitrie akumulatori)

⚠ ***BĪSTAMI***
Ūdens uzpilde akumulatora izlādētā stāvoklī
Skābes noplūdes radīti skābes apdegumu draudi, apģērba bojājumi

Strādājot ar akumulatora skābi, izmantojiet aizsargbrilles.
Ievērojiet priekšrakstus.
Iespējamu skābes šļakatu gadījumā, uz ādas vai apģērba, nekavējoties skalot ar lielu ūdens daudzumu.

IEVĒRĪBAI
Ūdens lietošana ar piedevām
Bojāti akumulatori, garantijas zudums
Akumulatoru papildināšanai izmantojiet tikai destilētu vai atsāļotu ūdeni (EN 50272-T3).
Neizmantojiet svešas piedevas, tā saucamos uzlabošanas līdzekļus, jo pretējā gadījumā garantija vairs nav spēkā.

1. Stundu pirms uzlādes procesa beigām uzpildīt destilētu ūdeni. To darot, ievērot pareizo skābes līmeni atbilstoši akumulatora marķējumam.
   Uzlādes procesa beigās visām šūnām jāizdala gāzi.

Bezapkopes akumulatori (AGM un gela akumulatori)

IEVĒRĪBAI
Bojājumu risks, atverot AGM un gela akumulatorus!
AGM un gela akumulatoriem nav nepieciešama apkope un tiem ir slēgts akumulatora korpuss. Uzpildīšana ar destilētu ūdeni vai akumulatora skābi nav iespējama un nav nepieciešama. Akumulatora korpusa atvēršana vai urbšana sabojās AGM vai gela akumulatoru un tas ir jānomaina.
Neatvērt akumulatora korpusu un neurbt nevienu caurumu.
Neapklāt pārspiediena vārstu un neizdarīt tam nekādas izmaiņas.

1. Veikt AGM un gela akumulatoru uzlādi tikai ar norādītajām uzlādes ierīcēm, skatīt nodaļu: *Akumulatora uzlāde*.

Akumulatoru ievietošana un pieslēgšana

⚠ UZMANĪBU
Akumulatoru izņemšana un ievietošana
Nestabils mašīnas stāvoklis
Izņemot un ievietojot akumulatorus, pārliecinieties, vai mašīna atrodas stabilā stāvoklī.

IEVĒRĪBAI
Polaritātes maiņa
Vadības elektronikas iznīcināšana
Pieslēdzot akumulatoru ievērojiet pareizo polaritāti.

IEVĒRĪBAI
Dziļā izlāde
Bojājumu risks
Pirms ierīces ekspluatācijas uzlādējiet akumulatorus.

1. Notecināt netīro ūdeni.
2. Netīrā ūdens tvertni pacelt uz augšu.
3. Ievietojiet akumulatorus ierīcē kā norādīts. **Svarīgi:** Bīdiet akumulatorus līdz atdurei!

BD 80/100:

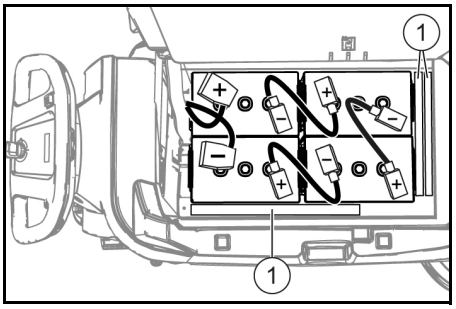

170 Ah, 2.815-092.0
180 Ah, 2.815-101.0
240 Ah, 2.815-105.0
285 Ah, 2.815-095.0

① Distancers

BD 70/75:

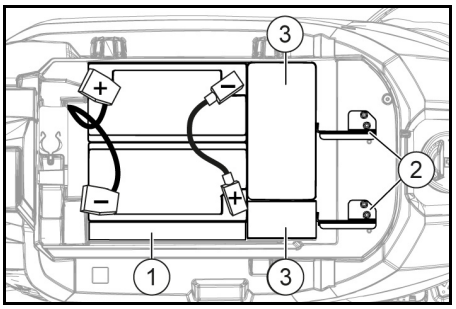

115 Ah, 2.815-091.0

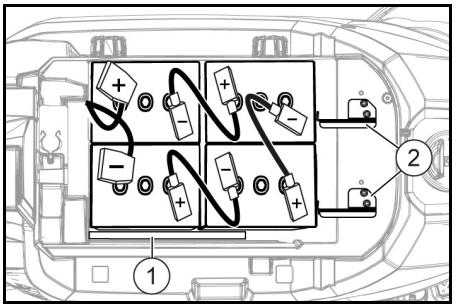

170 Ah, 2.815-092.0
180 Ah, 2.815-101.0

① Distancers
② Akumulatora turētājs
③ Papildu svari

4. Ievietot distanceru starp labās puses akumulatoriem un svaigā ūdens tvertni,
   a **ar 115 Ah akumulatoru kompl.:** 1 gab. gareniski.
   b **ar akumulatoru kompl., kas nav 115 Ah:** 2 gab. gareniski vienu virs otra.
5. **BD 70/75 ar 115 Ah akumulatoru kompl.:** ievietot 4 papildu svarus.
6. Pievienot akumulatora stiprinājumu, šim nolūkam
   a **ar BD 70/75:** ievietot 2 akumulatora turētājus un **ar 115 Ah:** pieskrūvēt pie kreisajiem un vidējiem vītnes urbumiem. **Ar 170 Ah / 180 Ah:** pieskrūvēt pie labajiem un vidējiem vītnes urbumiem.
   b **ar BD 80/100:** Ievietojiet vienu vai divas starplikas gareniski vai vertikāli starp priekšējiem akumulatoriem un tīrā ūdens tvertni, lai akumulatori nevarētu slīdēt uz priekšu.
7. Savienojiet polus ar pieslēguma kabeļiem no baterijas uzstādīšanas komplekta.
8. Pieslēguma kabeli pieslēgt pie brīvajiem akumulatora poliem (+) un (-).
9. Ierīces puses akumulatora spraudni savienot ar akumulatora puses akumulatora spraudni.
10. Netīrā ūdens tvertni atvāzt uz leju.

Akumulatora izņemšana

⚠ UZMANĪBU
Akumulatoru izņemšana un ievietošana
Nestabils mašīnas stāvoklis
Izņemot un ievietojot akumulatorus, pārliecinieties, vai mašīna atrodas stabilā stāvoklī.

1. Atslēgas slēdzi iestatīt uz “0” un izņemiet atslēgu.
2. Atvienot akumulatora spraudni.
3. Notecināt netīro ūdeni.
4. Netīrā ūdens tvertni pacelt uz augšu.
5. Atvienot iekārtas puses kabeli no akumulatora mīnus pola.
6. No akumulatoriem atvienot atlikušos kabeļus.
7. **Ar BD 80/100:** Izņemiet starpliku (-as) starp priekšējiem akumulatoriem un tīrā ūdens tvertni.
8. **Ar 115 Ah akumulatoru kompl.:** izņemt papildu svarus.
9. Izņemiet akumulatorus.
10. Izlietotos akumulatorus utilizēt atbilstoši spēkā esošajiem noteikumiem.

Ekspluatācijas uzsākšana

Akumulatora uzlāde

⚠ BĪSTAMI
Nepareiza uzlādes ierīces izmantošana
Elektriskais trieciens
Ievērojiet tīkla spriegumu un drošinātāju, kas norādīts uz ierīces tipa datu plāksnītes.
Izmantojiet uzlādes ierīci tikai sausās telpās ar pietiekamu ventilāciju.

IEVĒRĪBAI
Bīstamo gāzu uzkrāšanās, uzlādējot zem tvertnes
Sprādzienbīstamība
Pirms akumulatoru, kuriem nav nepieciešama regulāra apkope, uzlādes, netīrā ūdens tvertni nepieciešams pacelt uz augšu.

IEVĒRĪBAI
Nepiemērotas uzlādes ierīces izmantošana
Bojājumu risks
Nesavienojiet uzlādes ierīci ar ierīces akumulatora spraudni.
Izmantojiet tikai uzlādes ierīci, kas ir piemērota ievietotā akumulatora tipam.
Izlasiet uzlādes ierīces ražotāja lietošanas instrukciju un pievērsiet īpašu uzmanību drošības norādēm.

Bateriju pakete	Kapacitāte	Uzlādes ierīce
2 815-091.0	115 Ah	6 654-367.0
2 815-092.0	170 Ah	6 654-436.0
2 815-101.0	180 Ah	6 654-434.0
2 815-105.0	240 Ah	6 654-437.0
2 815-095.0	285 Ah	6 654-419.0

Uzlādes laiks vidēji aizņem aptuveni 10-15 stundas.

Ierīci uzlādes laikā nav iespējams izmantot.

Norādījum

Ierīcei ir dziļās izlādes aizsardzība, t. i., kad tiek sasniegta minimālā pieļaujamā jauda, birstes motors un turbīna tiek izslēgtas.

1. Piebrauciet ierīci tieši pie uzlādes ierīces, izvairoties no kāpumiem.
2. Atvienot ierīces puses akumulatora spraudni.

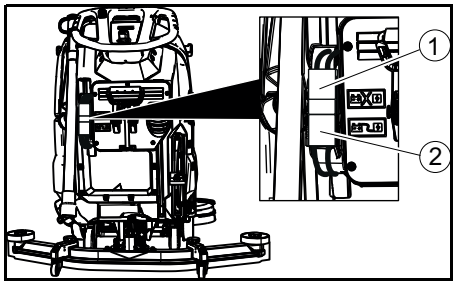

① Akumulatora spraudnis, ierīces pusē
② Akumulatora spraudnis, akumulatora pusē

3. Akumulatora puses akumulatora spraudni savienot ar uzlādes ierīci.
4. Uzlādes ierīces tīkla spraudni iespraust kontaktligzdā.
5. Uzlādes procesu veikt saskaņā ar uzlādes ierīces lietošanas instrukcijas norādēm.
6. Ierīces akumulatora spraudni savienot ar akumulatora puses akumulatora spraudni.

Ekspluatācija

IEVĒRĪBAI

Bīstamības situācija ekspluatācijas laikā

Savainošanās risks

Draudu gadījumā atlaidiet drošības slēdzi.

Degvielas uzpilde

Svaigā ūdens uzpilde

1. Atvērt svaigā ūdens tvertnes vāciņu.
2. Tīro ūdeni (maks. 50 °C) iepildiet līdz iepildīšanas uzgaļa apakšējai malai.
   Norāde: Svaigā ūdens šļūteni uzpildes laikā nofiksēt ar šļūtenes turētāju.
3. Aizvērt svaigā ūdens tvertnes vāciņu.

Tīrīšanas līdzekļu norādes

⚠ ***BRĪDINĀJUMS***

Nepiemēroti tīrīšanas līdzekļi

Veselības apdraudējums, ierīces bojājumi

Izmantojiet tikai ieteicamos tīrīšanas līdzekļus. Izmantojot citus tīrīšanas līdzekļus, operators uzņemas paaugstinātu risku attiecībā uz ekspluatācijas drošību un negadījumu risku.

Izmantojiet tikai tādus tīrīšanas līdzekļus, kas nesatur šķīdinātājus, sālsskābi un fluorūdeņražskābi.

Ievērojiet drošības norādes uz tīrīšanas līdzekļiem.

Norādījum

Neizmantojiet spēcīgi putojošus tīrīšanas līdzekļus.

Ieteicamie tīrīšanas līdzekļi

Pielietojums	Tīrīšanas līdzeklis
Visu ūdensizturīgo grīdu uzturēšanas tīrīšana	RM 746 RM 780
Spīdīgu virsmu (piem., granīta) uzturēšanas tīrīšana	RM 755 es
Industriālo grīdas segumu uzturēšanas tīrīšana un pamattīrīšana	RM 69 ASF
Porcelāna flīžu uzturēšanas tīrīšana un pamattīrīšana	RM 753
Sanitārās zonas flīžu uzturēšanas tīrīšana	RM 751
Sanitārās zonas tīrīšana un dezinfekcija	RM 732
Visu sārmu izturīgu grīdu (piem., PVC) atslāņošana	RM 752
Linoleja grīdu atslāņošana	RM 754

Tīrīšanas līdzeklis

1. Mazgāšanas līdzekli ieliet svaigā ūdens tvertnē.
   Norāde: Svaigā ūdens tvertnes atgaisošanas atveri iespējams izmantot, lai nomērītu nepieciešamo tīrīšanas līdzekļa daudzumu. Tā iekšpusē ir aprīkota ar skalu.

Ūdens apjoma iestatīšana

1. Ar regulatoru noregulējiet ūdens daudzumu atbilstoši grīdas seguma netīrumiem.

Norādījum

Pirmo tīrīšanas mēģinājumu veikt ar nelielu ūdens daudzumu. Pakāpeniski palielināt ūdens daudzumu, līdz tiek sasniegts vēlamais tīrīšanas rezultāts.

Norādījum

Kad svaigā ūdens tvertne ir tukša, tīrīšanas galva turpina strādāt bez šķidruma padeves.

Iesūkšanas sijas iestatīšana

Nolieces iestatīšana

Nolieci jānoregulē tā, lai iesūkšanas sijas iesūkšanas atloce visā garumā vienmērīgi tiktu piespiesta grīdai.

1. Atlaist skrūvi.

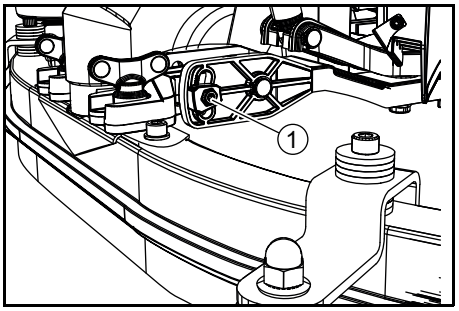

① Skrūve

2. Noregulēt iesūkšanas sijas nolieci.
3. Pievilkt skrūvi.

Augstuma iestatīšana

Augstuma regulēšana ietekmē iesūkšanas atloces izliekumu, kad tā saskaras ar grīdu.

1. Ierīci mazliet pastumt uz priekšu.
2. Iesūkšanas atloces izliekumu salīdzināt ar zemāk redzamo attēlu.

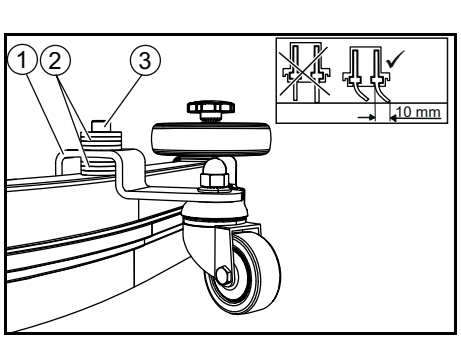

① Distancēšanas veltnis ar turētāju
② Paplāksne
③ Skrūve

3. Izskrūvēt skrūvi.
4. Starp iesūkšanas siju un distancēšanas veltni ievietot tik daudz paplākšņu, lai radītu nepieciešamo iesūkšanas atloces izliekumu.
5. Atlikušās paplāksnes ievietot virs distancēšanas veltņa.
6. Ieskrūvēt un pievilkt skrūvi.
7. Procesu atkārtot arī pie otra distancēšanas veltņa.
8. Ierīci mazliet pastumt uz priekšu.
9. Vēlreiz visā garumā pārbaudīt iesūkšanas atloces izliekumu.
10. Nepieciešamības gadījumā atkārtot iestatīšanas procesu.

Tīrīšana

Ierīces ieslēgšana

1. Atslēgas slēdzi iestatīt uz “1”.
   Displejs secīgi attēlo:
- Laiks līdz nākamajam klientu servisam
- Programmatūras versija, vadības panelis
- Akumulatora uzlādes stāvoklis un darba stundu skaits

Braukt

Norādījum

Tīrīšanas laikā braukšanas virzienu iespējams mainīt. Šādi, vairākas reizes braucot uz priekšu un atpakaļ, var intensīvi tīrīt izvēlēto vietu.

1. Virziena slēdzi iestatīt pozīcijā “uz priekšu”.

Tīrīšana

Norādījum

Lai uzlabotu nosūkšanas rezultātu, var regulēt iesūkšanas sijas nolieci un augstumu (skatīt nodaļu Iesūkšanas sijas iestatīšana).

Norādījum

Ja netīrā ūdens tvertne ir pilna, pludiņš aizver sūkšanas atveri un sūkšanas turbīna darbojas ar lielāku ātrumu. Šādā gadījumā pacelt iesūkšanas siju un braukt, lai iztukšotu netīrā ūdens tvertni.

1. Pagrieziet darba ātruma grozāmo pogu atbilstoši vēlamajai vērtībai.
   Displejā iestatīšanas laikā tiek uzrādīts ātrums. Maksimālā ātruma rādījums tiek attēlots procentuāli.
2. Ar regulēšanas vārstu iestatīt ūdens daudzumu.
3. Iesūkšanas sijas sviru nospiest uz leju.
   Iesūkšanas sija tiek nolaista.

Sākas sūkšana.
4. Tīrīšanas galvas sviru nospiest uz leju, atlaist to un ļaut tai iet uz augšu.
5. Drošības slēdzi pavilkt uz stumjamo rokturi.
   Tīrīšanas galva sāk darbību un ierīce pārvietojas ar iestatīto ātrumu.

Birstes piespiešanas spiediena palielināšana

1. Atlaist drošības slēdzi.
2. Ar roku pacelt tīrīšanas galvas sviru un nofiksēt to pa labi.

Ekspluatācijas beigšana

Tīrīšanas beigšana

1. Atlaist drošības slēdzi.
2. Nospiest tīrīšanas galvas sviru uz leju un nofiksēt to pa labi.
3. Īsu gabalu turpināt braukt.
   Atlikušais ūdens tiek izsūknēts.
4. Pacelt iesūkšanas siju.
   Sūkšana turpinās vēl 10 sekundes.
5. Atslēgas slēdzi iestatīt uz “0”.
6. Nepieciešamības gadījumā uzlādēt akumulatoru.

Netīrā ūdens notecināšana

⚠ ***BRĪDINĀJUMS***

Nepareiza notekūdeņu utilizācija

Apkārtējās vides piesārņošana

Ievērojiet vietējos notekūdeņu attīrīšanas noteikumus.

1. Izņemt noplūdes šļūteni no stiprinājuma un ievietot to piemērotā savākšanas iekārtā.

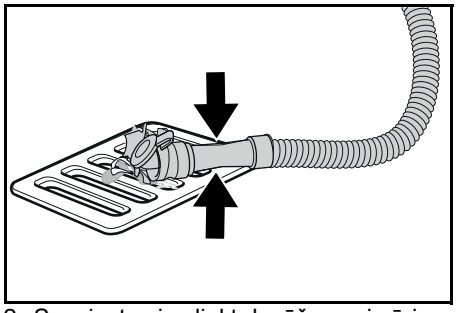

2. Saspiest vai saliekt dozēšanas ierīci.
3. Atvērt dozēšanas ierīces vāku.
4. Notecināt netīro ūdeni. Ūdens daudzumu kontrolēt, saspiežot vai saliecot.
5. Ar tīru ūdeni izskalot netīrā ūdens tvertni.

Svaigā ūdens notecināšana

1. Atvienot uzpildes līmeņa indikācijas šļūteni un pavērst to uz leju.

Svaigā ūdens ātra notecināšana

1. Noskrūvēt svaigā ūdens tvertnes vāciņu.
2. Notecināt svaigo ūdeni.
3. Uzlikt un pievilkt svaigā ūdens tvertnes vāciņu.
   Norāde: Pārliecināties, ka šļūtenes pieslēgums svaigā ūdens tvertnes vāciņā pēc pievilkšanas atrodas zemākajā punktā.

Transportēšana

⚠ ***BĪSTAMI***

Braukšana kāpumā

Savainošanās risks

Izmantojiet ierīci iekraušanai un izkraušanai tikai tādos slīpumos, kas nepārsniedz maksimālo vērtību (skatīt nodaļu "Tehniskie dati").

Brauciet lēnām.

⚠ ***UZMANĪBU***

Svara neievērošana

Savainojumu un bojājumu draudi

Transportējot ņemiet vērā ierīces svaru.

Ielādējiet ierīci tikai ar citas personas palīdzību vai, izmantojot kustības piedziņu.

1. Nospiest tīrīšanas galvas sviru uz leju un nofiksēt to pa labi.
2. Pacelt iesūkšanas siju.
3. Atslēgas slēdzi iestatīt uz “1”.
4. Ar braukšanas virziena slēdzi izvēlēties braukšanas virzienu.
5. Drošības slēdzi pavilkt uz stumjamo rokturi.
6. Pārvadājot transportlīdzekļos, nodrošiniet ierīci pret slīdēšanu un apgāšanos atbilstīgi spēkā esošajām vadlīnijām.

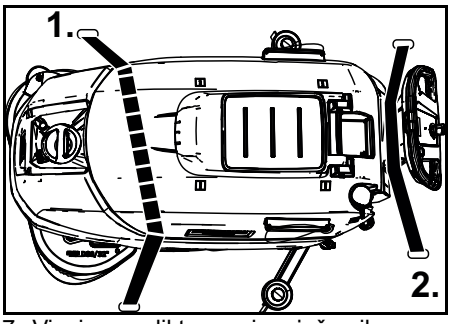

7. Vispirms uzlikt nospriegojošo siksnu zem netīrā ūdens tvertnes.

Uzglabāšana

⚠ ***UZMANĪBU***

Svara neievērošana

Savainojumu un bojājumu draudi

Uzglabājot ņemiet vērā ierīces svaru.

IEVĒRĪBAI

Sals

Sasaluša ūdens radīti ierīces bojājumi

Pilnībā iztukšojiet ūdeni no ierīces.

Uzglabājiet ierīci vietā, kur sals neiekļūst.

- Šo ierīci drīkst uzglabāt tikai iekštelpās.
- Pirms ilgstošas uzglabāšanas pilnībā uzlādēt akumulatorus.
- Uzglabāšanas laikā akumulatorus pilnībā uzlādēt vismaz reizi mēnesī.

Kopšana un apkope

⚠ ***BĪSTAMI***

Ierīce, kas neapzināti ieslēdzas

Savainojuma draudi, strāvas sitiena bīstamība

Pirms jebkuru darbu veikšanas pie ierīces, atslēgas slēdzi iestatīt uz “0” un izņemt atslēgu.

Atvienojiet uzlādes ierīces tīkla spraudni.

- Notecināt un utilizēt netīro un svaigo ūdeni.

Drošības pārbaude /apkopes līgums

Ar savu izplatītāju Jūs varat vienoties par regulāru drošības pārbaudi vai noslēgt apkopes līgumu. Lūdzu, konsultējieties.

Apkopes intervāli

Pēc katras lietošanas

IEVĒRĪBAI

Neatbilstoša tīrīšana

Bojājumu risks.

Nenosmidziniet ierīci ar ūdeni.

Neizmantojiet agresīvus tīrīšanas līdzekļus.

Atsevišķo apkopes darbu aprakstus skatīt nodaļā *Apkopes darbi*.

- Notecināt netīro ūdeni.
- Ar tīru ūdeni skalot netīrā ūdens tvertni.
- Ierīces ārpusi notīrīt ar mitru drānu, kas mērcēta vieglā ziepjūdenī.
- Pārbaudīt pūku sietu, nepieciešamības gadījumā iztīrīt.
- Iztīrīt rupju netīrumu sietu.
- Notīrīt iesūkšanas atloces, pārbaudīt to nodilumu, nepieciešamības gadījumā iestatīt augstāk vai veikt nomaiņu.
- Pārbaudīt disku birstu nodilumu, nepieciešamības gadījumā veikt nomaiņu.
- Uzlādēt akumulatoru.
  - Ja uzlādes stāvoklis ir zem 50%, akumulatora uzlādi veikt pilnībā un bez pārtraukuma.
  - Ja uzlādes stāvoklis ir virs 50%, akumulatora uzlādi veikt tikai tad, ja nākamajā lietošanas reizē nepieciešams pilns darbības laiks.

Katru nedēļu

- Bieži lietojot, akumulatoru nepieciešams vismaz vienreiz nedēļā uzlādēt pilnībā un bez pārtraukuma.

Reizi mēnesī

Atsevišķo apkopes darbu aprakstus skatīt nodaļā *Apkopes darbi*.

1. Iztukšojiet svaigā ūdens tvertni tukšu un izskalojiet nogulsnes.
2. Iztīrīt svaigā ūdens filtru.
3. Notīrīt pludiņu un pūku sietu.
4. Pārbaudīt, vai akumulatora poli nav oksidējušies, nepieciešamības gadījumā notīrīt. Pārbaudīt, vai savienojuma kabeļi ir cieši savienoti.
5. Notīrīt blīves starp netīrā ūdens tvertni un vāku un pārbaudīt to hermētiskumu, nepieciešamības gadījumā veikt nomaiņu.
6. Akumulatoriem, kam nepieciešama apkope, pārbaudīt šūnu skābes hermētiskumu.
7. Ilgstošas dīkstāves gadījumā ierīci novietot uzglabāšanai ar pilnībā uzlādētu akumulatoru. Akumulatoru uzlādēt pilnībā vismaz reizi mēnesī.

Reizi gadā

- Klientu servisam ļaut veikt noteikto pārbaudi.

Apkopes darbi

Apgriezt vai nomainīt iesūkšanas atloces

Ja iesūkšanas atloces ir nolietots līdz nodiluma atzīmei, tās ir jāapgriež vai jāmaina.

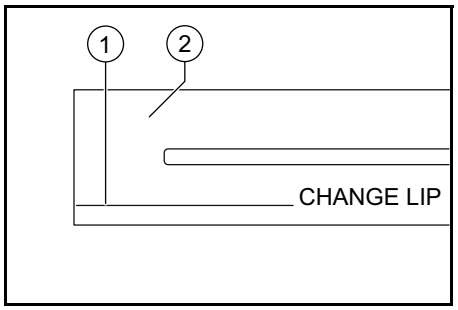

① Nodiluma atzīme
② Iesūkšanas atloce

1. Noņemiet iesūkšanas siju.
2. Izskrūvēt zvaigžņveida rokturus.

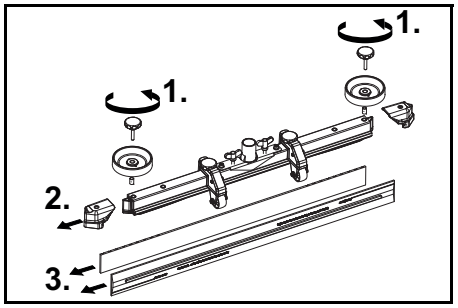

3. Noņemiet plastmasas daļas.
4. Noņemiet iesūkšanas atloces.
5. Ievietojiet apgrieztās vai jaunās iesūkšanas atloces.
6. Uzbīdīt plastmasas daļas.
7. Ieskrūvēt un pievilkt zvaigžņveida rokturus.

Rupjo netīrumu sieta tīrīšana

1. Atvērt netīrā ūdens tvertnes vāku.

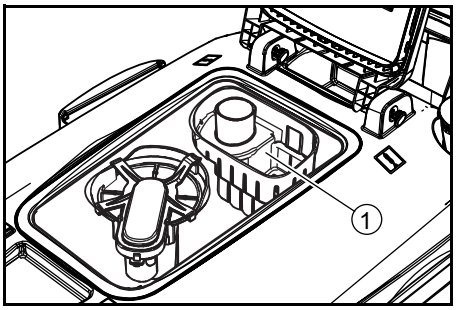

① Rupjo netīrumu siets
2. Rupjo netīrumu sietu izvilkt virzienā uz augšu.
3. Rupjo netīrumu sietu izskalot zem tekoša ūdens.
4. Rupjo netīrumu sietu ievietot netīrā ūdens tvertnē.

Svaigā ūdens filtra tīrīšana

1. Notecināt svaigo ūdeni (skatīt nodaļu *Svaigā ūdens notecināšana*).
2. Noskrūvēt svaigā ūdens tvertnes vāciņu.

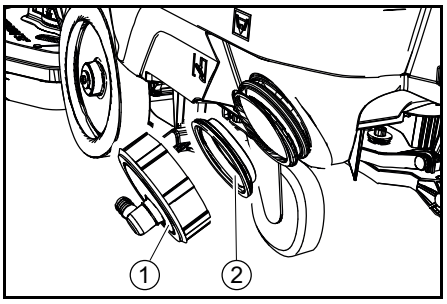

① Svaigā ūdens tvertnes vāciņš
② Svaigā ūdens filtrs
3. Izvilkt svaigā ūdens filtru un noskalot ar tīru ūdeni.
4. Ievietot svaigā ūdens filtru.
5. Uzlikt svaigā ūdens tvertnes vāciņu.
Norāde: Pārliecināties, ka šļūtenes pieslēgums svaigā ūdens tvertnes vāciņā pēc pievilkšanas atrodas zemākajā punktā.

Pludiņa un pūku sieta tīrīšana

1. Atvērt netīrā ūdens tvertnes vāku.

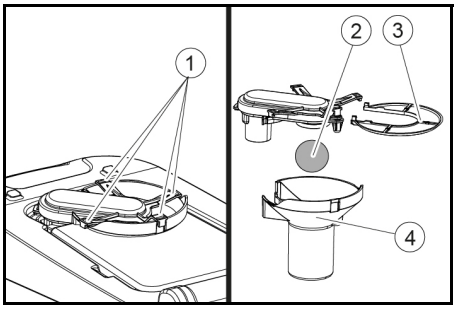

① Fiksācijas āķis
② Pludiņš
③ Pūku siets
④ Pludiņa korpuss
2. Atlaist fiksācijas āķi.
3. Novilkt pludiņa korpusu virzienā uz leju.
4. Izņemt pludiņu no pludiņa korpusa un notīrīt to.
5. Noņemt satinumu filtru un iztīrīt to.
6. Visas daļas apgrieztā secībā samontēt atpakaļ.

Disku birstes nomaiņa

1. Pacelt tīrīšanas galvu.
2. Nospiest birstes nomaiņas pedāli tālāk par pretestību virzienā uz leju.

① Birstu maiņas pedālis
3. Izvilkt 1. disku birsti sānos zem tīrīšanas galvas.
4. Jauno diskveida suku turēt zem tīrīšanas galvas, paspiest uz augšu un nofiksēt.
5. Atkārtot procesu 2. disku birstei.

Palīdzība traucējumu gadījumā

⚠ ***BĪSTAMI***
Ierīce, kas neapzināti ieslēdzas
Savainojuma draudi, strāvas sitiena bīstamība

Pirms jebkuru darbu veikšanas pie ierīces, atslēgas slēdzi iestatīt uz "0" un izņemt atslēgu.
Atvienojiet uzlādes ierīces tīkla spraudni.

- Notecināt un utilizēt netīro un svaigo ūdeni.
- Ja rodas traucējumi, kurus nevar novērst ar šīs tabulas starpniecību, izsaukt klientu servisu.

Traucējums	Novēršana
Ierīci nav iespējams iedarbināt	1. Atslēgas slēdzi iestatīt uz "1". 2. Nospiest drošības slēdzi. 3. Iespraust akumulatora spraudni. 4. Pārbaudīt akumulatorus, nepieciešamības gadījumā veikt uzlādi. 5. Pārbaudīt, vai akumulatora poli ir pieslēgti.
Ūdens daudzums nav pietiekams	1. Pārbaudīt svaigā ūdens uzpildes līmeni, nepieciešamības gadījumā uzpildīt tvertni. 2. Ar ūdens daudzuma regulatoru palieliniet ūdens daudzumu. 3. Iztīrīt svaigā ūdens filtru. 4. Pārbaudīt, vai šļūtenes nav nosprostotas, nepieciešamības gadījumā iztīrīt tās.

Traucējums	Novēršana
Sūkšanas jauda ir pārāk zema	1. Izslēgt ierīci un notecināt netīro ūdeni. 2. Notīrīt blīves starp netīrā ūdens tvertni un vāku un pārbaudīt to hermētiskumu, nepieciešamības gadījumā veikt nomaiņu. 3. Pārbaudīt, vai sūkšanas šļūtene ir pareizi savienota ar netīrā ūdens tvertnei. 4. Pārbaudīt, vai pūku siets nav netīrs, nepieciešamības gadījumā iztīrīt. 5. Notīrīt iesūkšanas sijas iesūkšanas atloci, nepieciešamības gadījumā apgrieziet vai nomainīt. 6. Pārbaudīt, vai ir aizvērts netīrā ūdens noplūdes šļūtenes vāks. 7. Pārbaudīt iesūkšanas sijas iestatījumu. 8. Pārbaudīt, vai sūkšanas šļūtene nav nosprostota, nepieciešamības gadījumā iztīrīt to. Atkārtoti ievietojot sūkšanas šļūteni, baltajam šļūtenes marķējumam jāatrodas pie turētāja skavas. 9. Pārbaudīt sūkšanas šļūtenes hermētiskumu, nepieciešamības gadījumā nomainīt to.
Tīrīšanas rezultāts nav apmierinošs	1. Samazināt ātrumu. 2. Pārbaudīt birstu nodilumu, nepieciešamības gadījumā veikt nomaiņu. 3. Pārbaudīt, vai birstu veids un tīrīšanas līdzeklis ir piemēroti.
Sūkšanas turbīna darbojas ar paaugstinātu apgriezienu skaitu	1. Notecināt netīro ūdeni. 2. Notīrīt pludiņu. 3. Pārbaudīt pūku sietu, nepieciešamības gadījumā iztīrīt. 4. Pārbaudīt, vai sūkšanas šļūtene nav nosprostota, nepieciešamības gadījumā iztīrīt to. 5. Pārbaudīt, vai iesūkšanas sija nav nosprostota, nepieciešamības gadījumā atbrīvoties no nosprostojuma
Birste negriežas	1. Pārbaudīt, vai svešķermenis nebloķē birsti, nepieciešamības gadījumā atbrīvoties no tā.
Ierīce tīrīšanas laikā vibrē	1. Izmantot mīkstu birsti.

Garantija

Katrā valstī ir spēkā mūsu uzņēmuma atbildīgās sabiedrības izdotie garantijas nosacījumi. Garantijas termiņa ietvaros iespējamos Jūsu iekārtas darbības traucējumus mēs novērsīsim bez maksas, ja to cēlonis ir materiāla vai ražošanas defekts. Garantijas remonta nepieciešamības gadījumā ar pirkumu apliecinošu dokumentu griezieties pie tirgotāja vai tuvākajā pilnvarotajā klientu apkalpošanas dienestā. (Adresi skatīt aizmugurē)

Papildaprīkojums

Apzīmējums	BD 70/75 Detaļu Nr.	BD 80/100 Detaļu Nr.	Apraksts
Diska birste, balta (ļoti mīksta)	4.905-011.0	4.905-030.0	Nedaudz netīru vai delikātu grīdas segumu tīrīšanai
Diska birste, dabīga (mīksta)	4.905-012.0	4.905-031.0	Izgatavota no dabīgām šķiedrām tīrīšanai un pulēšanai
Diska birste, sarkana (vidēja, standarta)	4.905-010.0	4.905-000.0	Izmantošanai visiem ierastajiem tīrīšanas uzdevumiem
Diska birste, melna (cieta)	4.905-013.0	4.905-032.0	Noturīgiem netīrumiem un pamattīrīšanai, tikai izturīgiem pārklājumiem
Spilventiņa nostiprināšanas plāksne	4 762-590.0	4 762-447.0	Tīrīšanai ar spilventiņiem, ar ātrās pārslēgšanās savienojumu un centrālo atslēgu
Spilventiņš, balts	–	6 371-331.0	Grīdas pulēšanai
Spilventiņš, sarkans (vidēji mīksts)	6 369-003.0	6.371-147.0	Tīrīšanai un visa veida grīdu dziļai tīrīšanai
Spilventiņš, zaļš (vidēji ciets)	6.369-002.0	6.371-148.0	Lai notīrītu izteikti netīras grīdas un veiktu pamattīrīšanu
Spilventiņš, melns (ciets)	6.369-001.0	6.371-169.0	Noturīgu netīrumu gadījumā un, lai veiktu pamattīrīšanu
Spilventiņš, brūns (SPP)	2 639-290.0	2.639-288.0	Cietu un elastīgu virsmu virsējā aizsargslāņa atjaunošanai
Spilventiņš, melamīns	6 371-021.0	6 371-336.0	Efektīvai mikroporu virsmu tīrīšanai
Iesūkšanas sija, 1030 mm, izliekta	4 777-108.0	–	
Iesūkšanas sija, 1160 mm, izliekta	–	4 777-102.0	
Iesūkšanas atloču komplekts, dabiskais kaučuks	4 037-144.0	4 037-138.0	
Iesūkšanas atloču komplekts, PU (izturīgs pret eļļu)	4 037-145.0	4 037-140.0	
Iesūkšanas atloču komplekts, Linatex	4.181-011.0	4.181-006.0	

Tehniskie dati

		BD 70/75 W Classic Bp	BD 80/100 W Classic Bp
Ierīces veiktspējas dati			
Nominālais spriegums	V	24	24
Akumulatora kapacitāte	Ah (5 h)	115 / 170 / 180	170 / 180 / 240 / 285
Vidējais jaudas patēriņš	W	1270	1320
Vilces motora jauda	W	250	300
Sūkšanas turbīnas jauda	W	500	500
Birstu piedziņas jauda	W	2 x 500	2 x 500
Teorētiskā jauda uz laukumu	m2/h	3500	4000
Svaigā ūdens tvertnes tilpums	l	75	100
Netīrā ūdens tvertnes tilpums	l	75	100
Maks. ūdens temperatūra	°C	50	50
Maks. ūdens spiediens	bar	0,06	0,06
Kustības pagrieziena platums	mm	1550	1650
Maks. darba zonas kāpums	%	2	2
Sūkšana			
Sūkšanas jauda, gaisa daudzums	l/s	24	24
Sūkšanas jauda, zemspiediens	kPa (mbar)	16 (160)	16 (160)
Tīrīšanas birstes			
Darba platums	mm	700	800
Birstu diametrs	mm	356	410
Birstu apgriezienu skaits	1/min	140	140
Birstes piespiešanas spiediens	N	300 / 500	400 / 680
Izmēri un svars			
Pieļaujamā pilnā masa	kg	325	435
Pašmasa (transportēšanas svars)	kg	251	325
Akumulatora nodalījuma izmēri	mm	575 x 380	622 x 384
Aprēķinātās vērtības saskaņā ar EN 60335-2-72			
Kopējā vibrācijas vērtība	m/s2	<2,5	< 2,5
Nedrošības faktors K	dB(A)	0,2	0,2
Trokšņa spiediena līmenis LpA	dB(A)	65	65
Nedrošības faktors KpA	dB(A)	2	2
Trokšņa intensitātes līmenis LWA + Nedrošības faktors KWA	dB(A)	81	81

Paturētas tiesības veikt tehniskas izmaiņas.

ES atbilstības deklarācija

Ar šo mēs paziņojam, ka turpmāk tekstā minētās iekārtas projekts un konstrukcija, kā arī mūsu izgatavotais modelis atbilst ES direktīvu drošības un veselības pamatprasībām. Veicot ar mums nesaskaņotas izmaiņas iekārtas uzbūvē, šī deklarācija zaudē savu spēku.
Produkts: Grīdas tīrītājs
Tips: 1.127-xxx, 1.515-xxx

Attiecīgās ES direktīvas
2006/42/EK (+2009/127/EK)
2014/30/ES
2014/53/ES (TCU)

Piemērotie saskaņotie standarti
EN 60335-1
EN 60335-2-72
EN 55012: 2007 + A1: 2009
EN 61000-6-2: 2005
EN 62233: 2008

TCU
EN 301 511 V12.5.1
EN 300 440 V2.1.1
EN 300 328 V2.2.2
EN 300 330 V2.1.1

Piemērotie valsts standarti
-

Parakstītāji rīkojas valdes vārdā un ar tās pilnvaru.


H. Jenner
Chairman of the Board of Management


S. Reiser
Director Regulatory Affairs & Certification

Pilnvarotais sagatavot dokumentāciju:
S. Reizers (S. Reiser)
Alfred Kärcher SE & Co. KG
Alfred-Kärcher-Str. 28 - 40
71364 Winnenden (Vācija)
Tālr.: +49 7195 14-0
Fakss: +49 7195 14-2212
Vinendene (Winnenden), 01.02.2021.

Turinys

Bendrosios nuorodos 223
Veikimas 223
Tinkamas naudojimas 223
Aplinkos apsauga 223
Priedai ir atsarginės dalys 223
Tiekimo apimtis 223
Saugos nurodymai 223
Prietaiso aprašymas 224
Montavimas 225
Eksploatavimo pradžia 226
Eksploatavimas 227
Transportavimas 228
Sandėliavimas 228
Kasdieninė ir techninė priežiūra 228
Pagalba trikčių atveju 229
Garantija 230
Priedai 230
Techniniai duomenys 231
ES atitikties deklaracija 231

Bendrosios nuorodos

Prieš pradėdami naudotis prietaisu, perskaitykite šią originalią naudojimo instrukciją ir pridedamus saugos nurodymus. Laikykitės jų. Išsaugokite abi knygeles vėlesniam naudojimui arba kitam prietaiso savininkui.

Veikimas

Ši šveitimo-siurbimo mašina skirta lygiems paviršiams valyti drėgnuoju būdu.
Prietaisą galima pritaikyti konkrečioms valymo užduotims reguliuojant vandens ir valymo priemonių kiekį. Valymo priemonės dozuojamos atitinkamą jų kiekį įpilant į baką.
Gėlo ir nešvaraus vandens rezervuarų darbinis plotis ir talpa (žr. skyrių „Techniniai duomenys“) leidžia efektyviai valyti ilgą tarnavimo laiką.
Prietaise įrengtas eigos mechanizmas.

Pastaba

Priklausomai nuo valymo užduoties, prietaise galima sumontuoti įvairių priedų. Prašykite mūsų katalogo arba apsilankykite mūsų interneto svetainėje www.kaercher.com.

Tinkamas naudojimas

Šis prietaisas skirtas naudoti komerciniais ir pramonės tikslais, pvz., viešbučiuose, mokyklose, ligoninėse, gamyklose, parduotuvėse, biuruose ir nuomos versle. Šį prietaisą naudokite tik pagal šioje naudojimo instrukcijoje pateiktus duomenis.

- Prietaisą galima naudoti tik drėgmei ir šveitimui atsparioms lygioms grindims valyti.
- Prietaisas netinka įšalusioms grindims valyti (pvz., šaldymo patalpose).
- Prietaisas nėra skirtas naudoti potencialiai sprogioje aplinkoje.
- Prietaisą leidžiama naudoti ant paviršių, kurių nuolydis neviršija didžiausio leistino nuolydžio (žr. skyrių *Techniniai duomenys*).

Aplinkos apsauga

Pakuotės medžiagos gali būti perdirbamos. Pakuotės atliekas sutvarkykite tausodami aplinką.

Elektros ir elektroniniuose prietaisuose būna vertingų perdirbamų medžiagų ir dažnai tokių dalių, su kuriomis netinkamai elgiantis arba netinkamai jas pašalinus gali kilti pavojus žmonių sveikatai ir aplinkai. Tačiau norint tinkamai eksploatuoti įrenginį šios dalys būtinos. Šiuo simboliu pažymėtus įrenginius draudžiama šalinti su buitinėmis atliekomis.

Pastabos dėl sudėtinių medžiagų (REACH)

Naujausią informaciją apie sudėtines medžiagas rasite: *www.kaercher.com/REACH*

Priedai ir atsarginės dalys

Naudokite tik originalius priedus ir originalas atsargines dalis – taip užtikrinsite, kad įrenginys veiktų patikimai ir be trikčių. Informaciją apie priedus ir atsargines dalis rasite svetainėje *www.kaercher.com*.

Tiekimo apimtis

Išpakavę patikrinkite, ar yra visos įrenginio detalės. Jei trūksta priedų arba yra transportavimo pažeidimų, praneškite apie tai pardavėjui.

Saugos nurodymai

Prieš pradėdami naudoti prietaisą, atidžiai perskaitykite šią naudojimo instrukciją ir kartu pridėtą informacinę brošiūrą „Saugos nurodymai dėl šepetinių valymo ir purškimo ekstrakcijos prietaisų“, Nr. 5.956-251.0, ir jomis vadovaukitės.
Prietaisą leidžiama naudoti ant riboto nuolydžio paviršių (žr. skyrių *Techniniai duomenys*).

⚠ ***ĮSPĖJIMAS***

Prietaiso parvirtimas

Sužalojimų pavojus

Prietaiso nenaudokite ant pasvirusių paviršių.

Prietaisą galima naudoti tik uždarius gaubtą ir visus dangčius.

Saugos įtaisai

⚠ ***ATSARGIAI***

Trūkstami arba pakeisti saugos įtaisai

Apsauginiai įtaisai garantuoja jūsų saugą. Apsauginius įtaisus modifikuoti ar apeiti draudžiama.

Apsauginis jungiklis

Atleidus apsauginį jungiklį prietaisas išsijungia.

Raktinis jungiklis

Jei raktinis jungiklis išimtas, prietaisas apsaugotas nuo neleistino naudojimo.

Įspėjamųjų nurodymų simboliai

Tvarkydami baterijas laikykitės šių įspėjamųjų nurodymų:

	Laikykitės baterijų naudojimo instrukcijoje ir ant pačios baterijos, taip pat ir šioje naudojimo instrukcijoje pateiktų nurodymų.
	Dėvėkite akių apsaugą.
	Laikykite rūgštį ir baterijas atokiai nuo vaikų.
	Sprogimo pavojus
	Saugokite nuo ugnies, kibirkščių ir atviros liepsnos; rūkyti draudžiama.
	Ėsdinimo poveikio pavojus
	Pirmoji pagalba.
	Įspėjamasis nurodymas
	Utilizavimas
	Nemeskite baterijų į šiukšlių konteinerį.

Prietaiso aprašymas

Prietaiso apžvalga

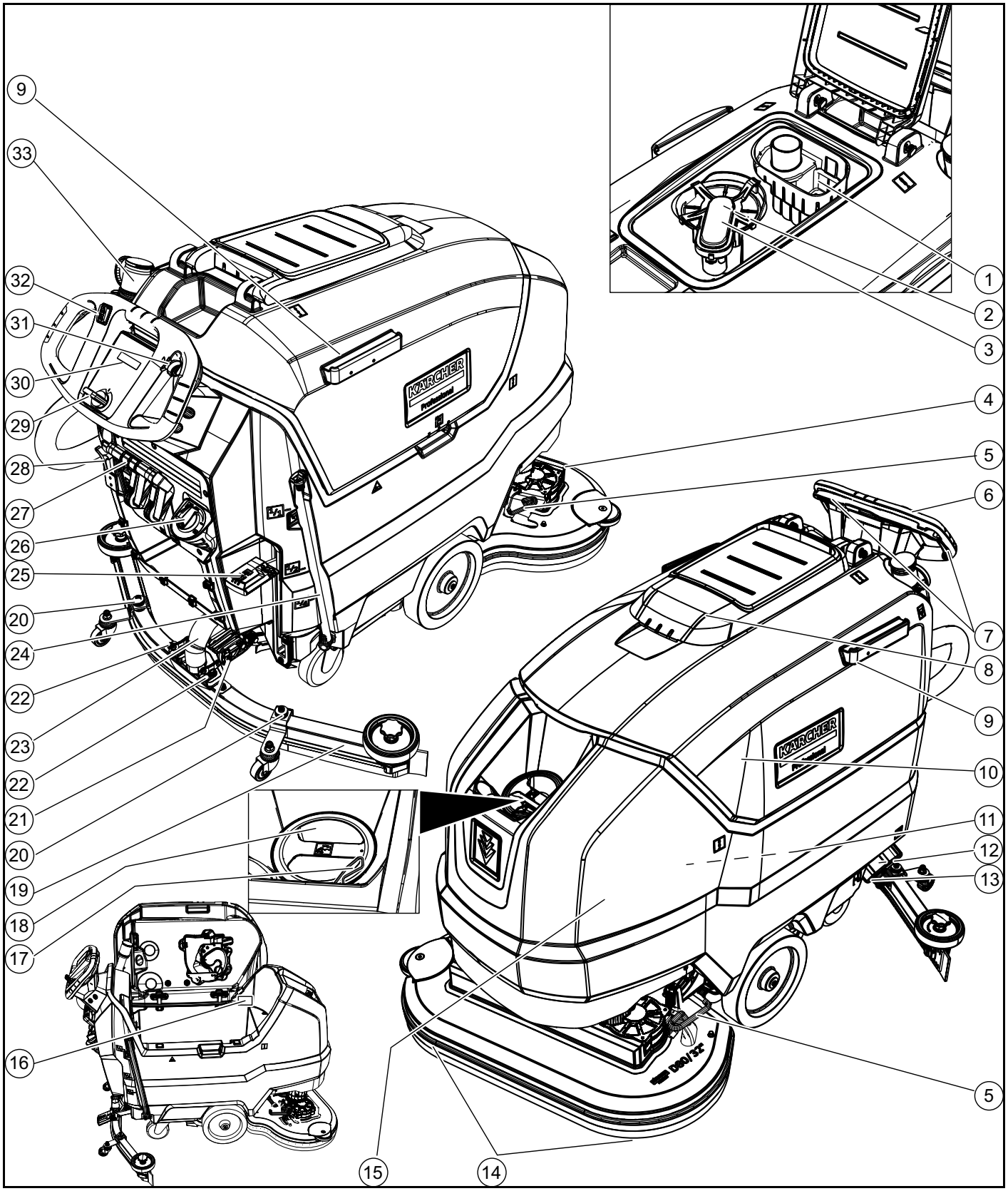

① Stambių nešvarumų tinklelis
② Pūkelių filtravimo sietelis
③ Plūdė
④ Valymo galvutė
⑤ Šepečių keitimo pedalas
⑥ Stūmimo rankena
⑦ Apsauginis jungiklis
⑧ Nešvaraus vandens bako dangtis
⑨ „Homebase“ atraminis kreipiklis
⑩ Nešvaraus vandens bakas
⑪ **Baterija
⑫ Švaraus vandens filtras
⑬ Švaraus vandens bako dangtelis
⑭ Diskinis šepetys
⑮ Švaraus vandens bakas
⑯ Gamyklinė lentelė
⑰ Žarnos laikiklis
⑱ Švaraus vandens bako pildymo anga
⑲ Siurbimo sija
⑳ Siurbimo sijos aukščio reguliavimas
㉑ Siurbimo sijos polinkio reguliavimas
㉒ Siurbimo sijos tvirtinimo sparnuotoji veržlė
㉓ Siurbimo žarna
㉔ Švaraus vandens užpildymo lygio indikatorius
Švaraus vandens išleidimo žarna
㉕ Valymo galvutės svirtis

㉖ Vandens kiekio reguliavimo rankenėlė
㉗ Siurbimo sijos svirtis
㉘ Baterijos kištukas
㉙ Raktinis jungiklis
㉚ Ekranas
㉛ Darbo spartos reguliatorius
㉜ Važiavimo krypties jungiklis
㉝ Nešvaraus vandens išleidimo žarna su dozavimo įtaisu

** Į tiekimo rinkinį neįtraukiama

Spalvinis ženklinimas

- Valymo proceso valdymo elementai yra geltoni.
- Techninės priežiūros ir aptarnavimo elementai yra šviesiai žali.

Simboliai ant prietaiso


Švaraus vandens bako išleidimo anga


Nešvaraus vandens bako išleidimo anga


Padidintas valymo galvutės prispaudimo slėgis


Prieiga prie baterijos


Švaraus vandens bako užpildymo lygis (50 %)


Vieta, kur reikia įstatyti įkroviklio kištuką


Tvirtinimo taškas


*Šluotos laikiklis


DĖMESIO
Klaidingas lizdas
Pažeidimo pavojus
Įkroviklio kištuko čia kišti NEGALIMA


Įprastinis valymo galvutės prispaudimo slėgis


Valymo galvutė pakelta


Valymo galvutės pakėlimo / nuleidimo pedalas


Šepečių keitimo pedalas

* pasirenkamoji įranga

Montavimas

Iškrovimas

1. Pašalinkite kartoną.
2. Išimkite įtempimo juostas.
3. Atsukite medinius blokus, varžtais pritvirtintus prie padėklo.
4. Iš 3 viršutinių kartoninės pakuotės pakietinimo lentų ir įstrižai ant padėklo prisuktos apsauginės lentos padarykite rampą ir padėkite priešais padėklą bei pritvirtinkite medienos drožlių plokščių varžtais.

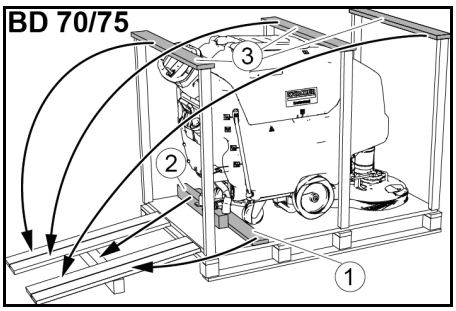

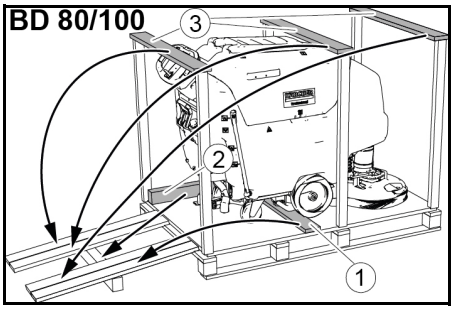

① Apsauginė lenta
② Medinis tašas
③ Sutvirtinimo lenta

5. Nuo padėklo nusuktą medinį tašą pastumkite kaip atramą po rampa ir prisukite.
6. Valymo galvutės svirtį paspauskite žemyn ir užfiksuokite dešinėje pusėje.
7. **Tik su BD 80/100:** Pastumkite žemyn stabdžio svirtį.

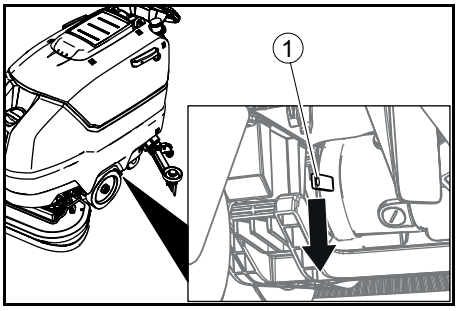

① Stabdžio svirtis

Pastaba

BD 70/75 neturi stabdžių. Šiam prietaisui nereikia atleisti stabdžių.

8. Prietaisą atbulą ištraukite iš padėklo.
9. **Tik su BD 80/100:** Stabdžio svirtį pastumkite aukštyn.

Siurbimo sijos montavimas

1. Siurbimo siją įstatykite į siurbimo sijos laikiklį.

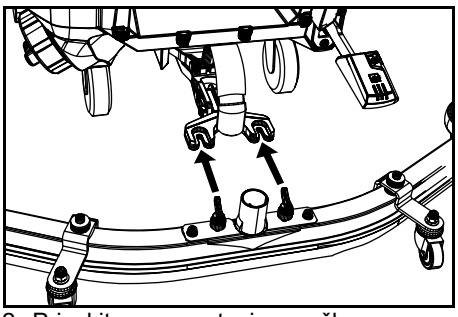

2. Prisukite sparnuotąsias veržles.
3. Užmaukite siurbimo žarną.

Baterijos

Rekomenduojami akumuliatorių blokai BD 70/75

Aprašymas	Užsakymo Nr.	Talpa (m^3)*	Oro srautas (m^3/h)**
115 Ah, techninė priežiūra nereikalinga	2.815-091.0 [1)]	1,98	0,792
170 Ah, techninė priežiūra nereikalinga	2.815-092.0 [2)]	2,31	0,924
180 Ah, techninė priežiūra nereikalinga	2.815-101.0 [3)]	4,785	1,914

* Baterijų įkrovimo patalpos mažiausias tūris

** Mažiausias oro srautas tarp baterijų įkrovimo patalpos ir aplinkos

Montuojant pirmą kartą, reikalingas papildomas akumuliatoriaus montavimo komplektas:

1 2 638-198.0
2 2 638-162.0
3 2 638-106.0

Rekomenduojami akumuliatorių blokai BD 80/100

Aprašymas	Užsakymo Nr.	Talpa (m^3)*	Oro srautas (m^3/h)**
170 Ah, techninė priežiūra nereikalinga	2.815-092.0 [1)]	2,31	0,924
180 Ah, techninė priežiūra nereikalinga	2.815-101.0 [2)]	4,785	1,914
240 Ah, techninė priežiūra nereikalinga	2.815-102.0 [2)]	6,27	2,508
285 Ah, techninė priežiūra nereikalinga	2.815-095.0 [3)]	11,88	4,752

* Baterijų įkrovimo patalpos mažiausias tūris

** Mažiausias oro srautas tarp baterijų įkrovimo patalpos ir aplinkos

Montuojant pirmą kartą, reikalingas papildomas akumuliatoriaus montavimo komplektas:

1 2 638-162.0
2 2 638-106.0
3 2 638-197.0

Mažai techninės priežiūros reikalaujančios baterijos (skystosios baterijos)

⚠ ***PAVOJUS***

Vandens pildymas esant išsikrovusiai baterijai

Ėsdinimo pavojus dėl rūgšties nutekėjimo, drabužių sunaikinimas

Tvarkydami baterijų rūgštis nešiokite apsauginius akinius.

Atkreipkite dėmesį į taisyklių reikalavimus. Jei rūgšties purslų patektų ant odos ar drabužių, nedelsdami juos praskalaukite dideliu vandens kiekiu.

DĖMESIO

Vandens su priedais naudojimas

Sugedusios baterijos, garantijos praradimas

Baterijoms pildyti naudokite tik distiliuotą arba gėlintą vandenį (EN 50272-T3). Nenaudokite jokių pašalinių priedų (vadinamųjų gerinimo priemonių), nes kitaip negalios garantija.

1. Iki įkrovimo proceso pabaigos likus vienai valandai įpilkite distiliuoto vandens. Atsižvelkite į tinkamą elektrolito lygį, kuris nurodytas baterijos etiketėje. Įkrovimo proceso pabaigoje iš visų elementų turi išsiskirti dujos.

Baterijos, kurioms nereikalinga techninė priežiūra (AGM ir gelinės baterijos)

DĖMESIO

Atidarius AGM ir gelines baterijas kyla pažeidimo pavojus!

AGM ir gelinėms baterijoms nereikalinga techninė priežiūra ir jų korpusas yra uždaras. Papildomai pripilti distiliuoto vandens arba baterijų rūgšties nėra numatyta galimybė ir nebūtina. Jeigu baterijos korpusas būtų atidaromas arba gręžiamas, AGM arba gelinė baterija būtų pažeidžiama ir ją tektų pakeisti.

Baterijos korpuso neatidarykite ir jo negręžkite.

Viršslėgio vožtuvo neuždenkite ir jo nekeiskite.

1. AGM ir gelines baterijas įkraukite tik nurodytais įkrovikliais, žr. skyrių: *Baterijos įkrovimas*.

Baterijų montavimas ir prijungimas

⚠ ***ATSARGIAI***

Baterijų išmontavimas ir sumontavimas

Nestabili mašinos padėtis

Baterijas išmontuodami ir sumontuodami atkreipkite dėmesį, kad mašina tvirtai stovėtų.

DĖMESIO

Poliškumo sukeitimas

Elektroninės valdymo įrangos sugadinimas

Prijungdami bateriją atkreipkite dėmesį į tinkamą poliškumą.

DĖMESIO

Visiškas išsikrovimas

Pažeidimo pavojus

Prieš prietaisą pradėdami naudoti įkraukite baterijas.

1. Išleiskite nešvarų vandenį.
2. Nešvaraus vandens baką paverskite aukštyn.
3. Baterijas taip, kaip nurodyta, įdėkite į prietaisą. **Svarbu:** Stumkite baterijas iki galo atgal!

BD 80/100:

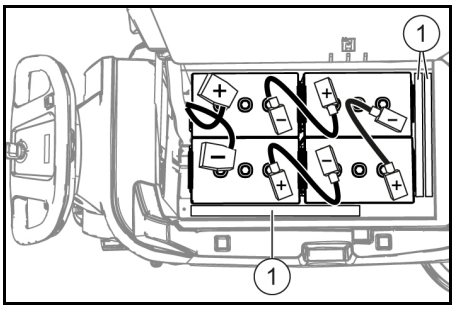

170 Ah, 2.815-092.0
180 Ah, 2.815-101.0
240 Ah, 2.815-105.0
285 Ah, 2.815-095.0

① Tarpo riboklis

BD 70/75:

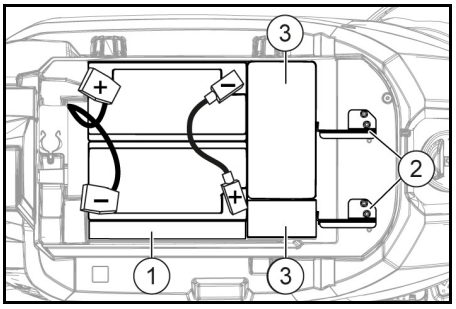

115 Ah, 2.815-091.0

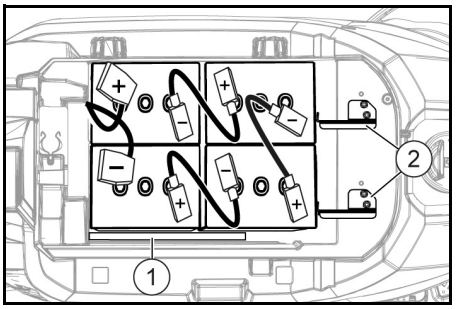

170 Ah, 2.815-092.0
180 Ah, 2.815-101.0

① Tarpo riboklis
② Baterijos laikiklis
③ Papildomi svoriai

4. Tarp dešiniosios baterijos ir šviežio vandens talpyklos įstatykite tarpelio riboklį,
   a **jei tai 115 Ah baterijų blokas:** 1 vienetas, ištiesintas per visą ilgį.
   b **jei tai baterijų blokas, išskyrus 115 Ah:** 2 vienetai išilgai vienas ant kito.
5. **Jei tai BD 70/75 baterijų blokas, 115 Ah:** Įdėkite 4 papildomus svorius.
6. Pritvirtinkite baterijos laikiklį
   a **jei tai BD 70/75:** Įdėkite 2 baterijų laikiklius ir **jei tai 115 Ah:** Įsukite į kairiąsias ir vidurines sriegines angas. **Jei tai 170 Ah / 180 Ah:** Įsukite į dešiniąsias ir vidurines sriegines angas.
   b **jei tai BD 80/100:** Tarp priekinių baterijų ir šviežio vandens talpyklos įdėkite vieną arba du tarpelio riboklius išilgai arba vertikaliai, kad baterijos negalėtų slysti į priekį.
7. Prijunkite polius prie prijungimo laidų iš akumuliatoriaus montavimo komplekto.
8. Prijunkite jungiamąjį kabelį prie laisvų baterijos gnybtų (+) ir (–).
9. Prietaiso pusės baterijos kištuką prijunkite prie baterijos pusės baterijos kištuko.
10. Nešvaraus vandens baką nulenkite žemyn.

Baterijos išmontavimas

⚠ ***ATSARGIAI***

Baterijų išmontavimas ir sumontavimas

Nestabili mašinos padėtis

Baterijas išmontuodami ir sumontuodami atkreipkite dėmesį, kad mašina tvirtai stovėtų.

1. Pasukite raktinį jungiklį į padėtį „0“ ir ištraukite raktą.
2. Ištraukite baterijos kištuką.
3. Išleiskite nešvarų vandenį.
4. Nešvaraus vandens baką paverskite aukštyn.
5. Prietaiso pusėje atjunkite kabelį nuo neigiamo baterijos gnybto.
6. Atjunkite likusius kabelius nuo baterijų.
7. **Jei tai BD 80/100:** Išimkite tarp priekinių baterijų ir šviežio vandens talpyklos esantį(-čius)tarpelio riboklį(-ius) .
8. **Jei tai 115 Ah baterijų blokas:** Išimkite papildomus svorius.
9. Išimkite baterijas.
10. Panaudotas baterijas išmeskite pagal galiojančias taisykles.

Eksploatavimo pradžia

Baterijos įkrovimas

⚠ ***PAVOJUS***

Netinkamas įkroviklio naudojimas

Elektros smūgis

Atkreipkite dėmesį į prietaiso gamyklinėje lentelėje nurodytą tinklo įtampą ir saugiklį. Įkroviklį naudokite tik sausoje patalpoje, kuri būtų pakankamai vėdinama.

DĖMESIO

Pavojingų dujų kaupimasis po baku per įkrovimo procesą

Sprogimo pavojus

Prieš įkraudami mažai priežiūros reikalaujančias baterijas nešvaraus vandens baką paverskite aukštyn.

DĖMESIO

Netinkamo įkroviklio naudojimas

Pažeidimo pavojus

Įkroviklio neprijunkite prie prietaiso pusės baterijos kištuko.

Naudokite tik tokį įkroviklį, kuris tinka įmontuotos baterijos tipui.

Perskaitykite įkroviklio gamintojo naudojimo instrukciją ir atkreipkite ypatingą dėmesį į saugos nurodymus.

Akumuliatoriaus blokas	Talpa	Įkroviklis
2.815-091.0	115 Ah	6.654-367.0
2.815-092.0	170 Ah	6.654-436.0
2.815-101.0	180 Ah	6.654-434.0
2.815-105.0	240 Ah	6.654-437.0
2.815-095.0	285 Ah	6.654-419.0

Vidutinis įkrovimo laikas apytikriai yra 10-15 valandų.
Per įkrovimo procesą prietaiso naudoti negalima.

Pastaba

Prietaisas turi apsaugą nuo visiško išsikrovimo, t. y. pasiekus mažiausią leistiną tapos lygį išjungiamas šepečio variklis ir turbina.

1. Prietaisą nuvarykite tiesiai prie įkroviklio stengdamiesi išvengti įkalnių.
2. Ištraukite prietaiso pusės baterijos kištuką.

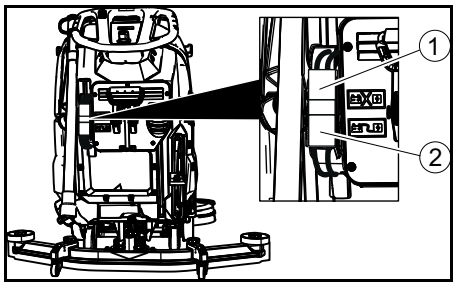

① Prietaiso pusės baterijos kištukas
② Baterijos pusės baterijos kištukas

3. Baterijos pusės baterijos kištuką prijunkite prie įkroviklio.
4. Įkroviklio tinklo kištuką įkiškite į lizdą.
5. Įkrovimą atlikite laikydamiesi įkroviklio naudojimo instrukcijos.
6. Prietaiso pusės baterijos kištuką prijunkite prie baterijos pusės baterijos kištuko.

Eksploatavimas

DĖMESIO

Pavojinga situacija eksploatuojant

Sužalojimų pavojus

Kilus pavojui atleiskite apsauginį jungiklį.

Naudojamų medžiagų pripylimas

Švaraus vandens pripylimas

1. Atidarykite švaraus vandens bako dangtelį.
2. Švaraus vandens (ne karštesnio nei 50 °C) pripilkite iki pylimo atvamzdžio apatinės briaunos.
   Nuoroda: pildymo metu švaraus vandens žarną galima užfiksuoti žarnos jungikliu.
3. Uždarykite švaraus vandens bako dangtelį.

Nurodymai dėl valymo priemonių

⚠ ***ĮSPĖJIMAS***

Netinkamos valymo priemonės

Pavojus sveikatai, prietaiso pažeidimas

Naudokite tik rekomenduojamas valymo priemones. Jei naudojamos kitos valymo priemonės, operatorius prisiima didesnę riziką, susijusią su eksploatavimo saugumu ir nelaimingų atsitikimų pavojumi.

Naudokite tik tokias valymo priemones, kuriose nėra tirpiklių, druskos ir vandenilio fluorido.

Laikykitės ant valymo priemonių pateiktų saugos nuorodų.

Pastaba

Nenaudokite itin putojančių valymo priemonių.

Rekomenduojamos valymo priemonės

Naudojimas	Valymo priemonė
Visų vandeniui atsparių grindų valymas einamosios priežiūros metu	RM 746 RM 780
Blizgių paviršių (pvz., granito) valymas einamosios priežiūros metu	RM 755 es
Pramoninių grindų pagrindinis ir einamosios priežiūros valymas	RM 69 ASF
Porceliano plytelių pagrindinis ir einamosios priežiūros valymas	RM 753
Plytelių sanitarinėse zonose valymas einamosios priežiūros metu	RM 751
Sanitarinių zonų valymas ir dezinfekavimas	RM 732
Visų šarmams atsparių grindų (pvz., PVC) apnašų sluoksnio pašalinimas	RM 752
Linoleumo grindų dangos apnašų sluoksnio pašalinimas	RM 754

Valymo priemonė

1. Į švaraus vandens baką įpilkite valymo priemonės.
   Nurodymas: švaraus vandens bako pildymo angos dangtelį galima naudoti valymo priemonei matuoti. Jo vidinėje dalyje yra skalė.

Vandens kiekio nustatymas

1. Vandens kiekį nustatykite reguliavimo rankenėle, pagal grindų dangos užteršimo laipsnį.

Pastaba

Pirmą kartą pabandykite valyti su nedideliu vandens kiekiu. Po to vandens kiekį palaipsniui didinkite, kol pasieksite pageidaujamą valymo rezultatą.

Pastaba

Švaraus vandens bakui ištuštėjus, valymo galvutė valo toliau be skysčio tiekimo.

Siurbimo sijos nustatymas

Polinkio nustatymas

Polinkį reikia nustatyti taip, kad siurbimo sijos siurbimo plokštelės būtų tolygiai prispaustos prie grindų visu ilgiu.

1. Atlaisvinkite varžtą.

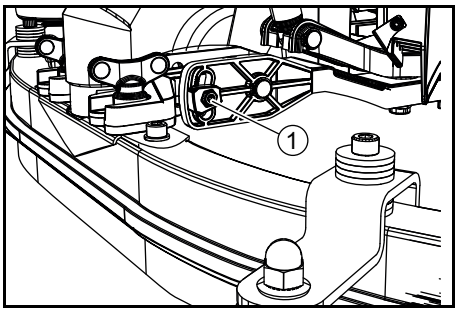

① Varžtas

2. Sureguliuokite siurbimo sijos polinkį.
3. Varžtą priveržkite.

Aukščio nustatymas

Reguliuojant aukštį keičiasi su grindimis besiliečiančių siurbimo plokštelių išlinkis.

1. Prietaisą šiek tiek pavarykite pirmyn.
2. Siurbimo plokštelių išlinkį palyginkite su toliau pateikiamu paveikslėliu.

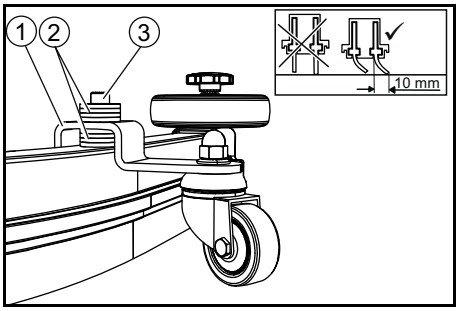

① Tarpo reguliavimo ritinėlis su laikikliu
② Poveržlė
③ Varžtas

3. Išsukite varžtą.
4. Tarp siurbimo sijos ir tarpo reguliavimo ritinėlio įdėkite tiek poveržlių, kad siurbimo plokštelės būtų tinkamai išlinkusios.
5. Likusias poveržles įstatykite virš tarpo reguliavimo ritinėlio.
6. Varžtą įsukite ir priveržkite.
7. Šiuos veiksmus pakartokite su antru tarpo reguliavimo ritinėliu.
8. Prietaisą šiek tiek pavarykite pirmyn.
9. Dar kartą patikrinkite siurbimo plokštelių išlinkį per visą ilgį.
10. Prireikus nustatymo veiksmus pakartokite.

Valymas

Prietaiso įjungimas

1. Raktinį jungiklį pasukite į padėtį „1“. Ekrane iš eilės rodoma:

- laikas iki kitos klientų aptarnavimo tarnybos apžiūros;
- programinės įrangos versija, valdymo dalis;
- baterijos įkrovimo lygis ir eksploatacinių valandų skaičius.

Važiavimas

Pastaba

Judėjimo kryptį galima pakeisti valant. Taip kelis kartus pavažiavus pirmyn ir atgal galima intensyviai valyti pasirinktą vietą.

1. Važiavimo krypties jungiklį nustatykite į padėtį „pirmyn“.

Valymas

Pastaba

Norint pagerinti siurbimo rezultatą, galima reguliuoti siurbimo sijos polinkį ir aukštį (žr. skyrių Siurbimo sijos nustatymas).

Pastaba

Jei nešvaraus vandens bakas pilnas, plūdė uždaro siurbimo angą ir siurbimo turbina veikia padidintu sūkių skaičiumi. Tokiu atveju pakelkite siurbimo siją ir važiuokite ištuštinti nešvaraus vandens bako.

1. Pasukite darbinio greičio reguliatorių ties norima verte.
   Ekrane nustatymo metu rodomas greitis. Rodoma didžiausio greičio procentais.

2. Nustatykite vandens kiekį reguliavimo vožtuvu.
3. Siurbimo sijos svirtį paspauskite žemyn.
   Siurbimo sija nuleidžiama.
   Siurbimas įjungiamas.
4. Valymo galvutės svirtį paspauskite žemyn, atblokuokite ir paleiskite aukštyn.
5. Apsauginį jungiklį patraukite link stūmimo rankenos.
   Valymo galvutė pradeda veikti ir prietaisas juda nustatytu greičiu.

Šepečių prispaudimo jėgos padidinimas

1. Apsauginį jungiklį atleiskite.
2. Valymo galvutės svirtį ranka kilstelėkite ir užfiksuokite dešinėje pusėje.

Darbo užbaigimas

Valymo užbaigimas

1. Apsauginį jungiklį atleiskite.
2. Valymo galvutės svirtį paspauskite žemyn ir užfiksuokite dešinėje pusėje.
3. Dar šiek tiek pavažiuokite.
   Nusiurbiamas likęs vanduo.
4. Pakelkite siurbimo siją.
   Siurbimas dar tęsiamas 10 sekundžių.
5. Raktinį jungiklį pasukite į padėtį „0“.
6. Prireikus įkraukite bateriją.

Nešvaraus vandens išleidimas

⚠ ***ĮSPĖJIMAS***

Netinkamas nuotekų šalinimas

Aplinkos teršimas

Laikykitės vietinių nuotekų tvarkymo taisyklių.

1. Išleidimo žarną išimkite iš laikiklio ir nuleiskite į tinkamą įrenginį vandeniui surinkti.

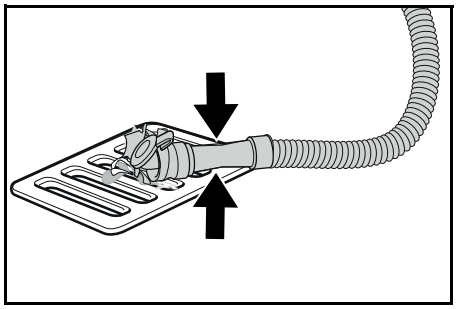

2. Dozavimo įtaisą suspauskite arba užlenkite.
3. Atidarykite dozavimo įtaiso dangtelį.
4. Išleiskite nešvarų vandenį. Vandens kiekį reguliuokite spausdami arba lenkdami.
5. Nešvaraus vandens baką praskalaukite švariu vandeniu.

Švaraus vandens išleidimas

1. Užpildymo lygio indikatoriaus žarną ištraukite ir pasukite žemyn.

Greitas švaraus vandens išleidimas

1. Atsukite švaraus vandens bako dangtelį.
2. Leiskite švariam vandeniui ištekėti.
3. Švaraus vandens bako dangtelį uždėkite ir tvirtai prisukite.
   Nurodymas: priveržę įsitikinkite, kad žarnos jungtis švaraus vandens bako dangtelyje yra žemiausiame taške.

Transportavimas

⚠ ***PAVOJUS***

Gabenimas

Sužalojimų pavojus

Prietaisą sava eiga pakraukite ir iškraukite tik jei nuolydis neviršija didžiausios vertės (žr. skyrių „Techniniai duomenys“).

Važiuokite lėtai.

⚠ ***ATSARGIAI***

Nesilaikant svorio nuorodos

Sužalojimų ir materialinės žalos pavojus

Transportuodami atsižvelkite į prietaiso svorį.

Kraukite įrenginį tik padedant kitam asmeniui arba naudojantis eigos mechanizmu.

1. Valymo galvutės svirtį paspauskite žemyn ir užfiksuokite dešinėje pusėje.
2. Pakelkite siurbimo siją.
3. Raktinį jungiklį pasukite į padėtį „1“.
4. Važiavimo krypties jungikliu pasirinkite važiavimo kryptį.
5. Apsauginį jungiklį patraukite link stūmimo rankenos.
6. Kai prietaisą gabenate transporto priemone, jį užfiksuokite nuo nuslydimo ar apvirtimo pagal galiojančių direktyvų nuostatas.

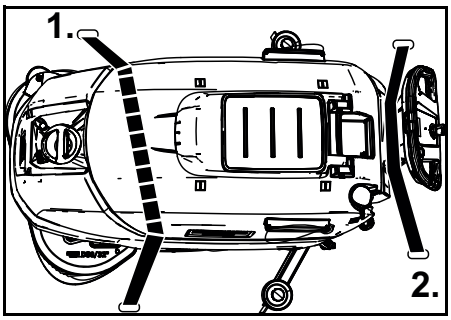

7. Pirmiausia po nešvaraus vandens baku pritvirtinkite tempiamąją juostą.

Sandėliavimas

⚠ ***ATSARGIAI***

Nesilaikant svorio nuorodos

Sužalojimų ir materialinės žalos pavojus

Laikydami atsižvelkite į prietaiso svorį.

DĖMESIO

Šaltis

Prietaiso sugadinimas užšalus vandeniui

Iš prietaiso išleiskite visą vandenį.

Laikykite prietaisą nuo šalčio apsaugotoje vietoje.

- Prietaisą galima laikyti tik patalpose.
- Prieš ilgos trukmės sandėliavimą visiškai įkraukite baterijas.
- Sandėliuodami baterijas iki galio įkraukite ne rečiau kaip kartą per mėnesį.

Kasdieninė ir techninė priežiūra

⚠ ***PAVOJUS***

Atsitiktinis įrenginio paleidimas

Sužalojimo pavojus, elektros smūgis

Prieš visus darbus su prietaisu raktinį jungiklį nustatykite į padėtį „0“ ir ištraukite raktą.

Ištraukite įkroviklio tinklo kištuką.

- Išleiskite ir pašalinkite nešvarų ir švarų vandenį.

Saugos patikra / techninės priežiūros sutartis

Su pardavėju galite susitarti dėl reguliarios saugos patikros arba sudaryti techninės priežiūros sutartį. Pasikonsultuokite šiuo klausimu.

Techninės priežiūros intervalai

Po kiekvieno naudojimo

DĖMESIO

Netinkamas valymas

Pažeidimo pavojus.

Ant prietaiso nepurkškite vandens.

Nenaudokite agresyvių valiklių.

Išsamus atskirų techninės priežiūros darbų aprašymas pateiktas skyriuje *Techninės priežiūros darbai*.

- Išleiskite nešvarų vandenį.
- Nešvaraus vandens baką praskalaukite švariu vandeniu.
- Prietaiso išorę nuvalykite drėgna, švelniu muilo tirpalu sudrėkinta šluoste.
- Patikrinkite ir, jei reikia, išvalykite pūkelių filtravimo sietelį.
- Išvalykite stambių nešvarumų tinklelį.
- Nuvalykite siurbimo plokšteles, patikrinkite, ar nesusidėvėję, ir prireikus sureguliuokite aukštį arba pakeiskite.
- Patikrinkite, ar diskiniai šepečiai nesusidėvėję, ir, jei reikia, pakeiskite.
- Įkraukite bateriją.
  - Jeigu baterijos įkrova mažesnė kaip 50 proc., bateriją įkraukite nepertraukiamai ir iki galo.
  - Jeigu baterijos įkrova didesnė kaip 50 proc., bateriją įkraukite tik jei per kitą naudojimą prireiks iki galo įkrautos baterijos.

Kartą per savaitę

- Dažnai naudojant, bateriją bent kartą per savaitę reikia nepertraukiamai ir iki galo įkrauti.

Kas mėnesį

Išsamus atskirų techninės priežiūros darbų aprašymas pateiktas skyriuje *Techninės priežiūros darbai*.

1. Ištuštinkite švaraus vandens talpyklą ir išskalaukite nuosėdas.
2. Išvalykite švaraus vandens filtrą.
3. Išvalykite plūdę ir pūkelių filtravimo sietelį.
4. Patikrinkite, ar nesioksiduoja baterijų gnybtai ir, jei reikia, nuvalykite šepečiu. Patikrinkite, ar tvirtai laikosi sujungimo laidas.
5. Nuvalykite sandariklius tarp nešvaraus vandens bako ir dangtelio, patikrinkite, ar jie sandarūs, prireikus pakeiskite.
6. Jei baterijos yra prižiūrimos, patikrinkite elektrolito sandarumą.
7. Jeigu prietaisas ilgesnį laiką nebus naudojamas, jis laikomas tik su iki galo įkrautomis baterijomis. Bateriją bent kartą per mėnesį reikia iki galo įkrauti.

Kas metus

- Privalomą patikrą paveskite atlikti klientų tarnybai.

Techninės priežiūros darbai

Siurbimo plokštelių apsukimas arba pakeitimas

Jei siurbimo plokštelės nusidėvėję iki nusidėvėjimo ženklo, jas reikia apsukti arba pakeisti.

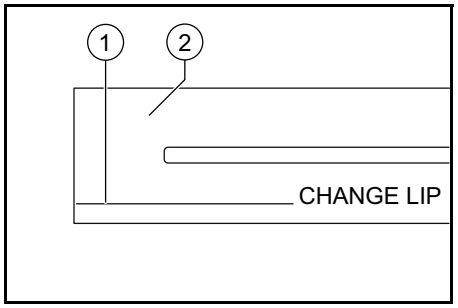

① Nusidėvėjimo ženklas
② Siurbimo plokštelė

1. Nuimkite siurbimo siją.
2. Išsukite žvaigždinę rankenėlę.

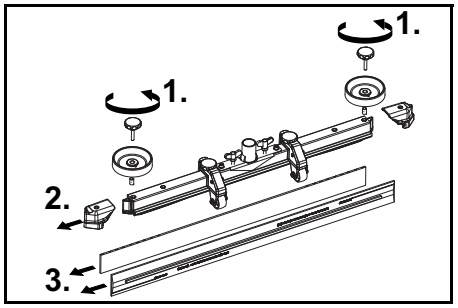

3. Ištraukite plastikinę dalį.
4. Ištraukite siurbimo plokšteles.
5. Įdėkite apverstas arba naujas siurbimo plokšteles.
6. Užstumkite plastikinę dalį.
7. Prisukite ir tvirtai priveržkite žvaigždinę rankenėlę.

Stambių nešvarumų tinklelio valymas

1. Atidarykite nešvaraus vandens bako dangtelį.

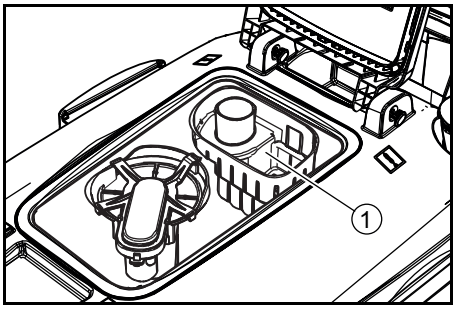

① Stambių nešvarumų tinklelis

2. Stambių nešvarumų tinklelį patraukite aukštyn.
3. Stambių nešvarumų tinklelį išskalaukite tekančiu vandeniu.
4. Stambių nešvarumų tinklelį įstatykite į nešvaraus vandens baką.

Švaraus vandens filtro valymas

1. Išleiskite švarų vandenį (žr. skyrių *Švaraus vandens išleidimas*).
2. Atsukite švaraus vandens bako dangtelį.

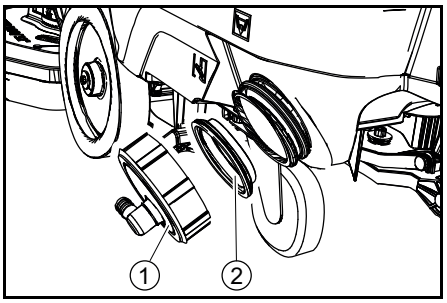

① Švaraus vandens bako dangtelis
② Švaraus vandens filtras

3. Nuimkite švaraus vandens filtrą ir praskalaukite vandeniu.
4. Švaraus vandens filtrą įstatykite.
5. Uždėkite švaraus vandens bako dangtelį.
   Nurodymas: priveržę įsitikinkite, kad žarnos jungtis švaraus vandens bako dangtelyje yra žemiausiame taške.

Plūdės ir filtro tinklelio valymas

1. Atidarykite nešvaraus vandens bako dangtelį.

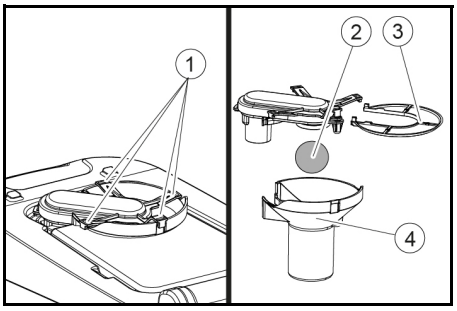

① Fiksavimo kablys
② Plūdė
③ Pūkelių filtravimo sietelis
④ Plūdės korpusas

2. Atlaisvinkite fiksavimo kablius.
3. Plūdės korpusą nutraukite į apačią.
4. Plūdę išimkite iš plūdės korpuso ir nuvalykite.
5. Nuimkite ir išvalykite pūkelių filtrą.
6. Visas dalis surinkite atvirkštine tvarka.

Diskinių šepečių keitimas

1. Pakelkite valymo galvutę.
2. Šepečių keitimo pedalą paspauskite žemyn, kol neliks pasipriešinimo.

① Šepečių keitimo pedalas

3. Pirmąjį diskinį šepetį ištraukite į šoną, po valymo galvute.
4. Naują diskinį šepetį pakiškite po valymo galvute, stumkite aukštyn ir užfiksuokite.
5. Tuos pačius veiksmus atlikite su antruoju diskiniu šepečiu.

Pagalba trikčių atveju

⚠ ***PAVOJUS***
Atsitiktinis įrenginio paleidimas
Sužalojimo pavojus, elektros smūgis

Prieš visus darbus su prietaisu raktinį jungiklį nustatykite į padėtį „0“ ir ištraukite raktą. Ištraukite įkroviklio tinklo kištuką.

- Išleiskite ir pašalinkite nešvarų ir švarų vandenį.
- Kilus triktims, kurių nepavyksta pašalinti vadovaujantis šia lentele, kreipkitės į klientų tarnybą.

Triktis	Šalinimas
Prietaiso nepavyksta paleisti	1. Raktinį jungiklį pasukite į padėtį „1“. 2. Paspauskite apsauginį jungiklį. 3. Įkiškite baterijos kištuką. 4. Patikrinkite ir, jei reikia, įkraukite bateriją. 5. Patikrinkite, ar prijungti baterijos gnybtai.
Nepakankamas vandens kiekis	1. Patikrinkite švaraus vandens bako užpildymo lygį ir, jei reikia, papildykite. 2. Vandens kiekio reguliavimo rankenėle padidinkite vandens kiekį. 3. Išvalykite švaraus vandens filtrą. 4. Patikrinkite, ar neužsikimšę žarnos ir, jei reikia, išvalykite.

Triktis	Šalinimas
Per mažas siurbimo našumas	1. Išjunkite prietaisą ir išleiskite nešvarų vandenį. 2. Nuvalykite sandariklius tarp nešvaraus vandens bako ir dangtelio, patikrinkite, ar jie sandarūs. Prireikus pakeiskite. 3. Patikrinkite, ar siurbimo žarna tinkamai prijungta prie nešvaraus vandens bako. 4. Patikrinkite, ar neužsiteršęs pūkelių filtravimo sietelis. Prireikus išvalykite. 5. Nuvalykite ant siurbimo sijos sumontuotas siurbimo plokšteles, prireikus apsukite arba pakeiskite. 6. Patikrinkite, ar uždarytas nešvaraus vandens išleidimo žarnos dangtelis. 7. Patikrinkite siurbimo sijos nustatymą. 8. Patikrinkite, ar neužsikimšusi siurbimo žarna ir, jei reikia, išvalykite. Vėl įdėjus siurbimo žarną, balta žarnos žymė turi likti ant fiksatoriaus. 9. Patikrinkite, ar siurbimo žarna sandari ir, jei reikia, pakeiskite.
Nepakankamas valymo rezultatas	1. Sumažinkite greitį. 2. Patikrinkite, ar šepečiai nesusidėvėję, ir, jei reikia, pakeiskite. 3. Patikrinkite, ar naudojate tinkamo tipo šepečius ir valymo priemonę.
Siurbimo turbina veikia didesniu sūkių skaičiumi	1. Išleiskite nešvarų vandenį. 2. Išvalykite plūdę. 3. Patikrinkite ir, jei reikia, išvalykite pūkelių filtravimo sietelį. 4. Patikrinkite, ar neužsikimšusi siurbimo žarna ir, jei reikia, išvalykite. 5. Patikrinkite, ar neužsikimšusi siurbimo sija ir, jei reikia, užsikišimą pašalinkite.
Šepetys nesisuka	1. Patikrinkite, ar šepečio neblokuoja pašalinės medžiagos, ir, jei reikia, jas pašalinkite.
Valymo metu prietaisas vibruoja	1. Naudokite minkštesnį šepetį.

Garantija

Kiekvienoje šalyje galioja mūsų įgaliotų pardavėjų nustatytos garantijos sąlygos. Galimus įrenginio gedimus garantijos galiojimo laikotarpiu pašalinsime nemokamai, jei tokių gedimų priežastis buvo netinkamos medžiagos ar gamybos defektai. Dėl garantinių gedimų šalinimo kreipkitės į savo pardavėją arba artimiausią klientų aptarnavimo tarnybą pateikdami pirkimą patvirtinantį kasos kvitą.
(Adresą rasite kitoje pusėje)

Priedai

Pavadinimas	BD 70/75 dalies Nr.	BD 80/100 dalies Nr.	Aprašymas
Diskinis šepetys, baltas (minkštas)	4.905-011.0	4.905-030.0	Nesmarkiai suteptoms ar jautrioms grindims valyti
Diskinis šepetys, natūralus (minkštas)	4.905-012.0	4.905-031.0	Pagamintas iš natūralaus pluošto, valymui ir poliravimui
Diskinis šepetys, raudonas (vidutinio kietumo, standartinis)	4.905-010.0	4.905-000.0	Naudojamas atliekant visas įprastas valymo užduotis
Diskinis šepetys, juodas (kietas)	4.905-013.0	4.905-032.0	Smarkiai užterštiems paviršiams ir pagrindiniam valymui (tik nejautrioms dangoms)
Varantysis pado diskas	4 762-590.0	4 762-447.0	Valymui su padais, su greito sujungimo mova ir centriniu fiksatoriumi
Padas, baltas	–	6 371-331.0	Grindims poliruoti
Padas, raudonas (vidutinio kietumo)	6 369-003.0	6 371-147.0	Visoms grindims valyti ir poliruoti
Padas, žalias (vidutinio kietumo)	6 369-002.0	6 371-148.0	Smarkiai užterštoms grindims valyti ir pagrindiniam valymui
Padas, juodas (kietas)	6 369-001.0	6 371-169.0	Esant įsisenėjusiems nešvarumams ir pagrindiniam valymui
Padėklas, rudas (SPP)	2.639-290.0	2.639-288.0	Kietų ir elastingų paviršių apsauginiam sluoksniui atnaujinti
Padėklas, melaminas	6 371-021.0	6 371-336.0	Veiksmingam mikroakytų paviršių valymui
Siurbimo sija, 1030 mm, išlenkta	4.777-108.0	–	
Siurbimo sija, 1160 mm, išlenkta	–	4.777-102.0	
Siurbiamųjų lūpų rinkinys, natūralus kaučiukas	4.037-144.0	4.037-138.0	
Siurbiamųjų lūpų rinkinys, PU (atsparus alyvai)	4.037-145.0	4.037-140.0	
Siurbiamųjų lūpų rinkinys, „Linatex“	4.181-011.0	4.181-006.0	

Techniniai duomenys

		BD 70/75 W Classic Bp	BD 80/100 W Classic Bp
Įrenginio galios duomenys			
Vardinė įtampa	V	24	24
Baterijos talpa	Ah (5 h)	115 / 170 / 180	170 / 180 / 240 / 285
Vidutinis galingumas	W	1270	1320
Variklio galia	W	250	300
Siurbimo turbinos galia	W	500	500
Šepečio varomojo mechanizmo galia	W	2 x 500	2 x 500
Teorinis našumas	m2/h	3500	4000
Švaraus vandens bako talpa	l	75	100
Nešvaraus vandens bako talpa	l	75	100
Didž. vandens temperatūra	°C	50	50
Didž. vandens slėgis	bar	0,06	0,06
Apsisukimo plotis	mm	1550	1650
Didž. darbo srities pakilimas	%	2	2
Siurbimas			
Siurbimo našumas, oro kiekis	l/s	24	24
Siurbimo našumas, vakuumas	kPa (mbar)	16 (160)	16 (160)
Valymo šepečiai			
Darbinis plotis	mm	700	800
Šepečio skersmuo	mm	356	410
Šepečio sūkių skaičius	1/min	140	140
Šepečio prispaudimo slėgis	N	300 / 500	400 / 680
Matmenys ir svoriai			
Leistinas bendras svoris	kg	325	435
Tuščio įrenginio masė (transportavimo masė)	kg	251	325
Baterijų skyriaus matmenys	mm	575 x 380	622 × 384
Nustatyta vertė pagal EN 60335-2-72			
Bendra vibracijos vertė	m/s2	<2,5	< 2,5
Neapibrėžtis K	dB(A)	0,2	0,2
Garso lygis LpA	dB(A)	65	65
Neapibrėžtis KpA	dB(A)	2	2
Garso galios lygis LWA + Neapibrėžtis KWA	dB(A)	81	81

Gamintojas pasilieka teisę atlikti techninius pakeitimus.

ES atitikties deklaracija

Pareiškiame, kad toliau aprašyto aparato brėžiniai ir konstrukcija bei mūsų į rinką išleistas modelis atitinka pagrindinius ES direktyvų saugumo ir sveikatos apsaugos reikalavimus. Jeigu įrenginiui atliekamas su mumis nesuderintas keitimas, ši deklaracija netenka savo galios.
Produktas: Grindų valytuvas
Tipas: 1.127-xxx, 1.515-xxx

Atitinkamos ES direktyvos
2006/42/EB (+2009/127/EB)
2014/30/ES
2014/53/ES (TCU)

Taikomi darnieji standartai
EN 60335-1
EN 60335-2-72
EN 55012: 2007 + A1: 2009
EN 61000-6-2: 2005
EN 62233: 2008

TCU
EN 301 511 V12.5.1
EN 300 440 V2.1.1
EN 300 328 V2.2.2
EN 300 330 V2.1.1

Taikomi nacionaliniai standartai
-

Pasirašantys asmenys veikia pagal bendrovės vadovų įgaliojimus.


H. Jenner
Chairman of the Board of Management


S. Reiser
Director Regulatory Affairs & Certification

Dokumentacijos tvarkytojas:
S. Reiser
Alfred Kärcher SE & Co. KG
Alfred-Kärcher-Str. 28 - 40
71364 Vinendenas, Vokietija
Tel.: +49 7195 14-0
Faks.: +49 7195 14-2212
Vinendenas, 2021 m. vasario 1 d.

Зміст

Загальні вказівки 232
Функція 232
Використання за призначенням 232
Охорона довкілля 232
Приладдя та запасні деталі 232
Комплект поставки 232
Вказівки з техніки безпеки 232
Опис пристрою 233
Монтаж 234
Введення в експлуатацію 236
Робота 236
Транспортування 237
Зберігання 237
Догляд та технічне обслуговування 238
Допомога в разі несправностей 239
Гарантія 239
Приладдя 239
Технічні характеристики 241
Декларація про відповідність стандартам ЄС 241

Загальні вказівки

Перед першим використанням пристрою ознайомитись з цією оригінальною інструкцією з експлуатації та вказівками з техніки безпеки, що додаються. Діяти відповідно до них.
Зберігати обидві брошури для подальшого використання або для наступного власника.

Функція

Ця підлогомийно-усмоктувальна машина призначена для вологого очищення рівних підлог.
За допомогою регулювання кількості води і миючого засобу машина може бути налаштована на виконання відповідного завдання. Дозування миючого засобу регулюється шляхом його додавання в бак.
Робоча ширина і місткість баків для чистої і брудної води (див. главу «Технічні характеристики») забезпечують ефективне очищення під час тривалого використання.
Пристрій оснащений тяговим двигуном.

Вказівка

Відповідно до виконуваного завдання пристрій може бути оснащений різним приладдям. Запитуйте наш каталог або відвідайте наш сайт в Інтернеті www.kaercher.com.

Використання за призначенням

Цей пристрій придатний для комерційного і промислового використання, наприклад в готелях, школах, лікарнях, фабриках, магазинах, офісах і приміщеннях, що здаються в оренду. Використовувати цей пристрій виключно відповідно до вказівок, що містяться в цій інструкції з експлуатації.

- Пристрій можна використовувати тільки для очищення вологостійких і стійких до полірування гладких підлог.
- Пристрій не придатний для очищення замерзлих підлог (наприклад, на холодильних складах).
- Пристрій не придатний для використання у вибухонебезпечному середовищі.
- Використання цього пристрою допускається на поверхнях з максимальним ухилом (див. главу *Технічні характеристики*).

Охорона довкілля

Пакувальні матеріали придатні до вторинної переробки. Упаковку необхідно утилізувати без шкоди для довкілля.

Електричні та електронні пристрої найчастіше містять цінні матеріали, які придатні до вторинної переробки, та компоненти, такі як батареї, акумулятори чи мастило, які у разі неправильного поводження з ними або неправильної утилізації можуть створити потенційну небезпеку для здоров'я людини та довкілля. Однак ці компоненти необхідні для належної експлуатації пристрою. Пристрої, позначені цим символом, забороняється утилізувати разом із побутовим сміттям.

Вказівки щодо компонентів (REACH)

Актуальні відомості про компоненти наведені на сайті: *www.kaercher.com/REACH*

Приладдя та запасні деталі

Слід використовувати лише оригінальне приладдя та оригінальні запасні частини, тому що саме вони гарантують безпечну та безперебійну експлуатацію пристрою.
Інформація щодо приладдя та запасних частин міститься на сайті *www.kaercher.com*.

Комплект поставки

Під час розпакування пристрою перевірити комплектацію. У разі нестачі приладдя або ушкоджень, отриманих під час транспортування, слід повідомити про це торговельній організації, яка продала пристрій.

Вказівки з техніки безпеки

Перед першим використанням пристрою слід ознайомитися з цією інструкцією з експлуатації і брошурою, що додається, з вказівками з техніки безпеки під час роботи з щітковими миючими пристроями та миючими пристроями-розпилювачами № 5.956-251.0 і діяти відповідно до них.
Використання цього пристрою допускається на поверхнях з обмеженим ухилом (див. главу *Технічні характеристики*).

⚠ ***ПОПЕРЕДЖЕННЯ***

Перекидання пристрою

Небезпека травмування

Забороняється експлуатувати пристрій на похилих поверхнях.

Пристрій дозволено експлуатувати тільки тоді, коли капот і все кришки закриті.

Запобіжні пристрої

⚠ ***ОБЕРЕЖНО***

Відсутні або змінені запобіжні пристрої

Запобіжні пристрої призначені для вашого захисту.

Забороняється змінювати запобіжні пристрої чи нехтувати ними.

Запобіжний вимикач

У разі відпускання запобіжного вимикача пристрій вимикається.

Замковий вимикач

У разі витягування ключа пристрій блокується від несанкціонованого використання.

Символи попереджувальних вказівок

Під час роботи з акумуляторами слід дотримуватися таких попереджувальних вказівок:

	Дотримуватись вказівок, що містяться в інструкції з експлуатації акумулятора та на акумуляторі, а також у цій інструкції з експлуатації.
	Використовувати захист для очей.
	Не допускати дітей до електроліту та акумулятора.
	Небезпека вибуху
	Вогонь, іскри, відкрите світло та паління заборонені.
	Небезпека хімічних опіків
	Перша допомога.
	Попередження
	Утилізація
	Не викидати акумулятор у контейнер для сміття.

Опис пристрою

Огляд пристрою

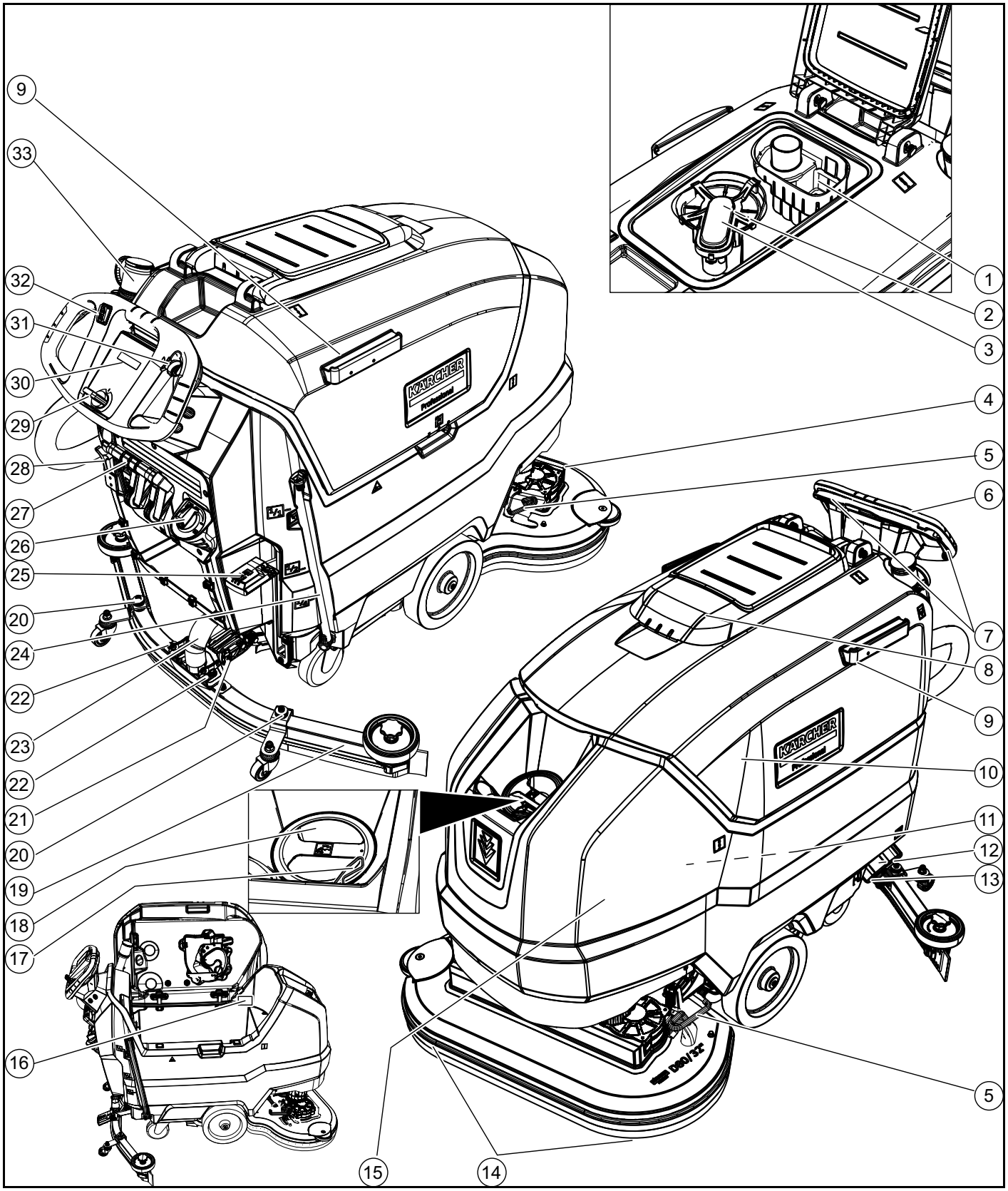

① Фільтр для грубого бруду
② Ворсовий фільтр
③ Поплавець
④ Очищувальна головка
⑤ Педаль заміни щіток
⑥ Ручка
⑦ Запобіжний вимикач
⑧ Кришка бака для брудної води
⑨ Опорна напрямна для Homebase
⑩ Бак для брудної води
⑪ **Акумулятор
⑫ Фільтр чистої води
⑬ Замок бака для чистої води
⑭ Дискова щітка
⑮ Бак для чистої води
⑯ Заводська табличка
⑰ Тримач шланга
⑱ Заливний отвір бака для чистої води
⑲ Всмоктувальна планка
⑳ Регулювання всмоктувальної планки по висоті
㉑ Регулювання нахилу всмоктувальної планки
㉒ Смушкова гайка для кріплення всмоктувальної планки
㉓ Всмоктувальний шланг
㉔ Покажчик рівня чистої води
Зливний шланг для чистої води

㉕ Важіль очищувальної головки
㉖ Регулятор кількості води
㉗ Важіль всмоктувальної планки
㉘ Штекер акумулятора
㉙ Замковий вимикач
㉚ Дисплей
㉛ Регулятор робочої швидкості
㉜ Перемикач напрямку руху
㉝ Зливний шланг для брудної води з дозуючим пристроєм

** не входить до комплекту поставки

Кольорове маркування

- Елементи керування процесом очищення позначені жовтим кольором.
- Елементи керування технічним обслуговуванням і сервісом позначені світло-сірим кольором.

Символи на пристрої


Зливний отвір бака для чистої води


Зливний отвір бака для брудної води


Підвищена сила притискання очищувальної головки


Доступ до акумулятора


Рівень заповнення бака для чистої води (50 %)


Вставляти штекер зарядного пристрою тут


Точка кріплення


*Тримач для швабри


УВАГА
Неправильне гніздо для підключення
Небезпека пошкодження
НЕ вставляти штекер зарядного пристрою тут


Нормальна сила притискання очищувальної головки


Очищувальна головка піднята


Педаль підйому/опускання очищувальної головки


Педаль заміни щіток

* опція

Монтаж

Вивантаження

1. Зняти картонну коробку.
2. Зняти кріпильну обв'язувальну стрічку.
3. Відкріпити дерев'яні колодки, закріплені гвинтами на піддоні.
4. Використовуючи 3 верхніх дошки кріплення картонної упаковки та дошку фіксації, пригвинчену поперек до палети, перед палетою встановити рампу та закріпити шурупами для ДСП.

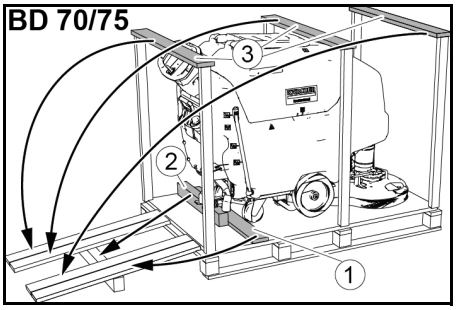

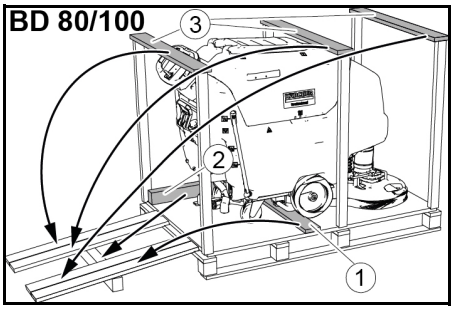

① Дошка фіксації
② Дерев'яний брус
③ Дошка кріплення

5. Засунути дерев'яний брус , відкручений від палети, під рампу для підтримки і затягнути.
6. Натиснути важіль очищувальної головки вниз і зафіксувати справа.
7. **Тільки з BD 80/100:** Натиснути вниз важіль гальма.

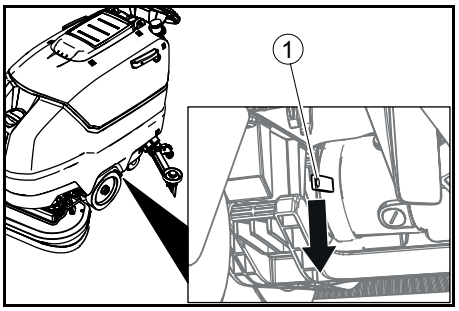

① Важіль гальма

Вказівка
У BD 70/75 гальма немає. У цьому пристрої ослаблення гальма не потрібно.

8. Стягнути пристрій задом з піддона.
9. **Тільки з BD 80/100:** Відтиснути вверх важіль гальма.

Встановлення всмоктувальної планки

1. Вставити всмоктувальну планку в підвіску всмоктувальної планки.

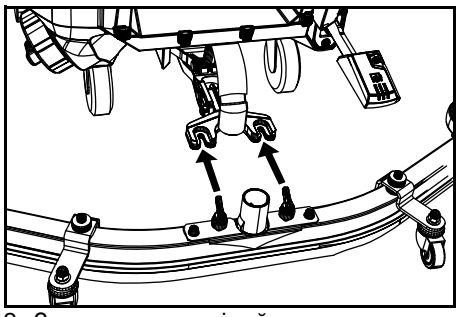
2. Затягти смушкові гайки.
3. Надягти усмоктувальний шланг.

Акумулятори

Рекомендовані комплекти батарей BD 70/75

Опис	№ для замовлення	Об'єм ($м^3$)*	Потік повітря ($м^3$/год)**
115 А год - не потребує технічного обслуговування	2.815-091.0 1)	1,98	0,792
170 А год - не потребує технічного обслуговування	2.815-092.0 2)	2,31	0,924
180 А год - не потребує технічного обслуговування	2.815-101.0 3)	4,785	1,914

* Мінімальний об'єм акумуляторного відсіку
** Мінімальний об'єм повітряного потоку між акумуляторним відсіком та довкіллям
Під час першого встановлення потрібен додатковий комплект батарей:
1 2.638-198.0
2 2.638-162.0
3 2.638-106.0

Рекомендовані комплекти батарей BD 80/100

Опис	№ для замовлення	Об'єм ($м^3$)*	Потік повітря ($м^3$/год)**
170 А год - не потребує технічного обслуговування	2.815-092.0 1)	2,31	0,924
180 А год - не потребує технічного обслуговування	2.815-101.0 2)	4,785	1,914

Опис	№ для замовлення	Об'єм ($м^3$)*	Потік повітря ($м^3$/год)**
240 А год - не потребує технічного обслуговування	2.815-102.0 2)	6,27	2,508
285 А год - не потребує технічного обслуговування	2.815-095.0 3)	11,88	4,752

* Мінімальний об'єм акумуляторного відсіку

** Мінімальний об'єм повітряного потоку між акумуляторним відсіком та довкіллям

Під час першого встановлення потрібен додатковий комплект батарей:

1 2. 638-162.0

2 2. 638-106.0

3 2.638-197.0

Акумулятори, що не обслуговуються (заливні акумулятори)

⚠ ***НЕБЕЗПЕКА***

Доливання води в розряджений акумулятор

Небезпека хімічного опіку через витік електроліту, пошкодження одягу

Під час роботи з електролітом використовувати захисні окуляри. Дотримуватися приписів.

Бризки електроліту, що можуть потрапити на шкіру або одяг, слід негайно змити великою кількістю води.

УВАГА

Використання води з добавками

Несправні акумулятори, втрата гарантії

Для заливання в акумулятори використовувати лише дистильовану або знесолену воду (EN 50272-T3).

Не застосовувати сторонніх добавок, так званих поліпшуючих засобів, інакше втрачається право на гарантію.

1. За годину до закінчення процесу заряджання додати дистильовану воду. При цьому дотримуватися правильного рівня електроліту відповідно до маркування на акумуляторі. Наприкінці процесу заряджання всі акумуляторні елементи повинні «кипіти».

Акумулятори, які не потребують технічного обслуговування (акумулятори AGM та гелеві акумулятори)

УВАГА

Небезпека пошкодження при відкритті AGM акумуляторів та гелевих акумуляторів!

Акумулятори AGM та гелеві акумулятори не потребують технічного обслуговування та мають закритий корпус акумулятора.

Заправка дистильованою водою або електролітом неможлива і не є необхідною. Відкриття або просвердлення отворів в корпусі акумулятора може призвести до пошкодження акумулятора AGM або гелевого акумулятора і його (їх) заміни.

Не відкривати корпус акумулятора і не свердлити в ньому отвори.

Не накривати редукційний клапан та не змінювати його.

1. Заряджати акумулятори AGM і гелеві акумулятори тільки за допомогою зазначених зарядних пристроїв, див. главу: *Заряджання акумулятора*.

Встановлення і підключення акумуляторів

⚠ ***ОБЕРЕЖНО***

Демонтаж і встановлення акумуляторів

Нестійке положення машини

Під час демонтажу і встановлення акумуляторів переконатися в стійкому положенні машини.

УВАГА

Переплутання полярності

Руйнування керуючої електроніки

Під час приєднання акумулятора стежити за правильною полярністю.

УВАГА

Глибока розрядка

Небезпека пошкодження

Перед введенням пристрою в експлуатацію зарядити акумулятори.

1. Злити брудну воду.
2. Підняти бак для брудної води вгору.
3. Вставити акумулятори в пристрій, як показано на малюнку. **Важливо:** Повністю посунути акумулятори назад!

BD 80/100:

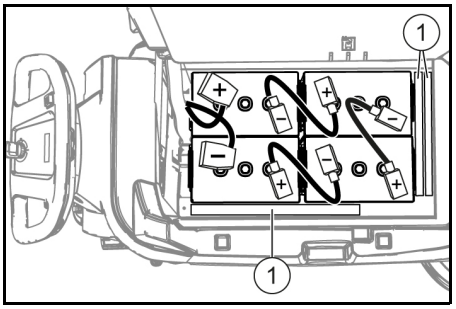

170 А год, 2.815-092.0
180 А год, 2.815-101.0
240 А год, 2.815-105.0
285 А год, 2.815-095.0

① Розпірка

BD 70/75:

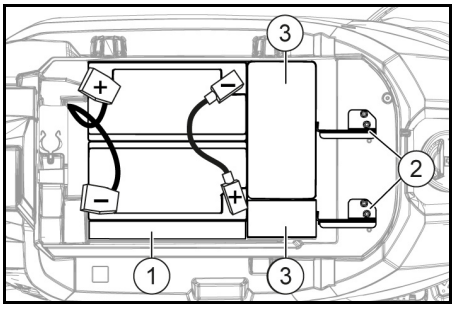

115 А год, 2.815-091.0

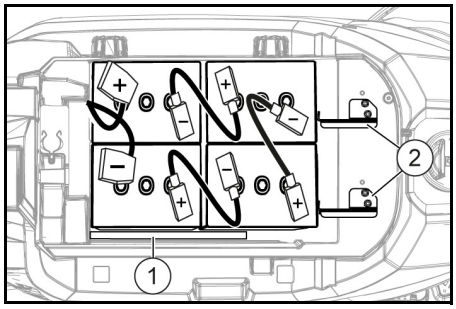

170 А год, 2.815-092.0
180 А год, 2.815-101.0

① Розпірка
② Тримач акумулятора
③ Додаткові ваги

4. Вставити розпірку між акумуляторами справа і баком для чистої води:
   a **для комплекту батарей 115 А год:** 1 шт., в довжину горизонтально.
   b **для комплекту батарей, крім 115 А год:** 2 шт., в довжину вертикально один до одного.
5. **Для BD 70/75 з комплектом батарей 115 А год:** вставити 4 додаткових ваги.
6. Встановити кріплення акумулятора і також
   a **для BD 70/75:** встановити 2 тримачі акумулятора та **при 115 А год:** прикрутити до лівого та середнього різьбового отвору. **При 170 А год/ 180 А год:** прикрутити до правого та середнього різьбового отвору.
   b **для BD 80/100:** Вставити одну або дві проставки в довжину горизонтально або вертикально між передніми акумуляторами і баком для чистої води, щоб акумулятори не могли ковзати вперед.
7. З'єднати полюсні виводи з з'єднувальними кабелями з комплекту батарей.
8. Приєднати кабелі живлення до ще вільних полюсів акумулятора (+) і (-).
9. З'єднати штекер акумулятора з боку пристрою зі штекером акумулятора з боку акумулятора.
10. Опустити бак для брудної води.

Демонтаж акумуляторів

⚠ ***ОБЕРЕЖНО***

Демонтаж і встановлення акумуляторів

Нестійке положення машини

Під час демонтажу і встановлення акумуляторів переконатися в стійкому положенні машини.

1. Встановити замковий вимикач в положення «0» і витягти ключ із замка.
2. Від'єднати штекер акумулятора.
3. Злити брудну воду.
4. Підняти бак для брудної води вгору.
5. Від'єднати кабель від клеми з боку акумулятора негативного полюса акумулятора.
6. Від'єднати кабелі, що залишилися, від акумуляторів.

7. **Для BD 80/100:** Вийняти проставку(-и) між передніми акумуляторами і баком для чистої води.
8. **Для комплекту батарей 115 А год:** витягти додаткові ваги.
9. Вийняти акумулятори.
10. Використані акумулятори слід утилізувати відповідно до чинних правил.

Введення в експлуатацію

Заряджання акумулятора

⚠ ***НЕБЕЗПЕКА***

Використання зарядного пристрою не за призначенням

Ураження електричним струмом
Дотримуватися напруги мережі і номіналу запобіжника, зазначених на заводській табличці пристрою.
Зарядний пристрій використовувати лише в сухих приміщеннях з достатньою вентиляцією.

УВАГА

Накопичення небезпечних газів під баком під час процесу заряджання

Небезпека вибуху
Перед заряджанням акумуляторів, які не потребують обслуговування, підняти бак для брудної води.

УВАГА

Використання непридатного зарядного пристрою

Небезпека пошкодження
Не з'єднувати зарядний пристрій зі штекером акумулятора з боку пристрою.
Використовувати тільки той зарядний пристрій, який відповідає типу встановлених акумуляторів.
Слід ознайомитись з інструкцією з експлуатації зарядного пристрою та особливу увагу звернути на вказівки з техніки безпеки.

Комплект батарей	Ємність	Зарядний пристрій
2 815-091.0	115 А год	6 654-367.0
2 815-092.0	170 А год	6 654-436.0
2 815-101.0	180 А год	6 654-434.0
2 815-105.0	240 А год	6 654-437.0
2 815-095.0	285 А год	6 654-419.0

Тривалість заряджання становить в середньому прибл. 10-15 годин.
Пристрій не може використовуватися під час заряджання.

Вказівка

Пристрій оснащений захистом від глибокої розрядки, тобто, якщо досягається припустиме найменше значення ємності, двигун щітки та турбіна вимикаються.

1. Перемістити пристрій прямо до зарядного пристрою, уникаючи похилих поверхонь.
2. Від'єднати штекер акумулятора з боку пристрою.

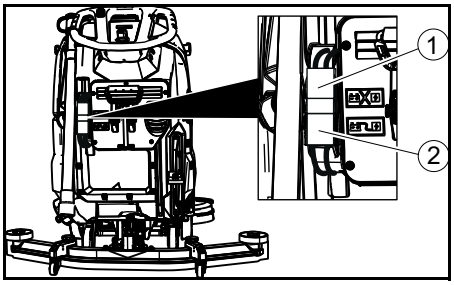

① Штекер акумулятора з боку пристрою
② Штекер акумулятора з боку акумулятора

3. З'єднати штекер акумулятора з боку акумулятора із зарядним пристроєм.
4. Вставити штепсельну вилку зарядного пристрою в розетку.
5. Виконати процес заряджання відповідно до інструкції з експлуатації зарядного пристрою.
6. З'єднати штекер акумулятора з боку пристрою зі штекером акумулятора з боку акумулятора.

Робота

УВАГА

Небезпечна ситуація під час роботи

Небезпека травмування
У разі виникнення небезпеки відпустити запобіжний вимикач.

Заливання робочих рідин

Заливання чистої води

1. Відкрити замок бака для чистої води.
2. Наповнити чистою водою (максимум 50 °C) до нижнього краю заливного патрубка.
   Вказівка: шланг для чистої води може бути закріплений під час наповнення в тримачі шланга.
3. Закрити замок бака для чистої води.

Вказівки щодо миючих засобів

⚠ ***ПОПЕРЕДЖЕННЯ***

Непридатні миючі засоби

Небезпека для здоров'я, пошкодження пристрою
Використовувати тільки рекомендовані миючі засоби. Що стосується інших миючих засобів, експлуатаційник несе підвищений ризик щодо експлуатаційної безпеки і небезпеки виникнення нещасних випадків.
Використовувати тільки ті миючі засоби, що не містять розчинники, соляну та плавікову кислоту.
Дотримуватися вказівок з техніки безпеки, що містяться на миючих засобах.

Вказівка

Не використовувати сильно пінливі миючі засоби.

Рекомендовані миючі засоби

Застосування	Миючий засіб
Повсякденне очищення всіх водостійких підлог	RM 746 RM 780
Повсякденне очищення блискучих поверхонь (наприклад, граніту)	RM 755 es
Повсякденне та генеральне очищення промислових підлог	RM 69 ASF
Повсякденне та генеральне очищення керамічної плитки	RM 753
Повсякденне очищення кахлю у санітарно-гігієнічних приміщеннях	RM 751
Очищення та дезінфекція у санітарно-гігієнічних приміщеннях	RM 732
Зняття шару з будь-яких стійких до лугів підлог (наприклад, підлог з ПВХ)	RM 752
Зняття шару з лінолеумних покриттів	RM 754

Миючий засіб

1. Залити миючий засіб в бак для чистої води.
   Вказівка: кришку заливного отвору бака для чистої води можна використовувати для дозування миючого засобу. На її внутрішній стороні нанесена шкала.

Налаштування кількості води

1. Налаштувати кількість води на регуляторі залежно від забруднення підлогового покриття.

Вказівка

Перші спроби очищення виконувати з невеликою кількістю води. Поступово збільшувати кількість води, поки не буде досягнуто бажаного результату.

Вказівка

За порожнього бака для чистої води очищувальна головка продовжує працювати без подачі рідини.

Встановлення всмоктувальної планки

Налаштування нахилу

Нахил повинен бути налаштований так, щоб усмоктувальні крайки всмоктувальної планки рівномірно притискалися до підлоги по всій довжині.

1. Послабити гвинт.

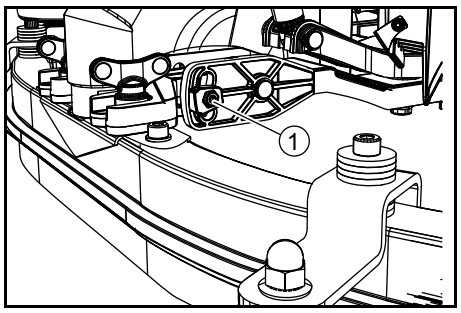

① Гвинт

2. Відрегулювати нахил всмоктувальної планки.
3. Затягнути гвинт.

Налаштування висоти

Регулювання висоти впливає на вигин усмоктувальних крайок при контакті з підлогою.

1. Трохи перемістити прилад вперед.
2. Порівняти вигин усмоктувальних крайок з рисунком нижче.

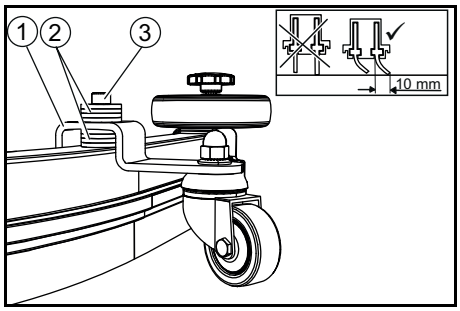

① Дистанційний ролик з тримачем
② Підкладна шайба
③ Гвинт

3. Викрутити гвинт.
4. Встановити таку кількість шайб між всмоктувальною планкою і дистанційним роликом, щоб утворився правильний вигин усмоктувальної крайки.
5. Решту шайб покласти поверх дистанційного ролика.
6. Вкрутити і затягнути гвинт.
7. Повторити процедуру на другому дистанційному ролику.
8. Трохи перемістити прилад вперед.
9. Перевірити ще раз вигин усмоктувальних крайок по всій довжині.
10. За необхідності повторити налаштування.

Очищення

Увімкнення пристрою

1. Встановити замковий вимикач в положення «1».
   На дисплеї послідовно відображається таке:

- час до наступного обслуговування;
- версія програмного забезпечення, блок керування;
- рівень заряду акумулятора і кількість робочих годин.

Рух

Вказівка

Напрямок руху можна змінювати під час очищення. Завдяки цьому можна здійснювати очищення обраної дільниці, пересуваючи пристрій уперед і назад.

1. Встановити перемикач напрямку руху в положенні «вперед».

Очищення

Вказівка

Для поліпшення ефективності всмоктування можна налаштувати нахил і висоту всмоктувальної планки (див. главу Встановлення всмоктувальної планки).

Вказівка

Якщо бак для брудної води заповнений, поплавець закриває отвір для всмоктування, а всмоктувальна турбіна працює з підвищеним числом обертів. У цьому випадку підняти всмоктувальну планку і перемістити пристрій для спорожнення бака для брудної води.

1. Встановити регулятор робочої швидкості на потрібне значення.
   Під час налаштування швидкість відображається на дисплеї. Значення відображається у процентах від максимальної швидкості.
2. Налаштувати кількість води на регуляторі.
3. Натиснути важіль усмоктувальної планки вниз.
   Всмоктувальна планка опускається. Починається процес усмоктування.
4. Натиснути важіль очищувальної головки вниз, розблокувати і відпустити.
5. Потягнути запобіжний вимикач у бік ручки.
   Очищувальна головка запускається, і пристрій рухається з налаштованою швидкістю.

Збільшення сили притискання щіток

1. Відпустити запобіжний вимикач.
2. Рукою підняти важіль очищувальної головки і зафіксувати справа.

Завершення роботи

Завершення очищення

1. Відпустити запобіжний вимикач.
2. Натиснути важіль очищувальної головки вниз і зафіксувати справа.
3. Перемістити машину на коротку відстань.
   Залишкова вода всмоктується.
4. Підняти всмоктувальну планку.
   Процес усмоктування триває ще 10 секунд.
5. Встановити замковий вимикач в положення «0».
6. За необхідності зарядити акумулятор.

Злив брудної води

⚠ ***ПОПЕРЕДЖЕННЯ***

Неправильна утилізація стічних вод

Забруднення довкілля

Дотримуватись місцевих правил обробки стічних вод.

1. Вийняти із тримача зливний шланг та помістити його в призначений для цього збірник води.

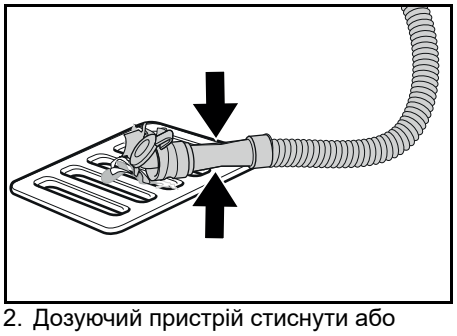

2. Дозуючий пристрій стиснути або перегнути.
3. Відкрити кришку дозуючого пристрою.
4. Злити брудну воду. Регулювати кількість води стисненням або перегинанням.
5. Промити бак для брудної води чистою водою.

Злив чистої води

1. Зняти шланг покажчик рівня і спрямувати його вниз.

Швидкий злив чистої води

1. Відкрутити замок бака для чистої води.
2. Злити чисту воду.
3. Встановити і затягнути замок бака для чистої води.
   Вказівка: переконатися, що патрубок для підключення шланга в замку бака для чистої води після затягування знаходиться в найнижчій точці.

Транспортування

⚠ ***НЕБЕЗПЕКА***

Рух на похилих поверхнях

Небезпека травмування

Експлуатувати пристрій для завантаження і вивантаження тільки під ухилом до максимального значення (див. главу «Технічні характеристики»).

Рухатися повільно.

⚠ ***ОБЕРЕЖНО***

Недотримання ваги

Небезпека травмування та пошкоджень

Під час транспортування враховувати вагу пристрою.

Завантажувати пристрій лише за допомогою другої людини або за допомогою приводу ходової частини.

1. Натиснути важіль очищувальної головки вниз і зафіксувати справа.
2. Підняти всмоктувальну планку.
3. Встановити замковий вимикач в положення «1».
4. Вибрати напрямок руху за допомогою перемикача напрямку руху.
5. Потягнути запобіжний вимикач у бік ручки.
6. Під час перевезення транспортними засобами необхідно зафіксувати пристрій від ковзання та перекидання згідно з діючими правилами.

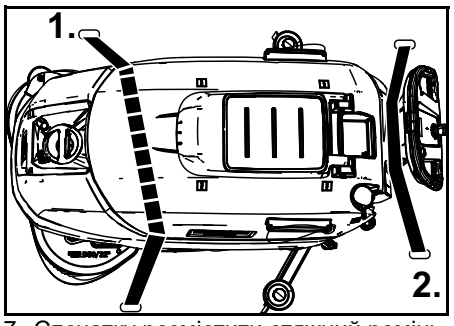

7. Спочатку розмістити стяжний ремінь під баком для брудної води.

Зберігання

⚠ ***ОБЕРЕЖНО***

Недотримання ваги

Небезпека травмування та пошкоджень

Під час зберігання враховувати вагу пристрою.

УВАГА

Замерзання

Руйнування пристрою в результаті замерзання води

Повністю злити воду з пристрою.

Зберігати пристрій у місці, захищеному від морозу.

- Цей пристрій має зберігатися лише у приміщеннях.
- Перед тривалим строком зберігання слід повністю заряджати акумулятори.
- Необхідно повністю заряджати акумулятори не рідше одного разу на місяць під час зберігання.

Догляд та технічне обслуговування

⚠ ***НЕБЕЗПЕКА***

Ненавмисний запуск пристрою

Небезпека травмування, ураження електричним струмом

Перед проведенням будь-яких робіт на пристрої встановити замковий вимикач в положення «0» і витягти ключ.

Витягти штепсельну вилку зарядного пристрою.

- Злити забруднену та чисту воду та утилізувати.

Перевірка техніки безпеки / договір технічного обслуговування

Ви можете домовитися зі своїм дилером про регулярне проведення перевірки техніки безпеки або укласти договір про технічне обслуговування. Рекомендуємо звернутися за консультацією.

Періодичність технічного обслуговування

Після кожного використання

УВАГА

Неправильне очищення

Небезпека пошкодження.

Не розпилювати воду на пристрій.

Не використовувати агресивних миючих засобів.

Детальний опис окремих робіт з технічного обслуговування, див. главу *Роботи з технічного обслуговування*.

- Злити брудну воду.
- Промити бак для брудної води чистою водою.
- Очистити пристрій зовні, використовуючи для цього вологу ганчірку, змочену в м'якому лужному розчині.
- Перевірити ворсовий фільтр, за необхідності очистити.
- Очистити фільтр для грубого бруду.
- Очистити усмоктувальні крайки, перевірити на зношення, за необхідності відрегулювати висоту або замінити їх.
- Перевірити дискові щітки на зношення, за необхідності замінити.
- Зарядити акумулятор.
  - Якщо акумулятор заряджений менше ніж на 50 %, зарядити його повністю і без перерв.
  - Якщо акумулятор заряджений більше ніж на 50 %, зарядити його лише тоді, якщо наступного разу передбачається використання повного заряду акумулятора.

Щотижня

- За частої експлуатації заряджати акумулятор повністю і без перерв щонайменше один раз на тиждень.

Щомісяця

Детальний опис окремих робіт з технічного обслуговування, див. главу *Роботи з технічного обслуговування*.

1. Спорожнити бак для чистої води і змити відкладення.
2. Очистити фільтр чистої води.
3. Очистити поплавець і ворсовий фільтр.
4. Перевірити полюсні виводи акумуляторів на окислення, за необхідності очистити за допомогою щітки. Перевірити міцність кріплення з'єднувальних кабелів.
5. Очистити ущільнення між баком для брудної води і кришкою і перевірити на герметичність, за необхідності замінити.
6. Перевірити щільність електроліту в елементах обслуговуваних акумуляторів.
7. Поміщати пристрій на тривале зберігання з повністю зарядженими акумуляторами. Повністю заряджати акумулятор не рідше одного разу на місяць.

Щорічно

- Забезпечити проведення приписаного огляду сервісною службою.

Роботи з технічного обслуговування

Переставлення або заміна всмоктувальних крайок

Якщо усмоктувальні крайки зношені до позначки зношення, їх необхідно переставити або замінити.

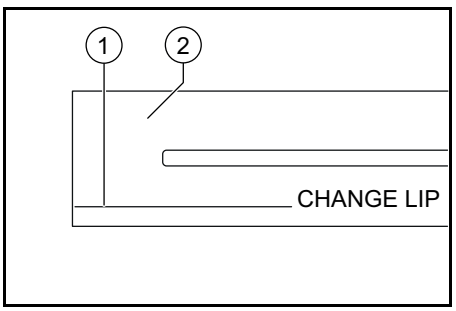

① Відмітка зношення

② Усмоктувальна крайка

1. Зняти всмоктувальну планку.
2. Відкрутити грибкові ручки.

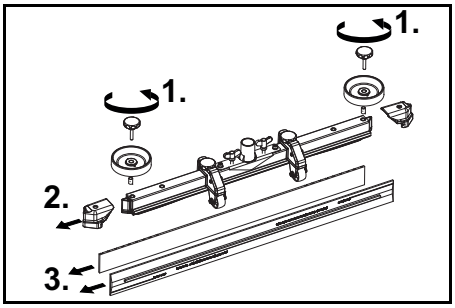

3. Зняти пластикові деталі.
4. Зняти усмоктувальні крайки.
5. Вставити перевернуті або нові всмоктувальні крайки.
6. Вставити пластикові деталі.
7. Вставити і затягнути грибкові ручки.

Очищення фільтра для грубого бруду

1. Відкрити кришку бака для брудної води.

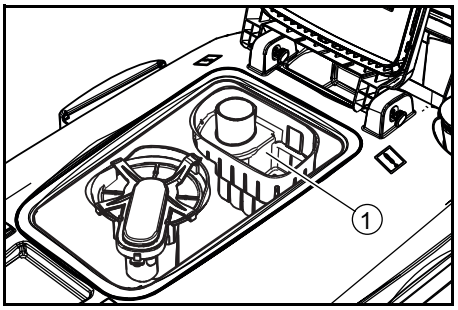

① Фільтр для грубого бруду

2. Зняти фільтр для грубого бруду, потягнувши його вгору.
3. Промити фільтр для грубого бруду проточною водою.
4. Вставити фільтр для грубого бруду в бак для брудної води.

Очищення фільтра чистої води

1. Злити чисту воду (див. главу *Злив чистої води*).
2. Відкрутити замок бака для чистої води.

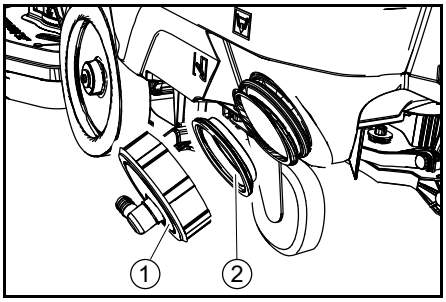

① Замок бака для чистої води

② Фільтр чистої води

3. Зняти фільтр чистої води та промити чистою водою.
4. Вставити фільтр чистої води.
5. Встановити замок бака для чистої води.

   Вказівка: переконатися, що патрубок для підключення шланга в замку бака для чистої води після затягування знаходиться в найнижчій точці.

Очищення поплавця та ворсового фільтра

1. Відкрити кришку бака для брудної води.

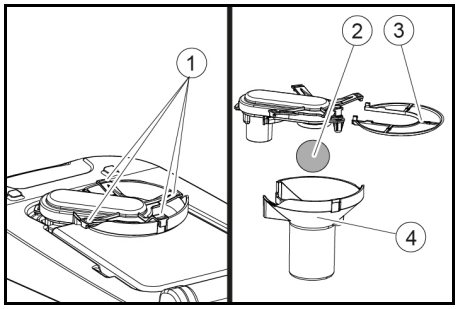

① Фіксуючі гаки

② Поплавець
③ Ворсовий фільтр
④ Корпус поплавця

2. Послабити фіксуючі гаки.
3. Витягти униз корпус поплавця.
4. Вийняти поплавець з корпусу й очистити його.
5. Зняти ворсовий фільтр і очистити.
6. Зібрати усі компоненти у зворотній послідовності.

Заміна дискових щіток

1. Підняти очищувальну головку.
2. Притиснути вниз педаль заміни щіток, долаючи опір.

① Педаль заміни щіток

3. Витягти першу дискову щітку збоку з-під очищувальної головки.
4. Помістити нову дискову щітку під очищувальну головку, притиснути її вгору і зафіксувати.
5. Повторити процес для другої дискової щітки.

Допомога в разі несправностей

⚠ ***НЕБЕЗПЕКА***
Ненавмисний запуск пристрою
Небезпека травмування, ураження електричним струмом

Перед проведенням будь-яких робіт на пристрої встановити замковий вимикач в положення «0» і витягти ключ.
Витягти штепсельну вилку зарядного пристрою.

- Злити забруднену та чисту воду та утилізувати.
- У разі несправностей, які неможливо усунути за допомогою цієї таблиці, слід звернутися до сервісної служби.

Несправність	Усунення
Пристрій не запускається	1. Встановити замковий вимикач в положення «1». 2. Задіяти замковий вимикач. 3. Вставити акумуляторний штекер. 4. Перевірити акумулятори, за необхідності зарядити. 5. Перевірити підключення полюсних виводів акумуляторів.
Кількість води недостатня	1. Перевірити рівень чистої води, за необхідності заповнити бак. 2. Збільшити кількість води за допомогою регулятора кількості води. 3. Очистити фільтр чистої води. 4. Перевірити шланги на предмет засмічення, за необхідності очистити.
Занадто низька потужність всмоктування	1. Зупинити пристрій і злити брудну воду. 2. Очистити ущільнення між баком для брудної води і кришкою і перевірити на герметичність, за необхідності замінити. 3. Перевірити правильність з'єднання всмоктувального шланга з баком для брудної води. 4. Перевірити ворсовий фільтр на забруднення, за необхідності очистити. 5. Очистити усмоктувальні крайки на всмоктувальній планці, за необхідності перевернути або замінити. 6. Перевірити, чи закрита кришка на зливному шлангу для брудної води. 7. Перевірити налаштування всмоктувальної планки. 8. Перевірити всмоктувальний шланг на предмет засмічення, за необхідності очистити. Під час повторного встановлення шланга біла відмітка на шлангу повинна знаходитися на затискачі. 9. Перевірити всмоктувальний шланг на герметичність, за необхідності замінити.
Результат очищення незадовільний	1. Знизити швидкість. 2. Перевірити щітки на зношення, за необхідності замінити. 3. Перевірити тип щіток та миючий засіб на придатність.
Усмоктувальна турбіна працює з підвищеним числом обертів	1. Злити брудну воду. 2. Очистити поплавець. 3. Перевірити ворсовий фільтр, за необхідності очистити. 4. Перевірити всмоктувальний шланг на предмет засмічення, за необхідності очистити. 5. Перевірити всмоктувальну планку на предмет засмічення, за необхідності очистити.
Щітка не обертається	1. Перевірити, чи не заблокована щітка стороннім предметом, за необхідності видалити сторонній предмет.
Пристрій вібрує під час очищення	1. Використовувати більш м'яку щітку.

Гарантія

У кожній країні діють відповідні гарантійні умови, встановлені уповноваженою організацією збуту нашої продукції в цій країні. Можливі несправності приладу протягом гарантійного строку ми усуваємо безкоштовно, якщо причина несправності полягає в дефектах матеріалів або виробничому браку. У разі виникнення претензій протягом гарантійного строку прохання звертатися, маючи при собі чек про покупку, до торговельної організації, що продала продукт, або до найближчої уповноваженої служби сервісного обслуговування.
(Адреси див. на звороті)

Приладдя

Позначення	BD 70/75, № деталі	BD 80/100, № деталі	Опис
Дискова щітка, біла (дуже м'яка)	4.905-011.0	4 905-030.0	Для очищення легко забруднених або чутливих підлогових покриттів
Дискова щітка, природна (м’яка)	4.905-012.0	4 905-031.0	З натуральних волокон для клінінгу та полірування
Дискова щітка, червона (середня, стандарта)	4.905-010.0	4 905-000.0	Для широкого спектру задач з очищення
Дискова щітка, чорна (тверда)	4.905-013.0	4 905-032.0	Для видалення сильних забруднень і проведення генерального очищення, тільки для нечутливих поверхонь
Приводна тарілка кола	4 762-590.0	4.762-447.0	Для очищення за допомогою кіл, зі швидкозмінною муфтою і центральним замком
Коло, біле	–	6 371-331.0	Для полірування підлогових покриттів
Коло, червоне (середня м'якість)	6 369-003.0	6.371-147.0	Для очищення та клінінгу усіх підлогових покриттів
Коло, зелене (середня твердість)	6 369-002.0	6.371-148.0	Для очищення сильно забрудненої підлоги та для генерального очищення
Коло, чорне (тверде)	6 369-001.0	6.371-169.0	Для видалення стійких забруднень і проведення генерального чищення
Коло, коричневе (SPP)	2 639-290.0	2.639-288.0	Для догляду за захисним шаром твердих і еластичних поверхонь
Коло, меламін	6 371-021.0	6 371-336.0	Для ефективного очищення мікропористих поверхонь
Всмоктувальна планка, 1030 мм, вигнута	4 777-108.0	–	
Всмоктувальна планка, 1160 мм, вигнута	–	4 777-102.0	
Комплект всмоктувальних крайок, натуральний каучук	4 037-144.0	4 037-138.0	
Комплект всмоктувальних крайок, PU (стійкий до олії)	4 037-145.0	4 037-140.0	
Комплект всмоктувальних крайок, Linatex	4 181-011.0	4 181-006.0	

Технічні характеристики

		BD 70/75 W Classic Bp	BD 80/ 100 W Classic Bp
Робочі характеристики пристрою			
Номінальна напруга	V	24	24
Ємність акумулятора	Ah (5 h)	115 / 170 / 180	170 / 180 / 240 / 285
Середня споживана потужність	W	1270	1320
Потужність тягового двигуна	W	250	300
Потужність всмоктувальної турбіни	W	500	500
Потужність привода щіток	W	2 x 500	2 x 500
Теоретична потужність на одиницю поверхні	m2/h	3500	4000
Об'єм бака для чистої води	l	75	100
Об'єм бака для брудної води	l	75	100
Температура води макс.	°C	50	50
Тиск води макс.	bar	0,06	0,06
Ширина ступінчастого повороту	mm	1550	1650
Ухил робочої зони макс.	%	2	2
Всмоктування			
Потужність всмоктування, кількість повітря	l/s	24	24
Потужність всмоктування, розрядження	kPa (mbar)	16 (160)	16 (160)
Миючі щітки			
Робоча ширина	mm	700	800
Діаметр щітки	mm	356	410
Число обертів щітки	1/min	140	140
Сила притискання щітки	N	300 / 500	400 / 680
Розміри та вага			
Допустима загальна маса	kg	325	435
Власна маса (транспортна вага)	kg	251	325
Розміри відсіку для акумулятора	mm	575 x 380	622 x 384
Розраховані значення згідно з EN 60335-2-72			
Загальне значення вібрації	m/s2	<2,5	<2,5
Похибка K	dB(A)	0,2	0,2
Рівень звукового тиску LpA	dB(A)	65	65
Похибка KpA	dB(A)	2	2
Рівень звукової потужності LWA + похибка KWA	dB(A)	81	81

Зберігається право на внесення технічних змін.

Декларація про відповідність стандартам ЄС

Цим ми повідомляємо, що нижче зазначена машина на основі своєї конструкції та конструктивного виконання, а також у випущеної у продаж моделі, відповідає спеціальним основним вимогам щодо безпеки та захисту здоров'я представлених нижче директив ЄС. У разі внесення неузгоджених із нами змін до машини ця заява втрачає свою чинність.
Виріб: Очищувач для підлоги
Тип: 1.127-xxx, 1.515-xxx

Відповідні директиви ЄС
2006/42/EG (+2009/127/EG)
2014/30/ЄС
2014/53/ЄС (TCU)

Застосовувані гармонізовані стандарти
EN 60335-1
EN 60335-2-72
EN 55012: 2007 + A1: 2009
EN 61000-6-2: 2005
EN 62233: 2008

TCU
EN 301 511 V12.5.1
EN 300 440 V2.1.1
EN 300 328 V2.2.2
EN 300 330 V2.1.1

Застосовувані національні стандарти
-

Особи, що нижче підписалися, діють від імені та за довіреністю керівництва.



Особа, відповідальна за ведення документації:
Ш. Райзер (S. Reiser)
Alfred Kärcher SE & Co. KG
Alfred-Kärcher-Str. 28 - 40
71364 Winnenden (Germany)
Тел.: +49 7195 14-0
Факс: +49 7195 14-2212
м. Віннденден, 01.02.2021

目录

一般性注意事项 242
功能 242
按规定使用 242
环境保护 242
附件和备件 242
供货范围 242
安全提示 242
设备说明 243
安装 244
投入运行 245
运行 245
运输 246
存放 246
保养和维护 246
故障排除 248
质量保证 248
配件 248
技术参数 249

一般性注意事项

在您第一次使用设备之前，请先阅读本操作说明书原件和所附的安全提示，并遵守。
为日后使用或其他所有者使用方便请妥善保管两份手册。

功能

本研磨式吸尘机用于对平整地面进行湿式清洁。
本设备可通过调节水量和清洁剂用量应对各种清洁任务。通过向水箱添加清洁剂调整剂量。
工作宽度和清水箱及污水箱的容量（请参见“技术数据”一章）可实现有效的清洁，同时获得较长的使用寿命。
本设配有行驶驱动装置。

提示

本设备可以根据相应的清洁任务装备不同的配件。查阅本公司产品目录或访问我们的网站 www.kaercher.com。

按规定使用

本设备适用于商业和工业使用，例如酒店、学校、医院、工厂、商店、办公室或租赁场所。务必按照本使用说明书的说明使用本设备。

- 本设备只允许用于清洁对潮湿和抛光不敏感的光滑地面。
- 本设备不适于清洁冰冻地面（例如冷库）。
- 本设备不适于在有爆炸危险的环境中使用。
- 本设备允许在限定斜度的平面上运行（参见相应章节 *技术参数*）。

环境保护

包装材料可以回收利用。请按照环保要求处理包装。

电气和电子设备含有宝贵的可再利用的材料以及诸如电池、蓄电池或油等若使用不当或处理错误会对人体健康和环境造成潜在性危险的组成部分。为了设备按规定运行，需要这些组件。用符号标记的设备不得与生活垃圾一同处理。

内部材料提示 (REACH)

最新的内部材料信息请您在如下链接中查找：*www.kaercher.com/REACH*

附件和备件

只允许使用原厂附件和备件，它们可以确保设备安全无故障地运行。
关于附件和备件的信息参见 *www.kaercher.com*。

供货范围

打开包装时请检查产品是否齐全。附件缺失或运输损坏时，请通知您的经销商。

安全提示

初次使用前，仔细阅读本使用说明书以及随附的刷盘洗地机和喷淋吸取式吸尘器安全提示手册（编号 5.956-251.0），然后按其操作。
本设备允许在限定的斜度的平面上运行（参见相应章节 *技术参数*）。

⚠ ***警告***

设备侧翻

受伤危险

不得在斜面上操作本设备。

只有在护罩和所有盖罩都关闭后，才允许运行本设备。

安全装置

⚠ ***小心***

安全装置缺失或被改动过

安全装置用于保护您的安全。

不得变更或不用安全装置。

安全开关

如果松开安全开关，则设备关闭。

钥匙开关

如果拔下钥匙开关，则可防止未经授权使用设备。

警告提示的图标

使用蓄电池时请遵守下列警告提示：

	请遵守蓄电池使用说明中、蓄电池上以及本操作说明书中的提示。
	佩戴护目镜。
	使儿童远离酸液和蓄电池。
	存在爆炸危险
	严禁有火、火花、明火，严禁吸烟。
	腐蚀危险
	实施急救。
	警告提示
	废弃处理
	不得将蓄电池扔进垃圾筒内。

设备概览

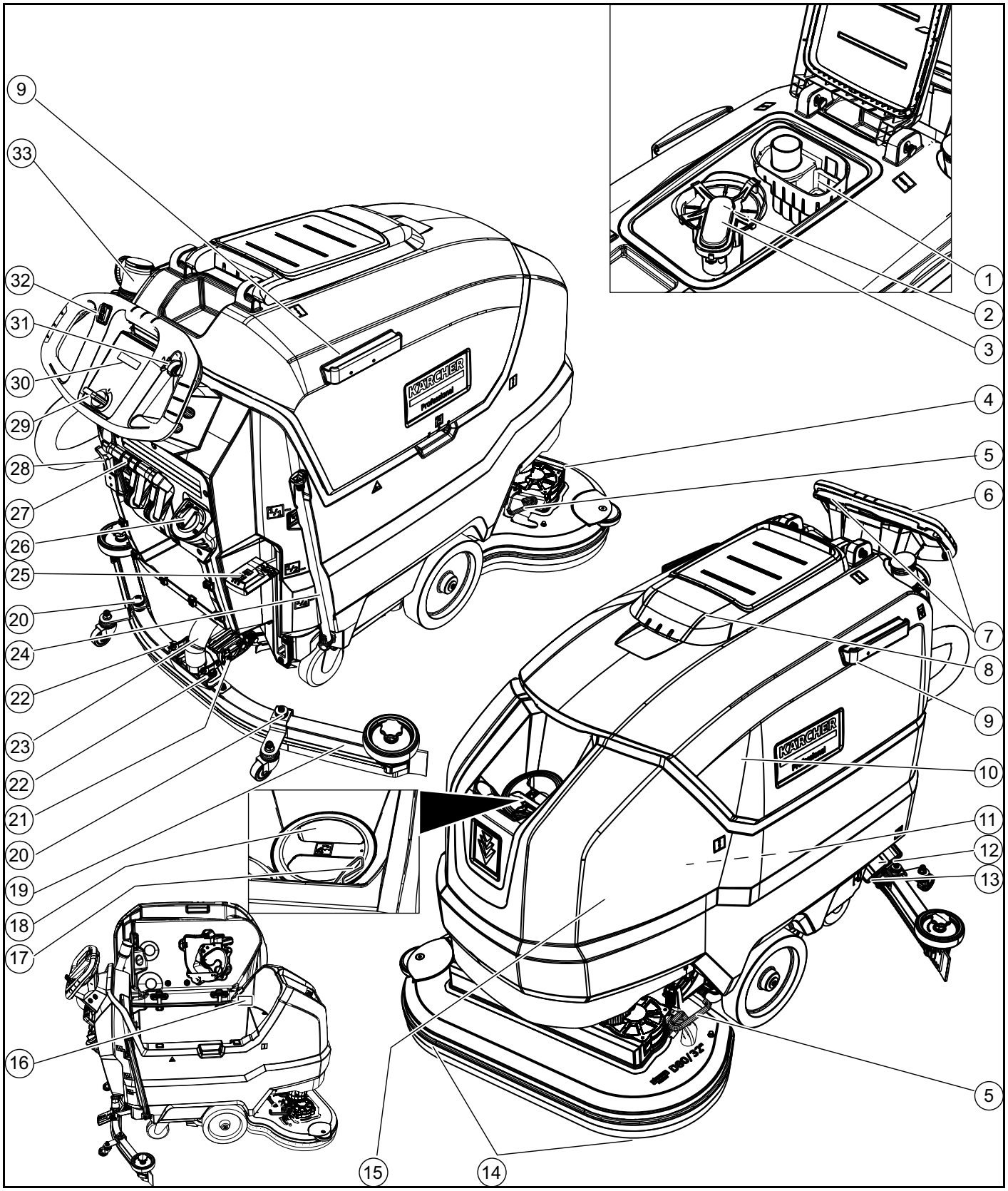

① 粗大污染物滤网
② 细滤网
③ 浮子
④ 清洁头
⑤ 刷子更换用踏板
⑥ 伸缩把手
⑦ 安全开关
⑧ 污水箱盖罩
⑨ 用于 Homebase 的固定轨
⑩ 污水箱
⑪ **电池
⑫ 清水过滤器
⑬ 清水箱密封盖
⑭ 刷盘
⑮ 清水箱
⑯ 铭牌
⑰ 软管支架
⑱ 清水箱加注口
⑲ 吸水扒
⑳ 吸水扒高度调节器
㉑ 吸水扒倾斜度调节器
㉒ 固定吸水扒的翼型螺母
㉓ 抽吸软管
㉔ 清水液位表
清水排放软管
㉕ 清洁头手柄
㉖ 用水量调节钮

㉗ 吸水扒手柄
㉘ 电池插头
㉙ 钥匙开关
㉚ 显示屏
㉛ 工作速度旋钮
㉜ 行驶方向转换开关
㉝ 带计量装置的污水排放软管

** 不属于供货范围

颜色标记

- 清洁过程的操作元件为黄色。
- 保养和检修的操作元件为浅灰色。

设备上的符号


清水箱排放口


污水箱排放口


清洁头接触压力增大


电池入口


清水箱液位 (50%)


充电器插头插入处


绑扎点


*拖把架


注意
错误的插接位置
损坏危险
充电器插头不得插入此处


普通清洁头接触压力


提升清洁头


升/降清洗头的踏板


刷子更换用踏板

* 选配

安装

卸载

1. 拆下包装纸箱。
2. 拆下捆扎带。
3. 拧下用螺栓固定在托盘上的木块。
4. 用纸箱包装的 3 个上部加固木板和横向螺装在托盘上的防护固定板将一个斜面放在托盘前面并且用纤维板螺钉固定。

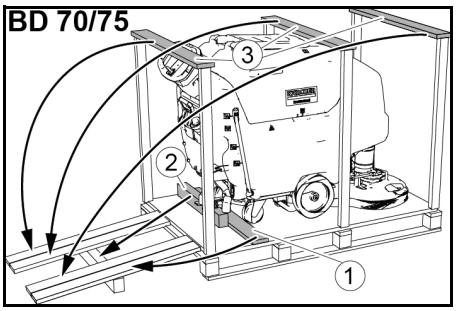

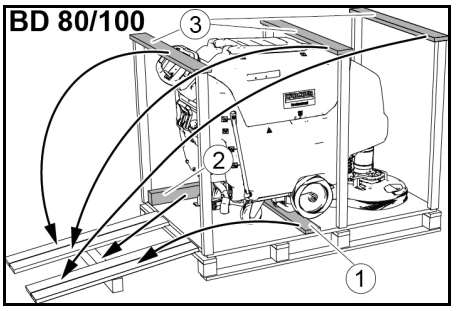

① 防护固定板
② 方木
③ 加固木板

5. 将从托盘上拧下的方木推到斜面下方以便支撑并且用螺栓拧紧。
6. 向下按压清洗头手柄，然后使其向右卡入。
7. **仅限 BD 80/100：** 向下按压制动杆。

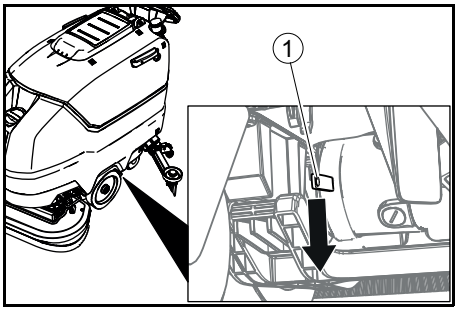

① 制动杆

提示
BD 70/75 上没有制动器。该设备无需释放制动器。

8. 将设备从托盘上向后拉。
9. **仅限 BD 80/100：** 向上按压制动杆。

安装吸水扒

1. 将吸水扒装入吸水扒悬挂装置中。

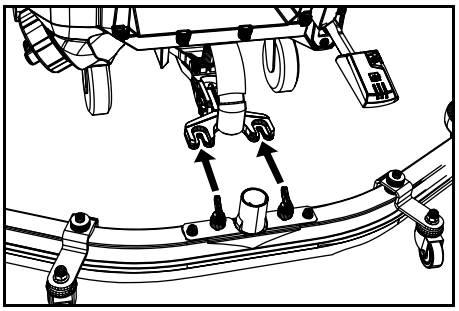

2. 拧紧翼型螺母.
3. 插上抽吸软管。

蓄电池

推荐的电池组 BD 70/75

说明	订货号	容积 (m^3)*	气流 (m^3/h)**
115 Ah - 免维护	2.815-091.0 1)	1.98	0.792
170 Ah - 免维护	2.815-092.0 2)	2.31	0.924
180 Ah - 免维护	2.815-101.0 3)	4.785	1.914

* 电池充电室的最小容积
** 电池充电室与环境之间的最小气流
首次安装时，还需要一组电池安装套件：
1 2,638-198.0
2 2,638-162.0
3 2,638-106.0

推荐的电池组 BD 80/100

说明	订货号	容积 (m^3)*	气流 (m^3/h)**
170 Ah - 免维护	2.815-092.0 1)	2.31	0.924
180 Ah - 免维护	2.815-101.0 2)	4.785	1.914
240 Ah - 免维护	2.815-102.0 2)	6.27	2.508
285 Ah - 免维护	2.815-095.0 3)	11.88	4.752

* 电池充电室的最小容积
** 电池充电室与环境之间的最小气流
首次安装时，还需要一组电池安装套件：
1 2,638-162.0
2 2,638-106.0
3 2,638-197.0

免维护电池（湿式蓄电池）

⚠ ***危险***
在电池放电状态下补充加水
酸液溢出造成腐蚀危险，损坏衣物
处理电池酸液时，必须佩戴防护眼镜。
遵守各项规定。
一旦酸液溅到皮肤或衣物上，就要立即用大量清水冲洗。

注意
使用加有添加剂的水
损坏的电池，无权要求保修
在给电池补充加水时，只能使用蒸馏水或去离子水 (EN 50272-T3)。
不要使用第三方添加剂，即所谓的改良剂，否则保修失效。

1. 在充电过程结束前一个小时，添加蒸馏水。按照电池上的标记规定，注意遵守正确的酸液液位。
   充电过程结束时所有的电池必须鼓冷风。

免维护电池（AGM 和凝胶电池）

注意
打开 AGM 和凝胶电池时有损坏危险！
AGM 和凝胶电池免维护，并具有密闭的电池壳。不能加注蒸馏水或电池酸液。打开电池壳或在其上钻孔会损坏 AGM 或凝胶电池，必须更换。
不要打开电池壳，也不要钻孔。
不要盖住泄压阀，也不要进行改动。

1. 仅使用指定的充电器对 AGM 和凝胶电池充电，参见章节： *给蓄电池充电*。

放入电池组并连接妥当

⚠ ***小心***
拆卸和安装电池
机器位置不稳定

拆卸和安装电池时，注意机器位置是否安稳。

注意

接错电极

电子控制设备损坏

连接电池时,注意确保电极正确。

注意

深度放电

损坏危险

运行设备前先给电池充电。

1. 排放污水。
2. 向上翻转污水箱。
3. 如图所示将电池放入设备。 **重要事项：** 将电池向后推到底！

BD 80/100：

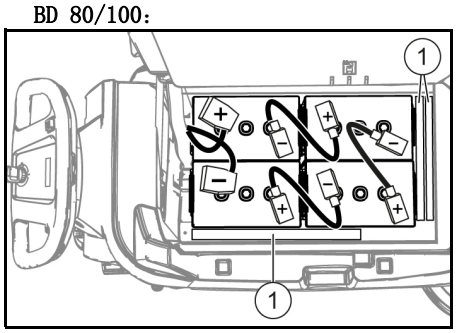

170 Ah，2.815-092.0

180 Ah，2.815-101.0

240 Ah，2.815-105.0

285 Ah，2.815-095.0

① 垫片

BD 70/75：

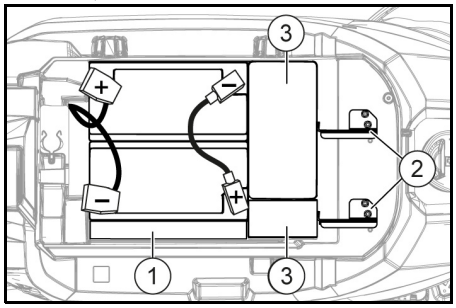

115 Ah，2.815-091.0

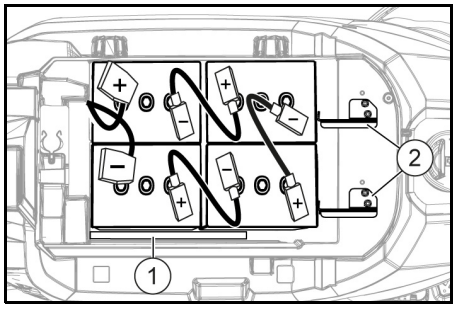

170 Ah，2.815-092.0

180 Ah，2.815-101.0

① 垫片

② 电池架

③ 附加重物

4. 将垫片放在右侧电池与清水箱之间，
   a **使用 115 Ah 电池组时：** 1 件纵向平放。
   b **使用除 115 Ah 以外的电池组时：** 2 件纵向彼此直立。
5. **使用带 115 Ah 电池组的 BD 70/75 时：** 放入 4 个附加重物。
6. 装上电池紧固件，与此同时
   a **使用 BD 70/75 时：** 安装 2 个电池架并且 **115 Ah 时：** 与左侧和中间螺纹孔用螺栓拧紧。 **170 Ah / 180 Ah 时：** 与右侧和中间螺纹孔用螺栓拧紧。
   b **使用 BD 80/100 时：** 将一个或两个垫片纵向平放或直立放在前部电池和清水箱之间，以使电池不会向前滑动。
7. 将电极连接到电池安装套件的连接电缆上。
8. 将连接电缆卡入尚未接线的电池（+）和（-）电极上。
9. 连接设备侧电池插头与电池侧电池插头。
10. 向下翻转污水箱。

拆卸电池

⚠ ***小心***

拆卸和安装电池

机器位置不稳定

拆卸和安装电池时，注意机器位置是否安稳。

1. 将钥匙开关调至“0”位并拔下钥匙。
2. 拔下电池插头。
3. 排放污水。
4. 向上翻转污水箱。
5. 将设备侧电缆与电池负极断开。
6. 将剩余电缆与电池断开。
7. **使用 BD 80/100 时：** 将前部电池和清水箱之间的垫片取出。
8. **使用 115 Ah 电池组时：** 取出附加重物。
9. 取出电池。
10. 根据现行规定回收处理废旧电池。

投入运行

给蓄电池充电

⚠ ***危险***

充电器的不当使用

电击

注意遵守设备型号铭牌上的电源电压和保险装置。

仅在干燥且通风充分的环境中使用充电器。

注意

在充电过程中，危险气体会在水箱下方聚积

存在爆炸危险

给免保养型电池充电前向上翻转污水箱。

注意

使用不适当的充电器

损坏危险

不要将充电器与设备侧电池插头相连接。

仅使用与安装的电池型号相配的充电器。

仔细阅读充电器制造商使用说明书，尤其是要注意遵守安全提示。

电池组	容量	充电器
2.815-091.0	115 Ah	6.654-367.0
2.815-092.0	170 Ah	6.654-436.0
2.815-101.0	180 Ah	6.654-434.0
2.815-105.0	240 Ah	6.654-437.0
2.815-095.0	285 Ah	6.654-419.0

平均充电时间约 10-15 小时。

在充电过程中不得使用设备。

提示

本设备配有一个深度放电保护装置，即如果达到了仍然允许的最低限度电量，则清洁刷电机和涡轮机关闭。

1. 将本设备直接驶至充电器，同时应避开斜坡。
2. 拔下设备侧电池插头。

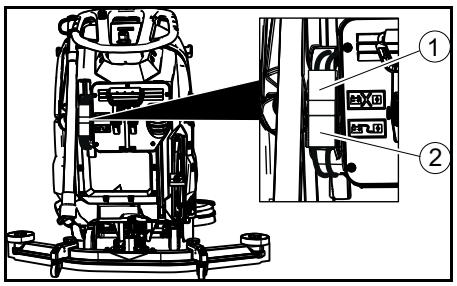

① 电池插头，设备侧

② 电池插头，电池侧

3. 将电池侧电池插头与充电器连接。
4. 将充电器电源插头插入插座。
5. 根据充电器使用说明书中的说明进行充电。
6. 将设备侧电池插头与电池侧电池插头连接。

运行

注意

运行中出现的情况

受伤危险

出现危险时，必须松开安全开关。

加注运行材料

加注清水

1. 打开清水箱密封盖。
2. 加注清水（最高 50 ° C），至加注管接头下缘。
   提示： 加注时可以用软管支架固定住清水软管。
3. 关闭清水箱密封盖。

关于清洁剂的提示

⚠ ***警告***

不合适的清洁剂

健康危险，设备损坏

仅限使用推荐的清洁剂。如使使用其他清洁剂，则营运方在运行安全性和事故危险上所承担的风险加大。

仅限使用不含稀释剂、盐酸和氢氟酸成分的清洁剂。

遵守清洁剂上的安全提示。

提示

不要使用大量起泡的清洁剂。

推荐的清洁剂

适用范围	清洁剂
所有防水地板的保养清洁	RM 746 RM 780
光滑表面的保养清洁（例如花岗岩）	RM 755 es
工业地板的保养清洁和彻底清洁	RM 69 ASF
精细陶瓷瓷砖的保养清洁和彻底清洁	RM 753
卫浴瓷砖的保养清洁	RM 751
卫浴清洁与消毒	RM 732
所有耐碱地面（例如 PVC）的除渣	RM 752
油毡地面除渣	RM 754

清洁剂

1. 向清水箱添加清洁剂。
   提示： 清水箱加注口盖可用于计量清洁剂。其内侧刻有刻度。

调节用水量

1. 根据地板面层的脏污程度，通过调节钮来调节用水量。

提示

用少量水尝试进行第一次清洁。逐步提高用水量，直至达到所需的清洁效果。

提示

清水箱用空时，清洁头在没有液体供应的情况下继续工作。

调节吸水扒

调节倾斜度

必须调节倾斜度，确保吸水扒的吸水胶条在整个长度上都均匀地压在地面上。

1. 松开螺栓。

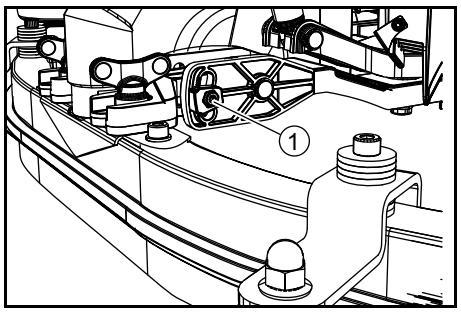

① 螺栓

2. 调整吸水扒的倾斜度。
3. 拧紧螺栓。

调节高度

通过高度调节影响吸水胶条与地面接触时的弯曲度。

1. 将设备向前推一小段距离。
2. 将吸水胶条的弯曲度与下图相比较。

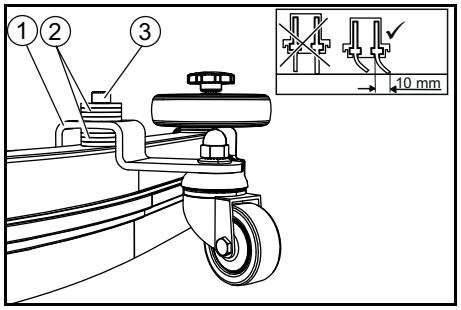

① 间隔滚轮与支架
② 垫片
③ 螺栓

3. 拧出螺栓。
4. 在吸水扒和间隔滚轮之间放置足够多的垫圈，直至达到正确的吸水胶条弯曲度。
5. 将剩余的垫圈装在间隔滚轮上方。
6. 拧入螺栓并拧紧。
7. 在另一个间隔滚轮上重复该过程。
8. 将设备向前推一小段距离。
9. 再次检查吸水胶条在整个长度上的弯曲度。
10. 在需要时重复设置过程。

清洁

接通设备

1. 将钥匙开关调至“1”。
   屏幕依次显示：
- 至下一次客服时间
- 操作面板软件版本
- 电池充电状态和工作小时数

行驶

提示

在清洗作业时可以改变行驶方向。多次向前或向后行驶可进行局部强力清洗。

1. 将行驶方向转换开关调至“前进”（Vorwärts）位置。

清洁

提示

为了改善吸尘效果，可调节吸水扒的倾斜度和高度（参见相应章节 调节吸水扒）。

提示

污水箱已满时，浮子关闭吸尘口，吸尘涡轮机转速加快。在这种情况下，要提升吸水扒，移动设备，以排空污水箱。

1. 将工作速度旋钮转至所需的数值。
   在调节过程中速度显示在显示屏上。最高速度以百分比显示。
2. 通过调节阀调节用水量。
3. 向下按压吸水扒操控杆。
   降下吸水扒。
   开始吸尘。
4. 向下按压清洗头手柄、脱开并且使其向上。
5. 将安全开关拉至伸缩把手。
   启动清洗头，以设定的速度行驶设备。

提高清洁刷接触压力

1. 松开安全开关。
2. 用手提升清洗头手柄，然后使其向右卡入。

结束运行

结束清洁

1. 松开安全开关。
2. 向下按压清洗头手柄，然后使其向右卡入。
3. 继续行驶一小段路程。
   抽吸剩余用水。
4. 提升吸水扒。
   吸尘关停后还会惯性运行 10 秒钟。
5. 将钥匙开关转至“0”。
6. 必要时给电池充电。

排放污水

⚠ 警告

废水处理不当

环境污染

遵守所在地废水处理规定。

1. 从支架上取出排放软管，然后将其降到相应的集水装置上方。

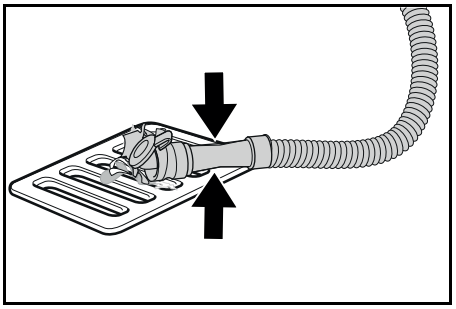

2. 压合或弯折计量装置。
3. 打开计量装置盖罩。
4. 排放污水。通过按压或弯折调节用水量。
5. 用清水冲洗污水箱。

排放清水

1. 拔下液位表软管并向下翻转。

快速排放清水

1. 拧下清水箱密封盖。
2. 让清水流出。
3. 装上清水箱密封盖并拧紧。
   提示： 注意拧紧后软管接头在清水箱密封盖中应位于最低点。

运输

⚠ 危险

斜坡行驶

受伤危险

在装载和卸载时，仅在不超过最大斜度的斜坡上运行本设备（参见“技术数据”一章）。

慢速行驶。

⚠ 小心

忽视重量

受伤与损坏危险

运输时注意设备的重量。

只能在他人协助下或使用行驶驱动装置时加载设备。

1. 向下按压清洗头手柄，然后使其向右卡入。
2. 提升吸水扒。
3. 将钥匙开关调至“1”。
4. 选择行驶方向转换开关上的行驶方向。
5. 将安全开关拉至伸缩把手。
6. 用车辆运输时，根据现行准则固定设备以防滑动和倾翻。

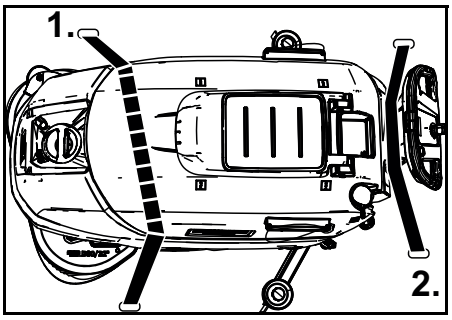

7. 首先将扎紧带装到污水箱下面。

存放

⚠ 小心

忽视重量

受伤与损坏危险

存放时注意设备的重量。

注意

霜冻

冻住的水导致设备损坏

彻底排空设备中的水。

将设备保管在无霜冻的地方。

- 本设备只允许存放在室内。
- 长时间存放之前，要给电池完全充电。
- 在存放期间，每月至少要给电池完全充电一次。

保养和维护

⚠ 危险

意外启动的设备

受伤危险，触电

在设备上进行各项作业之前，都要将钥匙开关调至“0”位并拔下钥匙。

拔下充电器的电源插头。

- 排放和处理污水和清水。

安全检查/保养合同

可以与您的经销商协议定期的安全检查或签订保养合同。请与我们协商。

保养间隔

在每次运行之后

注意

不当清洁

损坏危险。

不得用水喷射本设备。

不得使用腐蚀性清洁剂。

有关各项保养工作的详细说明参见相关章节 *保养工作*。

- 排放污水。
- 用清水冲洗污水箱。
- 使用浸有中性洗涤用碱液的抹布擦拭设备外部。
- 检查细滤网，必要时清洁。
- 清洁粗大污染物滤网。
- 清洁吸水胶条，检查是否有磨损，必要时再次调整高度或更换。
- 检查刷盘是否有磨损，必要时更换。
- 给电池充电。
  - 如果充电状态低于 50%，必须给电池连续完全充电。
  - 如果充电状态高于 50%，只有当下次使用需要充足运行时间时，才能给电池充电。

每周

- 频繁使用时，至少每周给电池连续完全充电一次。

每月一次

有关各项保养工作的详细说明参见相关章节 *保养工作*。

1. 清空清水箱，并冲掉沉积物。
2. 清洗清水过滤器。
3. 清洁浮子和细滤网。
4. 检查电池电极是否有氧化，必要时刷掉氧化层。注意确保连接电缆牢固。
5. 清洁污水箱和罩盖之间的密封件，检查密封性，必要时更换。
6. 如果使用非免保养型电池，则检查电池的酸液密度。
7. 较长时间停机时，只有给电池完全充电后，才能存储设备。每月至少给电池完全充电一次。

每年一次

- 让客服进行规定的检修。

保养工作

翻转或更换吸水胶条

如果吸水胶条已使用到磨损标记处，必须翻转或更换吸水胶条。

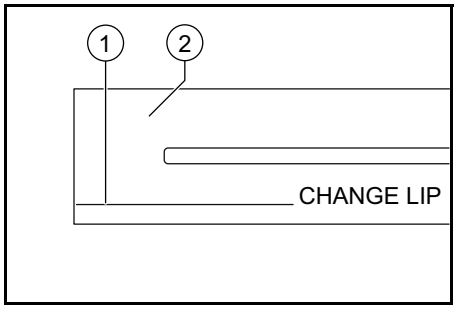

① 磨损标记
② 吸水胶条

1. 取下吸水扒。
2. 拧出星形手柄。

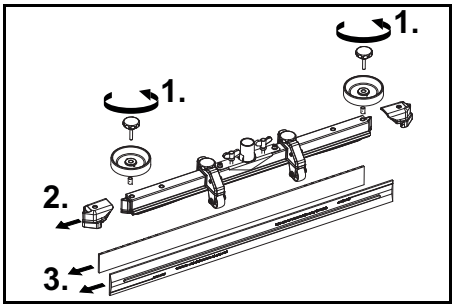

3. 取下塑料件。
4. 取下吸水胶条。
5. 推入已翻转的或新更换的吸水胶条。
6. 推上塑料件。
7. 拧入星形手柄并拧紧。

清洗粗大污染物滤网

1. 打开污水箱盖罩。

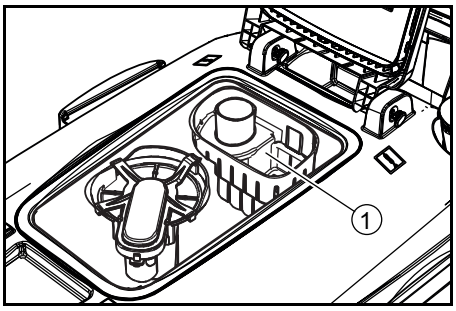

① 粗大污染物滤网

2. 向上拉出粗大污染物滤网。
3. 将粗大污染物滤网放到自来水下冲洗。
4. 将粗大污染物滤网装入污水箱中。

清洗清水过滤器

1. 排放清水（参见章节 *排放清水*）。
2. 拧下清水箱密封盖。

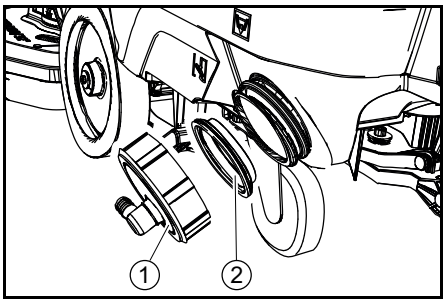

① 清水箱密封盖
② 清水过滤器

3. 拔出清水过滤器并且用干净的水进行冲洗。
4. 安装清水过滤器。
5. 装上清水箱密封盖。

   提示： 注意拧紧后软管接头在清水箱密封盖中应位于最低点。

清洁浮子和细滤网

1. 打开污水箱盖罩。

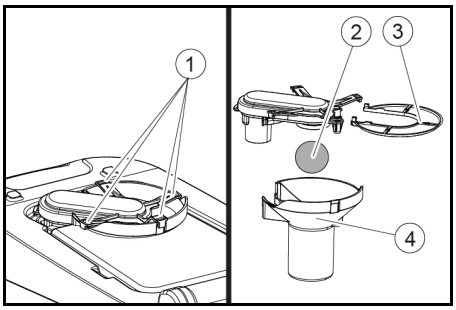

① 卡钩
② 浮子
③ 细滤网
④ 浮子室

2. 松开卡钩。
3. 向下拔出浮子室。
4. 从浮子室中取出浮子并清洁。
5. 取下并且清洁细滤网。
6. 按照相反的顺序组装所有零部件。

更换刷盘。

1. 提升清洗头。
2. 克服阻力向下按压刷子更换用踏板。

① 刷子更换用踏板

3. 将第 1 个将刷盘从清洗头下方侧面拉出。
4. 将新的刷盘放到清洗头下方，向上按压并且使其卡入。
5. 为第 2 个刷盘重复过程。

故障排除

⚠ *危险*
意外启动的设备
受伤危险，触电

在设备上进行各项作业之前，都要将钥匙开关调至“0”位并拔下钥匙。
拔下充电器的电源插头。

- 排放和处理污水和清水。
- 对于借助本表格仍无法排除的故障，请致电客服。

故障	排除方法
设备无法启动	1. 将钥匙开关调至“1”。 2. 按下安全开关。 3. 插入电池插头。 4. 检查电池，必要时充电。 5. 检查电池电极是否已连接。
用水量不充足	1. 检查清水液位，必要时加注清水箱。 2. 通过用水量调节钮提高用水量。 3. 清洗清水过滤器。 4. 检查软管是否阻塞，必要时清洁。
抽吸功率过小	1. 停止设备运行，排放污水。 2. 清洁污水箱和罩盖之间的密封件，检查密封性，必要时更换。 3. 检查抽吸软管与污水箱的连接是否正确。 4. 检查细滤网是否有污物，必要时清洁。 5. 清洁吸水扒上的吸水胶条，必要时翻转或更换。 6. 检查污水排放软管上的盖罩是否已关闭。 7. 检查吸水扒的设置。 8. 检查抽吸软管是否阻塞，必要时清洁。重新安装抽吸软管时，软管的白色标记必须在固定夹位置。 9. 检查抽吸软管是否密封，必要时更换。
清洁效果不理想	1. 调低速度。 2. 检查刷子是否有磨损，必要时更换。 3. 检查刷子型号与清洁剂是否相配。
抽吸涡轮机提速运行	1. 排放污水。 2. 清洁浮子。 3. 检查细滤网，必要时清洁。 4. 检查抽吸软管是否阻塞，必要时清洁。 5. 检查吸水扒是否阻塞，必要时清除阻塞。
刷子不转动	1. 检查是否有异物卡住刷子，必要时清除异物。
设备在清洁时抖动	1. 使用软毛刷子

质量保证

我们的主管销售公司所发布的质量保证条件在每个国家均适用。在质量保证期内，如果您的产品发生了任何故障，我们都将为您提供免费维修，但是这种故障应当是由于机身材料或制造上的缺陷造成的。如属质量保证情况，请凭发票联系贵方经销商或就近联系获得授权的客户服务点。（地址详见背面。）

配件

名称	BD 70/75 零件编号	BD 80/100 零件编号	说明
刷盘，白色（非常软的软毛）	4,905-011.0	4,905-030.0	用于清洁轻微肮脏或敏感的地面
刷盘，原色（软毛）	4,905-012.0	4,905-031.0	采用天然纤维，用于清洁和抛光
刷盘，红色（中等，标配）	4,905-010.0	4,905-000.0	用于所有日常清洁任务
刷盘，黑色（硬毛）	4,905-013.0	4,905-032.0	适于严重脏污和彻底清洁，仅用于不敏感表面
百洁垫驱动圆盘	4,762-590.0	4,762-447.0	使用百洁垫清洁时，配备了快速更换接合器和中央锁
白垫	-	6,371-331.0	用于地面抛光
红垫（普通型软毛）	6,369-003.0	6,371-147.0	用于清洗和清洁所有地面
绿垫（普通型硬毛）	6,369-002.0	6,371-148.0	用于清洁顽固的地面污垢和彻底清洁
黑垫（硬毛）	6,369-001.0	6,371-169.0	用于顽固的污垢脏污和彻底清洁
棕垫 (SPP)	2,639-290.0	2,639-288.0	用于硬质和弹性表面保护膜卫生清洁
三氯氰胺垫	6,371-021.0	6,371-336.0	用于有效清洁微孔表面
吸水扒，1030 mm，弧形	4,777-108.0	-	
吸水扒，1160 mm，弧形	-	4,777-102.0	
吸水胶条套件，天然橡胶	4,037-144.0	4,037-138.0	
吸水胶条套件，PU（耐油）	4,037-145.0	4,037-140.0	
吸水胶条套件，Linatex	4,181-011.0	4,181-006.0	

技术参数

		BD 70/ 75 W Classic Bp	BD 80/ 100 W Classic Bp
设备性能			
额定电压	V	24	24
电池容量	Ah (5 h)	115 / 170 / 180	170 / 180 / 240 / 285
平均功率消耗	W	1270	1320
驱动电机功率	W	250	300
抽吸涡轮机功率	W	500	500
清洁刷驱动装置功率	W	2 x 500	2 x 500
理论清洁面积效率	m2/h	3500	4000
清水箱容积	l	75	100
污水箱容积	l	75	100
最高水温	° C	50	50
最高水压	bar	0,06	0,06
挡位转向宽度	mm	1550	1650
工作区域最大斜度	%	2	2
吸尘			
抽吸功率，空气量	l/s	24	24
抽吸功率，真空	kPa (mbar)	16 (160)	16 (160)
清洁刷			
工作宽度	mm	700	800
刷子直径	mm	356	410
刷子转速	1/min	140	140
清洁刷接触压力	N	300 / 500	400 / 680
尺寸和重量			
允许的总重	kg	325	435
空载重量（运输重量）	kg	251	325
电池舱尺寸	mm	575 x 380	622 x 384
根据 EN 60335-2-72 标准测得的数值			
总振动值	m/s2	<2,5	<2,5
不确定度 K	dB(A)	0,2	0,2
声压级 LpA	dB(A)	65	65
不确定度 KpA	dB(A)	2	2
声功率级 LWA + 不确定度 KWA	dB(A)	81	81

保留技术参数更改权利。

Daftar Isi

Informasi umum 250
Fungsi 250
Petunjuk penggunaan 250
Perlindungan lingkungan 250
Aksesori dan suku cadang 250
Cakupan pengiriman 250
Petunjuk keselamatan 250
Deskripsi perangkat 251
Pemasangan 252
Pengoperasian pertama kali 253
Pengoperasian 254
Pengangkutan 255
Penyimpanan 255
Pemeliharaan dan perawatan 255
Pemecahan masalah 256
Garansi 257
Aksesori 257
Data teknis 258

Informasi umum

Baca panduan pengoperasian asli dan petunjuk keselamatan yang disertakan sebelum menggunakan perangkat Anda untuk pertama kalinya. Ikuti langkah-langkah sebagaimana dijelaskan.
Simpan kedua dokumen tersebut untuk digunakan di kemudian waktu atau untuk pemilik selanjutnya.

Fungsi

Mesin pembersih ini digunakan untuk membersihkan permukaan lantai yang rata dan basah.
Perangkat dapat disesuaikan dengan kebutuhan pembersihan masing-masing dengan mengatur volume air dan jumlah cairan pembersih. Takaran cairan pembersih disesuaikan dengan menambahkannya ke dalam tangki.
Lebar kerja dan kapasitas tangki air bersih dan kotor (lihat bab "Data teknis") memungkinkan pembersihan yang efektif dengan masa pakai yang lama.
Perangkat memiliki sebuah penggerak.

Petunjuk

Menyesuaikan kebutuhan pembersihan masing-masing, perangkat dapat dilengkapi dengan aksesori yang berbeda. Ajukan pertanyaan seputar katalog atau kunjungi kami melalui www.kaercher.com.

Petunjuk penggunaan

Perangkat ini cocok digunakan untuk penggunaan komersial atau industri, seperti di hotel, sekolah, rumah sakit, pabrik, toko, perkantoran dan usaha persewaan. Gunakan perangkat ini sesuai informasi yang terdapat dalam panduan pengoperasian.

- Perangkat hanya boleh digunakan untuk membersihkan permukaan lantai yang licin, tahan terhadap kelembapan dan gosokan.
- Perangkat tidak cocok digunakan untuk membersihkan permukaan lantai yang membeku (misalnya gudang pendingin).
- Perangkat tidak cocok digunakan di lingkungan yang berpotensi terjadi ledakan.
- Perangkat diperbolehkan untuk digunakan pada permukaan dengan kemiringan maksimal (lihat bab *Data teknis*).

Perlindungan lingkungan

Bahan kemasan dapat didaur ulang. Buang kemasan dengan cara yang ramah lingkungan.
Perangkat elektrik dan elektronik berisi bahan bernilai yang dapat didaur ulang dan sering kali memiliki komponen seperti baterai atau oli yang dapat menimbulkan potensi bahaya terhadap kesehatan manusia dan lingkungan jika ditangani atau dibuang dengan salah. Namun komponen tersebut penting untuk pengoperasian perangkat yang baik. Perangkat yang ditandai dengan simbol ini tidak boleh dibuang bersama sampah rumah tangga.

Petunjuk tentang zat yang terkandung (REACH)

Informasi terkini tentang zat yang terkandung dapat Anda temukan di: *www.kaercher.de/REACH*

Aksesori dan suku cadang

Gunakan hanya aksesori asli dan suku cadang asli karena dapat memberikan pengoperasian perangkat yang aman dan bebas gangguan.
Untuk informasi tentang aksesori dan suku cadang, kunjungi *www.kaercher.com*.

Cakupan pengiriman

Periksa kelengkapan isi saat membuka kemasan. Jika terdapat aksesori yang tidak lengkap atau ada kerusakan akibat pengangkutan, hubungi dealer.

Petunjuk keselamatan

Sebelum menggunakan perangkat untuk pertama kali, bacalah dan perhatikan panduan pengoperasian dan brosur petunjuk keselamatan perangkat pembersih dan perangkat ekstraksi semprot, no. 5.956-251.0, kemudian gunakan perangkat dengan benar.
Perangkat diperbolehkan untuk digunakan pada permukaan dengan kemiringan yang terbatas (lihat bab *Data teknis*).

⚠ ***PERINGATAN***

Perangkat yang terbalik

Risiko cedera

Jangan mengoperasikan perangkat di atas permukaan yang miring.

Hanya operasikan perangkat saat kap dan semua penutup telah ditutup.

Perlengkapan keselamatan

⚠ ***HATI-HATI***

Perlengkapan keselamatan tidak ada atau berbeda

Perlengkapan keselamatan disediakan untuk melindungi Anda.

Jangan pernah memodifikasi atau mengabaikan perlengkapan keselamatan.

Switch pengaman

Perangkat mati ketika switch pengaman dilepas.

Switch kunci

Perangkat akan terlindung dari penggunaan tanpa wewenang saat switch kunci dilepas.

Simbol petunjuk peringatan

Perhatikan petunjuk peringatan berikut saat menangani baterai:

	Perhatikan petunjuk yang tertera pada baterai dan dalam panduan penggunaan baterai serta dalam panduan pengoperasian.
	Kenakan kacamata pelindung.
	Jauhkan anak-anak dari baterai dan kandungan asam.
	Bahaya ledakan
	Jauhkan dari api, percikan api, kobaran api dan rokok.
	Bahaya luka bakar akibat bahan kimia
	Pertolongan pertama.
	Peringatan
	Pembuangan limbah
	Jangan membuang baterai ke dalam tempat sampah.

Deskripsi perangkat

Ikhtisar perangkat

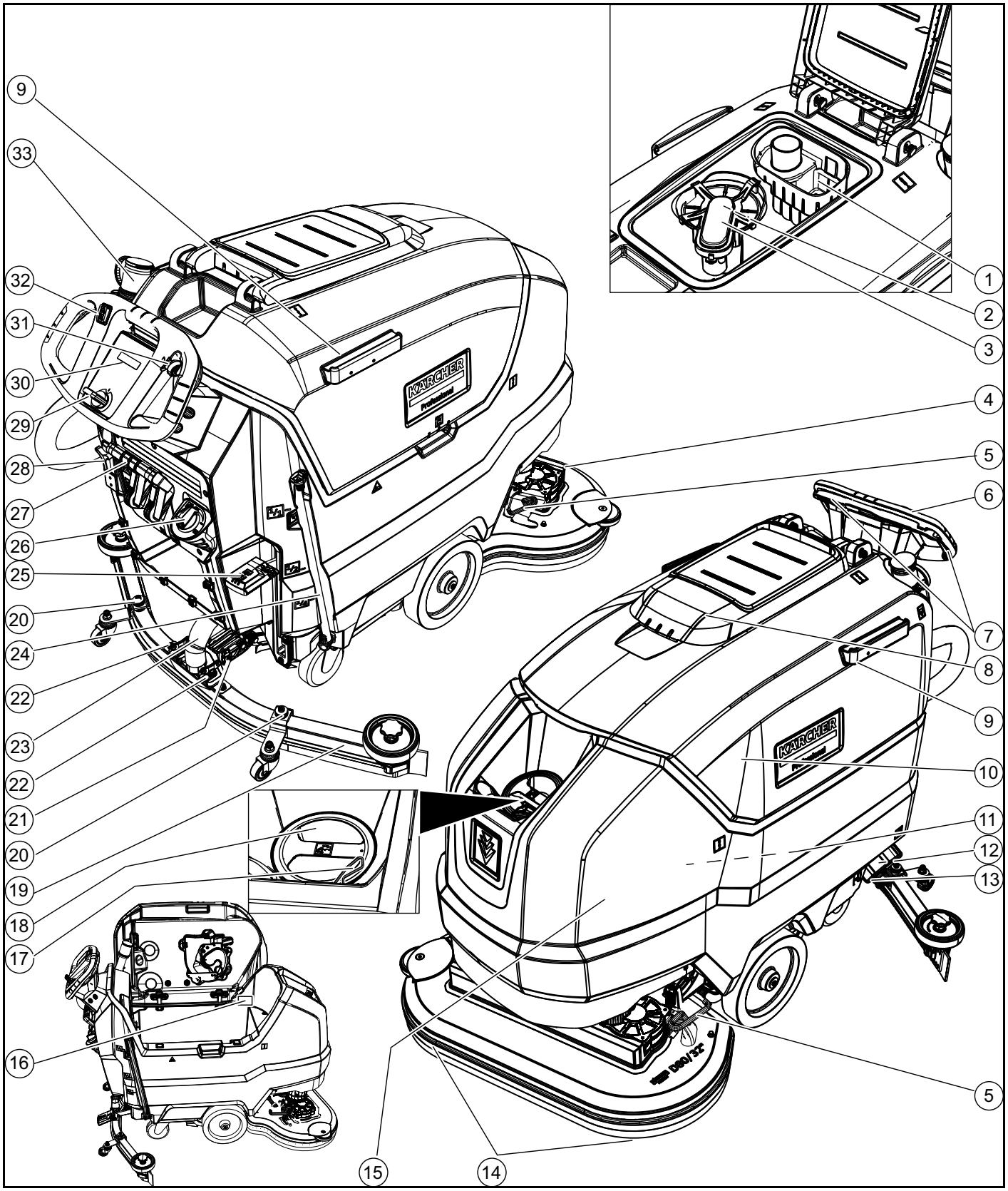

① Filter kotoran kasar
② Filter bulu halus
③ Pelampung
④ Kepala pembersih
⑤ Pedal penggantian sikat
⑥ Handle pendorong
⑦ Switch pengaman
⑧ Penutup tangki air kotor
⑨ Bar pegangan untuk homebase
⑩ Tangki air kotor
⑪ **Baterai
⑫ Filter air bersih
⑬ Pengunci tangki air bersih
⑭ Sikat cakram
⑮ Tangki air bersih
⑯ Pelat tipe
⑰ Penahan slang
⑱ Lubang pengisian tangki air bersih
⑲ Batang pengisap
⑳ Pengatur ketinggian batang pengisap
㉑ Pengatur kemiringan batang pengisap
㉒ Mur sayap untuk mengencangkan batang pengisap
㉓ Slang pengisap
㉔ Indikator ketinggian isi air bersih Slang penguras air bersih
㉕ Tuas kepala pembersih
㉖ Kenop pengatur jumlah air

㉗ Tuas batang pengisap
㉘ Steker baterai
㉙ Switch kunci
㉚ Display
㉛ Selektor putar kecepatan pengoperasian
㉜ Switch arah pengoperasian
㉝ Slang penguras air kotor dengan pengatur takaran

*tidak termasuk dalam lingkup pengiriman

Kode warna

- Elemen pengoperasian untuk proses pembersihan berwarna kuning.
- Elemen pengoperasian untuk perawatan dan servis berwarna abu-abu muda.

Simbol pada perangkat


Lubang pengurasan tangki air bersih


Lubang pengurasan tangki air kotor


Peningkatan tekanan pada kepala pembersih


Akses masuk baterai


Ketinggian isi air bersih (50%)


Steker pengisi daya dipasang di sini


Tambatan kabel


Gagang penyapu


PERHATIAN
Lokasi pemasangan salah
Risiko kerusakan
Steker pengisi daya JANGAN dipasang di sini


Tekanan normal pada kepala pembersih


Kepala pembersih diangkat


Mengangkat/menurunkan pedal kepala pembersih


Pedal penggantian sikat

*opsional

Pemasangan

Bongkar muat

1. Buka kardus.
2. Lepaskan tali pengikat.
3. Lepaskan sekrup balok kayu yang terpasang kencang pada palet.
4. Dengan 3 papan penguat atas pada kemasan karton dan papan pengaman yang disekrup di sepanjang palet, letakkan rampa di depan palet dan kencangkan dengan sekrup panel partikel.

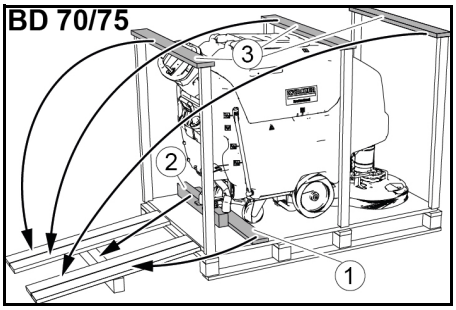

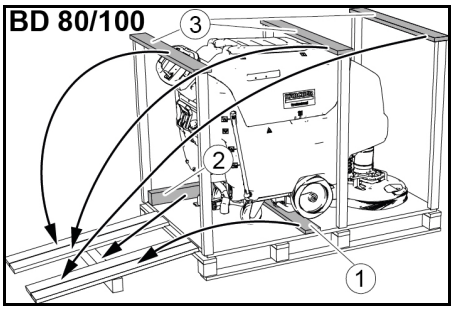

① Papan pengaman
② Kayu persegi
③ Papan penguat

5. Dorong kayu persegi yang tidak disekrup pada palet ke bawah rampa sebagai penyangga lalu kencangkan sekrupnya.
6. Tekan tuas kepala pembersih ke bawah lalu kunci ke kanan.
7. **Hanya untuk BD 80/100:** Tekan tuas rem ke bawah.

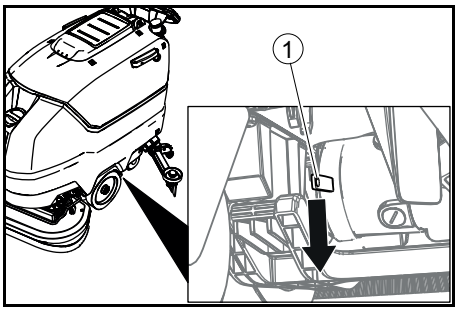

① Tuas rem

Petunjuk
Untuk BD 70/75, rem tidak tersedia. Pelepasan rem tidak diperlukan untuk perangkat ini.

8. Tarik perangkat ke belakang dari palet.
9. **Hanya untuk BD 80/100:** Tekan tuas rem ke atas.

Memasang batang pengisap

1. Pasang batang pengisap ke suspensi batang pengisap.

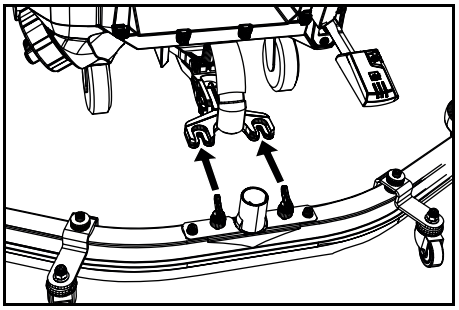

2. Kencangkan mur sayap.
3. Pasang slang pengisap.

Baterai

Set baterai yang disarankan BD 70/75

Deskripsi	No. pesanan	Volumen (m^3)*	Aliran udara (m^3/jam)**
115 Ah - bebas perawatan	2.815-091.0 [1)]	1,98	0,792
170 Ah - bebas perawatan	2.815-092.0 [2)]	2,31	0,924
180 Ah - bebas perawatan	2.815-101.0 [3)]	4,785	1,914

* Volume minimal ruang pengisian daya baterai
** Aliran udara minimal antara ruang pengisian daya baterai dan area sekitar
Saat memasang untuk pertama kalinya, perlengkapan pemasangan baterai tambahan diperlukan:
1 2.638-198.0
2 2.638-162.0
3 2.638-106.0

Set baterai yang disarankan BD 80/100

Deskripsi	No. pesanan	Volumen (m^3)*	Aliran udara (m^3/jam)**
170 Ah - bebas perawatan	2.815-092.0 [1)]	2,31	0,924
180 Ah - bebas perawatan	2.815-101.0 [2)]	4,785	1,914
240 Ah - bebas perawatan	2.815-102.0 [2)]	6,27	2,508
285 Ah - bebas perawatan	2.815-095.0 [3)]	11,88	4,752

* Volume minimal ruang pengisian daya baterai
** Aliran udara minimal antara ruang pengisian daya baterai dan area sekitar
Saat memasang untuk pertama kalinya, perlengkapan pemasangan baterai tambahan diperlukan:
1 2.638-162.0
2 2.638-106.0
3 2.638-197.0

Perawatan ringan baterai (baterai sel basah)

⚠ ***BAHAYA***
Mengisi ulang air saat daya baterai dalam kondisi kosong
Bahaya luka bakar akibat bahan kimia karena adanya kebocoran asam, kerusakan pada pakaian
Gunakan kacamata pelindung saat sedang menangani asam pada baterai.
Perhatikan aturan yang ada.

Segera basuh kulit atau pakaian yang terkena cipratan asam dengan air yang banyak.

PERHATIAN

Penggunaan air dengan bahan tambahan

Baterai yang rusak, kehilangan garansi
Hanya gunakan air suling atau air demineral saat mengisi ulang baterai (EN 50272-T3).
Jangan menggunakan bahan tambahan asing semacam bahan kimia karena hal ini akan membatalkan garansi.

1. Satu jam sebelum proses pengisian daya berakhir, tambahkan air suling. Perhatikan tingkat keasaman yang tepat sesuai keterangan pada baterai. Pada akhir proses pengisian daya, semua sel harus berubah menjadi gas.

Baterai bebas perawatan (baterai AGM dan baterai gel)

PERHATIAN

Terdapat risiko kerusakan saat membuka baterai AGM dan baterai gel!
Baterai AGM dan baterai gel bebas perawatan dan memiliki housing baterai tertutup. Pengisian ulang dengan air suling atau zat asam baterai tidak dapat dilakukan dan tidak diperlukan. Jika housing baterainya dibuka atau dilubangi, baterai AGM atau baterai gel akan rusak dan harus diganti.
Jangan membuka housing baterai dan jangan membuat lubang.
Jangan menutupi katup pelepas tekanan dan jangan mengubahnya.

1. Hanya isi daya baterai AGM dan baterai gel dengan pengisi daya yang ditentukan, lihat bab: *Mengisi daya baterai*.

Memasang dan menghubungkan baterai

⚠ ***HATI-HATI***

Melepas dan memasang baterai

Ketidakstabilan kondisi mesin
Pastikan mesin dalam kondisi yang aman saat baterai dilepas dan dipasang.

PERHATIAN

Pertukaran polaritas

Kerusakan elektronik kontrol
Pastikan baterai dipasang pada kutub yang sesuai.

PERHATIAN

Pengosongan daya menyeluruh

Risiko kerusakan
Isilah daya baterai sebelum mengoperasikan perangkat untuk pertama kali.

1. Kuras air yang kotor.
2. Miringkan tangki air kotor ke atas.
3. Pasang baterai ke dalam perangkat seperti yang ditunjukkan. **Penting:** Dorong baterai sepenuhnya hingga belakang!

BD 80/100:

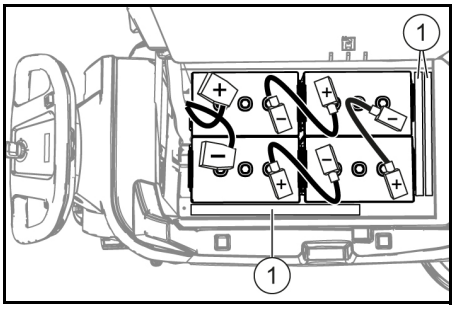

170 Ah, 2.815-092.0
180 Ah, 2.815-101.0
240 Ah, 2.815-105.0
285 Ah, 2.815-095.0

① Spacer

BD 70/75:

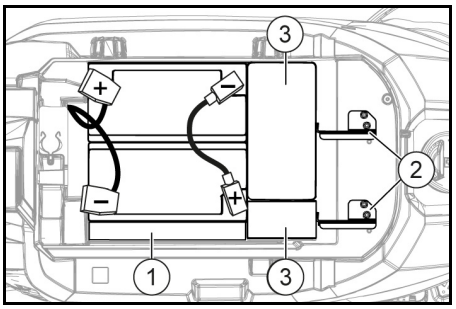

115 Ah, 2.815-091.0

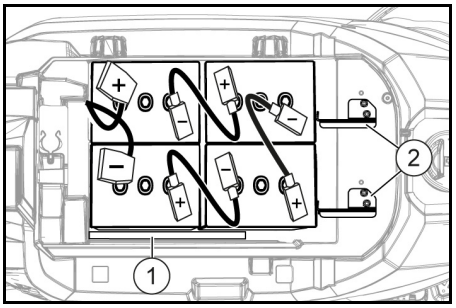

170 Ah, 2.815-092.0
180 Ah, 2.815-101.0

① Spacer
② Dudukan baterai
③ Pemberat tambahan

4. Tempatkan spacer antara baterai kanan dan tangki air bersih,
   a **untuk set baterai 115 Ah:** 1 buah bagian memanjang diposisikan horizontal.
   b **untuk set baterai selain 115 Ah:** 2 buah bagian memanjang diposisikan vertikal di atas satu sama lain.
5. **Untuk baterai BD 70/75 dengan set baterai 115 Ah:** Masukkan 4 pemberat tambahan.
6. Pasang pengencang baterai,
   a **untuk BD 70/75:** Pasang 2 dudukan baterai dan **untuk 115 Ah:** Pasang dengan memutarnya pada lubang berulir kiri dan tengah. **Untuk 170 Ah/ 180 Ah:** Pasang dengan memutarnya pada lubang berulir kanan dan tengah.
   b **untuk BD 80/100:** Masukkan satu atau dua spacer dengan bagian memanjang diposisikan horizontal atau vertikal antara baterai depan dan tangki air bersih sehingga baterai tidak dapat bergeser ke depan.
7. Sambungkan kutub ke kabel sambungan dari perlengkapan pemasangan baterai.
8. Jepit kabel sambungan pada kutub baterai (+) dan (-) yang masih kosong.
9. Sambungkan steker baterai pada sisi perangkat dengan steker baterai pada sisi baterai.
10. Miringkan tangki air kotor ke bawah.

Melepaskan baterai

⚠ ***HATI-HATI***

Melepas dan memasang baterai

Ketidakstabilan kondisi mesin
Pastikan mesin dalam kondisi yang aman saat baterai dilepas dan dipasang.

1. Putar switch kunci ke posisi “0” dan lepas kunci.
2. Lepaskan konektor baterai.
3. Kuras air yang kotor.
4. Miringkan tangki air kotor ke atas.
5. Lepaskan jepitan kabel sisi perangkat dari kutub negatif baterai.
6. Lepas sambungan kabel yang tersisa dari baterai.
7. **Untuk BD 80/100:** Keluarkan spacer antara baterai depan dan tangki air bersih.
8. **Untuk set baterai 115 Ah:** Keluarkan pemberat tambahan.
9. Keluarkan baterai.
10. Buang baterai yang telah habis sesuai aturan yang berlaku.

Pengoperasian pertama kali

Mengisi daya baterai

⚠ ***BAHAYA***

Penggunaan pengisi daya yang tidak sesuai

Sengatan listrik
Perhatikan tegangan listrik dan sekring pada pelat tipe perangkat.
Gunakan pengisi daya hanya di ruangan yang kering dengan ventilasi yang cukup.

PERHATIAN

Akumulasi gas berbahaya selama proses pengisian daya di bawah tangki

Bahaya ledakan
Miringkan tangki air kotor ke atas sebelum mengisi daya baterai ringan perawatan.

PERHATIAN

Penggunaan pengisi daya yang tidak sesuai

Risiko kerusakan
Jangan menyambungkan pengisi daya ke steker baterai pada sisi perangkat.
Hanya gunakan pengisi daya yang sesuai untuk tipe baterai yang dipasang.
Baca panduan pengoperasian dari produsen pengisi daya, terutama perhatikan petunjuk keselamatannya.

Set baterai	Kapasitas	Pengisi daya
2.815-091.0	115 Ah	6.654-367.0
2.815-092.0	170 Ah	6.654-436.0
2.815-101.0	180 Ah	6.654-434.0
2.815-105.0	240 Ah	6.654-437.0
2.815-095.0	285 Ah	6.654-419.0

Waktu pengisian daya rata-rata berlangsung sekitar 10-15 jam.
Perangkat tidak dapat digunakan selama proses pengisian daya berlangsung.

Petunjuk

Perangkat memiliki perlindungan pengosongan daya menyeluruh, artinya, jika kapasitas minimal yang diperbolehkan tercapai, maka motor sikat dan turbin akan dimatikan.

1. Arahkan perangkat langsung ke pengisi daya, hindari kemiringan.
2. Lepaskan steker baterai pada sisi perangkat.

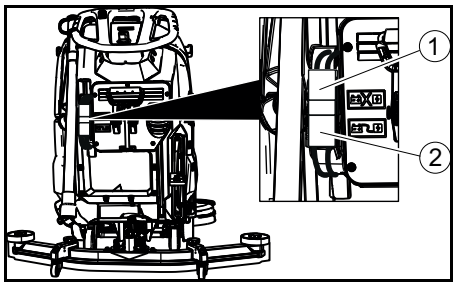

① Steker baterai, sisi perangkat
② Steker baterai, sisi baterai

3. Sambungkan steker baterai pada sisi baterai ke pengisi daya.
4. Pasang steker pengisi daya ke dalam stopkontak.
5. Lakukan proses pengisian daya sesuai informasi yang terdapat dalam panduan pengoperasian pengisi daya.
6. Sambungkan steker baterai sisi perangkat dengan steker baterai sisi baterai.

Pengoperasian

PERHATIAN

Situasi yang berbahaya selama pengoperasian

Risiko cedera

Lepaskan switch pengaman jika terdapat risiko atau bahaya.

Mengisi cairan pengoperasian

Mengisi air bersih

1. Buka pengunci tangki air bersih.
2. Isi air bersih (maksimal 50 °C) hingga batas bawah pipa pengisian.
   Catatan: Slang air bersih dapat dijepit dengan penahan slang selama proses pengisian berlangsung.
3. Tutup pengunci tangki air bersih.

Informasi mengenai bahan pembersih

⚠ ***PERINGATAN***

Bahan pembersih yang tidak sesuai

Risiko kesehatan, kerusakan perangkat

Hanya gunakan bahan pembersih yang disarankan. Operator memiliki risiko yang lebih tinggi terkait keamanan pengoperasian dan keselamatan kerja apabila menggunakan bahan pembersih lain.

Hanya gunakan bahan pembersih yang bebas pelarut, asam hidroklorik dan asam florida.

Perhatikan petunjuk keamanan mengenai bahan pembersih.

Petunjuk

Jangan menggunakan bahan pembersih yang memiliki kandungan busa tinggi.

Bahan pembersih yang disarankan

Pengaplikasian	Bahan pembersih
Perawatan pembersihan semua permukaan lantai tahan air	RM 746 RM 780
Perawatan pembersihan permukaan yang mengilap (misalnya granit)	RM 755 es
Perawatan pembersihan dan pembersihan dasar permukaan lantai industri	RM 69 ASF
Perawatan pembersihan dan pembersihan dasar permukaan lantai ubin	RM 753
Perawatan pembersihan lantai ubin di area sanitasi	RM 751
Pembersihan dan desinfeksi di area sanitasi	RM 732
Pengelupasan semua permukaan lantai antialkali (misalnya, PVC)	RM 752
Pengelupasan permukaan lantai linoleum	RM 754

Bahan pembersih

1. Masukkan bahan pembersih ke dalam tangki air bersih.
   Catatan: Penutup pada lubang pengisian tangki air bersih dapat digunakan untuk mengatur takaran bahan pembersih. Penutup dilengkapi dengan skala pada sisi dalamnya.

Mengatur jumlah air

1. Atur jumlah air sesuai tingkat kekotoran lantai menggunakan kenop pengatur.

Petunjuk

Lakukan percobaan pembersihan pertama dengan sedikit air. Tingkatkan jumlah air secara bertahap hingga hasil pembersihan yang diinginkan tercapai.

Petunjuk

Saat tangki air bersih kosong, kepala pembersih akan tetap bekerja tanpa suplai cairan.

Mengatur batang pengisap

Mengatur kemiringan

Kemiringan harus diatur sedemikian rupa sehingga seluruh bibir pengisap pada batang pengisap ditekan secara merata pada permukaan lantai.

1. Longgarkan sekrup.

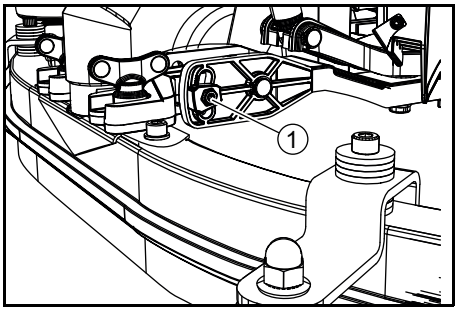

① Sekrup

2. Atur kemiringan batang pengisap.
3. Kencangkan sekrup.

Mengatur ketinggian

Pengaturan ketinggian akan memengaruhi kelenturan bibir pengisap saat bersentuhan dengan permukaan lantai.

1. Dorong perangkat sedikit ke depan.
2. Bandingkan bentuk bibir pengisap dengan ilustrasi berikut.

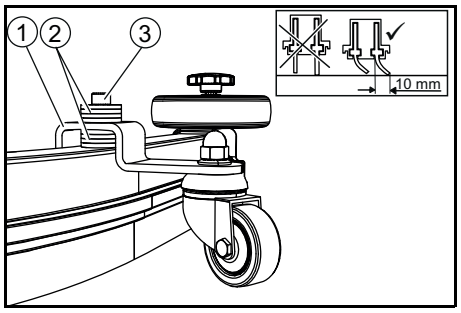

① Roda penjaga jarak dengan penahannya
② Cincin
③ Sekrup

3. Longgarkan sekrup.
4. Letakkan cincin sebanyak-banyaknya di antara batang pengisap dan roda penjaga jarak untuk mendapatkan tekukan bibir pengisap yang tepat.
5. Pasang cincin yang tersisa ke atas roda penjaga jarak.
6. Putar dan kencangkan sekrup.
7. Ulangi proses tersebut pada roda penjaga jarak yang kedua.
8. Dorong perangkat sedikit ke depan.
9. Periksa kembali seluruh tekukan bibir pengisap.
10. Jika perlu, ulangi proses pengaturan.

Membersihkan

Menghidupkan perangkat

1. Atur switch kunci ke posisi “1”.
   Display secara berurutan akan menampilkan:

- Jangka waktu hingga layanan purnajual terdekat
- Versi perangkat lunak, panel kontrol
- Level pengisian daya baterai dan total waktu pengoperasian

Pergerakan

Petunjuk

Arah pengoperasian dapat diubah selama proses pembersihan. Posisi yang dipilih dapat dibersihkan secara intensif dengan cara menggerakkan perangkat maju-mundur beberapa kali.

1. Atur switch arah pengoperasian ke posisi “maju”.

Membersihkan

Petunjuk

Kemiringan dan ketinggian batang pengisap dapat diatur guna meningkatkan hasil pengisapan (lihat bagian Mengatur batang pengisap).

Petunjuk

Jika tangi air kotor telah penuh, pelampung akan menutup lubang pengisap dan turbin pengisap akan berjalan dalam putaran

yang lebih tinggi. Dalam hal ini, angkat batang pengisap dan gerakkan untuk mengosongkan tangki air kotor.

1. Putar selektor putar kecepatan pengoperasian ke nilai yang diinginkan. Kecepatan akan ditampilkan pada display selama pengaturan. Display menunjukkan kecepatan maksimal dalam bentuk persen.
2. Atur jumlah air pada katup regulator.
3. Tekan tuas batang pengisap ke bawah. Batang pengisap akan diturunkan. Pengisapan dimulai.
4. Tekan tuas kepala pembersih ke bawah, lepaskan dan biarkan bergerak ke atas.
5. Tarik switch ke handle pendorong. Kepala pembersih mulai bergerak dan perangkat akan bergerak dengan kecepatan yang telah diatur.

Meningkatkan tekanan sikat

1. Lepaskan switch pengaman.
2. Angkat tuas kepala pembersih dengan tangan lalu kunci ke kanan.

Mengakhiri pengoperasian

Mengakhiri pembersihan

1. Lepaskan switch pengaman.
2. Tekan tuas kepala pembersih ke bawah lalu kunci ke kanan.
3. Lanjutkan pengoperasian dalam jarak dekat.
   Sisa air akan diisap.
4. Angkat batang pengisap.
   Pengisapan masih akan berlangsung selama 10 detik.
5. Atur switch kunci ke posisi “0”.
6. Jika perlu, isi daya baterai.

Menguras air kotor

⚠ ***PERINGATAN***

Pembuangan air kotor yang tidak sesuai

Pencemaran lingkungan

Perhatikan petunjuk penanganan air kotor di area setempat.

1. Lepaskan slang penguras dari penahannya lalu turunkan pada penampung buangan yang sesuai.

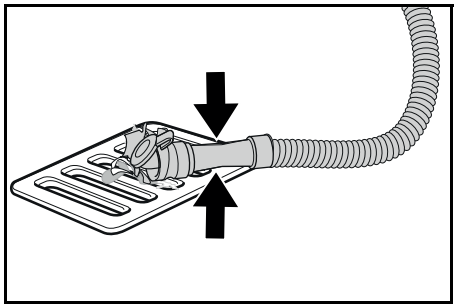

2. Tekan atau tekuk pengatur takaran.
3. Buka penutup pengatur takaran.
4. Kuras air yang kotor. Atur jumlah air dengan cara ditekan atau ditekuk.
5. Bilas tangki air kotor dengan air bersih.

Menguras air bersih

1. Lepaskan slang indikator ketinggian dan arahkan ke bawah.

Menguras air bersih dengan cepat

1. Lepas sekrup pada pengunci tangki air bersih.
2. Biarkan air bersih mengalir keluar.
3. Pasang dan kencangkan sekrup pada pengunci tangki air bersih.
   Catatan: Pastikan sambungan slang pada pengunci tangki air bersih telah berada pada titik terdalam setelah pengencangan sekrup.

Pengangkutan

⚠ ***BAHAYA***

Melewati tanjakan

Risiko cedera

Operasikan perangkat untuk pengangkutan dan bongkar muatan hanya pada kemiringan dengan batas maksimal (lihat bab "Data teknis").

Bergeraklah dengan perlahan.

⚠ ***HATI-HATI***

Pengabaian berat perangkat

Risiko cedera dan kerusakan

Perhatikan berat perangkat saat melakukan pengangkutan.

Hanya muat perangkat dengan bantuan orang lain atau dengan menggunakan alat penggerak.

1. Tekan tuas kepala pembersih ke bawah lalu kunci ke kanan.
2. Angkat batang pengisap.
3. Atur switch kunci ke posisi “1”.
4. Pilih arah pengoperasian melalui switch arah pengoperasian.
5. Tarik switch ke handle pendorong.
6. Saat mengangkut ke dalam kendaraan, lindungi perangkat sesuai aturan yang berlaku agar tidak tergelincir dan terbalik.

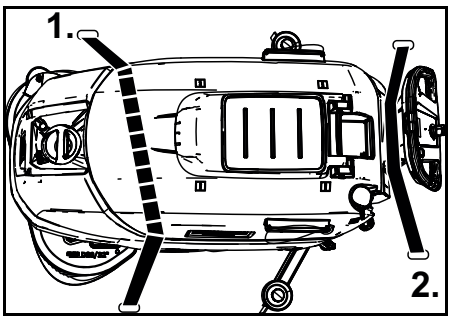

7. Pertama-tama, pasang strap pengencang di bawah tangki air kotor.

Penyimpanan

⚠ ***HATI-HATI***

Pengabaian berat perangkat

Risiko cedera dan kerusakan

Perhatikan berat perangkat saat melakukan penyimpanan.

PERHATIAN

Pembekuan

Kerusakan pada perangkat akibat air yang membeku

Kosongkan air dari perangkat.

Simpan perangkat di tempat yang terhindar dari risiko membeku.

- Perangkat hanya boleh disimpan di dalam ruangan.
- Isi daya baterai sampai penuh sebelum menyimpannya untuk waktu yang lama.
- Isi penuh daya baterai setidaknya setiap bulan selama penyimpanan.

Pemeliharaan dan perawatan

⚠ ***BAHAYA***

Perangkat yang bergerak secara tiba-tiba

Risiko cedera, sengatan listrik

Atur switch kunci ke posisi “0” dan lepaskan kunci setiap sebelum mengoperasikan perangkat.

Lepaskan steker pengisi daya.

- Kuras dan buang air kotor maupun air bersih.

Pemeriksaan keamanan/ kesepakatan perawatan

Anda dapat mengatur jadwal pemeriksaan keamanan rutin atau membuat kesepakatan perawatan dengan dealer Anda. Harap konsultasikan hal ini terlebih dulu.

Interval perawatan

Setiap setelah pengoperasian

PERHATIAN

Pembersihan yang tidak sesuai

Risiko kerusakan.

Jangan menyemprot perangkat dengan air.

Jangan menggunakan bahan pembersih yang bersifat keras.

Penjelasan lengkap mengenai setiap tindakan perawatan dapat dilihat pada bagian *Tindakan perawatan*.

- Kuras air yang kotor.
- Bilas tangki air kotor dengan air bersih.
- Bersihkan bagian luar perangkat dengan kain lembap yang telah dibasahi dengan air sabun.
- Periksa filter bulu halus, bersihkan jika perlu.
- Bersihkan filter kotoran kasar.
- Bersihkan bibir pengisap, periksa dari keausan, setel ulang ketinggiannya atau ganti bila perlu.
- Periksa sikat cakram dari keausan, ganti bila perlu.
- Isi daya baterai.
  - Jika status pengisian daya di bawah 50%, isi daya baterai hingga penuh tanpa jeda.
  - Jika status pengisian daya di atas 50%, isi daya baterai hanya jika diperlukan durasi pengoperasian penuh pada penggunaan berikutnya.

Mingguan

- Jika alat sering digunakan, isi daya baterai tanpa jeda hingga penuh minimal sekali seminggu.

Bulanan

Penjelasan lengkap mengenai setiap tindakan perawatan dapat dilihat pada bagian *Tindakan perawatan*.

1. Kosongkan tangki air bersih dan bersihkan endapan.
2. Bersihkan filter air bersih.
3. Bersihkan pelampung dan filter bulu halus.
4. Periksa kutub baterai dari oksidasi, sikat bila perlu. Pastikan kabel sambungan terpasang kuat.

5. Bersihkan seal antara tangki air kotor dengan penutup, periksa dari kebocoran, ganti bila perlu.
6. Jika baterai yang digunakan merupakan baterai yang butuh perawatan, periksa densitas asam pada sel baterainya.
7. Jika lama tidak digunakan, simpan perangkat hanya dengan baterai yang diisi daya penuh. Isi daya baterai hingga penuh minimal sebulan sekali.

Tahunan

- Pemeriksaan yang ditentukan harus dilakukan oleh layanan pelanggan.

Tindakan perawatan

Memutar atau mengganti bibir pengisap

Jika bibir pengisap telah mengalami tanda-tanda keausan, bibir pengisap harus diputar atau diganti.

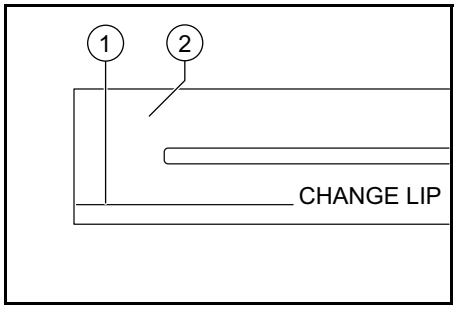

① Tanda keausan
② Bibir pengisap

1. Lepaskan batang pengisap.
2. Longgarkan gagang bintang.

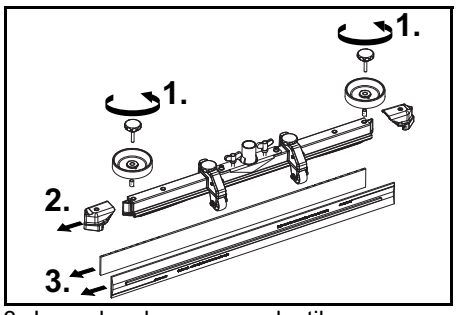

3. Lepaskan komponen plastik.
4. Lepaskan bibir pengisap.
5. Pasang bibir pengisap yang telah diputar atau yang baru.
6. Tahan komponen plastik.
7. Pasang dan kencangkan gagang bintang.

Membersihkan filter kotoran kasar

1. Buka penutup tangki air kotor.

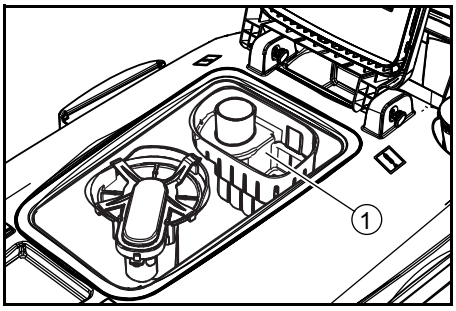

① Filter kotoran kasar

2. Lepaskan filter kotoran kasar ke atas.
3. Bilas filter kotoran kasar dengan air yang mengalir.
4. Masukkan filter kotoran kasar ke dalam tangki air kotor.

Membersihkan filter air bersih

1. Menguras air bersih (lihat bab *Menguras air bersih*).
2. Longgarkan pengunci tangki air bersih.

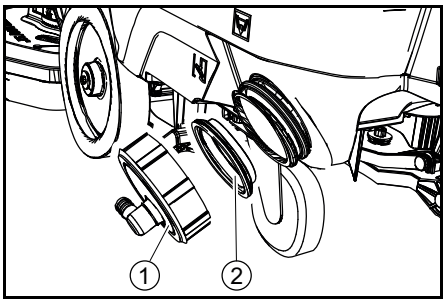

① Pengunci tangki air bersih
② Filter air bersih

3. Keluarkan filter air bersih dan bilas dengan air bersih.
4. Pasang filter air bersih.
5. Pasang pengunci tangki air bersih.
   Catatan: Pastikan sambungan slang pada pengunci tangki air bersih telah berada pada titik terdalam setelah pengencangan sekrup.

Membersihkan pelampung dan filter bulu halus

1. Buka penutup tangki air kotor.

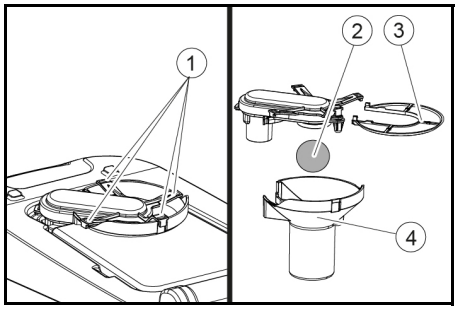

① Kait pengaman
② Pelampung
③ Filter bulu halus
④ Rumah pelampung

2. Buka kait pengaman.
3. Lepas rumah pelampung ke bawah.
4. Lepas dan bersihkan pelampung dari rumah pelampung.
5. Lepaskan filter serat dan bersihkan.
6. Rakit semua komponen dalam urutan sebaliknya.

Mengganti sikat cakram

1. Angkat kepala pembersih.
2. Tekan pedal penggantian sikat ke bawah hingga maksimal.

① Pedal penggantian sikat

3. Keluarkan sikat cakram pertama di sisi samping di bawah kepala pembersih.
4. Tahan sikat cakram yang baru di bawah kepala pembersih, tekan dan kunci ke atas.
5. Ulangi proses untuk sikat cakram yang kedua.

Pemecahan masalah

⚠ ***BAHAYA***
Perangkat yang bergerak secara tiba-tiba
Risiko cedera, sengatan listrik

Atur switch kunci ke posisi "0" dan lepaskan kunci setiap sebelum mengoperasikan perangkat.
Lepaskan steker pengisi daya.

- Kuras dan buang air kotor maupun air bersih.
- Jika terdapat gangguan yang tidak dapat diatasi menggunakan bantuan tabel, hubungi layanan pelanggan.

Gangguan	Perbaikan
Perangkat tidak dapat beroperasi	1. Atur switch kunci ke posisi "1". 2. Operasikan switch pengaman. 3. Pasang steker baterai. 4. Periksa baterai, isi dayanya bila perlu. 5. Periksa apakah kutub baterai telah tersambung.
Jumlah air tidak mencukupi	1. Periksa ketinggian isi air bersih, isi tangki bila perlu. 2. Tingkatkan jumlah air melalui kenop pengatur jumlah air. 3. Bersihkan filter air bersih. 4. Periksa slang dari penyumbatan, bersihkan bila perlu.

Gangguan	Perbaikan
Pengisapan terlalu lemah	1. Matikan perangkat dan kuras air kotor. 2. Bersihkan seal antara tangki air kotor dengan penutup, periksa dari kebocoran, ganti bila perlu. 3. Periksa apakah slang pengisapan telah tersambung dengan benar ke tangki air kotor. 4. Periksa filter bulu halus dari kotoran, bersihkan bila perlu. 5. Bersihkan bibir pengisap pada batang pengisap, putar atau ganti bila perlu. 6. Periksa apakah penutup pada slang penguras air kotor telah ditutup. 7. Periksa pengaturan pada batang pengisap. 8. Periksa slang pengisap dari penyumbatan, bersihkan bila perlu. Saat memasang kembali slang pengisap, tanda putih pada slang harus berada pada klip penahan. 9. Periksa slang pengisap dari penyumbatan, ganti bila perlu.
Hasil pembersihan tidak memuaskan	1. Kurangi kecepatan. 2. Periksa sikat dari keausan, ganti bila perlu. 3. Periksa apakah jenis sikat dan bahan pembersih telah sesuai.
Turbin pengisap bergerak dengan putaran yang tinggi	1. Kuras air yang kotor. 2. Bersihkan pelampung. 3. Periksa filter bulu halus, bersihkan bila perlu. 4. Periksa slang pengisap dari penyumbatan, bersihkan bila perlu. 5. Periksa batang pengisap dari penyumbatan, bersihkan sumbatan bila perlu
Sikat tidak berputar	1. Periksa apakah terdapat benda asing yang menghalangi sikat, singkirkan benda asing tersebut bila perlu.
Perangkat bergetar selama membersihkan	1. Gunakan sikat yang lebih lembut.

Garansi

Di setiap negara, akan berlaku garansi yang dikeluarkan oleh perusahaan penjualan kami yang bertanggung jawab. Kami akan memperbaiki kerusakan perangkat yang mungkin ada selama masa garansi secara gratis, asalkan disebabkan oleh kerusakan bahan atau kesalahan produksi. Untuk keperluan garansi, tunjukkan bukti pembelian ke dealer atau pusat layanan resmi terdekat.
(Untuk alamat, lihat halaman belakang)

Aksesori

Nama	BD 70/75 No. komponen	BD 80/100 No. komponen	Deskripsi
Sikat cakram, putih (sangat lembut)	4.905-011.0	4.905-030.0	Untuk membersihkan permukaan lantai yang halus atau tidak terlalu kotor
Sikat cakram, alami (lembut)	4.905-012.0	4.905-031.0	Dari serat alami untuk membersihkan dan mengilapkan
Sikat cakram, merah (sedang, standar)	4.905-010.0	4.905-000.0	Untuk semua pengerjaan pembersihan yang wajar
Sikat cakram, hitam (keras)	4.905-013.0	4.905-032.0	Untuk kotoran yang parah dan untuk pembersihan dasar, hanya untuk permukaan yang kasar
Pelat penggerak pad	4.762-590.0	4.762-447.0	Untuk membersihkan menggunakan pad, dengan kopling penggantian cepat dan centerlock.
Pad, putih	–	6.371-331.0	Untuk mengilapkan permukaan lantai
Pad, merah (cukup lembut)	6.369-003.0	6.371-147.0	Untuk membersihkan semua jenis permukaan lantai
Pad, hijau (cukup keras)	6.369-002.0	6.371-148.0	Untuk membersihkan permukaan lantai yang sangat kotor dan untuk pembersihan dasar
Pad, hitam (keras)	6.369-001.0	6.371-169.0	Untuk kotoran yang sulit dibersihkan dan untuk pembersihan dasar
Bantalan, cokelat (SPP)	2.639-290.0	2.639-288.0	Untuk perawatan film pelindung dengan permukaan yang keras dan elastis
Bantalan, melamin	6.371-021.0	6.371-336.0	Untuk pembersihan efektif pada permukaan dengan pori-pori yang sangat kecil
Batang pengisap, 1030 mm, bengkok	4.777-108.0	–	
Batang pengisap, 1160 mm, bengkok	–	4.777-102.0	
Set lip pengisap, karet alam	4.037-144.0	4.037-138.0	
Set lip pengisap, PU (tahan minyak)	4.037-145.0	4.037-140.0	
Set lip pengisap, Linatex	4.181-011.0	4.181-006.0	

Data teknis

		BD 70/75 W Classic Bp	BD 80/100 W Classic Bp
Kinerja perangkat			
Tegangan nominal	V	24	24
Kapasitas baterai	Ah (5 h)	115 / 170 / 180	170 / 180 / 240 / 285
Konsumsi daya rata-rata	W	1270	1320
Daya motor penggerak	W	250	300
Daya turbin isap	W	500	500
Daya penggerak sikat	W	2 x 500	2 x 500
Daya pembersihan permukaan teoretis	m2/h	3500	4000
Volume tangki air bersih	l	75	100
Volume tangki air kotor	l	75	100
Suhu air maks.	°C	50	50
Tekanan air maks.	bar	0,06	0,06
Lebar putaran di lorong	mm	1550	1650
Kemiringan area kerja maks.	%	2	2
Pengisapan			
Daya isap, volume udara	l/s	24	24
Daya isap, vakum	kPa (mbar)	16 (160)	16 (160)
Sikat pembersih			
Lebar pengoperasian	mm	700	800
Diameter sikat	mm	356	410
Kecepatan sikat	1/min	140	140
Tekanan sikat	N	300 / 500	400 / 680
Dimensi			
Berat total yang diperbolehkan	kg	325	435
Berat kosong (beban pengangkutan)	kg	251	325
Dimensi kompartemen baterai	mm	575 x 380	622 x 384
Nilai yang ditentukan sesuai dengan EN 60335-2-72			
Nilai getaran total	m/s2	<2,5	<2,5
Nilai ketidakpastian K	dB(A)	0,2	0,2
Tingkat tekanan suara LpA	dB(A)	65	65
Nilai ketidakpastian KpA	dB(A)	2	2
Tingkat kekuatan suara LWA + Nilai ketidakpastian KWA	dB(A)	81	81

Ada perubahan teknis.

เนื้อหา

ข้อแนะนำทั่วไป 259
ฟังก์ชัน 259
การใช้งานตามข้อกำหนด 259
การรักษาสิ่งแวดล้อม 259
อุปกรณ์เสริมและอะไหล่ 259
สิ่งที่ส่งมาด้วย 259
ข้อแนะนำด้านความปลอดภัย 259
คำอธิบายเกี่ยวกับอุปกรณ์ 260
การติดตั้ง 261
การใช้งาน 262
การใช้งาน 263
การขนส่ง 264
การจัดเก็บรักษา 264
การดูแลและการบำรุงรักษา 264
ความช่วยเหลือในกรณีเกิดความผิดปกติ 265
การรับประกัน 266
อุปกรณ์เสริม 266
ข้อมูลทางเทคนิค 266

ข้อแนะนำทั่วไป

โปรดอ่านคู่มือการใช้งานต้นฉบับและข้อแนะนำด้านความปลอดภัยก่อนการใช้งานอุปกรณ์เป็นครั้งแรก
ให้ปฏิบัติตามอย่างเคร่งครัด
โปรดเก็บรักษาคู่มือทั้งสองเล่มสำหรับการใช้งานภายหลังหรือสำหรับผู้ใช้งานคนอื่น ๆ

ฟังก์ชัน

เครื่องฟอกนี้ใช้สำหรับการทำความสะอาดพื้นในขณะเปียก
สามารถปรับอุปกรณ์ได้โดยการปรับปริมาณน้ำและปริมาณน้ำยาทำความสะอาดสำหรับงานทำความสะอาดที่เกี่ยวข้อง
สามารถปรับปริมาณน้ำยาทำความสะอาดได้โดยการเติมน้ำยาเข้าในถัง
ช่วงความกว้างของการทำงานและความจุของถังเก็บน้ำสะอาดและสกปรก (ดูบท "ข้อมูลทางเทคนิค")
ช่วยให้การทำความสะอาดมีประสิทธิภาพและมีอายุการใช้งานยาวนาน
อุปกรณ์ประกอบด้วยไดรฟ์ขับเคลื่อน

หมายเหตุ
สามารถติดตั้งอุปกรณ์เสริมต่างๆ
เข้ากับอุปกรณ์นี้
โดยขึ้นอยู่กับงานทำความสะอาดแต่ละงาน
โปรดติดต่อเราหากต้องการขอแคตตาล็อก
หรือเข้าเยี่ยมชมเว็บไซต์ของเราได้ที่
www.kaercher.com

การใช้งานตามข้อกำหนด

อุปกรณ์นี้เหมาะสมในการใช้งานเชิงพาณิชย์และอุตสาหกรรม เช่น ในโรงแรม โรงเรียน โรงพยาบาล โรงงาน ร้านค้า สำนักงาน และพื้นที่ให้เช่า
ใช้อุปกรณ์นี้เฉพาะตามที่มีการระบุไว้ในคู่มือการใช้งานนี้เท่านั้น

- จะสามารถใช้อุปกรณ์นี้ในการทำความสะอาดพื้นที่ทนต่อความชื้นและขัดเงาได้เท่านั้น
- อุปกรณ์นี้ไม่เหมาะสมในการทำความสะอาดพื้นที่เย็นจัด (เช่น ห้องเย็น)
- อุปกรณ์นี้ไม่เหมาะสมสำหรับใช้ในสภาพแวดล้อมที่อาจเสี่ยงต่อการระเบิดได้
- อุปกรณ์นี้สามารถใช้งานบนพื้นผิวที่มีการไล่ระดับสีสูงสุด (ดูบทที่ *ข้อมูลทางเทคนิค*)

การรักษาสิ่งแวดล้อม

วัสดุบรรจุภัณฑ์สามารถนำมารีไซเคิลได้ โปรดแยกกำจัดบรรจุภัณฑ์ตามมาตรฐานสิ่งแวดล้อม

เครื่องใช้ไฟฟ้าอิเล็กทรอนิกส์มีวัสดุที่สามารถนำมารีไซเคิลได้และองค์ประกอบ เช่น แบตเตอรี่
แบตเตอรี่แบบชาร์จได้หรือน้ำมัน
ที่อาจเป็นอันตรายร้ายแรงต่อสุขภาพของมนุษย์และสิ่งแวดล้อมได้
หากจัดการหรือแยกกำจัดไม่ถูกต้อง
องค์ประกอบเหล่านี้ยังมีความจำเป็นสำหรับการปฏิบัติงานตามมาตรฐานของเครื่องดูดนี้
ห้ามแยกกำจัดเครื่องใช้ต่างที่มีเครื่องหมายนี้กำกับรวมกับขยะครัวเรือน

ข้อแนะนำสำหรับสารประกอบต่าง ๆ (REACH)
คุณสามารถศึกษาข้อมูลล่าสุดเกี่ยวกับสารประกอบต่าง ๆ ได้ที่ *www.kaercher.de/REACH*

อุปกรณ์เสริมและอะไหล่

ให้ใช้เฉพาะอุปกรณ์เสริมและอะไหล่ของแท้
เพื่อเป็นการรับประกันว่าเครื่องดูดจะทำงานได้อย่างปลอดภัยและไม่เกิดขัดข้อง
คุณสามารถศึกษาข้อมูลเกี่ยวกับอุปกรณ์เสริมและอะไหล่ได้ที่ *www.kaercher.com*

สิ่งที่ส่งมาด้วย

ตรวจสอบว่าสิ่งที่ส่งมาครบถ้วนหรือไม่ในขณะทำการแกะบรรจุภัณฑ์ออก
หากมีอุปกรณ์เสริมขาดหายไปหรือเกิดความเสียหายจากการขนส่ง
โปรดแจ้งให้ผู้จัดจำหน่ายทราบ

ข้อแนะนำด้านความปลอดภัย

ก่อนที่จะใช้งานอุปกรณ์นี้เป็นครั้งแรก
โปรดอ่านและปฏิบัติตามคำแนะนำในการใช้งานและคำแนะนำด้านความปลอดภัยเกี่ยวกับอุปกรณ์ทำความสะอาดแปรงและอุปกรณ์สเปรย์
หมายเลข 5.956-251.0
สามารถใช้งานอุปกรณ์นี้กับพื้นผิวที่มีความลาดชัน (ดูบทที่ *ข้อมูลทางเทคนิค*)

⚠ ***คำเตือน***
อุปกรณ์พลิกคว่ำ
เสี่ยงต่อการเกิดบาดเจ็บได้
ห้ามใช้งานอุปกรณ์บนพื้นผิวที่ลาดเอียง
จะต้องใช้งานอุปกรณ์นี้เฉพาะเมื่อมีการปิดฝาครอบและฝาปิดทั้งหมดแล้วเท่านั้น

อุปกรณ์รักษาความปลอดภัย

⚠ ***ระวัง***
อุปกรณ์รักษาความปลอดภัยที่มีความผิดปกติหรือได้รับการเปลี่ยนแปลง
อุปกรณ์รักษาความปลอดภัยได้รับการออกแบบมาเพื่อป้องกันคุณ
ห้ามปรับเปลี่ยนหรือไม่ใช้งานอุปกรณ์รักษาความปลอดภัย

สวิตช์นิรภัย

เมื่อปลดสวิตช์นิรภัย อุปกรณ์จะปิดทำงาน

สวิตช์กุญแจ

เมื่อมีการปลดสวิตช์กุญแจ
อุปกรณ์จะได้รับการล็อกเพื่อป้องกันการใช้งานโดยไม่ได้รับอนุญาต

สัญลักษณ์ข้อความเตือน

ปฏิบัติตามข้อความเตือนต่อไปนี้เมื่อใช้แบตเตอรี่:

	ตรวจสอบและปฏิบัติตามข้อความเตือนในคำแนะนำการใช้งานแบตเตอรี่ และข้อความเตือนที่แสดงไว้บนแบตเตอรี่ รวมถึงคู่มือการใช้งานนี้

	สวมใส่อุปกรณ์ป้องกันดวงตา
	จัดเก็บสารที่เป็นกรดและแบตเตอรี่ให้อยู่ห่างจากมือเด็ก
	เสี่ยงต่อการระเบิด
	ห้ามวางใกล้ไฟ เปลวไฟ แสงไฟ และควันไฟ
	เสี่ยงต่อการถูกลวกและเผาไหม้
	การปฐมพยาบาล
	สัญลักษณ์คำเตือน
	การกำจัด
	ห้ามทิ้งแบตเตอรี่ในถังขยะ

คำอธิบายเกี่ยวกับอุปกรณ์

ภาพรวมอุปกรณ์

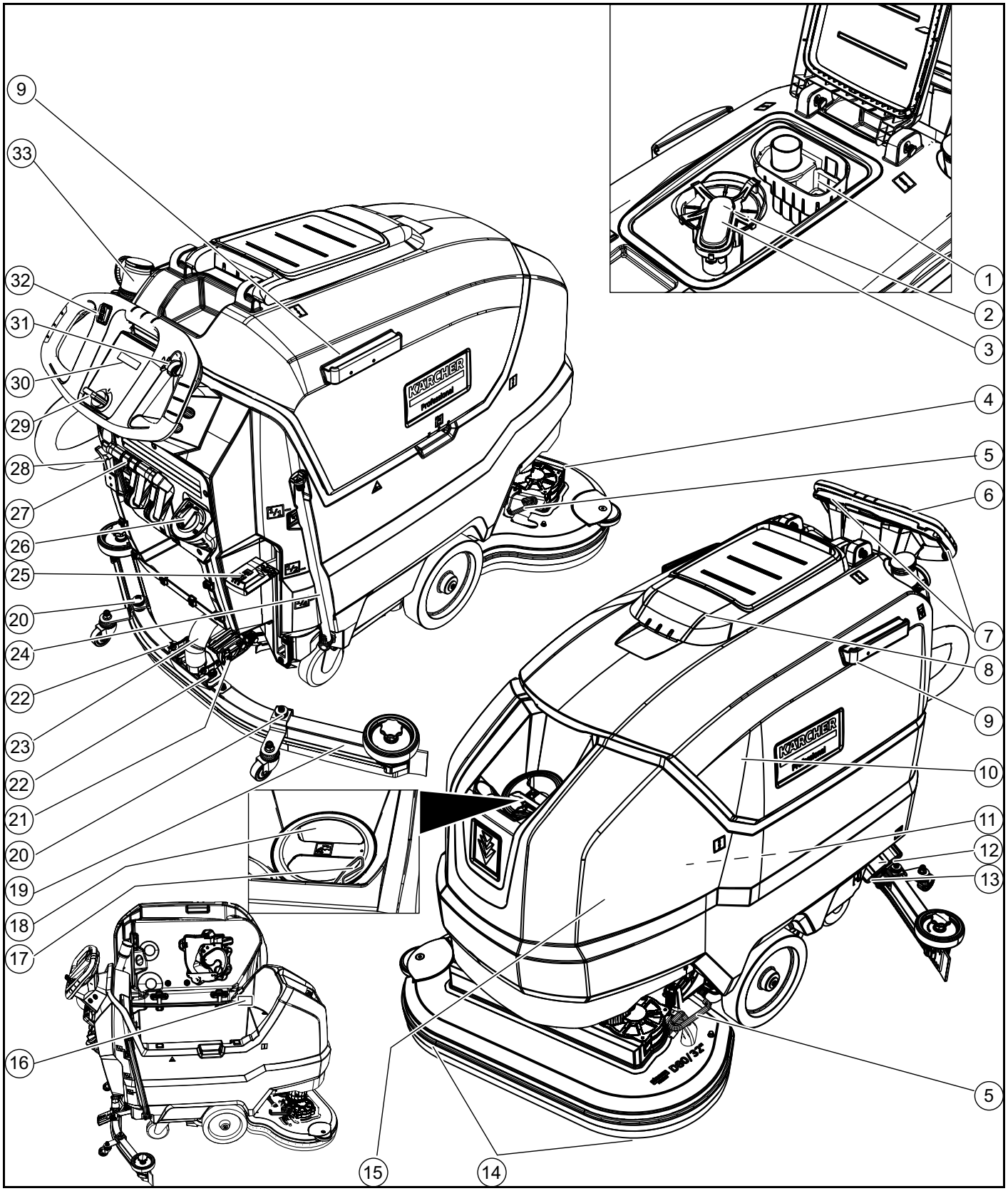

① ตะแกรงกรองตะกอนสกปรกขนาดใหญ่
② ตะแกรงอ่อน
③ ลูกลอย
④ หัวทำความสะอาด
⑤ แป้นเปลี่ยนแปรง
⑥ ข่วงชัก
⑦ สวิตช์นิรภัย
⑧ ฝาปิดถังเก็บน้ำสกปรก
⑨ รางยึดสำหรับฐาน
⑩ ถังเก็บน้ำสกปรก
⑪ **แบตเตอรี่
⑫ ตัวกรองถังเก็บน้ำสะอาด
⑬ ฝาปิดถังเก็บน้ำสะอาด
⑭ แปรงแบบดิสก์
⑮ ถังเก็บน้ำสะอาด
⑯ ป้ายชื่อ
⑰ ตัวยึดท่อ
⑱ ช่องเติมถังเก็บน้ำสะอาด
⑲ แกนดูด
⑳ ปรับระดับความสูงแกนดูด
㉑ ปรับระดับความลาดเอียงแกนดูด
㉒ น็อตยึดแกนดูด
㉓ ท่อดูด
㉔ เกจแสดงระดับการเติมน้ำสะอาด
ท่อระบายน้ำสะอาด
㉕ แกนโยกหัวทำความสะอาด
㉖ ปุ่มควบคุมปริมาณน้ำ

㉗ แกนโยกแกนดูด
㉘ ปลั๊กเสียบแบตเตอรี่
㉙ สวิตช์กุญแจ
㉚ จอแสดงผล
㉛ ปุ่มปรับระดับความเร็วในการทำงาน
㉜ สวิตช์ควบคุมทิศทางการขับเคลื่อน
㉝ ท่อระบายน้ำสกปรกพร้อมอุปกรณ์วัดปริมาณ
** ไม่มีรวมไว้ในชุดจัดส่ง

สัญลักษณ์สี

- ส่วนประกอบในการใช้งานสำหรับกระบวนการทำความสะอาดมีสีเหลือง
- ส่วนประกอบในการใช้งานสำหรับการบำรุงรักษาและซ่อมบำรุงมีสีเทาอ่อน

สัญลักษณ์บนอุปกรณ์


ช่องระบายถังเก็บน้ำสะอาด


ช่องระบายถังเก็บน้ำสกปรก


แรงกดที่เพิ่มขึ้นสำหรับหัวทำความสะอาด


ขั้วเชื่อมต่อแบตเตอรี่


ระดับการเติมน้ำสะอาด (50%)


เสียบเข้าปลั๊กอุปกรณ์ชาร์จได้ที่นี่


จุดจ่าย


*ภาชนะอุปกรณ์ทำความสะอาดพื้น


ข้อควรใส่ใจ
ตำแหน่งช่องเสียบไม่ถูกต้อง
เสี่ยงต่อการเกิดความเสียหาย
ห้ามเสียบเข้าปลั๊กอุปกรณ์ชาร์จที่นี่


แรงกดปกติสำหรับหัวทำความสะอาด


ยกหัวทำความสะอาดให้สูงขึ้น


ยก / ลดระดับแป้นหัวทำความสะอาด


แป้นเปลี่ยนแปรง

* ตัวเลือก

การติดตั้ง

ถ่ายโหลด

1. แกะหีบห่อออก
2. แกะสายรัดออก
3. คลายสกรูไม้พาเลต
4. ติดตั้งหีบห่อบรรจุที่เป็นกล่องกระดาษแข็งและแผ่นไม้ที่มีการขันยึดขวางกับพาเลทไว้ที่ทางลาดด้านหน้าพาเลทด้วยบอร์ดแข็งด้านบน 3 แผ่น และขันยึดด้วยสกรูบนพาเลท

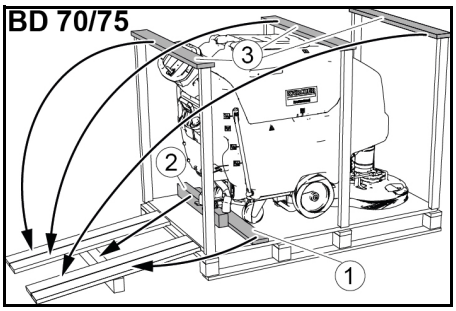

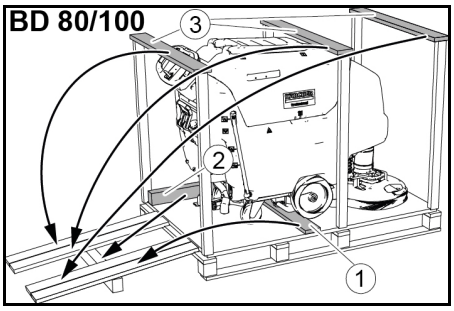

① แผงฟิวส์
② โครงไม้
③ บอร์ดแข็ง

5. เลื่อนโครงไม้ที่คลายเกลียวออกจากพาเลทใต้ทางลาดเพื่อรองรับและขันสกรูยึดให้แน่น
6. กดแกนโยกหัวทำความสะอาดลงด้านล่างและล็อกเข้าทางด้านขวา
7. **เฉพาะสำหรับ BD 80/100:** กดแกนโยกแป้นเบรกลงด้านล่าง

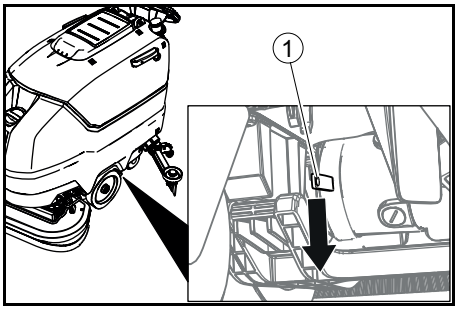

① แกนโยกแป้นเบรก

หมายเหตุ
สำหรับ BD 70/75 ไม่มีการติดตั้งเบรกไว้
ไม่จำเป็นต้องทำการปลดเบรกสำหรับอุปกรณ์นี้

8. ดึงอุปกรณ์ออกจากพาเลตไปทางด้านหลัง
9. **เฉพาะสำหรับ BD 80/100:** กดแกนโยกแป้นเบรกไปทางด้านบน

การติดตั้งแกนดูด

1. ติดตั้งแกนดูดเข้าในช่วงล่างแกนดูด

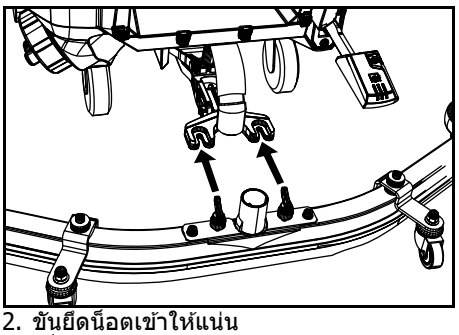

2. ขันยึดน็อตเข้าให้แน่น
3. เชื่อมต่อท่อดูดเข้า

แบตเตอรี่

ชุดแบตเตอรี่ที่แนะนำ BD 70/75

คำอธิบาย	หมายเลขสั่งซื้อ	ปริมาตร (m^3)*	การไหลของอากาศ (m^3/h)**
115 Ah - ไม่ต้องมีการบำรุงรักษา	2.815-091.0 1)	1.98	0.792
170 Ah - ไม่ต้องมีการบำรุงรักษา	2.815-092.0 2)	2.31	0.924
180 Ah - ไม่ต้องมีการบำรุงรักษา	2.815-101.0 3)	4.785	1.914

* ปริมาตรขั้นต่ำของช่องใส่แบตเตอรี่
**
การไหลเวียนของอากาศขั้นต่ำระหว่างช่องใส่แบตเตอรี่และสภาพแวดล้อม
เมื่อทำการติดตั้งเป็นครั้งแรก
จำเป็นต้องใช้ชุดติดตั้งแบตเตอรี่เสริม:
1 2,638-198.0
2 2,638-162.0
3 2,638-106.0

ชุดแบตเตอรี่ที่แนะนำ BD 80/100

คำอธิบาย	หมายเลขสั่งซื้อ	ปริมาตร (m^3)*	การไหลของอากาศ (m^3/h)**
170 Ah - ไม่ต้องมีการบำรุงรักษา	2.815-092.0 1)	2.31	0.924
180 Ah - ไม่ต้องมีการบำรุงรักษา	2.815-101.0 2)	4.785	1.914
240 Ah - ไม่ต้องมีการบำรุงรักษา	2.815-102.0 2)	6.27	2.508
285 Ah - ไม่ต้องมีการบำรุงรักษา	2.815-095.0 3)	11.88	4.752

* ปริมาตรขั้นต่ำของช่องใส่แบตเตอรี่
**
การไหลเวียนของอากาศขั้นต่ำระหว่างช่องใส่แบตเตอรี่และสภาพแวดล้อม
เมื่อทำการติดตั้งเป็นครั้งแรก
จำเป็นต้องใช้ชุดติดตั้งแบตเตอรี่เสริม:
1 2,638-162.0
2 2,638-106.0
3 2,638-197.0

แบตเตอรี่ที่ไม่ต้องบำรุงรักษา (แบตเตอรี่แบบเปียก)

⚠ ***อันตราย***
การเติมน้ำเข้าในแบตเตอรี่ที่มีการปล่อยประจุชาร์จออก
เสี่ยงต่อการถูกเผงไหม้จากสารที่เป็นกรด
อาจทำให้เสื้อผ้าถูกกัดกร่อน
ใช้แว่นตาป้องกันเมื่อทำงานกับสารกรดในแบตเตอรี่
ปฏิบัติตามกฎระเบียบ
ใช้น้ำปริมาณมากล้างทำความสะอาดสารกรดที่กระเด็นโดนผิวหนังหรือเสื้อผ้าในทันที
ข้อควรใส่ใจ
ใช้น้ำผสมสารเติมแต่ง
แบตเตอรี่ที่ชำรุด สูญเสียการรับประกัน

ใช้น้ำกลั่นหรือน้ำปราศจากแร่ธาตุในการเติมแบตเตอรี่ (EN 50272-T3)
อย่าใช้สารเติมแต่งแปลกปลอมที่เรียกว่าเอเจนท์สำหรับการปรับ
มิฉะนั้นการรับประกันจะหมดอายุ

1. เติมน้ำกลั่นหนึ่งชั่วโมงก่อนชาร์จ จากนั้นให้สังเกตระดับสารกรดที่ถูกต้องตามที่แสดงไว้บนฉลากของแบตเตอรี่
   เซลล์ทั้งหมดจะกลายเป็นแก๊สเมื่อสิ้นสุดกระบวนการชาร์จ

แบตเตอรี่ที่ไม่ต้องบำรุงรักษา (แบตเตอรี่ AGM และแบบเจล)

ข้อควรใส่ใจ
เสี่ยงต่อการเกิดความเสียหายเมื่อเปิดแบตเตอรี่ AGM และแบบเจล!
แบตเตอรี่ AGM
และแบบเจลไม่ต้องบำรุงรักษาและมีตัวเรือนแบตเตอรี่แบบปิด
ไม่สามารถเติมน้ำกลั่นหรือกรดแบตเตอรี่ได้และไม่จำเป็น
การเปิดหรือเจาะตัวเรือนแบตเตอรี่จะทำให้แบตเตอรี่ AGM
หรือแบบเจลเสียหายและต้องเปลี่ยนใหม่
อย่าเปิดตัวเรือนแบตเตอรี่และห้ามเจาะรู
อย่าปิดคลุมวาล์วระบายแรงดันส่วนเกินและห้ามทำการเปลี่ยนแปลง

1. ชาร์จแบตเตอรี่ AGM
   และแบบเจลด้วยเครื่องชาร์จที่ระบุไว้เท่านั้น
   ดูในบทที่: *ชาร์จไฟแบตเตอรี่.*

ติดตั้งและเชื่อมต่อแบตเตอรี่

⚠ ***ระวัง***
ถอดและติดตั้งแบตเตอรี่
สถานะเครื่องจักรไม่เสถียร
ตรวจสอบให้แน่ใจว่า
เครื่องจักรอยู่ในสถานะที่ปลอดภัยในขณะถอดและติดตั้งแบตเตอรี่
ข้อควรใส่ใจ
การสลับขั้ว
การทำลายระบบอิเล็กทรอนิกส์ของชุดควบคุม
ตรวจสอบให้แน่ใจว่า
มีการเชื่อมต่อแบตเตอรี่เข้ากับขั้วที่ถูกต้อง
ข้อควรใส่ใจ
ชาร์จเต็ม
เสี่ยงต่อการเกิดความเสียหาย
ชาร์จแบตเตอรี่ก่อนใช้งานอุปกรณ์

1. ถ่ายน้ำสกปรกออก
2. โยกถังเก็บน้ำสกปรกไปทางด้านบน
3. ติดตั้งแบตเตอรี่เข้าในอุปกรณ์ตามภาพประกอบ **ข้อสำคัญ:**
   ดันแบตเตอรี่ไปทางด้านหลังจนสุด!
   BD 80/100:

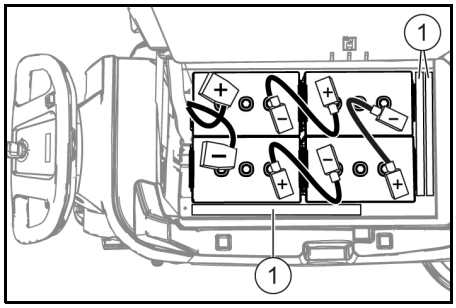

170 Ah, 2.815-092.0
180 Ah, 2.815-101.0
240 Ah, 2.815-105.0
285 Ah, 2.815-095.0

① ตัวยึดกั้นระยะ

BD 70/75:

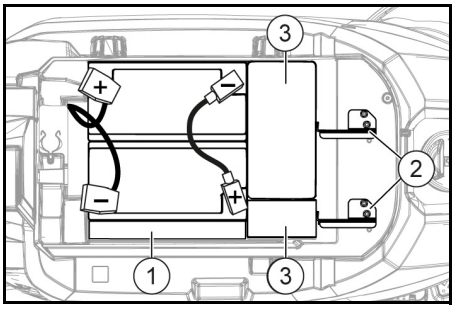

115 Ah, 2.815-091.0

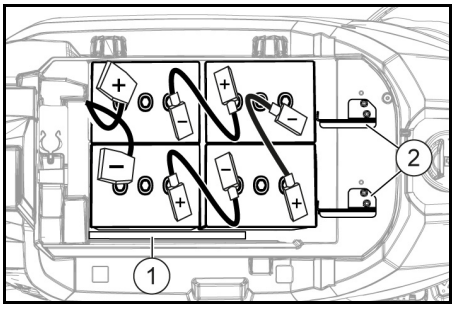

170 Ah, 2.815-092.0
180 Ah, 2.815-101.0

① ตัวยึดกั้นระยะ
② ฐานยึดแบตเตอรี่
③ น้ำหนักถ่วงเสริม

4. ตัวยึดกั้นระยะระหว่างแบตเตอรี่ที่เหมาะสมและติดตั้งถังเก็บน้ำสะอาด
   a **สำหรับชุดแบตเตอรี่ 115 Ah:** 1 ชิ้นตามความยาวแนวราบ
   b **สำหรับชุดแบตเตอรี่อื่นที่ไม่ใช่ 115 Ah:** 2 ชิ้นตามความยาวซ้อนเรียง
5. **สำหรับ BD 70/75 พร้อมชุดแบตเตอรี่ 115 Ah:** ติดตั้งน้ำหนักถ่วงเสริม 4 อัน
6. ติดตั้งตัวยึดแบตเตอรี่
   a **สำหรับ BD 70/75:**
   ติดตั้งตัวยึดแบตเตอรี่ 2 จุดและ **สำหรับ 115 Ah:**
   ขันสกรูที่ช่องเจาะเกลียวซ้ายและกลาง
   สำหรับ 170 Ah / 180 Ah:
   ขันสกรูที่ช่องเจาะเกลียวขวาและกลาง
   b **สำหรับ BD 80/100:**
   ติดตั้งตัวยึดกั้นระยะหนึ่งหรือสองตัวตามความยาวแนวราบระหว่างแบตเตอรี่ด้านหน้าและถังเก็บน้ำสะอาด
   เพื่อไม่ให้แบตเตอรี่เลื่อนไปด้านหน้า
7. เชื่อมต่อเสากับสายเชื่อมต่อจากชุดติดตั้งแบตเตอรี่
8. ยึดสายเคเบิลเชื่อมต่อเข้ากับขั้วแบตเตอรี่ (+) และ (-) ที่ยังว่างอยู่
9. เชื่อมต่อขั้วต่อแบตเตอรี่ด้านอุปกรณ์เข้ากับขั้วต่อแบตเตอรี่ด้านแบตเตอรี่
10. โยกถังเก็บน้ำสกปรกลงทางด้านล่าง

ถอดแบตเตอรี่ออก

⚠ ***ระวัง***
ถอดและติดตั้งแบตเตอรี่
สถานะเครื่องจักรไม่เสถียร
ตรวจสอบให้แน่ใจว่า
เครื่องจักรอยู่ในสถานะที่ปลอดภัยในขณะถอดและติดตั้งแบตเตอรี่

1. ปรับสวิตช์กุญแจไปที่ตำแหน่ง "0" และดึงกุญแจออก
2. ปลดขั้วต่อแบตเตอรี่ออก
3. ถ่ายน้ำสกปรกออก
4. โยกถังเก็บน้ำสกปรกไปทางด้านบน
5. ปลดสายเคเบิลด้านข้างอุปกรณ์ออกจากขั้วลบของแบตเตอรี่
6. ปลดสายเคเบิลที่เหลือออกจากแบตเตอรี่
7. **สำหรับ BD 80/100:**
   ถอดตัวยึดกั้นระยะระหว่างแบตเตอรี่ด้านหน้าและถังเก็บน้ำสะอาดออก
8. **สำหรับชุดแบตเตอรี่ 115 Ah:**
   ดึงน้ำหนักถ่วงเสริมออก
9. ดึงแบตเตอรี่ออก
10. กำจัดแบตเตอรี่ที่ใช้แล้วตามกฎระเบียบที่บังคับใช้

การใช้งาน

ชาร์จไฟแบตเตอรี่

⚠ ***อันตราย***
การใช้งานอุปกรณ์ชาร์จอย่างไม่เหมาะสม
ไฟฟ้าช็อต
ตรวจสอบแรงดันไฟหลักและฟิวส์ที่แสดงไว้บนป้ายชื่อของอุปกรณ์
ใช้งานอุปกรณ์ชาร์จเฉพาะในห้องที่แห้งและมีการระบายอากาศอย่างเหมาะสมเท่านั้น
ข้อควรใส่ใจ
มีการสะสมแก๊สอันตรายใต้ถังในระหว่างกระบวนการชาร์จ
เสี่ยงต่อการระเบิด
โยกถังเก็บน้ำสกปรกขึ้นทางด้านบนก่อนการชาร์จแบตเตอรี่ที่ไม่ต้องมีการบำรุงรักษา
ข้อควรใส่ใจ
ใช้อุปกรณ์ชาร์จที่ไม่เหมาะสม
เสี่ยงต่อการเกิดความเสียหาย
ห้ามเชื่อมต่ออุปกรณ์ชาร์จเข้ากับปลั๊กเสียบแบตเตอรี่ที่อยู่ด้านข้างของอุปกรณ์
ใช้อุปกรณ์ชาร์จที่เหมาะสมกับชนิดแบตเตอรี่ที่มีการติดตั้งไว้เท่านั้น
อ่านคู่มือการใช้งานจากผู้ผลิตอุปกรณ์ชาร์จและตรวจสอบค่าแนะนำด้านความปลอดภัยเป็นพิเศษ

ชุดแบตเตอรี่	ความจุ	อุปกรณ์ชาร์จ
2.815-091.0	115 Ah	6.654-367.0
2.815-092.0	170 Ah	6.654-436.0
2.815-101.0	180 Ah	6.654-434.0
2.815-105.0	240 Ah	6.654-437.0
2.815-095.0	285 Ah	6.654-419.0

เวลาชาร์จโดยเฉลี่ยประมาณ 10-15 ชั่วโมง
ไม่สามารถใช้อุปกรณ์ในระหว่างชาร์จได้
หมายเหตุ
อุปกรณ์มีระบบป้องกันการชาร์จเต็ม นั่นหมายถึงเมื่อถึงขีดจำกัดความจุขั้นต่ำ
จะมีการปิดสวิตช์มอเตอร์แปรงและใบพัด

1. เชื่อมต่ออุปกรณ์เข้ากับอุปกรณ์ชาร์จโดยตรงเมื่อป้องกันการลาดเอียง
2. ปลดขั้วต่อแบตเตอรี่ด้านอุปกรณ์

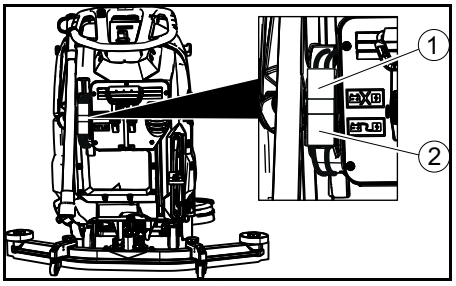

① ปลั๊กเสียบแบตเตอรี่, ด้านอุปกรณ์
② ปลั๊กเสียบแบตเตอรี่, ด้านแบตเตอรี่

3. เชื่อมต่อขั้วต่อแบตเตอรี่ด้านแบตเตอรี่เข้ากับอุปกรณ์ชาร์จ
4. เชื่อมต่อปลั๊กไฟอุปกรณ์ชาร์จเข้ากับเต้ารับ

5. ดำเนินกระบวนการชาร์จตามคำแนะนำการใช้งานอุปกรณ์ชาร์จ
6. เชื่อมต่อขั้วต่อแบตเตอรี่ด้านอุปกรณ์เข้ากับขั้วต่อแบตเตอรี่ด้านแบตเตอรี่

การใช้งาน

ข้อควรใส่ใจ
สถานการณ์ที่มีความเสี่ยงต่อการใช้งาน
เสี่ยงต่อการเกิดบาดเจ็บได้
ปลดสวิตช์นิรภัย ในกรณีที่มีความอันตราย

เติมสารที่ใช้ในการทำงาน

เติมน้ำสะอาด

1. เปิดฝาปิดถังเก็บน้ำสะอาด
2. เติมน้ำสะอาด (สูงสุด 50 °C) จนถึงขอบเติม
   หมายเหตุ:
   สามารถยึดท่อน้ำสะอาดเข้ากับตัวยึดท่อในระหว่างเติม
3. ปิดฝาปิดถังเก็บน้ำสะอาด

หมายเหตุเกี่ยวกับน้ำยาทำความสะอาด

⚠ ***คำเตือน***
น้ำยาทำความสะอาดที่ไม่เหมาะสม
เสี่ยงต่อสุขภาพ
และความชำรุดเสียหายที่เกิดขึ้นกับอุปกรณ์
ใช้เฉพาะน้ำยาทำความสะอาดที่แนะนำเท่านั้น สำหรับน้ำยาทำความสะอาดอื่นๆ
ผู้ปฏิบัติการมีความเสี่ยงด้านความปลอดภัยในการใช้งาน และเสี่ยงต่อการเกิดอุบัติเหตุ
ใช้เฉพาะน้ำยาทำความสะอาดที่ไม่มีตัวทำละลาย กรดไฮโดรคลอริก และกรดไฮโดรฟลูออริก
ปฏิบัติตามคำแนะนำเพื่อความปลอดภัยเกี่ยวกับน้ำยาทำความสะอาด

หมายเหตุ
ห้ามใช้น้ำยาทำความสะอาดที่มีสารทำโฟมสูง
น้ำยาทำความสะอาดที่แนะนำ

การใช้งาน	น้ำยาทำความสะอาด
การบำรุงรักษาทำความสะอาดพื้นที่กันน้ำทั้งหมด	RM 746 RM 780
การบำรุงรักษาทำความสะอาดพื้นผิวที่แวววาว (เช่น แกรนิต)	RM 755 es
การบำรุงรักษาทำความสะอาดและการทำความสะอาดพื้นฐานพื้นที่ใช้ในอุตสาหกรรม	RM 69 ASF
การบำรุงรักษาทำความสะอาดและการทำความสะอาดพื้นฐานกระเบื้องพอร์ซเลน	RM 753
การบำรุงรักษาทำความสะอาดกระเบื้องในห้องสุขภัณฑ์	RM 751
การทำความสะอาดและการฆ่าเชื้อในห้องสุขภัณฑ์	RM 732
ขัดพื้นที่ทนทานต่ออัลคาไลน์ทั้งหมด (เช่น PVC)	RM 752
ขัดพื้นเสื่อน้ำมัน	RM 754

น้ำยาทำความสะอาด

1. ใส่น้ำยาทำความสะอาดเข้าในถังเก็บน้ำสะอาด
   หมายเหตุ:
   สามารถใช้ฝาปิดสำหรับช่องเติมถังเก็บน้ำสะอาดในการวัดปริมาณน้ำยาทำความสะอาด มีการติดตั้งเข้ากับสเกลทางด้านใน

ตั้งค่าปริมาณของน้ำ

1. ใช้ปุ่มควบคุมปรับปริมาณน้ำตามระดับความสะอาดของพื้น

หมายเหตุ
ใช้น้ำปริมาณเล็กน้อยในการทำความสะอาดครั้งแรก
เพิ่มปริมาณน้ำตามขั้นตอนจนกระทั่งมีผลการทำความสะอาดตามที่กำหนดไว้

หมายเหตุ
หัวทำความสะอาดยังคงทำงานโดยไม่มีน้ำยาเมื่อถังเก็บน้ำสะอาดว่างเปล่า

การติดตั้งแกนดูด

การตั้งค่าความลาดเอียง

จะต้องปรับระดับความลาดเอียง
เพื่อให้สามารถกดลิ้นดูดในแกนดูดให้เท่ากันตลอดความยาวของพื้น

1. คลายสกรูออก

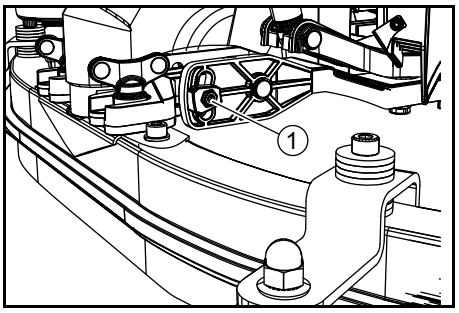

① สกรู

2. ปรับระดับความลาดเอียงของแกนดูด
3. ขันยึดสกรูให้แน่น

การตั้งค่าความสูง

การปรับความสูงมีผลต่อความโค้งงอของลิ้นดูดเมื่อสัมผัสพื้น

1. เลื่อนอุปกรณ์ไปด้านหน้าเล็กน้อย
2. เปรียบเทียบความโค้งงอของลิ้นดูดกับภาพประกอบด้านล่าง

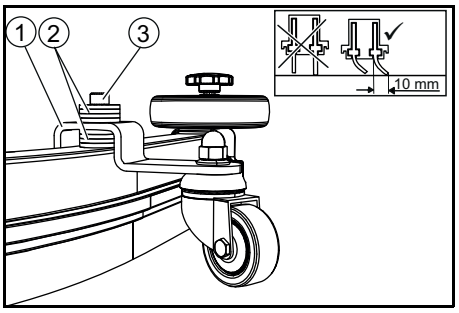

① ลูกกลิ้งสเปเซอร์พร้อมตัวยึด
② แป้นรอง
③ สกรู

3. ขันคลายสกรูออก
4. ติดตั้งแป้นรองหลายแป้นระหว่างแกนดูดและลูกกลิ้งสเปเซอร์
   เพื่อให้ลิ้นดูดมีความโค้งงอในระดับที่ถูกต้อง
5. ติดตั้งแป้นรองที่เหลือไว้เหนือลูกกลิ้งสเปเซอร์
6. ขันสกรูและยึดให้แน่น
7. ดำเนินกระบวนการซ้ำสำหรับลูกกลิ้งสเปเซอร์ที่สอง
8. เลื่อนอุปกรณ์ไปด้านหน้าเล็กน้อย
9. ตรวจสอบความโค้งงอของลิ้นดูดตลอดความยาวทั้งหมด
10. หากจำเป็น
    ให้ดำเนินการขั้นตอนการตั้งค่าซ้ำอีกครั้ง

ทำความสะอาด

เปิดสวิตช์อุปกรณ์

1. ปรับสวิตช์กุญแจไปที่ตำแหน่ง “1”:
   จอแสดงผลจะแสดงข้อมูลทีละรายการ:
   - ระยะเวลาจนถึงการเข้ารับบริการคราวถัดไป
   - เวอร์ชันซอฟต์แวร์, แผงควบคุม
   - สถานะการชาร์จแบตเตอรี่
     และจำนวนชั่วโมงการปฏิบัติงาน

ไดรฟ์ขับเคลื่อน

หมายเหตุ
สามารถเปลี่ยนทิศทางการขับเคลื่อนในระหว่างทำความสะอาด ดังนั้น
การขับไปด้านหน้าและถอยกลับในตำแหน่งที่กำหนดไว้ซ้ำหลายครั้ง
ช่วยให้สามารถทำความสะอาดได้เป็นอย่างดี

1. ตั้งค่าสวิตช์กำหนดทิศทางการขับเคลื่อนไปที่ "ไปข้างหน้า"

ทำความสะอาด

หมายเหตุ
เพื่อปรับปรุงผลการดูดให้ดียิ่งขึ้น
สามารถปรับความลาดเอียงและความสูงของแกนดูดได้ (ดูบทที่ การติดตั้งแกนดูด)

หมายเหตุ
เมื่อถังเก็บน้ำสกปรกเต็ม
ให้ปิดลูกลอยของช่องดูด
และเดินเครื่องใบพัดระบบดูดด้วยรอบหมุนที่สูงขึ้น ในกรณีนี้ ให้ยกแกนดูดขึ้น
และระบายถังเก็บน้ำสกปรก

1. หมุนปุ่มปรับระดับความเร็วรอบหมุนในการใช้งานเป็นค่าที่กำหนดไว้
   จะมีการแสดงผลระดับความเร็วในระหว่างปรับค่าบนจอแสดงผล
   มีการแสดงผลเปอร์เซนต์ระดับความเร็วสูงสุด
2. ปรับปริมาณน้ำที่วาล์วควบคุม
3. กดแกนโยกแกนดูดลงทางด้านล่าง
   แกนดูดจะลดระดับลง
   เริ่มต้นการดูด
4. กดแกนโยกหัวทำความสะอาดลงด้านล่าง
   ปลดล็อก และปล่อยให้ลอยขึ้นด้านบน
5. ดึงสวิตช์นิรภัยไปทางช่วงชัก
   หัวทำความสะอาดเริ่มทำงาน
   และอุปกรณ์ทำงานขับเคลื่อนด้วยระดับความเร็วที่กำหนดไว้

ปรับแรงกดของแปรงให้สูงขึ้น

1. ปลดสวิตช์นิรภัย
2. ใช้มือยกแกนโยกหัวทำความสะอาดขึ้น
   และล็อคเข้าทางด้านขวา

สิ้นสุดการใช้งาน

สิ้นสุดการทำความสะอาด

1. ปลดสวิตช์นิรภัย
2. กดแกนโยกหัวทำความสะอาดลงด้านล่าง
   และล็อกเข้าทางด้านขวา
3. ขับเคลื่อนต่ออีกเล็กน้อย
   ดูดน้ำที่เหลือออก
4. ยกแกนดูดขึ้น
   ระบบดูดจะทำงานอีก 10 วินาที
5. ปรับสวิตช์กุญแจไปที่ตำแหน่ง “0”:
6. หากจำเป็น ให้ชาร์จแบตเตอรี่

ถ่ายน้ำสกปรกออก

⚠ ***คำเตือน***
การกำจัดน้ำเสียอย่างไม่ถูกต้อง
มลพิษสำหรับสิ่งแวดล้อม
ปฏิบัติตามข้อบังคับการบำบัดน้ำเสียในท้องถิ่น

1. ถอดท่อระบายออกจากแผงยึด
   และลดระดับอุปกรณ์รวมที่เหมาะสม

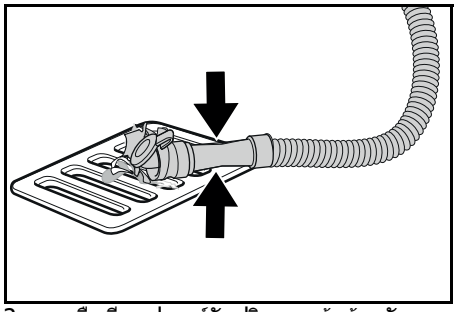

2. กดหรือบีบอุปกรณ์วัดปริมาณเข้าด้วยกัน
3. เปิดฝาปิดอุปกรณ์วัดปริมาณ
4. ถ่ายน้ำสกปรกออก
   ควบคุมปริมาณน้ำโดยใช้แรงดันหรือบีบเข้าด้วยกัน
5. ใช้น้ำสะอาดล้างถังเก็บน้ำสกปรก

ระบายน้ำสะอาดออก

1. ดึงท่อแสดงผลระดับการเติมออกและโยกลงทางด้านล่าง

ถ่ายน้ำสะอาดออกโดยเร็ว

1. คลายสกรูฝาปิดถังเก็บน้ำสะอาด
2. ปล่อยให้น้ำสกปรกไหลออก
3. ติดตั้งฝาปิดถังเก็บน้ำสะอาดและขันสกรูยึดให้แน่น
   หมายเหตุ: ตรวจสอบให้แน่ใจว่ามีการติดตั้งท่อเชื่อมต่อเข้าในฝาปิดถังเก็บน้ำสะอาดที่จุดยึดสกรู

การขนส่ง

⚠ ***อันตราย***
การขับขี่ขึ้นทางลาด
เสี่ยงต่อการเกิดบาดเจ็บได้
ใช้งานอุปกรณ์สำหรับการโหลดและถ่ายโหลดเฉพาะบนทางลาดถึงค่าสูงสุดที่กำหนดไว้เท่านั้น (ดูบท "ข้อมูลทางเทคนิค")
โปรดขับขี่ช้าๆ

⚠ ***ระวัง***
ไม่คำนึงถึงน้ำหนัก
เสี่ยงต่อการบาดเจ็บและความชำรุดเสียหาย
โปรดตรวจสอบน้ำหนักของอุปกรณ์ในระหว่างการขนส่ง
โหลดอุปกรณ์เฉพาะเมื่อมีผู้ช่วยให้ความช่วยเหลือหรือโดยใช้เพลาในการยกเท่านั้น

1. กดแกนโยกหัวทำความสะอาดลงด้านล่างและล็อกเข้าทางด้านขวา
2. ยกแกนดูดขึ้น
3. ปรับสวิตช์กุญแจไปที่ตำแหน่ง "1":
4. เลือกทิศทางการขับเคลื่อนโดยใช้สวิตช์ควบคุมทิศทางการขับเคลื่อน
5. ดึงสวิตช์นิรภัยไปทางช่วงชัก
6. ในระหว่างการขนส่ง
   ให้ยึดอุปกรณ์เข้าในยานพาหนะเพื่อกันลื่นและกันการพลิกคว่ำตามข้อกำหนดที่กำหนดไว้

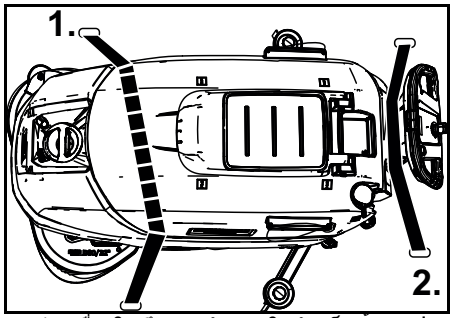

7. ก่อนอื่น ให้ยึดสายรัดเข้าใต้ถังเก็บน้ำสกปรก

การจัดเก็บรักษา

⚠ ***ระวัง***
ไม่คำนึงถึงน้ำหนัก
เสี่ยงต่อการบาดเจ็บและความชำรุดเสียหาย
โปรดตรวจสอบน้ำหนักของอุปกรณ์ เมื่อจัดเก็บ
ข้อควรใส่ใจ
แข็งตัว
อุปกรณ์ชำรุดเสียหายเนื่องจากน้ำแข็งตัว
ระบายน้ำออกจากอุปกรณ์ให้หมด
จัดเก็บอุปกรณ์ไว้ในที่ที่ไม่ทำให้แข็งตัว

- จะต้องมีการจัดเก็บอุปกรณ์ไว้ภายในอาคารเท่านั้น
- ชาร์จแบตเตอรี่ให้เต็มก่อนระยะเวลาเก็บไว้นานขึ้น
- ชาร์จแบตเตอรี่ให้เต็มอย่างน้อยเดือนละหนึ่งครั้งระหว่างการเก็บรักษา

การดูแลและการบำรุงรักษา

⚠ ***อันตราย***
มีการเริ่มเดินเครื่องอุปกรณ์โดยไม่ได้ตั้งใจ
เสี่ยงต่อการเกิดบาดเจ็บ ไฟฟ้าช็อต
ก่อนการใช้งานใดๆ
ให้ปรับสวิตช์กุญแจอุปกรณ์ไปที่ตำแหน่ง "0" และดึงกุญแจออก
ถอดปลั๊กเครื่องชาร์จออกจากแหล่งจ่ายไฟ

- ระบายน้ำสกปรกและน้ำสะอาดออกและกำจัดทิ้ง

การตรวจสอบความปลอดภัย / สัญญาการบำรุงรักษา

คุณสามารถดำเนินการตรวจสอบความปลอดภัยเป็นประจำ
หรือรวมสัญญาการบำรุงรักษากับตัวแทนจำหน่ายของคุณ คุณสามารถขอรับคำปรึกษาจากเรา

ช่วงระยะเวลาการบำรุงรักษา

ในการใช้งานแต่ละครั้ง

ข้อควรใส่ใจ
การทำความสะอาดที่ไม่เหมาะสม
เสี่ยงต่อการเกิดความเสียหาย
ห้ามใช้น้ำฉีดทำความสะอาดอุปกรณ์
ห้ามใช้น้ำยาทำความสะอาดที่มีการกัดกร่อนสูง
สำหรับคำอธิบายเกี่ยวกับงานการบำรุงรักษาโดยละเอียด โปรดดูบทที่ *งานการบำรุงรักษา*.

- ถ่ายน้ำสกปรกออก
- ใช้น้ำสะอาดทำล้างทำความสะอาดถังเก็บน้ำสกปรก
- ใช้ผ้าชุบน้ำหมาดทำความสะอาดด้านนอกอุปกรณ์
- ตรวจเช็คตะแกรงอ่อน หากจำเป็นให้ทำความสะอาด
- ทำความสะอาดตะแกรงกรองตะกอนสกปรกขนาดใหญ่
- ทำความสะอาดลิ้นดูด
  ตรวจสอบหาความสึกหรอ หากจำเป็นให้ปรับระดับความสูงหรือเปลี่ยนใหม่
- ตรวจสอบความสึกหรอที่แปรงแบบดิสก์ หากจำเป็น ให้เปลี่ยนใหม่
- ชาร์จแบตเตอรี่
  - หากระดับไฟชาร์จต่ำกว่า 50% ให้ชาร์จไฟแบตเตอรี่ให้เต็มโดยไม่มีการหยุดชะงัก
  - หากระดับไฟชาร์จสูงกว่า 50% ให้ชาร์จไฟแบตเตอรี่เฉพาะเมื่อต้องการใช้งานเต็มเวลาในคราวต่อไป

รายสัปดาห์

- หากมีการใช้งานแบตเตอรี่เป็นประจำ ให้ชาร์จไฟแบตเตอรี่ให้เต็มอย่างน้อยสัปดาห์ละครั้ง โดยไม่มีการหยุดชะงัก

รายเดือน

สำหรับคำอธิบายเกี่ยวกับงานการบำรุงรักษาโดยละเอียด โปรดดูบทที่ *งานการบำรุงรักษา*.

1. ระบายถังเก็บน้ำสะอาดให้หมดและล้างทำความสะอาดเศษตะกอน
2. ทำความสะอาดตัวกรองน้ำสะอาด
3. ทำความสะอาดลูกลอยและตะแกรงอ่อน
4. ตรวจสอบขั้วแบตเตอรี่ว่ามีปฏิกิริยาออกซิเดชันหรือไม่ หากจำเป็น ให้ใช้แปรงขัด
   ตรวจสอบให้แน่ใจว่ามีการติดตั้งสายเคเบิลเชื่อมต่อไว้ในตำแหน่งที่ถูกต้องและแน่นหนา
5. ทำความสะอาดซีลระหว่างถังเก็บน้ำสกปรกและฝาปิด และตรวจสอบรอยรั่ว หากจำเป็นให้เปลี่ยนใหม่
6. ตรวจสอบระดับสารกรดของเซลล์แต่ละเซลล์สำหรับแบตเตอรี่ที่ไม่ต้องบำรุงรักษา
7. หากไม่มีการใช้งานอุปกรณ์เป็นเวลานาน ให้ปิดใช้งานอุปกรณ์โดยมีการชาร์จไฟแบตเตอรี่ไว้เต็มแล้ว
   ชาร์จไฟแบตเตอรี่ให้เต่มอย่างน้อยเดือนละครั้ง

รายปี

- ดำเนินการตรวจสอบตามที่กำหนดไว้โดยฝ่ายบริการลูกค้า

งานการบำรุงรักษา

ปรับหรือเปลี่ยนลิ้นดูดใหม่

หากลิ้นดูดมีความสึกหรอจนถึงตำแหน่งความสึกหรอที่ทำเครื่องหมายไว้
จะต้องปรับหรือเปลี่ยนใหม่

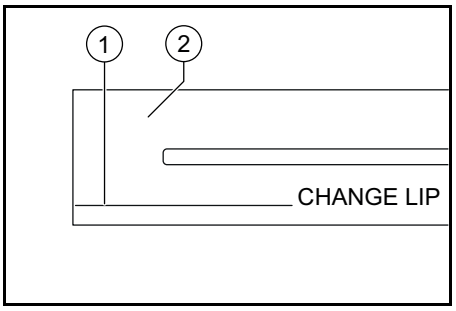

① ตำแหน่งความสึกหรอ
② ลิ้นดูด

1. ถอดแกนดูดออก
2. คลายสกรูมือจับที่เป็นรูปดาวออก

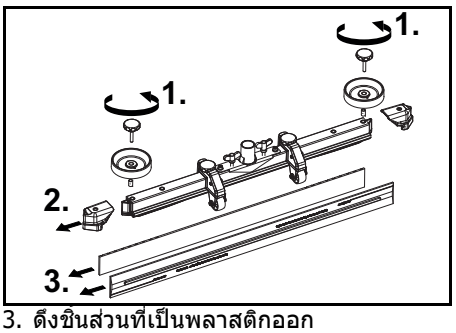

3. ดึงชิ้นส่วนที่เป็นพลาสติกออก
4. ดึงลิ้นดูดออก
5. เลื่อนลิ้นดูดที่ปรับหรือลิ้นดูดใหม่เข้า
6. เลื่อนชิ้นส่วนที่เป็นพลาสติกออก
7. ขันสกรูและยึดมือจับที่เป็นรูปดาวเข้าให้แน่น

ทำความสะอาดตะแกรงกรองตะกอนสกปรกขนาดใหญ่

1. เปิดฝาปิดถังเก็บน้ำสกปรก

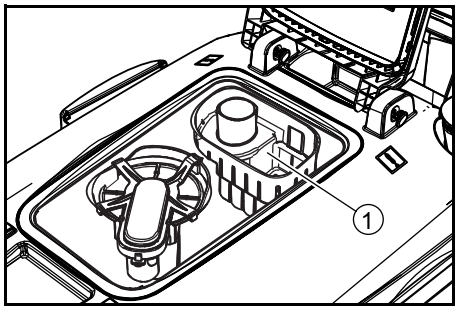

① ตะแกรงกรองตะกอนสกปรกขนาดใหญ่

2. ดึงตะแกรงกรองตะกอนสกปรกขนาดใหญ่ออกทางด้านบน
3. ทำความสะอาดตะแกรงกรองตะกอนสกปรกขนาดใหญ่โดยให้น้ำไหลผ่าน
4. ติดตั้งตะแกรงกรองตะกอนสกปรกขนาดใหญ่ในถังเก็บน้ำสกปรก

ทำความสะอาดตัวกรองน้ำสะอาด

1. ถ่ายน้ำสะอาดออก (ดูบทที่ *ระบายน้ำสะอาดออก*)
2. คลายสกรูฝาปิดถังเก็บน้ำสะอาดออก

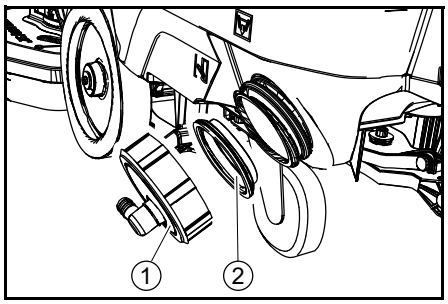

① ฝาปิดถังเก็บน้ำสะอาด
② ตัวกรองถังเก็บน้ำสะอาด

3. ดึงตัวกรองน้ำสะอาดออก และใช้น้ำสะอาดล้างทำความสะอาด
4. ติดตั้งตัวกรองน้ำสะอาด
5. ติดตั้งฝาปิดถังเก็บน้ำสะอาด
   หมายเหตุ: ตรวจสอบให้แน่ใจว่า มีการติดตั้งท่อเชื่อมต่อเข้าในฝาปิดถังเก็บน้ำสะอาดที่จุดยึดสกรู

ทำความสะอาดลูกลายและตะแกรงอ่อน

1. เปิดฝาปิดถังเก็บน้ำสกปรก

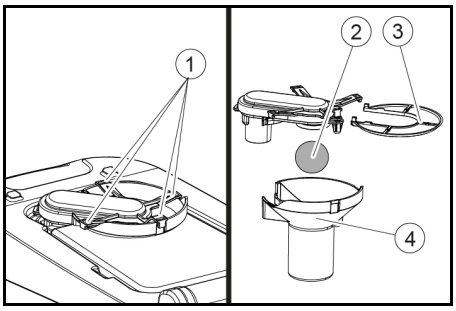

① สลักล็อก
② ลูกลอย
③ ตะแกรงอ่อน
④ โครงลูกลอย

2. คลายสลักล็อกออก
3. ดึงโครงลูกลอยออกทางด้านล่าง
4. ดึงลูกลอยออกจากโครงลูกลอย และทำความสะอาด
5. นำตัวกรองออกและทำความสะอาด
6. ติดตั้งชิ้นส่วนทั้งหมดตามย้อนกลับลำดับขั้นตอน

เปลี่ยนแปรงแบบดิสก์

1. ยกหัวทำความสะอาดขึ้น
2. ใช้แรงกดแป้นเปลี่ยนแปรงลงทางด้านล่าง

① แป้นเปลี่ยนแปรง

3. 1. ดึงแปรงแบบดิสก์ที่อยู่ด้านล่างข้างหัวทำความสะอาดออก
4. ยึดแปรงแบบดิสก์ใหม่ที่อยู่ใต้หัวทำความสะอาดไว้ กดไปทางด้านบน และล็อกเข้า
5. ขั้นตอนสำหรับ 2. ดำเนินการแปรงแบบดิสก์ซ้ำอีกครั้ง

ความช่วยเหลือในกรณีเกิดความผิดปกติ

⚠ ***อันตราย***

มีการเริ่มเดินเครื่องอุปกรณ์โดยไม่ได้ตั้งใจ
เสี่ยงต่อการเกิดบาดเจ็บ ไฟฟ้าช็อต
ก่อนการใช้งานใดๆ
ให้ปรับสวิตช์กุญแจอุปกรณ์ไปที่ตำแหน่ง "0" และดึงกุญแจออก
ถอดปลั๊กเครื่องชาร์จออกจากแหล่งจ่ายไฟ

- ระบายน้ำสกปรกและน้ำสะอาดออก และกำจัดทิ้ง
- ในกรณีที่เกิดความขัดข้อง โปรดโทรติดต่อฝ่ายบริการลูกค้า หากไม่สามารถแก้ไขปัญหาได้โดยอ้างอิงจากตารางนี้

ขัดข้อง	วิธีการแก้ไข
ห้ามเปิดสวิตช์อุปกรณ์	1. ปรับสวิตช์กุญแจไปที่ตำแหน่ง "1": 2. กดสวิตช์นิรภัย 3. เสียบปลั๊กแบตเตอรี่ 4. ตรวจสอบแบตเตอรี่ หากจำเป็น ให้ชาร์จ 5. ตรวจสอบว่า มีการเชื่อมต่อเข้าขั้วแบตเตอรี่หรือไม่
ปริมาณน้ำไม่เพียงพอ	1. ตรวจสอบระดับการเติมน้ำสะอาด หากจำเป็น ให้เติมน้ำเข้าในถัง 2. เพิ่มปริมาณน้ำจนถึงปุ่มควบคุมปริมาณน้ำ 3. ทำความสะอาดตัวกรองน้ำสะอาด 4. ตรวจสอบว่าท่อมีการอุดตันหรือไม่ หากจำเป็น ให้ทำความสะอาด
กำลังดูดต่ำเกินไป	1. ปิดเครื่องอุปกรณ์ และถ่ายน้ำสกปรกออก 2. ทำความสะอาดซีลระหว่างถังน้ำสกปรกและฝาปิด และตรวจสอบว่ามีรอยรั่วหรือไม่ หากจำเป็น ให้เปลี่ยนใหม่ 3. ตรวจสอบว่า มีการเชื่อมต่อท่อดูดที่ถูกต้องเข้ากับถังน้ำสกปรกหรือไม่ 4. ตรวจสอบว่าตะแกรงอ่อนมีการอุดตันหรือไม่ หากจำเป็น ให้ทำความสะอาด 5. ทำความสะอาดลิ้นดูดบนแกนดูด หากจำเป็น ให้ปรับหรือเปลี่ยนใหม่ 6. ตรวจสอบว่า มีการปิดฝาปิดท่อถ่ายน้ำสกปรกหรือไม่ 7. ตรวจสอบการติดตั้งแกนดูด 8. ตรวจสอบว่าท่อดูดมีการอุดตันหรือไม่ หากจำเป็น ให้ทำความสะอาด เมื่อติดตั้งท่อดูดใหม่อีกครั้ง ตรวจสอบให้แน่ใจว่า เครื่องหมายสีขาวบนท่ออยู่บนแคลมป์ขอเกี่ยว 9. ตรวจสอบท่อดูดว่ามีรอยรั่วหรือไม่ หากจำเป็น ให้เปลี่ยนใหม่
ผลการทำความสะอาดไม่เพียงพอ	1. ลดระดับความเร็วลง 2. ตรวจสอบว่า แปรงมีความสึกหรอหรือไม่ หากจำเป็น ให้เปลี่ยนใหม่ 3. ตรวจสอบชนิดแปรงและน้ำยาทำความสะอาดที่เหมาะสม
ใบพัดระบบดูดหมุนด้วยรอบหมุนที่สูงขึ้น	1. ถ่ายน้ำสกปรกออก 2. ทำความสะอาดลูกลอย 3. ตรวจสอบตะแกรงอ่อน หากจำเป็น ให้ทำความสะอาด 4. ตรวจสอบว่าท่อดูดมีการอุดตันหรือไม่ หากจำเป็น ให้ทำความสะอาด 5. ตรวจสอบว่าแกนดูดมีการอุดตันหรือไม่ หากจำเป็น ให้กำจัดสิ่งอุดตันทิ้ง
แปรงไม่หมุน	1. ตรวจสอบว่า มีสิ่งแปลกปลอมบล็อกแปรงอยู่หรือไม่ หากจำเป็น ให้ขจัดสิ่งแปลกปลอมออก
อุปกรณ์สั่นในขณะทำความสะอาด	1. ใช้แปรงที่มีความอ่อนนุ่ม

การรับประกัน

เงื่อนไขการรับประกันที่บริษัทผู้จัดจำหน่ายของเรากำหนดมีผลบังคับใช้ในทุกประเทศ เรายินดีแก้ไขข้อผิดพลาดที่อาจเกิดขึ้นกับเครื่องดูดของคุณให้ฟรีภายในระยะกำหนดการรับประกัน ตราบใดที่สาเหตุของข้อผิดพลาดเกิดจากวัสดุหรือการผลิต ในกรณีการรับประกัน กรุณานำใบเสร็จไปติดต่อกับตัวแทนจำหน่ายหรือศูนย์บริการลูกค้าที่ผ่านการรับรองใกล้บ้าน (ดูที่อยู่ด้านหลัง)

อุปกรณ์เสริม

คำอธิบาย	BD 70/75 หมายเลขชิ้นส่วน	BD 80/100 หมายเลขชิ้นส่วน	คำอธิบาย
แปรงแบบดิสก์, สีขาว (อ่อนนุ่มมาก)	4,905-011.0	4,905-030.0	สำหรับการทำความสะอาดพื้นที่มีคราบสกปรกเล็กน้อยหรือพื้นที่ต้องใช้ความระมัดระวังสูง
แปรงแบบดิสก์, สีธรรมชาติ (อ่อนนุ่ม)	4,905-012.0	4,905-031.0	สำหรับการทำความสะอาดและการขัดโดยใช้ไฟเบอร์ธรรมชาติ
แปรงแบบดิสก์, สีแดง (ระดับกลาง, มาตรฐาน)	4,905-010.0	4,905-000.0	สำหรับใช้ในงานทำความสะอาดโดยทั่วไปทั้งหมด
แปรงแบบดิสก์, สีดำ (แข็ง)	4,905-013.0	4,905-032.0	สำหรับคราบสกปรกที่ติดแน่นและสำหรับการทำความสะอาดพื้นฐาน เฉพาะสำหรับแผ่นปิดที่ต้องใช้ความระมัดระวังสูง
แผ่นผ้า-แผงไดรฟ์ขับ	4,762-590.0	4,762-447.0	สำหรับการทำความสะอาดโดยใช้แผ่นผ้า โดยมีหัวเปลี่ยนแบบเร็วและเซ็นทรัลล็อก
แผ่นผ้า, สีขาว	-	6,371-331.0	สำหรับการขัดพื้น
แผ่นผ้า, สีแดง (อ่อนนุ่มปานกลาง)	6,369-003.0	6,371-147.0	สำหรับการทำความสะอาดและการล้างทำความสะอาดพื้นทุกประเภท
แผ่นผ้า, สีเขียว (แข็งปานกลาง)	6,369-002.0	6,371-148.0	สำหรับการทำความสะอาดพื้นที่มีคราบสกปรกติดแน่น และสำหรับการทำความสะอาดพื้นฐาน
แผ่นผ้า, สีดำ (แข็ง)	6,369-001.0	6,371-169.0	สำหรับคราบสกปรกที่ติดแน่นและสำหรับทำความสะอาดพื้นฐาน
แผ่นผ้า, สีน้ำตาล (SPP)	2,639-290.0	2,639-288.0	สำหรับแผ่นฟิลม์ทำความสะอาดพื้นผิวที่แข็งและยืดหยุ่น
แผ่นผ้า, เมลามีน	6,371-021.0	6,371-336.0	สำหรับการทำความสะอาดอย่างมีประสิทธิภาพด้วยพื้นผิวที่มีรูพรุนระดับไมโคร
แท่งดูด, 1030 มม., ข้องอ	4,777-108.0	-	
แกนดูด, 1160 มม., ข้องอ	-	4,777-102.0	
ชุดปากสำหรับดูด, ยางธรรมชาติ	4,037-144.0	4,037-138.0	
ชุดปากสำหรับดูด, PU (กันน้ำมัน)	4,037-145.0	4,037-140.0	
ชุดปากสำหรับดูด, Linatex	4,181-011.0	4,181-006.0	

ข้อมูลทางเทคนิค

		BD 70/75 W Classic Bp	BD 80/100 W Classic Bp
ประสิทธิภาพอุปกรณ์			
แรงดันไฟฟ้าที่กำหนดไว้	V	24	24
ความจุแบตเตอรี่	Ah (5 h)	115 / 170 / 180	170 / 180 / 240 / 285
กำลังไฟระดับปานกลาง	W	1270	1320
กำลังเครื่องยนต์ขับเคลื่อน	W	250	300
กำลังใบพัดระบบดูด	W	500	500
กำลังขับเคลื่อนระบบสาง	W	2 x 500	2 x 500
กำลังที่พื้นผิวตามทฤษฎี	m2/h	3500	4000
ปริมาตรของถังเก็บน้ำสะอาด	l	75	100
ปริมาตรของถังเก็บน้ำสกปรก	l	75	100
อุณหภูมิน้ำสูงสุด	°C	50	50
แรงดันน้ำสูงสุด	bar	0,06	0,06
ระยะกว้างของรถขัด	mm	1550	1650
พื้นที่งานลาดเอียงสูงสุด	%	2	2
การดูด			
กำลังในการดูด, ปริมาณอากาศ	l/s	24	24
กำลังในการดูด, สุญญากาศ	kPa (mbar)	16 (160)	16 (160)
แปรงทำความสะอาด			
ความกว้างของพื้นที่ทำงาน	mm	700	800
ขนาดเส้นผ่านศูนย์กลางของแปรง	mm	356	410
รอบหมุนสำหรับแปรง	1/min	140	140
แรงกดสำหรับแปรง	N	300 / 500	400 / 680
ขนาดและน้ำหนัก			
น้ำหนักโดยรวมที่ใช้งานได้	kg	325	435
น้ำหนักเมื่อไม่มีโหลด (น้ำหนักขนส่ง)	kg	251	325
ขนาดช่องใส่แบตเตอรี่	mm	575 x 380	622 x 384
ค่าที่วัดได้ตามมาตรฐาน EN 60335-2-72			
ค่าความสั่นสะเทือนรวม	m/s2	<2,5	<2.5
ไม่คงที่ K	dB(A)	0,2	0,2
ระดับความดันเสียง LpA	dB(A)	65	65
ไม่คงที่ KpA	dB(A)	2	2
ระดับกำลังเสียง LWA K ไม่คงที่ +WA	dB(A)	81	81

มีการเปลี่ยนแปลงทางเทคนิค

ملحقات

التسمية	BD 70/75 رقم القطعة.	BD 80/100 رقم القطعة.	الشرح
فرشاة قرصية ، أبيض (لين جدا)	4.905-011.0	4.905-030.0	لتنظيف اتساخات خفيفة أو أرضيات حساسة
فرشاة قرصية، طبيعية (لين)	4.905-012.0	4.905-031.0	من ألياف طبيعية للتنظيف والتلميع
فراشي قرصية، أحمر (متوسط، قياسي)	4.905-010.0	4.905-000.0	للاستخدام في جميع مهام التنظيف الشائعة
فراشي قرصية، أسود (صلب)	4.905-013.0	4.905-032.0	للاتساخات القوية والتنظيف الأساسي، للأرضيات غير الحساسة فقط
وسادة قرص دفع	4.762-590.0	4.762-447.0	للتنظيف باستخدام الوسائد، باستخدام قارنة تغيير سريعة وقفل مركزي
وسادة، أبيض	–	6.371-331.0	لتلميع الأرضيات
وسادة، أحمر (متوسط الليونة)	6.369-003.0	6.371-147.0	لتنظيف وتطهير جميع الأرضيات
وسادة، أخضر (متوسط الصلابة)	6.369-002.0	6.371-148.0	لتنظيف الأرضيات المتسخة بشدة والتنظيف الأساسي
وسادة، أسود (صلب)	6.369-001.0	6.371-169.0	للاتساخات العنيدة والتنظيف الأساسي
وسادة، بني (SPP)	2.639-290.0	2.639-288.0	لمعالجة الطبقة الواقية للأسطح الصلبة والمرنة
وسادة، الميلامين	6.371-021.0	6.371-336.0	لتنظيف فعال لأسطح بمسام دقيقة
كمرات الشفط، 1160 مم، منحنية	4.777-108.0	–	
كمرة الشفط، 1160 مم، منحنية	–	4.777-102.0	
مجموعة شفاه الشفط، مطاط طبيعي	4.037-144.0	4.037-138.0	
مجموعة شفاه الشفط، PU (مقاومة للزيت)	4.037-145.0	4.037-140.0	
مجموعة شفاه الشفط ، Linatex	4.181-011.0	4.181-006.0	

البيانات الفنية

	BD 70/75 W Classic Bp	BD 80/100 W Classic Bp
أداء الجهاز		
جهد إسمي	24 V	24
سعة البطارية	115 / 170 / 180 Ah (5 h)	170 / 180 / 240 / 285
متوسط استهلاك القدرة	1270 W	1320
قوة محرك السير	250 W	300
قوة توربين الشفط	500 W	500
قوة محرك الفرشاة	2 x 500 W	2 x 500
قدرة الأسطح نظريا	3500 m2/h	4000
حجم خزان المياه النقية	75 l	100
حجم خزان المياه المتسخة	75 l	100
درجة حرارة الماء القصوى	50 C°	50
ضغط الماء الأقصى	0,06 bar	0,06
عرض تحويل المسار	1550 mm	1650
ارتفاع نطاق العمل الأقصى	2 %	2
شفط		
قوة الشفط، كمية الهواء	24 l/s	24
قدرة الشفط، الضغط المنخفض	16 (160) kPa (mbar)	16 (160)
فراشي التنظيف		
عرض العمل	700 mm	800
قطر الفرشاة	356 mm	410
سرعة الفرشاة	140 min/1	140
ضغط كبس الفراشي	300 / 500 N	400 / 680
الأبعاد الوزن		
الوزن الإجمالي المسموح	325 kg	435
الوزن الفارغ (وزن الحمل)	251 kg	325
أبعاد درج البطارية	575 x 380 mm	622 × 384
القيم المسجلة وفقًا للمواصفة EN 60335-2-72		
قيمة الاهتزاز الإجمالية	<2,5 m/s2	<2,5
K قيمة الشك	0,2 dB(A)	0,2
مستوى انبعاث الصوت LpA	65 dB(A)	65
قيمة الشك KpA	2 dB(A)	2
مستوى قدرة الصوت LWA + قيمة الشك KWA	81 dB(A)	81

المواصفات الفنية خاضعة للتعديل.

5. تركيب سدادة خزان المياه النقية.
إرشاد: يجب التأكد من أن تكون وصلة الخرطوم في أدنى نقطة في سدادة خزان المياه النقية بعد إحكام الشد.

تنظيف العوامة ومصفاة الوبر

1. فك غطاء خزان المياه المتسخة.

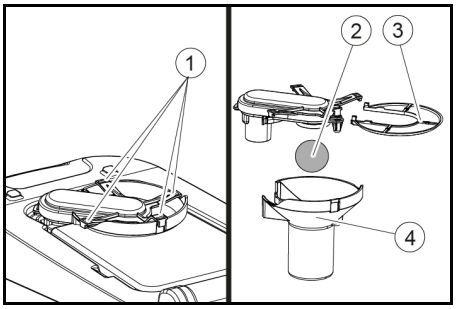

① خطاف التثبيت
② عوامة
③ مصفاة الوبر
④ علبة العوامة

2. حل خطاف التثبيت.
3. شد علبة العوامة إلى أسفل.
4. فك العوامة من علبة العوامة، ثم تنظيفها.
5. نزع مصفاة الوبر وتنظيفها.
6. تركيب جميع القطع بالترتيب العكسي.

استبدال الفراشي القرصية

1. رفع رأس التنظيف.
2. الضغط على دواسة تغيير الفراشي فوق نقطة المقاومة الى أسفل.
3. إخراج رقم 1 الفرشاة القرصية من الجانب أسفل رأس التنظيف.
4. وضع الفرشاة القرصية الجديدة أسفل رأس التنظيف والضغط عليه الى أعلى ثم تثبيته.
5. إعادة العملية لرقم 2 للفرشاة القرصية.

مساعدة في حالة حدوث أعطال

⚠ **خطر**
تشغيل الجهاز بغير قصد.
خطر الإصابة، صعقة كهربائية
قبل إجراء أي أعمال على الجهاز، وضع المفتاح التشغيل على الوضع "0" وسحب المفتاح.
اسحب قابس الشبكة بجهاز الشحن.

- تصريف المياه المتسخة والمياه النقية والتخلص منها.
- عند حدوث أخطاء والتي لا يمكن أن يتم معالجتها بمساعدة هذا الجدول، يجب الاتصال بخدمة العملاء.

الأعطال	حل المشكلة
يتعذر تشغيل الجهاز	1. وضع مفتاح التشغيل على الوضع "1". 2. تشغيل مفتاح الأمان. 3. إدخال قابس البطارية. 4. فحص البطارية وإذا لزم الأمر شحنها. 5. التحقق من أن أقطاب البطارية موصلة.
كمية المياه غير كافية	1. التحقق من مستوى ملء المياه النقية وإذا لزم الأمر ملء الخزان. 2. زيادة كمية المياه عن طريق مفتاح التنظيم لكمية المياه. 3. تنظيف فلتر المياه النقية. 4. التحقق من عدم انسداد الخراطيم وإذا لزم الأمر ينبغي تنظيفها.
قوة الشفط منخفضة للغاية	1. إيقاف الجهاز وتصريف المياه المتسخة. 2. تنظيف عناصر الإحكام بين خزان المياه المتسخة والغطاء والتحقق من إحكامها واستبدلها إذا لزم الأمر. 3. التحقق من توصيل خرطوم الشفط مع خزان المياه المتسخة بشكل صحيح. 4. التحقق من مصفاة الوبر وإذا لزم الأمر تنظيفها. 5. تنظيف حواف الشفط بكمرة الشفط وإذا لزم الأمر قلبها أو استبدالها. 6. التحقق من أن الغطاء بخرطوم تصريف المياه المتسخة مغلق. 7. التحقق من ضبط كمرة الشفط. 8. التحقق من عدم انسداد خرطوم الشفط وإذا لزم الأمر تنظيفه. عند إعادة تركيب خرطوم الشفط يجب أن يتم وضع علامة بيضاء على الخرطوم بمشبك الحامل. 9. التحقق من إحكام خرطوم الشفط وإذا لزم الأمر استبداله.
نتائج التنظيف غير كافية	1. تخفيض السرعة. 2. فحص الفراشي من حيث وجود تآكل، وإذا لزم الأمر استبدالها. 3. التحقق من ملائمة نوع الفرشاة ومواد التنظيف.
توربين الشفط يدور بسرعة مرتفعة	1. تصريف المياه المتسخة. 2. تنظيف العوامة. 3. فحص مصفاة الوبر وإذا لزم الأمر تنظيفها. 4. التحقق من عدم انسداد خرطوم الشفط وإذا لزم الأمر تنظيفه. 5. التحقق من عدم انسداد كمرة الشفط والتخلص من الانسداد إذا لزم الأمر
الفرشاة لا تدور	1. التحقق ما إذا كان جسم غريب قد أعاق الفرشاة وإذا لزم الأمر يجب إزالته.
الجهاز يهتز أثناء التنظيف	1. استخدام فرشاة أكثر ليونة.

الضمان

يسري في كل دولة شروط الضمان التي تضعها شركة التسويق المتخصصة التابعة لنا. نحن نتولى إصلاح الأخطاء التي قد تطرأ على جهازك خلال فترة الضمان بدون مقابل، عندما يكون سبب هذه الأعطال ناجم عن عيب في المواد المستخدمة أو في عملية التصنيع. في حالة استحقاق الضمان، توجه من فضلك بقسيمة الشراء إلى أقرب موزع أو مركز خدمة عملاء معتمد.
(العنوان على الصفحة الخلفية)

تصريف المياه النقية بسرعة

1. فك سدادة خزان المياه النقية.
2. تصريف المياه النقية.
3. تركيب سدادة خزان المياه النقية وإحكام شدها.

إرشاد: يجب التأكد من أن تكون وصلة الخرطوم في أدنى نقطة في سدادة خزان المياه النقية بعد إحكام الشد.

النقل

⚠ **خطر**

السير على المنحدرات

خطر الإصابة

قم باستخدام الجهاز للتحميل والتفريغ على منحدرات حتى القيمة القصوى فقط (انظر فصل "البيانات الفنية").

سر ببطء.

⚠ **تنويه**

عند عدم مراعاة الوزن

خطر الإصابة وخطر التعرض لأضرار

احرص عند النقل على مراعاة وزن الجهاز.

قم بتحميل الجهاز بمساعدة شخص آخر فقط أو باستخدام المحرك.

1. الضغط على ذراع رأس التنظيف إلى أسفل ثم تثبيته يمينا.
2. رفع كمرة الشفط.
3. وضع مفتاح التشغيل على الوضع "1".
4. اختيار اتجاه السير عن طريق مفتاح اتجاه السير.
5. سحب مفتاح الأمان باتجاه مقبض الدفع.
6. يجب تأمين الجهاز ضد الانزلاق والانقلاب وفقًا لما تنص عليه المعايير السارية عند نقله في المركبات.

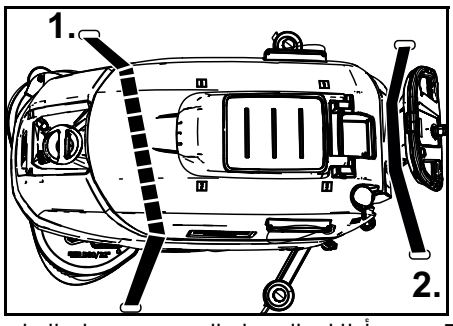

7. ينبغي أولا إدخال حزام التثبيت تحت خزان المياه المتسخة.

التخزين

⚠ **تنويه**

عدم مراعاة الوزن

خطر الإصابة وخطر التعرض لأضرار

احرص عند التخزين على مراعاة وزن الجهاز.

تنبيه

جليد

تلف الجهاز بسبب تجمد الماء

تفريغ الجهاز بالكامل من الماء.

احفظ الجهاز في مكان خال من التجمد.

- يجب أن يتم تخزين هذا الجهاز في أماكن داخلية فقط.
- قم بشحن البطاريات بالكامل قبل تخزينها لفترة طويلة.
- قم بشحن البطاريات بالكامل على الأقل شهريًا أثناء التخزين.

العناية والصيانة

⚠ **خطر**

تشغيل الجهاز بغير قصد.

خطر الإصابة، صعقة كهربائية

قبل إجراء أي أعمال على الجهاز، وضع المفتاح التشغيل على الوضع "0" وسحب المفتاح.

اسحب قابس الشبكة بجهاز الشحن.

- تصريف والتخلص من المياه المتسخة والمياه النقية.

فحص السلامة /عقد الصيانة

يمكنك الاتفاق مع أي تاجر على إجراء فحص تأمين دوري منتظم أو إبرام عقد صيانة. يرجى طلب الاستشارة.

فترات الصيانة

بعد كل تشغيل

تنبيه

التنظيف غير السليم

خطر التعرض للأضرار.

لا ترش الجهاز بالماء.

لا تستخدم أي مواد تنظيف قوية.

للحصول على شرح مفصل لأعمال الصيانة الفردية، انظر فصل *أعمال الصيانة*.

- تصريف المياه المتسخة.
- شطف خزان المياه المتسخة بالمياه الصافية.
- تنظيف الجهاز من الخارج بقطعة قماش رطبة مبللة بغسول لطيف.
- فحص مصفاة الوبر وبتنظيفها عند اللزوم.
- تنظيف مصفاة الأوساخ الخشنة.
- تنظيف حواف الشفط، فحصها من التآكل وضبطها عن اللزوم أو استبدالها.
- فحص الفراشي القرصية من حيث تعرضها للتآكل واستبدلها عند اللزوم.
- شحن البطارية.
  - عندما يكون مستوى شحن البطارية أقل من 50%، يجب أن يتم شحن البطارية بالكامل ودون انقطاع.
  - عندما يكون مستوى شحن البطارية أكثر من نسبة 50%، يجب أن لا يتم شحن البطارية إلا إذا كان الاستخدام المقبل بحاجة إلى مدة التشغيل بالكامل.

أسبوعيًا

- عند استخدام البطارية مرة واحدة أسبوعيا على الأقل، ينبغي شحن البطارية بشكل كامل وبدون انقطاع.

شهريا

للحصول على شرح مفصل لأعمال الصيانة الفردية، انظر فصل *أعمال الصيانة*.

1. تفريغ خزان المياه النقية وشطف التراكمات.
2. تنظيف فلتر المياه النقية.
3. تنظيف العوامة ومصفاة الوبر.
4. التحقق من عدم تأكسد أقطاب البطارية وتنظيفها بالفرشاة عند اللزوم. التأكد من ثبات كابل التوصيل بإحكام.
5. تنظيف عناصر الإحكام بين خزان المياه المتسخة والغطاء والتحقق من سلامة إحكامها واستبدلها إذا لزم الأمر.
6. بالنسبة للبطاريات التي تحتاج الى صيانة، التحقق من كثافة الحمض في الخلايا.
7. عند عدم الاستخدام لفترة طويلة، يجب تخزين الجهاز عندما تكون البطارية مشحونة بشكل كامل. شحن البطارية مرة شهريا بالكامل على الأقل.

سنويا

- إجراء أعمال الفحص المنصوص عليها من قِبل مركز خدمة العملاء.

أعمال الصيانة

قلب حواف الشفط المتآكلة أو استبدالها

إذا كانت حواف الشفط متآكلة حتى علامة التآكل، يجب أن يتم قلبها أو استبدالها.

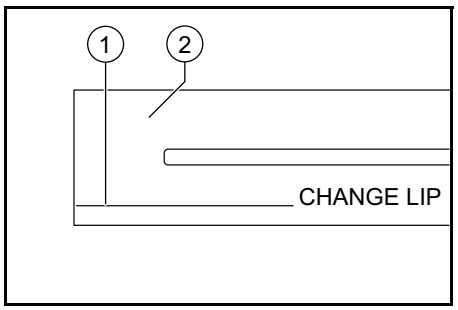

① علامة التآكل
② حواف الشفط

1. إزالة كمرة الشفط.
2. فك وإخراج المقبض النجمي.

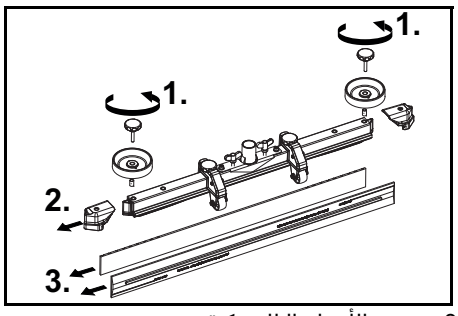

3. سحب الأجزاء البلاستيكية.
4. سحب حواف الشفط.
5. إدخال حواف الشفط المقلوبة أو الجديدة.
6. دفع الأجزاء البلاستيكية.
7. إعادة تركيب المقبض النجمي وإحكامه.

تنظيف مصفاة الأوساخ الخشنة

1. فك غطاء خزان المياه المتسخة.

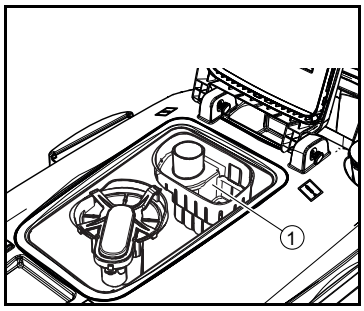

① مصفاة الأوساخ الخشنة

2. شد مصفاة الأوساخ الخشنة إلى أعلى.
3. غسل مصفاة الأوساخ الخشنة تحت المياه الجارية.
4. تركيب مصفاة الأوساخ الخشنة في خزان المياه المتسخة.

تنظيف فلتر المياه النقية

1. تصريف المياه النقية (انظر الفصل *تصريف المياه النقية*).
2. فك سدادة خزان المياه النقية.

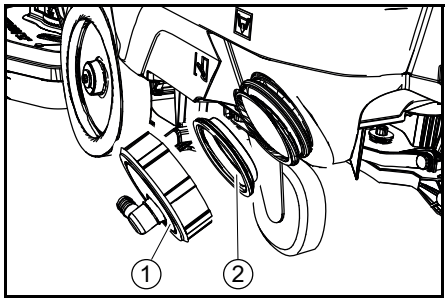

① سدادة خزان المياه النقية
② فلتر المياه النقية

3. إخراج فلتر المياه النقية وغسله بالمياه الصافية.
4. تركيب فلتر المياه النقية.

التشغيل

تنبيه

حالات خطرة في التشغيل

خطر الإصابة

افتح مفتاح الأمان عند الخطر.

ملء مواد الوقود

ملء المياه النقية

1 . فتح سدادة خزان المياه النقية.

2. يجب ملء المياه النقية)50 °مئوية كحد أقصى(حتى الحافة السفلية من رقبة الفتحة.

إرشاد: يمكن أن يتم تثبيت خرطوم المياه النقية أثناء عملية الملء بحامل الخرطوم.

3. غلق سدادة خزان المياه النقية.

إرشادات حول مواد التنظيف

⚠ **تحذير**

مادة التنظيف غير ملائمة

خطر صحي، تلف الجهاز

لا تستخدم إلا مواد التنظيف الموصى بها. بالنسبة لمواد التنظيف الأخرى، يتحمل المشغل الخطر المتزايد بخصوص السلامة التشغيلية ومخاطر الحوادث.

استخدم فقط مواد التنظيف التي تكون خالية من المواد المذيبة، الأملاح وحمض الهيدروفلوريك. عليك مراعاة إرشادات السلامة الموجودة على مواد.التنظيف.

إرشاد

لا تستخدم أي مواد تنظيف رغوية قوية.

مادة التنظيف الموصى بها

الاستخدام	مادة التنظيف
تنظيف محافظ على جميع الأرضيات المقاومة للماء	RM 746 RM 780
تنظيف محافظ على الأسطح الامعة (مثل الجرانيت)	RM 755 es
تنظيف محافظ وتنظيف أساسي للأرضيات الصناعية	RM 69 ASF
تنظيف محافظ وتنظيف أساسي لأرضيات بلاط الخزف الحجري	RM 753
تنظيف محافظ للبلاط في المرافق الصحية	RM 751
تنظيف وتعقيم في المرافق الصحية	RM 732
تعرية جميع الأرضيات المقاومة للقلويات (مثلا PVC)	RM 752
تعرية الأراضي المشمعة	RM 754

مادة التنظيف

1. إضافة مواد التنظيف في خزان المياه النقية.

إرشاد: يمكن أن يتم استخدام غطاء فتحة ملء خزان المياه النقية لغرض معايرة مواد التنظيف. فهو مجهز من الداخل بمقياس.

ضبط كمية المياه

1. ضبط كمية المياه عن طريق مفتاح التنظيم حسب اتساخ الأرضيات.

إرشاد

إجراء أولى محاولات التنظيف باستخدام كمية قليلة من المياه. زيادة كمية المياه تدريجيًا حتى يتم الوصول لنتيجة التنظيف المرغوبة.

إرشاد

عندما يكون خزان المياه النقية فارغا، يستمر رأس التنظيف بالعمل دون الإمداد بالسوائل.

ضبط كمرة الشفط

ضبط الميل

يجب أن يتم ضبط الميل بحيث أن يتم ضغط حواف الشفط لكمرة الشفط على الأرض بالتساوي على نفس الطول.

1. حل البرغي.

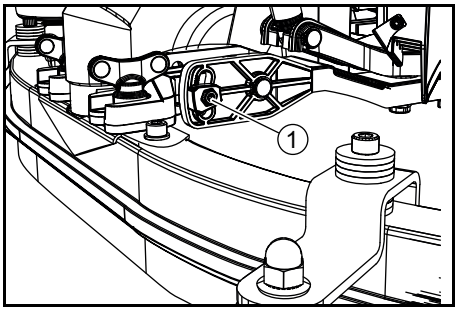

① برغي

2. تعديل ميل كمرة الشفط.
3. شد البرغي.

ضبط الارتفاع

عن طريق تعديل الارتفاع يتم التأثير على انحناء حواف الشفط عند الاحتكاك بالأرض.

1. دفع الجهاز قليلا الى الأمام.
2. قارن انحناء حواف الشفط مع الصورة الموجودة أسفل.

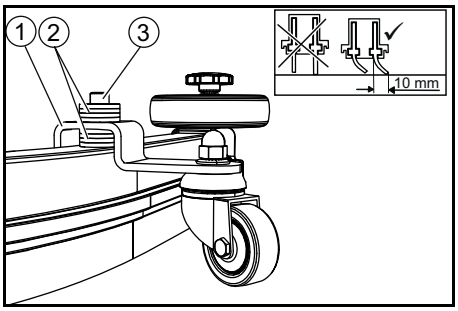

① بكرة تباعد مع حامل
② فلكة
③ برغي

3. إخراج البرغي.
4. وضع الكثير من الفلكات بين كمرة الشفط وبكرة التباعد حتى يتم إنشاء الإنحناء الصحيح لحواف الشفط.
5. وضع الفلكات المتبقية فوق بكرة التباعد.
6. تركيب البرغي وتثبيته.
7. تكرار العملية على بكرة التباعد الثانية.
8. دفع الجهاز قليلا الى الأمام.
9. إعادة فحص إنحناء حواف الشفط على طولها بالكامل.
10. تكرار عملية الضبط عند اللزوم.

التنظيف

تشغيل الجهاز

1. وضع مفتاح التشغيل على الوضع "1".

تعرض الشاشة على التوالي:

- المدة المتبقية لخدمة العملاء القادمة
- إصدار البرنامج، لوحة التحكم
- حالة شحن البطارية و عدد ساعات التشغيل

السير

إرشاد

يمكن أن يتم تغيير اتجاه السير أثناء التنظيف. فبهذا يمكن أن يتم تنظيف منطقة معينة بشكل مكثف عن طريق السير إلى الأمام والخلف.

1. وضع مفتاح التشغيل على وضع "الأمام".

التنظيف

إرشاد

لتحسين نتيجة الشفط يمكن أن يتم ضبط ميل وارتفاع كمرة الشفط (انظر الفصل ضبط كمرة الشفط).

إرشاد

إذا كان خزان المياه المتسخة ممتلئ، تغلق العوامة فتحة الشفط ويتم تشغيل توربينة الشفط بسرعة مرتفعة. في هذه الحالة يجب رفع كمرة الشفط والسير لتفريغ خزان المياه المتسخة.

1. إدارة المفتاح الدوار لسرعة العمل على القيمة المرغوبة.

يتم إظهار السرعة على شاشة العرض أثناء عملية الضبط. يتم إظهار القيمة بنسبة مئوية للسرعة.

2. ضبط كمية المياه في صمام التنظيم.
3. ضغط ذراع كمرة الشفط إلى أسفل.

يتم إنزال كمرة الشفط.

البدء بالشفط.

4. الضغط على ذراع رأس التنظيف إلى أسفل لتثبيته وتركه إلى أن يتحرك إلى أعلى.
5. سحب مفتاح الأمان باتجاه مقبض الدفع.

يبدء رأس التنظيف والجهاز يسير حسب السرعة المضبوطة.

زيادة ضغط الفرشاة

1. تحرير مفتاح الأمان.
2. رفع ذراع رأس التنظيف باستخدام اليد وتثبيته يمينا.

إيقاف التشغيل

إنهاء التنظيف

1. تحرير مفتاح الأمان.
2. الضغط على ذراع رأس التنظيف إلى أسفل ثم تثبيته يمينا.
3. السير مسافة قصيرة.

يتم شفط المياه المتبقية.

4. رفع كمرات الشفط.

يستمر الشفط لمدة 10 ثواني بعد ذلك.

5. وضع مفتاح التشغيل على الوضع "0".
6. شحن البطارية إذا لزم الأمر.

تفريغ خزان المياه المتسخة

⚠ **تحذير**

التخلص غير السليم من مياه الصرف الصحي

تلوث البيئة

عليك مراعاة اللوائح المحلية لمعالجة مياه الصرف الصحي.

1. سحب خرطوم التصريف من الحامل وخفضه عن طريق تجهيزة جمع مناسبة.

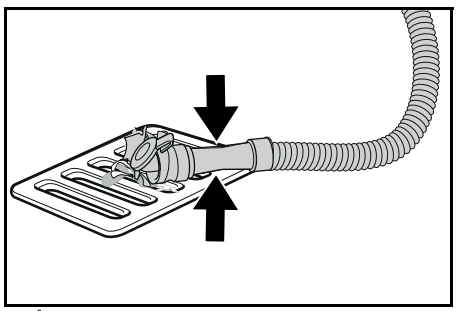

2. ضغط تجهيزة المعايرة على بعضها البعض أو طويها.
3. فتح غطاء تجهيزة المعايرة.
4. تصريف المياه المتسخة. تنظيم كمية المياه عن طريق الضغط أو الطي.
5. شطف خزان المياه المتسخة بمياه صافية.

تصريف المياه النقية

1. شد خرطوم مؤشر الملء وتحريكه إلى أسفل.

بطاريات قليلة الصيانة (بطاريات رطبة)

⚠ **خطر**

إضافة الماء في حالة فراغ البطارية

خطر الحروق بسبب تسرب الحمض، تخريب الملابس

ارتداء نظارات واقية عند التعامل مع حمض البطاريات.

عليك مراعاة اللوائح.

قم بغسل أي رذاذ حمضي محتمل على الجلد أو الملابس باستخدام الكثير من المياه.

تنبيه

استخدام المياه مع مواد إضافية

بطاريات تالفة، فقدان شروط الضمان

استخدم المياه المقطرة أو منزوعة الأملاح فقط لاستكمال ملء البطاريات (EN 50272-T3).

لا تستخدم أي مواد إضافية غريبة، ما تسمى بالمواد المحسنة، وإلا ستفقد صلاحية الضمان.

1. إضافة المياه المقطرة ساعة قبل إنتهاء عملية.الشحن. يجب أثناء ذلك مراعاة مستوى الحمض وفقا للعلامة على البطارية.

في نهاية عملية الشحن يجب تفريغ غاز جميع الخلايا.

البطاريات التي لا تحتاج إلى صيانة(بطاريات AGM والجل)

تنبيه

خطر التعرض للضرر عند فتح بطاريات AGM والجل!

لا تحتاج بطاريات AGM والجل إلى صيانة ولها علبة بطارية مغلقة. وإن إعادة تعبئتها بالماء المقطر أو حمض البطارية غير ممكن وغير ضروري. سيؤدي فتح أو ثقب علبة البطارية إلى إتلاف بطارية AGM أو الجل ويجب استبدالها.

لا تفتح علبة البطارية ولا تحفر بها أي ثقوب.

لا تغطي صمام تنفيس الضغط الزائد ولا تغيره.

1. قم بشحن بطاريات AGM والجل فقط باستخدام أجهزة الشحن المحددة، انظر الفصل: *شحن البطارية*.

تركيب وتوصيل البطارية

⚠ **تنويه**

فك وتركيب البطاريات

حالة غير مستقرة للماكينة

احرص عند فك وتركيب البطاريات على وضع آمن للماكينة.

تنبيه

مبادلة الأقطاب

تدمير الكترونيات التحكم

احرص عند توصيل البطارية على الأقطاب الصحيحة.

تنبيه

التفريغ التام

خطر التعرض للأضرار

اشحن البطاريات قبل أول تشغيل للجهاز.

1. تصريف المياه المتسخة.
2. تحريك خزان المياه المتسخة إلى أعلى.
3. تركيب البطارية في الجهاز كما هو موضح. **مهم:** ادفع البطاريات طوال الطريق إلى الخلف!

BD 80/100:

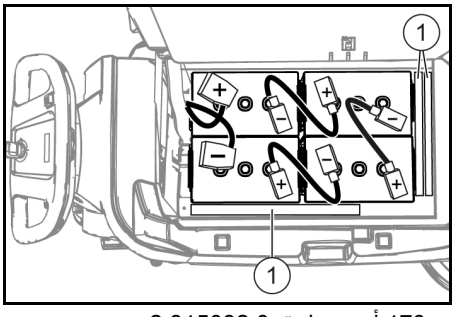

170 أمبير ساعة، 2.815092.0

180 أمبير ساعة، 2.815101.0

240 أمبير ساعة، 2.815105.0

285 أمبير ساعة، 2.815095.0

① الفواصل

BD 70/75:

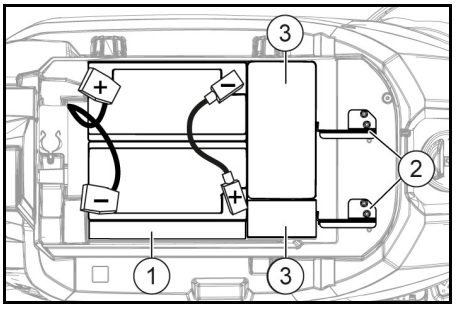

115 أمبير ساعة، 2.815091.0

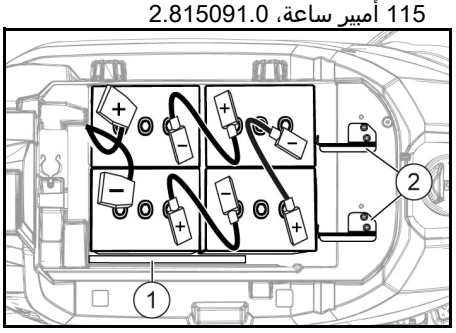

170 أمبير ساعة، 2.815092.0

180 أمبير ساعة، 2.815101.0

① الفواصل

② حامل البطارية

③ الأوزان الإضافية

4. ضع فاصل بين البطاريات الصحيحة وخزان المياه النقية،

a **في بطارية 115 أمبير/ساعة:** قطعة (1) واحدة مسطحة بالطول.

b **في حزم البطاريات بخلاف 115 أمبير/ساعة:** قطعتان (2) بالطول فوق بعضها البعض.

5. **في BD 70/75 مع حزمة بطاريات 115 أمبير/ساعة:** إدخال الأوزان الأربعة الإضافية.
6. تركيب حامل البطارية، للقيام بذلك

a **في BD 70/75:** تركيب حاملي البطارية **في 115 أمبير/ساعة:** البرغي في الفتحات المسننة اليسرى والوسطى. **في 170 أمبير/ساعة/180 أمبير/ساعة:** البرغي في الفتحات المسننة اليمنى والوسطى.

b **في BD 80/100:** أدخل فاصل واحد أو اثنتين بالطول أو رأسيًا بين البطاريات الأمامية وخزان المياه النقية حتى لا تنزلق البطاريات للأمام.

7. قم بتوصيل الأقطاب بكابلات التوصيل من مجموعة البطاريات.
8. قم بتوصيل كابل التوصيل بأقطاب البطارية التي ما تزال فارغة (+) و(-).
9. توصيل قابس البطارية بالجهاز مع قابس البطارية بالبطارية.
10. تحريك خزان المياه إلى أسفل.

فك البطاريات

⚠ **تنويه**

فك وتركيب البطاريات

حالة غير مستقرة للماكينة

احرص عند فك وتركيب البطاريات على وضع آمن للماكينة.

1. إدارة المفتاح إلى الوضع "0" ثم سحب المفتاح.
2. فصل موصل البطارية.
3. تصريف المياه المتسخة.
4. تحريك خزان المياه المتسخة إلى أعلى.
5. فصل الكابل في جانب الجهاز عن القطب السالب للبطارية.
6. فصل الكابل الآخر من البطارية.
7. **في BD 80/100:** قم بإزالة الفاصل/الفواصل بين البطاريات الأمامية وخزان المياه النقية.
8. **في بطارية 115 أمبير/ساعة:** إخراج الأوزان الإضافية.
9. إخراج البطارية.
10. التخلص من البطاريات المستخدمة طبقا للوائح السارية.

بدء التشغيل

شحن البطارية

⚠ **خطر**

استخدام جهاز الشحن بطريقة غير سليمة

صعقة كهربائية

عليك مراعاة جهد الشبكة ومتطلبات الحماية على لوحة نوع الجهاز.

استخدم جهاز الشحن في الأماكن الجافة فقط والتي فيها تهوية كافية.

تنبيه

تجمع غازات خطرة أثناء عملية الشحن أسفل الخزان

خطر الانفجار

حرّك خزان المياه المتسخة الى أعلى قبل شحن البطاريات قليلة الصيانة.

تنبيه

استخدام جهاز شحن غير ملائم

خطر التعرض للأضرار

لا توصّل جهاز الشحن مع قابس البطارية من جهة الجهاز.

استخدم فقط جهاز شحن ملائم لنوع البطارية المركبة فقط.

اقرأ دليل التشغيل من الجهة الصانعة لجهاز الشحن ويجب عليك مراعاة إرشادات السلامة بشكل خاص.

طقم البطارية	سعة	جهاز الشحن
2.815-091.0	115 أمبير ساعة	6.654-367.0
2.815-092.0	170 أمبير ساعة	6.654-436.0
2.815-101.0	180 أمبير ساعة	6.654-434.0
2.815-105.0	240 أمبير ساعة	6.654-437.0
2.815-095.0	285 أمبير ساعة	6.654-419.0

يبلغ متوسط مدة الشحن حوالي 10-15 ساعة.

لا يسمح باستخدام الجهاز أثناء عملية الشحن.

ارشاد

يحتوي الجهاز على وسيلة حماية من التفريغ الكامل، أي أنه إذا تم الوصول إلى الحد الأدنى المسموح به من السعة، لذلك يتم إيقاف محرك الفراشي والتوربينات.

1. قيادة الجهاز مباشرة الي جهاز الشحن وينبغي تجنب الأماكن الصاعدة أثناء ذلك.
2. سحب قابس البطارية من جهة الجهاز.

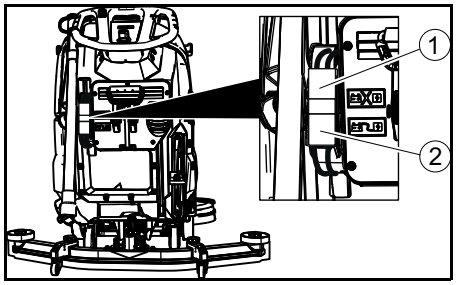

① قابس البطارية، جهة الجهاز

② قابس البطارية، جهة البطارية

3. توصيل قابس البطارية من جهة البطارية مع جهاز الشحن.
4. إدخال قابس الشبكة لجهاز الشحن في المقبس.
5. إجراء عملية الشحن حسب البيانات الواردة بتعليمات التشغيل الصادرة.
6. توصيل قابس البطارية من جهة الجهاز مع قابس البطارية من جهة البطارية.

㉗ ذراع كمرة الشفط
㉘ قابس البطارية
㉙ المفتاح
㉚ الشاشة
㉛ مفتاح دوار لسرعة العمل
㉜ مفتاح اتجاه السير
㉝ خرطوم تصريف المياه المتسخة مع تجهيزة المعايرة

** ليس ضمن محتوى التسليم

التمييز اللوني

- عناصر استعمال عملية التنظيف صفراء.
- عناصر استعمال الصيانة والخدمة باللون الرمادي الفاتح.

رموز على الجهاز


فتحة تصريف خزان المياه النقية


فتحة تصريف خزان المياه المتسخة


زيادة ضغط رأس التنظيف


مدخل البطارية


مستوى ملء خزان المياه النظيفة (50%)


إدخال قابس جهاز الشحن هنا


نقطة التثبيت


*حامل الممسحة


تنبيه
مكان إدخال خاطئ
خطر التعرض للأضرار
لا تدخل قابس جهاز الشحن هنا


ضغط عادي على رأس التنظيف


رأس التنظيف مرفوع


رفع/خفض دواسة رأس التنظيف


دواسة تغيير الفرشاة

* اختياري

التركيب

تفريغ

1. إزالة الكرتون.
2. إزالة أحزمة الربط.
3. فك قطع الخشب المثبتة بالبراغي على منصة التحميل.
4. وضع منحدر أمام الخشبة وتثبته بالبراغي عن طريق 3 ألواح التقوية العلوية لصندوق الكرتون ولوح التأمين المثبت بالعرض على منصة التحميل.

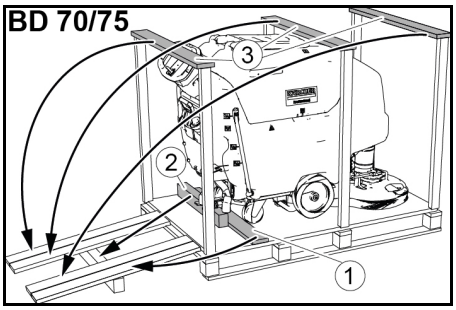

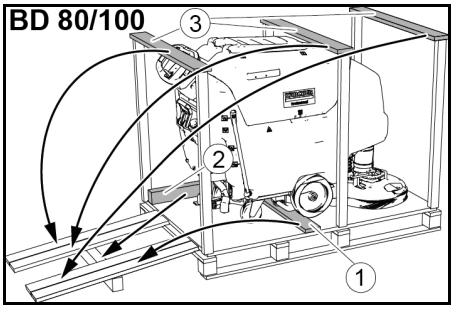

① لوح للتأمين
② خشبة
③ لوح تقوية

5. يجب دفع الخشبة المفككة من منصة التحميل تحت المنحدر وتثبيتها للدعم.
6. الضغط على ذراع رأس التنظيف إلى أسفل ثم تثبيته يمينا.
7. **عند BD 80/100 فقط:** ضغط ذراع الفرامل الى أسفل.

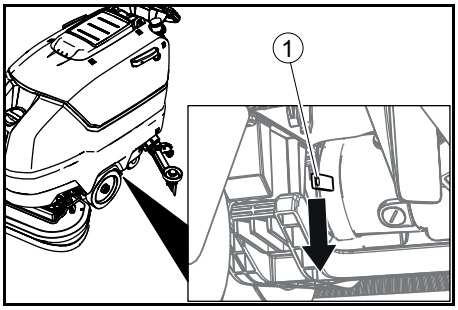

① ذراع الفرامل

إرشاد

لا توجد فرامل في BD 70/75. تحرير الفرامل غير ضروريا لهذا الجهاز.

8. تحريك الجهاز إلى الخلف من على منصة التحميل.
9. **عند BD 80/100 فقط:** ضغط ذراع الفرامل الى أعلى.

تركيب كمرة الشفط

1. إدخال كمرة الشفط في مكان تعليق كمرة الشفط.

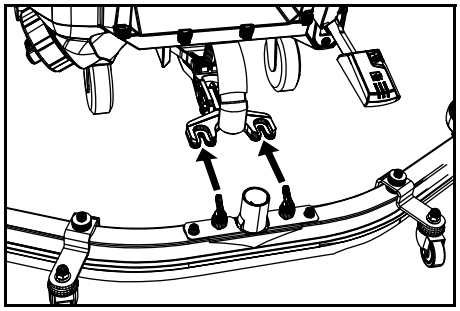

2. شد الصواميل المجنحة.
3. إدخال خرطوم الشفط.

بطاريات

البطاريات الموصى بها BD 70/75

الشرح	رقم الطلب	حجم ($م^3$)*	تدفق الهواء ($م^3$/ ساعة) **
115 أمبير ساعة - بدون صيانة	2.815-091.0 [1)]	1.98	0.792
170 أمبير ساعة - بدون صيانة	2.815-092.0 [2)]	2.31	0.924
180 أمبير ساعة - بدون صيانة	2.815-101.0 [3)]	4.785	1.914

* الحد الأدنى لحجم حيز شحن البطارية
** الحد الأدنى لتيار الهواء بين حيز شحن البطارية والمحيط
عند التثبيت لأول مرة، يلزم وجود طقم بطاريات إضافي:
1 2.638-198.0
2 2.638-162.0
3 2.638-106.0

البطاريات الموصى بها BD 80/100

الشرح	رقم الطلب	حجم ($م^3$)*	تدفق الهواء ($م^3$/ ساعة) **
170 أمبير ساعة - بدون صيانة	2.815-092.0 [1)]	2.31	0.924
180 أمبير ساعة - بدون صيانة	2.815-101.0 [2)]	4.785	1.914
240 أمبير ساعة - بدون صيانة	2.815-102.0 [2)]	6.27	2.508
285 أمبير ساعة - بدون صيانة	2.815-095.0 [3)]	11.88	4.752

* الحد الأدنى لحجم حيز شحن البطارية
** الحد الأدنى لتيار الهواء بين حيز شحن البطارية والمحيط
عند التثبيت لأول مرة، يلزم وجود طقم بطاريات إضافي:
1 2.638-162.0
2 2.638-106.0
3 2.638-197.0

مواصفات الجهاز

نظرة عامة للجهاز

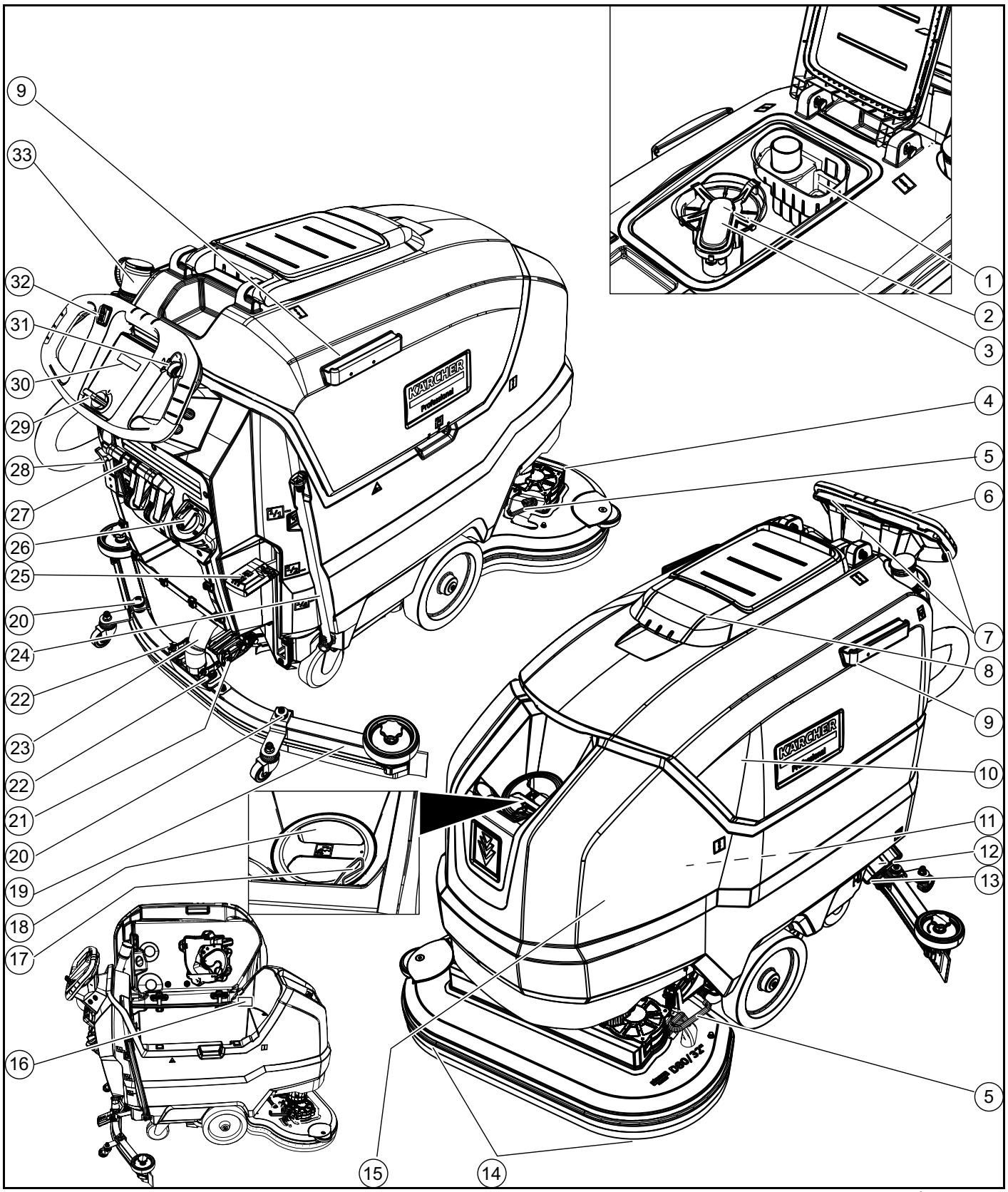

① مصفاة الأوساخ الخشنة
② مصفاة الوبر
③ عوامة
④ رأس التنظيف
⑤ دواسة تغيير الفرشاة
⑥ قضيب الدفع
⑦ مفتاح الأمان
⑧ غطاء خزان المياه المتسخة
⑨ سكة الحامل للقاعدة
⑩ خزان المياه المتسخة
⑪ **بطارية
⑫ فلتر المياه النقية
⑬ سدادة خزان المياه النقية
⑭ فرشاة قرصية
⑮ خزان المياه النقية
⑯ لوحة الطراز
⑰ حامل الخرطوم
⑱ فتحة ملء المياه النقية
⑲ كمرة الشفط
⑳ تعديل ارتفاع كمرة الشفط
㉑ تعديل ميل كمرة الشفط
㉒ صامولة مجنحة لتثبيت كمرة الشفط
㉓ خرطوم شفط
㉔ مؤشر ملء خزان المياه النقية
خرطوم تصريف المياه النقية
㉕ ذراع رأس التنظيف
㉖ مفتاح تنظيم كمية المياه

المحتويات

إرشادات عامة 273
وظيفة 273
الاستخدام المطابق للتعليمات 273
حماية البيئة 273
الملحقات التكميلية وقطع الغيار 273
محتوى التسليم 273
إرشادات السلامة 273
مواصفات الجهاز 274
التركيب 275
بدء التشغيل 276
التشغيل 277
النقل 278
التخزين 278
العناية والصيانة 278
مساعدة في حالة حدوث أعطال 279
الضمان 279
ملحقات 280
البيانات الفنية 280

إرشادات عامة



يرجى قراءة دليل التشغيل هذا قبل أول استخدام للجهاز وكذلك إرشادات السلامة المرفقة. ثم يجب استخدام الجهاز وفقا لذلك.

عليك الاحتفاظ بكلا الكتيبين وذلك للاستخدام اللاحق أو تسليمهما للمالك التالي.

وظيفة

يتم استخدام ماكينة الشفط والمسح هذه على الأرضيات المستوية.

يمكن أن يتم مواءمة الجهاز عن طريق ضبط كمية المياه وكمية مواد التنظيف لكل برنامج تنظيف معني.

يتم موائمة معايرة مواد التنظيف عن طريق الإضافة في الخزان.

يسمح عرض مساحة العمل وسعة خزانات المياه النظيفة والمتسخة (انظر فصل "البيانات الفنية") بتنظيف فعال لمدة عمل طويلة.

يحتوي الجهاز على محرك دفع.

إرشاد

يمكن تجهيز الجهاز بملحقات تكميلية مختلفة حسب كل مهمة تنظيف. اطلب كتالوجانا أو قم بزيارة موقعنا على الانترنت www.kaercher.com.

الاستخدام المطابق للتعليمات

هذا الجهاز مخصص للاستخدام التجاري والصناعي ويمكن على سبيل المثال استخدامه في الفنادق والمدارس والمستشفيات والمصانع والمتاجر والمكاتب ومحلات التأجير. استخدم هذا الجهاز فقط وفقا للبيانات المذكورة في دليل التشغيل.

- يُسمح باستخدام الجهاز فقط لتنظيف أرضيات ناعمة مقاومة للرطوبة وغير حساسة عند التلميع.
- لا يصلح الجهاز لتنظيف الأرضيات المجمدة (مثلا مخازن التبريد).
- لا يصلح استخدام الجهاز في المناطق القابلة للانفجار.
- الجهاز معتمد للاستخدام على أسطح ذات درجة صعود قصوى (انظر الفصل *البيانات الفنية*).

حماية البيئة



المواد المستخدمة في التغليف قابلة لإعادة التدوير. يرجى التخلص من مواد التغليف بطريقة تحافظ على البيئة.



تحتوي الأجهزة الكهربائية والإلكترونية مواد قيّمة قابلة لإعادة التدوير وغالبا على أجزاء مثل البطاريات، متراكمات أو الزيوت والتي قد تشكل خطورة على صحة الإنسان والبيئة في حالة التعامل معها أو تم التخلص منها بصورة خاطئة. إلا أن هذه الأجزاء ضرورية لتشغيل الجهاز بصورة سليمة. لا يجوز التخلص من الأجهزة المميزة بهذا الرمز مع النفايات المنزلية.

إرشادات حول مواد المحتويات (REACH)

تجد المعلومات الحالية حول مواد المحتويات على الموقع: *www.kaercher.com/REACH*

الملحقات التكميلية وقطع الغيار

استخدام الملحقات التكميلية الأصلية وقطع الغيار الأصلية فقط، والتي تضمن تشغيل الجهاز بشكل آمن وخالٍ من الاختلالات.

تجد المعلومات الخاصة بالملحقات التكميلية وقطع الغيار على الموقع *www.kaercher.com*.

محتوى التسليم

تأكد من وجود جميع محتويات العبوة عند فتحها. وفي حالة نقص أية ملحقات تكميلية أو اكتشاف أي تلف بها ناتج عن عملية النقل، يرجى إخطار البائع.

إرشادات السلامة

يرجى قبل أول استخدام للجهاز قراءة ومراعاة دليل الاستخدام هذا والدليل المرفق الخاص بإرشادات السلامة بالنسبة لأجهزة التنظيف بالفرشاة وأجهزة التنظيف بالرش رقم 5.956251.0 والتصرف وفقا لذلك.

الجهاز معتمد للاستخدام على أسطح ذات درجة صعود محدودة (انظر الفصل *البيانات الفنية*).

⚠ **تحذير**

جهاز مقلوب

خطر الإصابة

لا تستخدم الجهاز على أسطح مائلة.

لا يُسمح باستخدام الجهاز إلا إذا كان الغطاء وجميع الأغطية مغلقة.

تجهيزات السلامة

⚠ **تنويه**

تجهيزات السلامة التالفة أو المتغيرة

تجهيزات السلامة تخدم حمايتك.

لا تقم بتغيير أو تجاوز تجهيزات السلامة أبدا.

مفتاح الأمان

إذا تم تحرير الذراع، سيتم إيقاف الجهاز.

المفتاح

إذا تم سحب المفتاح، يكون الجهاز محميا ضد الاستخدام غير المصرح به.

رموز إرشادات التحذير

عليك مراعاة إرشادات التحذير التالية عند التعامل مع البطارية:

	يجب مراعاة الإرشادات الواردة في تعليمات استعمال البطارية والموجودة على البطارية وكذلك الواردة في دليل التشغيل.
	ارتداء نظارة واقية للعين.
	إبعاد الأطفال عن الحمض والبطارية.
	خطر الانفجار
	يُمنع استخدام نار، شرار، ضوء مفتوح والتدخين.
	خطر حروق كيميائية
	إسعافات أولية.
	تحذير
	التخلص من النفايات
	عدم رمي البطارية في القمامة.



THANK YOU!
MERCI! DANKE! ¡GRACIAS!

› Registrieren Sie Ihr Produkt und profitieren Sie von vielen Vorteilen.

Register your product and benefit from many advantages.

Enregistrez votre produit et bénéficier de nombreux avantages.

Registre su producto y aproveche de muchas ventajas.

www.kaercher.com/welcome ★★★★★

› Bewerten Sie Ihr Produkt und sagen Sie uns Ihre Meinung.

Rate your product and tell us your opinion.

Évaluer votre produit et dites-nous votre opinion.

Reseñe su producto y díganos su opinión.

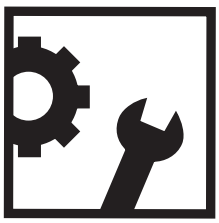

www.kaercher.com/dealersearch

Alfred Kärcher SE & Co. KG
Alfred-Kärcher-Str. 28-40
71364 Winnenden (Germany)
Tel.: +49 7195 14-0
Fax: +49 7195 14-2212



2-2-NN-A4-GS-03323