KÄRCHER

RVM 4 Comfort

Deutsch	6
English	14
Français	22
Italiano	31
Español	40
Português	48
Nederlands	57
Türkçe	65
Svenska	73
Suomi	81
Norsk	89
Dansk	97
Eesti	105
Latviešu	112
Lietuviškai	120
Polski	129
Magyar	137
Čeština	146
Slovenčina	154
Slovenščina	162
Română	170
Hrvatski	178
Srpski	186
Ελληνικά	195
Русский	204
Українська	213
Қазақша	222
Български	231
العربية	241

Read Online

Register your product
www.kaercher.com/register

97787790 (04/26)

A

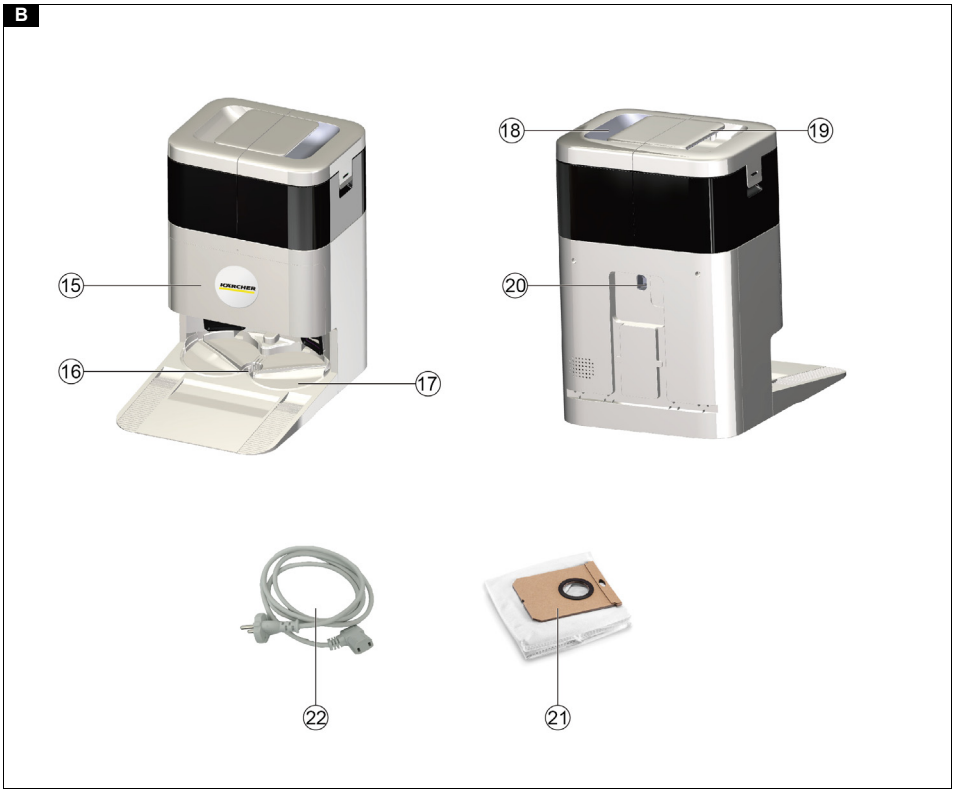
B
15
16
17
18
19
20
22
21

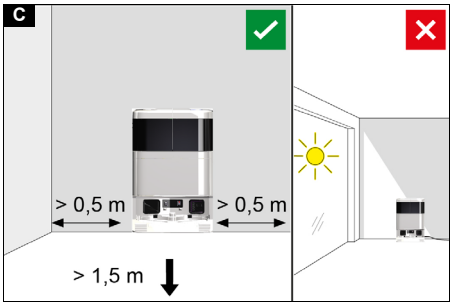
C
> 0,5 m
> 0,5 m
> 1,5 m

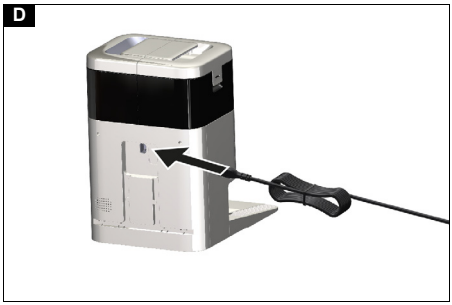
D

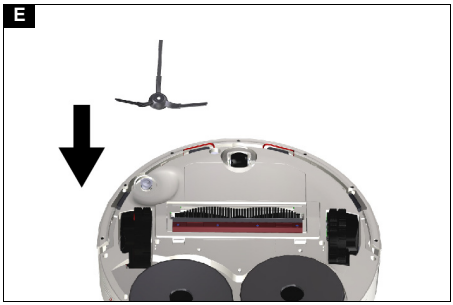
E

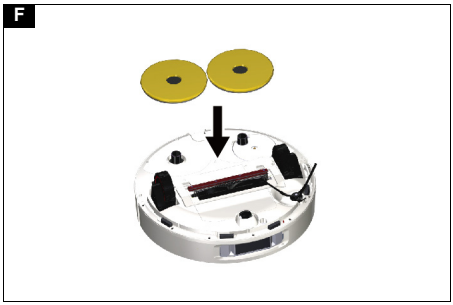
F

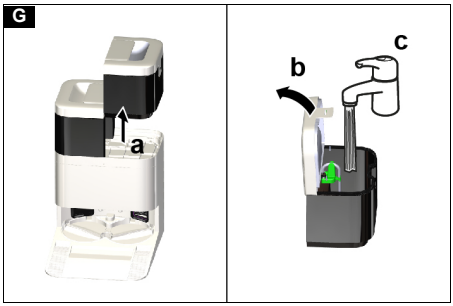
G
a
b
c

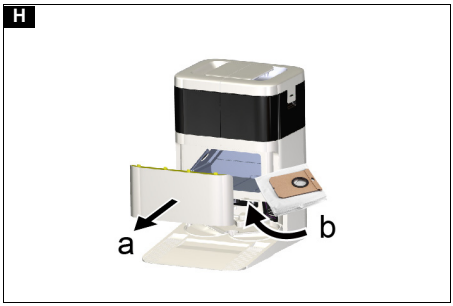
H
a
b

I

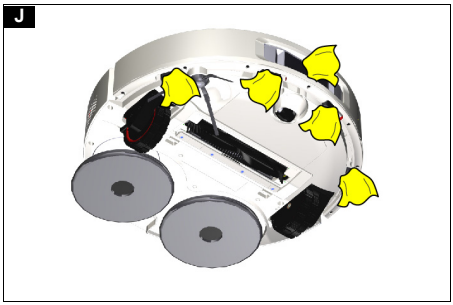
J

K

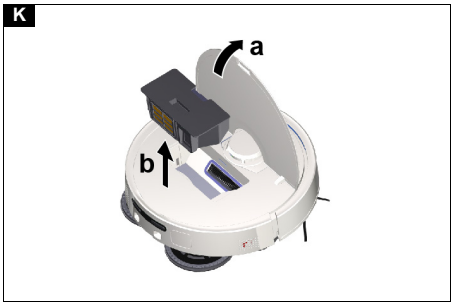

L

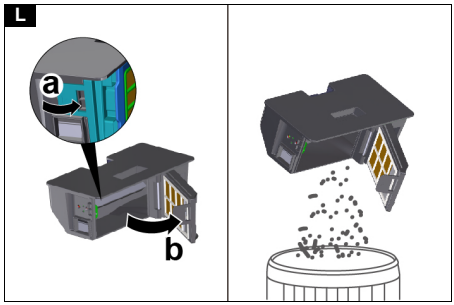

M

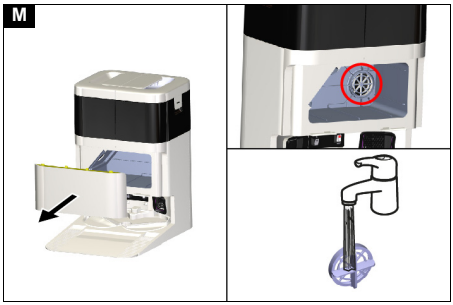

N

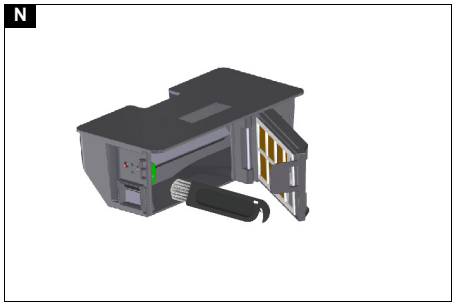

O

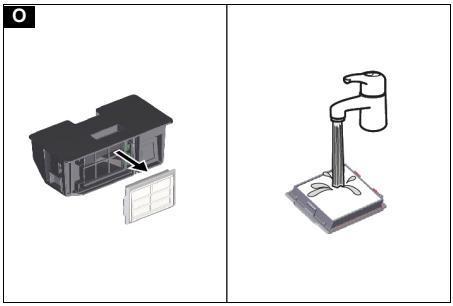

P

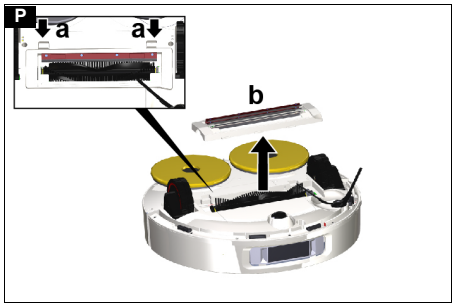

Q

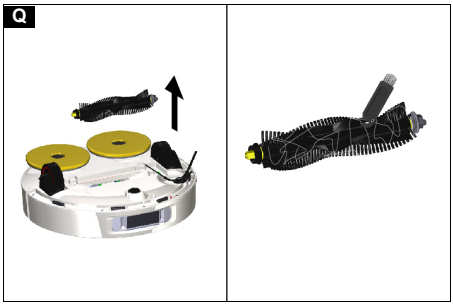

Inhalt

Allgemeine Hinweise 6
Sicherheitshinweise 6
Symbole auf dem Gerät 7
Umweltschutz 7
Bestimmungsgemäße Verwendung 7
Zubehör und Ersatzteile 7
Lieferumfang 7
Gerätebeschreibung 7
Erstinbetriebnahme 9
Inbetriebnahme 9
Bedienung 10
Transport 12
Lagerung 12
Pflege und Wartung 12
Hilfe bei Störungen 13
Garantie 14
EU-Konformitätserklärung 14
Technische Daten 14

Allgemeine Hinweise

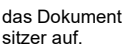

Lesen Sie vor der ersten Benutzung des Geräts diese Originalbetriebsanleitung und handeln Sie danach. Bewahren Sie das Dokument für späteren Gebrauch oder für Nachbesitzer auf.

- Bei Nichtbeachtung der Betriebsanleitung und der Sicherheitshinweise können Schäden am Gerät und Gefahren für den Bediener und andere Personen entstehen.
- Bei Transportschaden sofort Händler informieren.
- Prüfen Sie beim Auspacken den Packungsinhalt auf fehlendes Zubehör oder Beschädigungen.

Sicherheitshinweise

- Neben den Hinweisen in der Betriebsanleitung müssen Sie die allgemeinen Sicherheits- und Unfallverhütungsvorschriften des Gesetzgebers berücksichtigen.
- Am Gerät angebrachte Warn- und Hinweisschilder geben wichtige Hinweise für den gefahrlosen Betrieb.

Gefahrenstufen

⚠ *GEFAHR*

- *Hinweis auf eine unmittelbar drohende Gefahr, die zu schweren Körperverletzungen oder zum Tod führt.*

⚠ *WARNUNG*

- *Hinweis auf eine möglicherweise gefährliche Situation, die zu schweren Körperverletzungen oder zum Tod führen kann.*

⚠ *VORSICHT*

- *Hinweis auf eine möglicherweise gefährliche Situation, die zu leichten Verletzungen führen kann.*

ACHTUNG

- *Hinweis auf eine möglicherweise gefährliche Situation, die zu Sachschäden führen kann.*

Allgemeine Sicherheitshinweise

Das Laserradar des Geräts entspricht der Norm IEC 60825-1:2014 für Laser der Klasse 1 Produktsicherheit und erzeugt keine für den menschlichen Körper gefährliche Laserstrahlung.

⚠ ***GEFAHR*** *• Erstickungsgefahr. Halten Sie Verpackungsfolien von Kindern fern.*

⚠ ***WARNUNG*** *• Verwenden Sie das Gerät nur bestimmungsgemäß. Berücksichtigen Sie die örtlichen Gegebenheiten und achten Sie beim Arbeiten mit dem Gerät auf Dritte, insbesondere Kinder. • Das Gerät ist nicht dafür bestimmt, durch Personen mit eingeschränkten physischen, sensorischen oder geistigen Fähigkeiten oder mangels Erfahrung und / oder mangels Wissen benutzt zu werden. • Nur Personen, die in der Handhabung des Geräts unterwiesen sind oder ihre Fähigkeiten zur Bedienung nachgewiesen haben und ausdrücklich mit der Benutzung beauftragt sind, dürfen das Gerät benutzen. • Kinder dürfen das Gerät nicht betreiben. • Beaufsichtigen Sie Kinder, um sicherzustellen, dass sie nicht mit dem Gerät spielen. • Kinder dürfen Reinigung und Anwenderwartung nur unter Aufsicht durchführen. • Kinder ab mindestens 8 Jahren dürfen das Gerät nur betreiben, wenn sie durch eine für ihre Sicherheit zuständige Person in der Anwendung unterwiesen wurden, korrekt beaufsichtigt werden und wenn sie die daraus resultierenden Gefahren verstanden haben.*

⚠ ***VORSICHT*** *• Unfall- und Verletzungsgefahr. Beachten Sie bei Transport und Lagerung das Gewicht des Geräts, siehe Kapitel Technische Daten in der Betriebsanleitung. • Sicherheitseinrichtungen dienen Ihrem Schutz. Verändern oder umgehen Sie niemals Sicherheitseinrichtungen.*

ACHTUNG *• Beschädigung des Geräts. Stellen Sie sich nicht auf das Gerät und setzen Sie keine Kinder, Gegenstände oder Haustiere darauf ab. • Das Gerät enthält Akkus, die nur von einer Fachkraft ausgetauscht werden können.*

Stromschlaggefahr

⚠ ***WARNUNG*** *• Das Gerät enthält elektrische Bauteile, reinigen Sie das Gerät nicht unter fließendem Wasser. • Schalten Sie das Gerät vor allen Pflege- und Wartungsarbeiten aus.*

⚠ ***VORSICHT*** *• Lassen Sie Reparaturarbeiten und Arbeiten an elektrischen Bauteilen nur vom autorisierten Kundendienst durchführen.*

Sicherheitshinweise Betrieb

⚠ ***GEFAHR*** *• Betreiben Sie das Gerät nicht in Räumen mit brennendem Feuer oder Glut in einem offenen Kamin ohne Aufsicht. • Betreiben Sie das Gerät nicht in Räumen mit brennenden Kerzen ohne Aufsicht.*

⚠ ***WARNUNG*** *• Kurzschlussgefahr. Halten Sie leitende Gegenstände (z. B. Schraubendreher oder Ähnliches) von den Ladekontakten fern.*

⚠ ***VORSICHT*** *• Beachten Sie die Stolpergefahr durch den umherfahrenden Reinigungsroboter. • Verletzungsgefahr. Fassen Sie während des Betriebs auf keinen Fall mit Fingern oder Werkzeug in die sich drehende Reinigungswalze des Geräts. • Stehen oder sitzen Sie nicht auf die Station oder den Reinigungsroboter. • Beachten Sie, dass Gegenstände durch Anstoßen des Reinigungsroboters umfallen können (auch Gegenstände auf Tischen oder kleinen Möbelstücken). • Beachten Sie, dass sich der Reinigungsroboter in herunterhängenden Telefonkabeln, Elektrokabeln, Tischdecken, Schnüren, Gürtel*

usw. verfangen kann. Das kann zum Herunterfallen von Gegenständen führen.

ACHTUNG *• Betreiben Sie das Gerät nicht in Räumen, die mit einer Alarmanlage oder Bewegungsmelder gesichert sind. • Betreiben Sie das Gerät nur bei Temperaturen von 0°C bis +35 °C. • Verwenden Sie das Gerät nur in Innenräumen. • Nehmen Sie mit dem Gerät keine scharfen oder größeren Gegenstände auf, wie z. B. Scherben, Kieselsteine oder Spielzeugteile. • Heben Sie alle Kabel vom Boden auf, bevor Sie das Gerät benutzen, um zu verhindern, dass es sie beim Reinigen mitschleift. • Sperren Sie alle Bereiche ab, in denen Absturzgefahr für das Gerät besteht. Z. B. Treppenabgänge oder Galerien ohne Begrenzung.*

Sicherheitshinweise Ladestation

⚠ ***GEFAHR*** *• Schließen Sie das Gerät nur an Wechselstrom an. Die angegebene Spannung auf dem Typenschild muss mit der Netzspannung übereinstimmen. • Aus Sicherheitsgründen empfehlen wir das Gerät grundsätzlich nur über einen Fehlerstromschutzschalter (maximal 30 mA) zu betreiben. • Fassen Sie Netzstecker und Steckdose niemals mit feuchten Händen an. • Explosionsgefahr. Keine nicht-wiederaufladbaren Batterien aufladen.*

⚠ ***WARNUNG*** *• Schließen Sie das Gerät nur an einem elektrischen Anschluss an, der von einer Elektro-Fachkraft gemäß IEC 60364-1 ausgeführt wurde.*
• Prüfen Sie die Übereinstimmung der Netzspannung mit der auf dem Typenschild des Ladegeräts angegebenen Spannung. • Das Gerät enthält elektrische Bauteile, reinigen Sie das Gerät nicht unter fließendem Wasser. • Kurzschlussgefahr. Halten Sie leitende Gegenstände (z. B. Schraubendreher oder Ähnliches) von den Ladekontakten fern. • Kurzschlussgefahr. Reinigen Sie die Ladekontakte der Ladestation nur trocken.
• Ziehen Sie vor allen Pflege- und Wartungsarbeiten den Netzstecker. • Der Reinigungsroboter 1.269-130.0 darf nur an der Ladevorrichtung einer Ladestation mit der Teilenummer 9.773-135.0 / 9.773-248.0 geladen werden. • Laden Sie in der Ladestation nur das mitgelieferte Reinigungsgerät. • Prüfen Sie das Netzkabel vor jedem Betrieb auf Beschädigungen. Beschädigtes Netzkabel nicht verwenden. Tauschen Sie bei Beschädigungen das Netzkabel gegen einen zugelassenen Ersatz aus. Geeigneten Ersatz erhalten Sie bei KÄRCHER oder einem unserer Servicepartner.

ACHTUNG *• Verwenden Sie die Ladestation nur in Innenräumen. • Stellen Sie die Ladestation nicht in der Nähe von Wärmequellen auf, z. B. Heizungen. • Lagern Sie die Ladestation nur in Innenräumen, an einem kühlen, trockenen Ort. • Laden Sie den Reinigungsroboter spätestens nach 5 Monaten erneut vollständig auf, um eine Tiefentladung des Akkus zu vermeiden.*
• Schalten Sie die Ladestation vor allen Pflege- und Wartungsarbeiten aus.

Symbole auf dem Gerät

Lesen Sie vor der Inbetriebnahme die Betriebsanleitung und alle Sicherheitshinweise.

Schützen Sie das Gerät vor Nässe. Lagern Sie das Gerät trocken. Setzen Sie das Gerät nicht dem Regen aus. Das Gerät eignet sich nur zur Verwendung in Innenräumen.

Umweltschutz

Die Verpackungsmaterialien sind recyclebar. Bitte Verpackungen umweltgerecht entsorgen.

Elektrische und elektronische Geräte enthalten wertvolle recyclebare Materialien und oft Bestandteile wie Batterien, Akkus oder Öl, die bei falschem Umgang oder falscher Entsorgung eine potenzielle Gefahr für die menschliche Gesundheit und die Umwelt darstellen können. Für den ordnungsgemäßen Betrieb des Geräts sind diese Bestandteile jedoch notwendig. Mit diesem Symbol gekennzeichnete Geräte dürfen nicht mit dem Hausmüll entsorgt werden.

Hinweise zu Inhaltsstoffen (REACH)
Aktuelle Informationen zu Inhaltsstoffen finden Sie unter: *www.kaercher.de/REACH*

Bestimmungsgemäße Verwendung

Das Gerät besteht aus zwei Einheiten, einer Ladestation und einem akkubetriebenen Reinigungsroboter.

- Dieser Reinigungsroboter ist zur vollautomatischen Nass- und Trockenreinigung vorgesehen.
- Keine wasserempfindlichen Beläge wie z. B. unbehandelte Korkböden reinigen, da Feuchtigkeit eindringen und den Boden beschädigen kann.
- Das Gerät eignet sich zur Reinigung von Teppichen, PVC, Linoleum, Fliesen, Stein, geöltem und gewachstem Parkett, Laminat sowie allen wasserunempfindlichen Bodenbelägen.
- Dieses Gerät wurde für den Gebrauch in Privathaushalten entwickelt und ist nicht für den gewerblichen Einsatz vorgesehen.

Zubehör und Ersatzteile

Nur Original-Zubehör und Original-Ersatzteile verwenden, sie bieten die Gewähr für einen sicheren und störungsfreien Betrieb des Geräts.
Informationen über Zubehör und Ersatzteile finden Sie unter *www.kaercher.com*.

Lieferumfang

Prüfen Sie beim Auspacken den Inhalt auf Vollständigkeit. Bei fehlendem Zubehör oder bei Transportschäden benachrichtigen Sie bitte Ihren Händler.

Gerätebeschreibung

Für die Abbildungen siehe Grafikseite.
Abbildung A
Abbildung B

① Wischscheiben

② Reinigungsbürste

③ Bürstenabdeckung

④ Antriebsrad

⑤ Abgrunderkennungssensor

⑥ Seitenbürste

⑦ Lenkrolle

⑧ Staubbehälter (trocken)

⑨ Reinigungswerkzeug

⑩ Ein-/Aus-/Pause-Taste

⑪ Home-Taste

⑫ Lasersensor (LiDAR)

⑬ Doppellinienlaser

⑭ Ladekontakte

⑮ Frontabdeckung der Station

⑯ Waschschalenfilter

⑰ Waschschale

⑱ Frischwassertank

⑲ Schmutzwassertank

⑳ Ladebuchse der Station

㉑ Filterbeutel

㉒ Netzkabel

Funktion des Reinigungsroboters

- Der mobile Reinigungsroboter bezieht seine Energie aus einem eingebauten, wiederaufladbaren Akku, den er regelmäßig an der vorgesehenen Ladestation auflädt. Wenn der Akkuladestand zu niedrig ist, kehrt er automatisch zur Ladestation zurück, um sich aufzuladen, und unterbricht gegebenenfalls die aktuelle Reinigungsaufgabe.
- Nach Abschluss des Ladevorgangs verlässt der Reinigungsroboter automatisch die Ladestation und setzt die Reinigung fort, falls eine Aufgabe unterbrochen wurde. Wenn der Reinigungsroboter die Reinigungsarbeiten abgeschlossen hat, kehrt er zur Aufladung zur Ladestation zurück.
- Der Reinigungsroboter gibt Statusmeldungen über Sprachausgabe und verschiedene LED-Farben am Gerät aus.
- Der Reinigungsroboter bewegt sich systematisch. Er scannt den Raum mit einem Lasersensor (LiDAR) und reinigt ihn anschließend Schritt für Schritt.
- Der Reinigungsroboter verfügt über Absturzsensoren, die Treppen und Stufen erkennen können, um ein Herunterfallen zu verhindern.
- Der Ultraschallsensor dient der Teppicherkennung, die in der App einzeln aktiviert und deaktiviert werden kann. Je nach Konfiguration meidet der Reinigungsroboter Teppiche.
- Der Reinigungsroboter verfügt über einen Staubbehälter für trockenen Schmutz, eine Hauptbürste, eine Seitenbürste und 2 Wischscheiben. Diese Komponenten ermöglichen eine gleichzeitige Trocken- und Nassreinigung. Der Saugvorgang sammelt alle Staubpartikel und groben Schmutz im Staubbehälter, sodass beim Nasswischen keine Staubpartikel und kein grober Schmutz aufgenommen werden.
- In der multifunktionalen Ladestation wird der Staub aus dem Staubbehälter entfernt. Außerdem ist es möglich, das Wischtuch in der Ladestation zu waschen und zu trocknen.

Das Saugen kann nur unter folgenden Bedingungen erfolgen:

- Der Reinigungsroboter befindet sich in der Ladestation.
- Ein Staubbeutel ist in der Ladestation eingesetzt.

LED-Farben am Gerät

LED-Tasten	Bedeutung
Aus	Das Gerät ist ausgeschaltet. Das Gerät befindet sich im Ruhemodus. Das Gerät befindet sich im „Nicht stören“-Modus.
Leuchtet blau	Das Gerät arbeitet. Das Gerät ist vollständig geladen.
Blaues Atmen	Das Gerät befindet sich im Standby-/Pausenmodus. Das Gerät wird geladen.
Blaues Blinken	Das Gerät befindet sich im WLAN-Verbindungsmodus.
Rotes Atmen oder Blinken	Es ist eine Störung aufgetreten. Fehlerbehebung siehe *Hilfe bei Störungen*.

LED-Farben an der Ladestation

LED-Tasten	Bedeutung
Aus	Das Gerät ist vollständig geladen und befindet sich im Ruhemodus. Das Gerät befindet sich im „Nicht stören“-Modus. Ausgeschaltet.
Leuchtet blau	Wartung läuft. Das Gerät ist vollständig geladen.
Blaues Atmen	Das Gerät wird geladen.
Rotes Blinken	Es ist eine Störung aufgetreten. Fehlerbehebung siehe *Hilfe bei Störungen*.

Sonder-Modi

Schlafmodus

Der Reinigungsroboter wechselt nach 5 Minuten Inaktivität automatisch in den Schlafmodus. Drücken Sie eine beliebige Taste, um ihn aufzuwecken.

- Der Reinigungsroboter wechselt nicht in den Schlafmodus, wenn er auf der Ladestation steht.
- Der Reinigungsroboter schaltet sich automatisch aus, wenn er sich länger als 6 Stunden im Schlafmodus befindet

Nicht stören-Modus

Es ist möglich, den „Nicht stören“-Modus zu aktivieren. Im „Nicht stören“-Modus gibt der Reinigungsroboter keine akustischen Warnungen aus. Die LED-Leuchten sind ausgeschaltet.
Der „Nicht stören“-Modus kann in der App aktiviert werden. Der Download der App ist im Kapitel *Reinigungsroboter mit WLAN und App verbinden*.

Hinweis

Im „Nicht stören“-Modus ist der Reinigungsroboter nicht ausgeschaltet. Um die Reinigung fortzusetzen, drücken Sie kurz Ein-/Aus-/Pause-Taste.

Fernbedienung

In der App besteht die Möglichkeit, den Roboter zu steuern, wenn er sich beispielsweise an einer unzugänglichen Stelle festgefahren hat.
Diese Fernsteuerung kann in der App unter „App-Einstellungen“ > „Funktionseinstellungen“ > „Weitere Funktionen“ ausgewählt werden.

Erstinbetriebnahme

Einrichtung der Ladestation

- Wählen Sie den Standort so, dass der Reinigungsroboter die Ladestation leicht erreichen kann.

ACHTUNG

Gefahr der Bodenbeschädigung durch Feuchtigkeit

Das nasse Wischtuch kann den Boden während des Ladevorgangs beschädigen.
Stellen Sie die Ladestation auf einem wasserbeständigen Boden auf.

- Links und rechts von der Ladestation einen Abstand von mindestens 0,5 m und vor der Ladestation einen Abstand von mindestens 1,5 m sicherstellen.
- Der Standort darf keinem direktem Sonnenlicht ausgesetzt sein.

1. Ladestation aufstellen.
   Abbildung C
2. Gerätestecker des Netzkabels in die Ladebuchse der Ladestation einstecken.
   Abbildung D
3. Netzstecker einstecken.

Verbindung des Reinigungsroboters mit der Ladestation

1. Setzen Sie den Reinigungsroboter manuell auf die Ladestation und stellen Sie sicher, dass die Batteriekontakte guten Kontakt haben.
   Der Reinigungsroboter schaltet sich automatisch ein. Die LED-Tasten leuchten.

Reinigungsroboter mit WLAN und App verbinden

Der Reinigungsroboter lässt sich direkt über Tasten am Gerät bedienen oder per App über ein WLAN-fähiges Mobilgerät. Um alle verfügbaren Funktionen nutzen zu können, wird empfohlen, den Reinigungsroboter über die KÄRCHER Indoor-Roboter App zu steuern.
Bevor Sie die App herunterladen, stellen Sie Folgendes sicher:

- Das Mobilgerät ist mit dem Internet verbunden.
- Das 2,4 GHz-WLAN des Routers ist aktiviert.
- Ausreichende WLAN-Abdeckung ist gewährleistet.

Die KÄRCHER Indoor-Roboter App vom Apple App Store® oder vom Google Play™ Store herunterladen.

- Google Play™ und Android™ sind Marken oder eingetragene Warenzeichen der Google Inc.
- Apple® und App Store® sind Marken oder eingetragene Warenzeichen der Apple Inc.

Reinigungsroboter mit KÄRCHER Indoor-Roboter App und WLAN verbinden:

1. Die KÄRCHER Indoor-Roboter App vom Apple App Store oder vom Google Play Store herunterladen.
2. Die KÄRCHER Indoor-Roboter App öffnen.
3. Ein Konto erstellen (falls Sie noch nicht registriert sind).
4. Den gewünschten Reinigungsroboter hinzufügen.
5. Die Schritt für Schritt Anleitung der App befolgen.

Deaktivieren von Reinigungsrobotern mit WLAN

1. Gerät in der App löschen.
2. Drücken Sie gleichzeitig die Ein-/Aus-Taste und die Home-Taste für 3 Sekunden, bis eine Sprachansage ertönt: „Setzen Sie die WLAN-Verbindung zurück und wechseln Sie in den Netzwerkkonfigurationsmodus.“

Inbetriebnahme

Seitenbürste einbauen

1. Den Reinigungsroboter umdrehen.
2. Die Seitenbürste einsetzen.
   Abbildung E

Einsetzen der Wischscheiben

1. Den Reinigungsroboter umdrehen.
2. Wischscheiben einsetzen.
   Abbildung F

Befüllen des Frischwassertanks der Ladestation

ACHTUNG

Beschädigungsgefahr

Das Einfüllen von heißem Wasser in den Frischwassertank kann zur Verformung des Kunststoffs führen.
Füllen Sie kein heißes Wasser in den Frischwassertank.

Hinweis

Leeren Sie immer zuerst den Abwassertank, bevor Sie den Frischwassertank befüllen.

1. Frischwassertank entnehmen.
   Abbildung G
2. Ziehen Sie die Lasche am Deckel des Frischwassertanks und heben Sie den Deckel an.
3. Füllen Sie den Frischwassertank mit kaltem oder lauwarmem Leitungswasser bis zur MAX-Markierung.

ACHTUNG

Schäden am Gerät durch Korrosion und chemische Inhaltsstoffe:

Keine Reinigungsmittel, Desinfektionsmittel oder andere Putzmittel in den Frischwasserbehälter geben.
Kein heißes Wasser in den Frischwasserbehälter einfüllen.

4. Frischwassertank einsetzen.

Staubbeutel einsetzen

1. Öffnen Sie die Frontabdeckung der Ladestation.
   Abbildung H
2. Schieben Sie den Staubbeutel in den Einlass.
3. Schließen Sie die Frontabdeckung der Ladestation.

Bedienung

ACHTUNG

Gefahr durch Hindernisse

Beschädigungsgefahr
Sorgen Sie vor dem Betrieb des Reinigungsroboters dafür, dass keine Hindernisse auf dem Boden, an Treppen oder Absätzen liegen.

Umgebung vorbereiten

- Den Boden frei von herumliegenden Gegenständen halten, um eine effiziente Reinigung zu gewährleisten. Hindernisse erfordern eine zeitaufwändige Reinigung, da der Reinigungsroboter Gegenstände umfahren muss.
- Die Türen der Räume öffnen, die gereinigt werden sollen.
- Bei Bedienung des Reinigungsroboters mit der App: Konfiguration in der App durchführen, damit der Reinigungsroboter entsprechend der individuellen Reinigungsanforderungen reinigen kann (No-Go Zonen, unterschiedliche Reinigungsparameter, etc.), siehe Kapitel *Kartenerstellung*.

Einstellungen

Einstellungen am Roboter

Die Reinigung kann auch direkt am Reinigungsroboter ohne App gestartet werden. Mit den Tasten können folgende Befehle ausgeführt werden:

- Reinigung starten über die Ein-/Aus-/Pause-Taste.
- Reinigung unterbrechen über die Ein-/Aus-/Pause-Taste.
- Schicken Sie den Reinigungsroboter manuell über die Home-Taste zur Ladestation zurück.

Der Reinigungsroboter kehrt automatisch zur Ladestation zurück, um aufzuladen, wenn er eine Reinigungsaufgabe beendet hat oder wenn der Akku während des Reinigungsvorgangs zu schwach wird.

Einstellungen in der App

Die KÄRCHER Indoor-Roboter App bietet unter anderem folgende Hauptfunktionen:

- Schritt-für-Schritt-Anleitung zu den Konfigurationsmöglichkeiten
- Kartenerstellung für Räume und mehrere Etagen
- Einstellung von Zeitplänen
- Definition von No-Go-Zonen und virtuellen Wänden
- Hinweise zu Fehlern oder Störungen und dem Reinigungsfortschritt
- Einstellung von Reinigungsparametern wie Wassermenge, Saugkraft und Anzahl der Durchgänge
- Einrichtung von Reinigungszonen
- Aktivierung / Deaktivierung des "Nicht stören" Modus
- Fernsteuerung des Geräts
- FAQ mit detaillierter Fehlerbehebung

Reinigungsroboter einschalten

Hinweis

Den Reinigungsroboter direkt auf die Ladestation stellen, wenn er sich aufgrund eines zu niedrigen Ladezustands nicht einschalten lässt, siehe Kapitel Erstinbetriebnahme.

1. Setzen Sie den Reinigungsroboter manuell auf die Ladestation und stellen Sie sicher, dass die Batteriekontakte guten Kontakt haben.
   Der Reinigungsroboter schaltet sich automatisch ein und gibt ein akustisches Signal.
   Die LED-Leuchte geht an.

Hinweis

Alternativ kann der Reinigungsroboter auch eingeschaltet werden, wenn er sich nicht auf der Ladestation befindet:

2. Halten Sie die Ein-/Aus-/Pause-Taste 3 Sekunden lang gedrückt.
   Der Reinigungsroboter schaltet sich ein.
   Abbildung I

Betrieb ohne App

Starten der Reinigung

Hinweis

Öffnen Sie die Türen zu allen Räumen, die der Reinigungsroboter reinigen soll, und halten Sie den Boden frei von herumliegenden Gegenständen.

1. Drücken Sie die Ein-/Aus-/Pause-Taste.
   Der Reinigungsroboter gibt ein akustisches Signal und erstellt zunächst eine Karte der Umgebung, ohne zu reinigen.
   Die LED-Tasten leuchten blau.
   Wenn die Kartenerstellung abgeschlossen ist, kehrt der Reinigungsroboter zur Ladestation zurück.

Hinweis

Warten Sie einige Sekunden, bevor Sie die Ein-/Aus-/Pause-Taste erneut drücken, damit der Roboter die Karte speichern kann.

2. Drücken Sie die Ein-/Aus-/Pause-Taste.
   Der Reinigungsroboter gibt ein akustisches Signal und startet die Reinigung.
   Die LED-Tasten leuchten blau.

Betrieb mit App

Kartenerstellung

Hinweis

Öffnen Sie die Türen zu allen Räumen, die der Reinigungsroboter reinigen soll, und halten Sie den Boden frei von herumliegenden Gegenständen.

1. Drücken Sie in der App das Bedienfeld „Start“ und folgen Sie den angezeigten Schritten nach Bedarf.
   Der Reinigungsroboter gibt ein akustisches Signal und startet die Kartenerstellung.
   Die LED-Tasten leuchten blau.
   Wenn die Kartenerstellung abgeschlossen ist, kehrt der Reinigungsroboter zur Ladestation zurück.

Konfiguration des Roboters in der App

Individuelle Konfigurationen der Karte können in der App vorgenommen werden.

- Virtuelle Wände und Sperrbereiche verhindern, dass der Reinigungsroboter Bereiche befährt, die nicht gereinigt werden sollen.

- Mit Raumreinigung oder Reinigungszonen kann der Roboter gezielt die vom Benutzer ausgewählten Bereiche einmalig reinigen.
- Mit verschiedenen Reinigungsmodi kann die Reinigungsintensität je nach Bodenart oder Verschmutzung individuell für jeden Raum ausgewählt werden (Wassermenge, Anzahl der Durchgänge pro Bereich, Saugkraft usw.).

Der Download der App ist im Kapitel *Reinigungsroboter mit WLAN und App verbinden*.

1. Die Schritt für Schritt Anleitung der App befolgen.

Reinigung beginnen

1. Die gewünschte Karte in der App auswählen und entsprechend der individuellen Konfiguration mit der Reinigung beginnen.

Reinigung unterbrechen

Unterbrechen der Reinigung am Gerät

1. Drücken Sie während der Reinigung eine beliebige Taste.
   Der Reinigungsroboter stoppt.
   Die LED-Tasten blinken blau.
2. Drücken Sie die Ein-/Aus-/Pause-Taste.
   Die Reinigung wird fortgesetzt.
   Die LED-Tasten leuchten blau.

Unterbrechen der Reinigung in der App

1. Drücken Sie in der App das Bedienfeld „Pause“.
   Der Reinigungsroboter stoppt.
   Die LED-Tasten blinken blau.
2. Drücken Sie in der App das Bedienfeld „Start“.
   Die Reinigung wird fortgesetzt.
   Die LED-Tasten leuchten blau.

Akkustandsanzeige

Hinweis

Wenn der Akku leer ist, kehrt der Reinigungsroboter automatisch zur Ladestation zurück, um den Akku aufzuladen.

Hinweis

Falls der Reinigungsroboter die Reinigung vorher nicht abgeschlossen hat, setzt er diese nach dem Aufladen fort.

Reinigungsroboter manuell zum Aufladen schicken

Manuelles Zurückschicken des Reinigungsroboters zum Aufladen

1. Wenn der Roboter gerade eine Reinigung durchführt, drücken Sie eine beliebige Taste.
   Der Reinigungsroboter stoppt.
   Die LED-Tasten blinken blau.
2. Drücken Sie die Home-Taste.
   Die Reinigung wird abgebrochen.
   Der Reinigungsroboter fährt zur Ladestation, um den Akku aufzuladen.
   Sobald der Reinigungsroboter mit der Ladestation verbunden ist, pulsieren die LED-Tasten blau.

Der Reinigungsroboter kehrt automatisch zur Ladestation zurück, um aufzuladen, wenn er eine Reinigungsaufgabe beendet hat oder wenn der Akku während des Reinigungsvorgangs zu schwach wird.

Manuelles Zurückschicken des Reinigungsroboters zum Aufladen über die App

1. Wenn der Roboter gerade eine Reinigung durchführt, drücken Sie in der App das Bedienfeld „Pause“.
   Der Reinigungsroboter stoppt.
   Die LED-Tasten blinken blau
2. Drücken Sie in der App das Bedienfeld „Laden“.
   Die Reinigung wird abgebrochen.
   Der Reinigungsroboter fährt zur Ladestation, um den Akku aufzuladen.
   Sobald der Reinigungsroboter mit der Ladestation verbunden ist, pulsieren die LED-Tasten blau.

Der Reinigungsroboter kehrt automatisch zur Ladestation zurück, um aufzuladen, wenn er eine Reinigungsaufgabe beendet hat oder wenn der Akku während des Reinigungsvorgangs zu schwach wird.

Entleeren des Staubbehälters

Abhängig von der Einstellung in der App wird der Staub im Staubbehälter in regelmäßigen Abständen automatisch abgesaugt, wenn der Roboter in die Ladestation fährt.

Manuelles Entleeren des Staubbehälters:

1. Öffnen Sie die obere Abdeckung.
2. Drücken Sie den Clip und greifen Sie den Staubbehälter an den Griffmulden, um ihn aus dem Gerät zu entnehmen.
   Abbildung K
3. Öffnen Sie die Klappe.
   Abbildung L
4. Den Staubbehälter leeren.
5. Schließen Sie die Klappe, bis sie hörbar einrastet.
6. Setzen Sie den Staubbehälter wieder ein.
7. Um die Reinigung fortzusetzen, drücken Sie die Ein-/Aus-Taste.

Gerät ausschalten

Hinweis

Der Reinigungsroboter kann nicht ausgeschaltet werden, wenn er auf der Ladestation steht.

1. Halten Sie die gedrückt Ein-/Aus-/Pause-Taste 3 Sekunden.
   Die LED-Tasten erlöschen.
   Der Reinigungsroboter schaltet sich aus.
2. Leeren Sie den Abwassertank in der Ladestation und spülen Sie ihn mit frischem Wasser aus, siehe *Reinigung des Abwassertanks der Ladestation*.
3. Reinigen Sie den Wischmopp und lassen Sie ihn trocknen, siehe Kapitel *Reinigen des Wischmopps*.
4. Reinigen Sie die Reinigungsbürste, siehe *Reinigen der Reinigungsbürste*.

Zurücksetzen der WLAN-Verbindung

Wenn Sie auf einen neuen Router wechseln oder Ihr WLAN-Passwort ändern, müssen Sie die WLAN-Verbindung des Reinigungsroboters aktualisieren.

Hinweis

Es wird nur ein 2,4-GHz-WLAN-Netzwerk unterstützt.

1. Schalten Sie den Reinigungsroboter ein, siehe Kapitel *Reinigungsroboter einschalten*.
2. Drücken Sie die Ein-/Aus-/Pause-Taste und die Home-Taste gleichzeitig 3 Sekunden lang, bis ein akustisches Signal ertönt.

Werkseinstellungen wiederherstellen

1. Die Home-Taste 5 Sekunden lang gedrückt halten, bis ein akustisches Signal ertönt.
2. Nochmals die Home-Taste 5 Sekunden lang gedrückt halten, bis ein akustisches Signal ertönt.
   Die Werkseinstellungen sind wiederhergestellt.

Transport

Das Gerät möglichst nur in der Originalverpackung transportieren bzw. zurücksenden. Sollte die Originalverpackung nicht verfügbar sein, kontaktieren Sie bitte unseren Service.

Sicherheitshinweise zum Transport

Der Lithium-Ionen-Akku unterliegt den Anforderungen des Gefahrgutrechts.
Ein unbeschädigter und funktionsfähiger Akku kann vom Benutzer ohne weitere Auflagen im öffentlichen Verkehrsraum transportiert werden.
Beachten Sie beim Versand durch Dritte (Transportunternehmen) die besonderen Anforderungen an Verpackung und Kennzeichnung.
Beachten Sie die nationalen Vorschriften.

Lagerung

ACHTUNG

Geruchsentwicklung aufgrund von Feuchtigkeit

Wenn das Gerät bei der Lagerung Flüssigkeiten/feuchten Schmutz enthält, können unangenehme Gerüche entstehen.
Verwenden Sie das Reinigungswerkzeug, um Haare und Schmutzpartikel aus der Hauptbürste zu entfernen.
Lassen Sie den gereinigten Wischmopp an der Luft trocknen.
Legen Sie den nassen Wischmopp nicht in einen geschlossenen Schrank zum Trocknen.

ACHTUNG

Sachschaden

Eine falsche Lagerung kann zu Schäden am Gerät führen.
Legen Sie keine Gegenstände auf den Reinigungsroboter.
Lagern Sie das Gerät nicht auf dem Kopf.
Lagern Sie den Reinigungsroboter voll aufgeladen und ausgeschaltet an einem kühlen und trockenen Ort.

Hinweis

Um ein Tiefentladen des Akkus zu vermeiden, den Reinigungsroboter spätestens nach 5 Monaten erneut voll aufladen.

Pflege und Wartung

Wartungsarbeiten

Wechseln des Staubbeutels

1. Öffnen Sie die Frontabdeckung der Ladestation.
2. Entfernen Sie den Filterbeutel.
3. Reinigen Sie bei Bedarf den Innenraum der Ladestation und den Motorschutzfilter, siehe *Reinigen des Motorschutzfilters*.
4. Falten Sie den neuen Staubbeutel auf und schieben Sie ihn in die Halterung.
   Abbildung H
5. Schließen Sie die Frontabdeckung der Ladestation.

Reinigen des Motorschutzfilters

1. Öffnen Sie die Frontabdeckung der Ladestation.
   Abbildung M
2. Entfernen Sie den Filterbeutel.
3. Entnehmen Sie den Motorschutzfilter.
4. Reinigen Sie den Motorschutzfilter unter fließendem Wasser.
5. Lassen Sie den Motorschutzfilter trocknen.
6. Setzen Sie den Motorschutzfilter in die Ladestation ein.
7. Setzen Sie den Staubbeutel ein, siehe *Staubbeutel einsetzen*.
8. Schließen Sie die Frontabdeckung der Ladestation.

Reinigung des Abwassertanks der Ladestation

ACHTUNG

Geruchsentwicklung durch feuchten Schmutzwassertank

Wenn der Schmutzwassertank bei Lagerung noch Flüssigkeiten / feuchten Schmutz enthält, kann das zu einer Geruchsentwicklung führen.
Leeren Sie den Schmutzwassertank vollständig.
Reinigen Sie den Schmutzwassertank regelmäßig.

1. Den Schmutzwassertank nach unten schwenken.
2. Ziehen Sie die Lasche am Deckel des Abwassertanks und heben Sie den Deckel an.
3. Entleeren Sie den Abwassertank. Bei hartnäckiger Verschmutzung spülen Sie den Abwassertank mit frischem Wasser aus oder reinigen Sie ihn mit der Reinigungsbürste.
4. Schließen Sie den Deckel des Abwassertanks.
5. Setzen Sie den Abwassertank in die Ladestation ein.

Sensoren reinigen

Die Sensoren mindestens monatlich reinigen. Bei Verschmutzung, die Sensoren immer sofort reinigen.
Abbildung J

1. Sensoren mit einem weichen Tuch abwischen.

Reinigen der Kontakte

Reinigen Sie die Kontakte am Gerät mindestens einmal im Monat. Reinigen Sie die Kontakte regelmäßig.

1. Wischen Sie die Kontakte am Gerät mit einem weichen Tuch ab.

Reinigen des Staubbehälters

1. Den Staubbehälter leeren.

ACHTUNG

Schäden an elektronischen Bauteilen

Reinigen Sie den Staubbehälter nicht mit Wasser.

2. Reinigen Sie den Staubbehälter mit dem mitgelieferten Reinigungswerkzeug.
   Abbildung N
3. Schließen Sie die Klappe, bis sie hörbar einrastet.
4. Setzen Sie den Staubbehälter wieder ein.

Reinigung des Filters

Wir empfehlen, die Filter regelmäßig zu reinigen. Dies verhindert, dass sie verstopfen.

1. Öffnen Sie die obere Abdeckung.
2. Drücken Sie den Clip und greifen Sie den Staubbehälter an den Griffmulden, um ihn aus dem Gerät zu entnehmen.
   Abbildung K
3. Den Filter ausbauen. Reinigen Sie den Filter unter fließendem Wasser mit dem mitgelieferten Reinigungswerkzeug.
   Abbildung O
4. Lassen Sie den Filter vollständig trocknen.
5. Drücken Sie den Filter in die vorgesehene Position.
6. Setzen Sie den Staubbehälter wieder ein.

Reinigen der Reinigungsbürste

1. Den Reinigungsroboter umdrehen.
2. Drücken Sie die Klammern an der Bürstenabdeckung zusammen.
   Abbildung P
3. Entfernen Sie die Bürstenabdeckung.

4. Entfernen Sie die Reinigungsbürste.
   Abbildung Q
5. Reinigen Sie die Reinigungsbürste mit dem mitgelieferten Reinigungswerkzeug.
6. Setzen Sie die Reinigungsbürste wieder ein.
7. Bringen Sie die Bürstenabdeckung an und drücken Sie sie nach unten, bis sie hörbar einrastet.

Räder reinigen

Schmutzpartikel (wie z. B. Sand usw.) können sich auf der Lauffläche festsetzen und dann empfindliche, glatte Bodenflächen beschädigen.

1. Die Laufflächen der Räder mit einem feuchten Tuch reinigen.

Reinigen des Wischmopps

1. Den Reinigungsroboter umdrehen.
2. Entfernen Sie die Wischscheiben.
3. Nehmen Sie die Wischmopps von den Wischscheiben ab.
4. Waschen Sie die Wischmopps und lassen Sie sie vollständig trocknen.

Hilfe bei Störungen

Störungen haben oft einfache Ursachen, die Sie mit Hilfe der folgenden Übersicht selbst beheben können. Im Zweifelsfall oder bei hier nicht genannten Störungen wenden Sie sich bitte an den autorisierten Kundendienst.

Fehler	Ursache	Behebung
Der Akku lädt nicht	Die Ladekontakte sind verschmutzt.	1. Die Ladekontakte sowohl an der Ladestation als auch am Reinigungsroboter mit einem trockenen Tuch abwischen.
	Die Umgebungstemperatur beträgt unter 0 °C oder über 35 °C.	1. Den Reinigungsroboter bei Temperaturen über 0 °C und unter 35 °C verwenden.
	Das Netzkabel der Ladestation ist nicht eingesteckt.	1. Das Netzkabel der Ladestation einstecken.
Der Reinigungsroboter kehrt nicht in die Ladestation zurück	Der Akku ist leer.	1. Den Reinigungsroboter manuell auf die Ladestation setzen und vollständig aufladen lassen.
	Der Reinigungsroboter ist zu weit von der Ladestation entfernt.	1. Den Reinigungsroboter näher an die Ladestation bringen. 2. Den Reinigungsroboter manuell auf die Ladestation setzen.
	Um die Ladestation herum ist zu wenig Platz.	1. Sicherstellen, dass um die Ladestation herum ausreichend Platz ist, siehe Kapitel *Einrichtung der Ladestation*.
	Um die Ladestation herum befinden sich zu viele Hindernisse.	1. Die Ladestation in einem offeneren Bereich aufstellen, siehe Kapitel *Einrichtung der Ladestation*.
	Der Reinigungsroboter bildet seine Umgebung neu ab, wenn er über eine größere Entfernung bewegt wurde.	1. Den Reinigungsroboter manuell auf die Ladestation setzen.
	Der Reinigungsroboter wurde nicht aus der Ladestation gestartet. In diesem Fall kehrt er nur an den Ort zurück von dem aus er gestartet wurde.	1. Den Reinigungsroboter manuell auf die Ladestation setzen.
	Das Netzkabel der Ladestation ist nicht eingesteckt.	1. Das Netzkabel der Ladestation einstecken.
Die Multifunktionsstation funktioniert nicht richtig	Der Reinigungsroboter ist nicht korrekt auf der Ladestation positioniert.	1. Den Reinigungsroboter manuell auf die Ladestation setzen.
	Der Staubbeutel ist voll.	1. Wechseln Sie den Staubbeutel (siehe *Wechseln des Staubbeutels*).
	Es ist kein Staubbeutel vorhanden oder er ist nicht richtig eingesetzt.	1. Setzen Sie den Staubbeutel ein oder überprüfen Sie, ob er korrekt eingesetzt ist.
	Der Frischwassertank ist leer.	1. Frischwassertank nachfüllen.
	Der Abwassertank ist voll.	1. Entleeren Sie den Abwassertank.
	Es ist kein Wassertank vorhanden oder er ist nicht richtig eingesetzt.	1. Wassertank korrekt einsetzen.
	Es ist kein Waschtablettenfilter vorhanden oder er ist nicht richtig eingesetzt.	1. Waschtablettenfilter korrekt einsetzen.

Kundendienst

Kann die Störung nicht behoben werden, muss das Gerät vom Kundendienst überprüft werden.

Garantie

In jedem Land gelten die von unserer zuständigen Vertriebsgesellschaft herausgegebenen Garantiebedingungen. Etwaige Störungen an Ihrem Gerät beseitigen wir innerhalb der Garantiefrist kostenlos, sofern ein Material- oder Herstellungsfehler die Ursache sein sollte. Im Garantiefall wenden Sie sich bitte mit Kaufbeleg an Ihren Händler oder die nächste autorisierte Kundendienststelle.
(Adresse siehe Rückseite)
Weitere Garantieinformationen (falls vorhanden) finden Sie im Service-Bereich Ihrer lokalen Kärcher-Webseite unter "Downloads".

EU-Konformitätserklärung

Gerät	Typ	Frequenzband, MHz	Leistung, max. äquivalente isotrope Strahlungsleistung (EIRP), mW
1.269-130.0	WLAN	2400-2483,5	50
1.269-130.0	Bluetooth	2400-2483,5	8

Alfred Kärcher SE & Co. Die KG erklärt hiermit, dass der Funkanlagentyp Robo Cleaner der Richtlinie 2014/53/EU entspricht. Der vollständige Text der EU-Konformitätserklärung ist unter *www.kaercher.com/RVM4Comfort*verfügbar.

Technische Daten

		RVM 4 Comfort
Reinigungsroboter		
Nennleistung	W	45
Akkupacktyp		Li-ION
Akkukapazität	mAh	4800
Betriebszeit bei voller Akkuladung im Normalbetrieb	min	160
Ladezeit (8 % bis 100 % / 0 % bis 100 %)	min	230 / 285
Drahtlose Verbindungen		2,4G + Bluetooth
Schalldruckpegel	dB(A)	<66
Trockenschmutz	ml	300
Gewicht	kg	4,1
Ladestation		
Nennleistungsaufnahme (Absaugung/Ladevorgang)	W	650/32
Volumen Frischwassertank	l	3
Volumen Schmutzwassertank	l	2,3
Kapazität Filterbeutel	l	2,5
Gewicht	kg	6,1
Länge x Breite x Höhe	mm	310x450 x455
Schalldruckpegel	dB(A)	79

Technische Änderungen vorbehalten.

Contents

General notes 14
Safety instructions 14
Symbols on the device 15
Environmental protection 15
Intended use 16
Accessories and spare parts 16
Scope of delivery 16
Device description 16
Initial start-up 17
Startup 18
Operation 18
transport 20
Storage 20
Care and service 20
Troubleshooting guide 21
Warranty 21
EU Declaration of Conformity 22
Technical data 22

General notes

Read the original instructions before using the device for the first time and act in accordance with it. Keep this document for future reference or for future owners.

- If the operating instructions and safety instructions are not observed, the device can be damaged and dangers could arise for users and other persons.
- Notify the dealer immediately in the case of shipping damage.
- Check the package contents when unpacking for missing accessories or for damage.

Safety instructions

- In addition to the information in the operating instructions, you also need to take into consideration the general safety regulations and accident prevention guidelines applicable by law.
- Warnings and information notices attached to the device provide important information for hazard-free operation.

Hazard levels

⚠ *DANGER*

- *Indication of an imminent threat of danger that will lead to severe injuries or even death.*

⚠ *WARNING*

- *Indication of a potentially dangerous situation that may lead to severe injuries or even death.*

⚠ *CAUTION*

- *Indication of a potentially dangerous situation that may lead to minor injuries.*

ATTENTION

- *Indication of a potentially dangerous situation that may lead to damage to property.*

General safety instructions

The laser radar of the device complies with IEC 60825-1:2014 for Class 1 laser product safety and does not produce laser radiation that is hazardous to the human body.

⚠ **DANGER** ● *Risk of asphyxiation. Keep packaging film out of the reach of children.*

⚠ **WARNING** ● *Only use the device for its proper use. Take into account the local conditions and beware of third parties, in particular children, when working with the device.* ● *The device is not intended for use by persons with restricted physical, sensory or mental abilities or those lacking in experience and / or lacking in knowledge.* ● *Only people who have been instructed on how to use the device, or have proven their ability to operate it, and have been explicitly instructed to use it, must use the device.* ● *Children must not operate the device.* ● *Children must be supervised to prevent them from playing with the appliance.* ● *Children may only perform cleaning work and user maintenance under supervision.* ● *Children from the minimum age of 8 may only use the device if they are properly supervised, have been instructed in its use by a person responsible for their safety, and if they have understood the resultant dangers involved.*

⚠ **CAUTION** ● *Risk of accidents and injuries. Take into account the weight of the device for transportation and storage. See chapter Technical data in the operating instructions.* ● *Safety devices are provided for your own protection. Never modify or bypass safety devices.*

ATTENTION ● *Damage to the device. Do not stand on the device or place children, objects or pets on it.* ● *The device contains batteries that can only be replaced by qualified staff.*

Risk of electric shock

⚠ **WARNING** ● *The appliance contains electrical components - do not clean the appliance under running water.* ● *Switch off the device before all care and maintenance work.*

⚠ **CAUTION** ● *Have repair work and work on electrical components carried out by the authorised customer service only.*

Safety instructions for operation

⚠ **DANGER** ● *Do not operate the device in rooms with a burning fire or embers in an open fireplace without supervision.* ● *Do not operate the device in rooms with burning candles without supervision.*

⚠ **WARNING** ● *Short circuit hazard. Keep conductive objects (e.g. screwdrivers or similar tools) away from the charging contacts.*

⚠ **CAUTION** ● *Be aware of the risk of tripping due to the cleaning robot moving around.* ● *Risk of injury. Never touch the cleaning roller of the device with fingers or tools during operation.* ● *Do not stand or sit on the station or the cleaning robot.* ● *Be aware that objects can fall over if the cleaning robot bumps into them (also objects on tables or small pieces of furniture).* ● *Note that the cleaning robot can get caught in hanging telephone cables, electric cables, tablecloths, cords, belts, etc. This can cause objects to fall.*

ATTENTION ● *Do not operate the device in rooms that are secured with an alarm system or motion sensor.* ● *Operate the device only at temperatures from 0°C to +35 °C.* ● *Only use the device indoors.* ● *Do not pick up sharp or larger objects with the device, such as e.g. glass shards, gravel or toy parts.* ● *Pick up all cables from the floor before using the device to prevent it from dragging them when cleaning.* ● *Cordon off all areas where there is a risk of the device falling down. E.g. stairways or galleries without barriers.*

Safety instructions for charging station

⚠ **DANGER** ● *Only connect the device to an AC power source. The voltage indicated on the type plate must match the mains voltage of the power source.* ● *For safety reasons we recommend operating the device only via a fault current protection switch (maximum 30 mA).* ● *Never touch the mains plug and socket with wet hands.* ● *Danger of explosion. Do not charge any non-rechargeable battery.*

⚠ **WARNING** ● *Only connect the device to an electrical connection which has been set up by a qualified electrician as per IEC 60364-1.* ● *Check that the mains voltage corresponds with the voltage stated on the type plate of the charger.* ● *The appliance contains electrical components - do not clean the appliance under running water.* ● *Short circuit hazard. Keep conductive objects (e.g. screwdrivers or similar tools) away from the charging contacts.* ● *Short circuit hazard. Only clean the charging contacts of the charging station dry.* ● *Always pull out the mains plug before all care and maintenance work.* ● *The1.269-130.0 cleaning robot may only be charged on the charger of a charging station with the part number 9.773-135.0 / 9.773-248.0.* ● *Only charge the supplied cleaning machine in the charging station.* ● *Check the mains cable for damage each time before every operation. Do not use a damaged mains cable. If damaged, replace the mains cable with an approved replacement. You can get a suitable replacement from KÄRCHER or one of our service partners.*

ATTENTION ● *Use the charging station indoors only.* ● *Do not place the charging station near heat sources, e.g. heaters.* ● *Store the charging station indoors only, in a cool, dry place.* ● *Recharge the cleaning robot at least every 5 months to prevent the battery from deep discharging.* ● *Switch off the charging station before all care and maintenance work.*

Symbols on the device

Read the operating instructions and all safety instructions before operating the device for the first time.

Protect the device from moisture. Store the device in a dry place. Do not subject the device to rain. The device is only suitable for indoor use.

Environmental protection

The packing materials can be recycled. Please dispose of packaging in accordance with the environmental regulations.

Electrical and electronic devices contain valuable, recyclable materials and often components such as batteries, rechargeable batteries or oil, which - if handled or disposed of incorrectly - can pose a potential danger to human health and the environment. However, these components are required for the correct operation of the device. Devices marked by this symbol are not allowed to be disposed of together with the household rubbish.

Notes on the content materials (REACH)
Current information on content materials can be found at: *www.kaercher.de/REACH*

Intended use

The device consists of two units, a charging station and a battery-powered cleaning robot.

- This cleaning robot is designed for fully automatic wet and dry cleaning.
- No water-sensitive floor coverings such asuntreated cork floors, since the moisture can penetrate and damage the floor.
- The device is suitable for cleaning carpets, PVC, linoleum, tiles, stone, oiled and waxed parquet, laminate and all water-resistant floor coverings.
- This device has been developed for use in private households and is not intended for the load imposed by commercial use.

Accessories and spare parts

Only use original accessories and original spare parts. They ensure that the appliance will run fault-free and safely.
Information on accessories and spare parts can be found at *www.kaercher.com*.

Scope of delivery

Check the contents for completeness when unpacking. If any accessories are missing or in the event of any shipping damage, please notify your dealer.

Device description

For the illustrations, refer to the graphics page.
Illustration A
Illustration B

1. Mopping discs
2. Cleaning brush
3. Brush cover
4. Driving wheel
5. Cliff sensor
6. Side brush
7. Caster wheel
8. Dry dust container
9. Cleaning tool
10. On/Off/Pause button
11. Home button
12. Laser sensor (LiDAR)
13. Dual line laser
14. Charging contacts
15. Front cover of station
16. Washing tray filter
17. Washing tray
18. Fresh water tank
19. Waste water tank
20. Charging socket of the station
21. Filter bag
22. Mains cable

Function of the cleaning robot

- The mobile cleaning robot draws its energy from a built-in rechargeable battery, which it regularly recharges at the charging station provided. If the battery charge is too low, it automatically returns to the charging station to recharge and, if necessary, pauses the current cleaning task.
- Once charging is complete, the cleaning robot automatically leaves the charging station and resumes cleaning if a task was interrupted. The cleaning robot also returns to the charging station when it has finished cleaning.
- The cleaning robot communicates status messages via a voice output and various LED colours on the device.
- The cleaning robot moves systematically. It scans the room with a laser sensor (LiDAR) and then cleans the room step-by-step.
- The cleaning robot has cliff sensors that can detect staircases and steps, designed to prevent it from falling.
- The ultrasound sensor is used for carpet detection, which can be activated and deactivated individually in the app. Depending on the configuration, the cleaning robot avoids carpets.
- The cleaning robot has a dry dust container, a main brush, a side brush and 2 moping discs. These components make it possible to clean dry and wet at the same time. The suction process collects all dust particles and coarse dirt in the dry dust container so that no dust particles and coarse dirt are picked up during wet cleaning.
- In the multifunctional charging station, the dust is removed from the dust container. It is also possible to wash and dry the mopping cloth in the charging station.

Suction can only take place under the following conditions:

- The cleaning robot is in the charging station.
- A dust bag is suspended in the charging station.

LED colours on the device

LED buttons	Meaning
Off	The device is switched off. The device is in sleep mode. The device is in "Do not disturb" mode.
Light up blue	The device is working. The device is fully charged.
Blue breathing	The device is standby / pause. The device is charging.
Flash blue	The device is in WLAN connection mode.

LED buttons	Meaning
Red breathing or flash	A malfunction has occurred. Troubleshooting see *Troubleshooting guide*.

LED colours on the charging station

LED buttons	Meaning
Off	The device is fully charged and in sleep mode. The device is in “Do not disturb” mode. Power off.
Lights up blue	Maintenance running. The device is fully charged.
Blue breathing	The device is charging.
Flashes red	A malfunction has occurred. Troubleshooting see *Troubleshooting guide*.

Special modes

Sleep mode

The cleaning robot automatically switches to sleep mode after 5 minutes of inactivity. Press any button to wake it up.

- The cleaning robot does not switch to sleep mode when it is on the charging station.
- The cleaning robot switches off automatically if it is in sleep mode for more than 6 hours

"Do not disturb" mode

It is possible to activate the "Do not disturb" mode. In "Do not disturb" mode, the cleaning robot does not emit any acoustic warnings. The LED lights are switched off. "Do not disturb" mode can be activated in the App. Downloading the App is described in the chapter *Connecting cleaning robots with WLAN and App*.

Note

In "Do not disturb" mode, the cleaning robot is not switched off. To continue cleaning, briefly press On/Off/ Pause button.

Remote control

In the app, there is the option to navigate the robot if it gets stuck in an inaccessible place, for example.
This remote control can be selected in the app under "APP settings" > "Feature settings" > "More features".

Initial start-up

Setting up the charging station

- Select the location so that the cleaning robot can easily reach the charging station.

ATTENTION

Risk of damaging the floor due to moisture

The wet wiping mop can damage the floor during charging.

Position the charging station on a water-resistant floor.

- Ensure a distance of at least 0.5 m to the left and right of the charging station and a distance of at least 1.5 m in front of the charging station.
- The location must not be exposed to direct sunlight.

1. Set up the charging station.
   Illustration C
2. Plug the device plug of the power cable into the charging socket on the charging station.
   Illustration D
3. Connect the mains plug.

Connecting the cleaning robot with the charging station

1. Place the cleaning robot manually on the charging station and make sure that the battery terminals have a good contact.
   The cleaning robot switches on automatically. The LED buttons light up.

Connecting cleaning robots with WLAN and App

The cleaning robot can be operated directly via buttons on the device or via an App using a WLAN-enabled mobile device. To be able to use all available functions we recommended controlling the cleaning robot via the KÄRCHER Indoor Robots App.
Before you download the app, make sure you have the following:

- The mobile device is connected to the Internet.
- The 2.4 GHz WLAN of the router is activated.
- Sufficient WLAN coverage is guaranteed.

Download the KÄRCHER Indoor Robots App from the Apple App Store® or from the Google Play™ store.

- Google Play™ and Android™ are trademarks or registered trademarks of Google Inc.
- Apple® and App Store® are trademarks or registered trademarks of Apple Inc.

Connecting cleaning robots with WLAN and KÄRCHER Indoor Robots App:

1. Download the KÄRCHER Indoor Robots App from the Apple App Store or from the Google Play Store.
2. Open the KÄRCHER Indoor Robots App.
3. Create an account (if you are not already registered).
4. Add the desired cleaning robot.
5. Follow the step-by-step instructions in the App.

Deactivating cleaning robots with WLAN

1. Delete the device on APP.

2. Press the On/Off button and the “Home button” simultaneously for 3 seconds until a voice says: “Reset the Wi-Fi connection and enter network configuration mode”.

Startup

Installing the side brush

1. Turn the cleaning robot upside down.
2. Fit the side brush.
   Illustration E

Inserting the mopping discs

1. Turn the cleaning robot upside down.
2. Fit the mopping discs.
   Illustration F

Filling the fresh water tank of the charging station

ATTENTION

Risk of damage

Pouring hot water into the fresh water tank can lead to deformation of the plastic.

Do not pour hot water into fresh water tank.

Note

Always empty the waste water tank first before filling the fresh water tank.

1. Removing the fresh water tank.
   Illustration G
2. Pull the tab on the cover of the fresh water tank and lift up the cover.
3. Fill the fresh water tank with cold or lukewarm tap water up to the MAX marking.

ATTENTION

Damage to the device due to corrosion and chemical content materials.

Do not put detergents, disinfectants or other cleaning products into the fresh water container.

Do not pour hot water into the fresh water container.

4. Installing the fresh water tank.

Insert dust bag

1. Open the front cover of the charging station.
   Illustration H
2. Push the dust bag into the intake.
3. Close the front cover of the charging station.

Operation

ATTENTION

Danger due to obstacles

Risk of damage

Before operating the cleaning robot, make sure that there are no obstacles on the floor, stairs or landings.

Preparing the environment

- Keep the floor free of objects lying around to ensure efficient cleaning. Obstacles require time-consuming cleaning because the cleaning robot has to drive around objects.
- Open the doors of the rooms that are to be cleaned.
- When operating the cleaning robot with the app: Carry out the configuration in the app so that the cleaning robot can clean according to individual cleaning requirements (no-go zones, different cleaning parameters, etc.), see chapter *Creating a map*.

Settings

Settings on the robot

Cleaning can also be started from the cleaning robot without an app. The following commands can be executed using the buttons:

- Start cleaning via the On/Off/Pause button.
- Interrupt cleaning via the On/Off/Pause button.
- Return the cleaning robot manually to the charging station via the Home button.

The cleaning robot automatically returns to the charging station for recharging when it has completed a cleaning task or when the battery is too low during a cleaning process.

Settings in the app

The KÄRCHER Indoor Robots App offers the following main functions, among others:

- Step-by-step guide for configuration options
- Map creation for rooms and several floors
- Setting of time schedules
- Definition of no-go zones and virtual walls
- Notes on faults or malfunctions and the cleaning progress
- Setting of cleaning parameters such as amount of water, suction power and number of passes.
- Establishment of cleaning zones
- Activation/deactivation of the "Do not disturb" mode
- Remote control of the device
- FAQ with detailed troubleshooting guide

Switching on the cleaning robot

Note

Place the cleaning robot directly on the charging station if it cannot be switched on due to a too low charging state, see chapter Initial start-up.

1. Place the cleaning robot manually on the charging station and make sure that the battery terminals have a good contact.
   The cleaning robot switches on automatically and emits an acoustic signal.
   The LED light will turn on.

Note

Alternatively, the cleaning robot can also be switched on when it is not on the charging station:

2. Keep On/Off/Pause button pressed for 3 seconds.
   The cleaning robot switches on.
   Illustration I

Operation without app

Starting cleaning

Note

Open the doors to all rooms that the cleaning robot is to clean and keep the floor free of objects lying around.

1. Press the On/Off/Pause button.
   The cleaning robot gives an acoustic signal and first creates a map of the surroundings without cleaning.
   The LED buttons light up blue.
   When the map creation is finished, the cleaning robot returns to the charging station.

Note

Wait a few seconds until you press the On/Off/Pause button again so that the robot can save the map.

2. Press the On/Off/Pause button.
   The cleaning robot gives an acoustic signal and starts cleaning.
   The LED buttons light up blue.

Operation with the app

Creating a map

Note

Open the doors to all rooms that the cleaning robot is to clean and keep the floor free of objects lying around.

1. In the app, press the control panel "Start" and follow the steps indicated as needed.
   The cleaning robot gives a audible signal and starts the map creation.
   The LED buttons light up blue.
   When the map creation is finished, the cleaning robot returns to the charging station.

Configuring the robot in the app

Individual configurations of the map can be made in the app.

- Virtual walls and restricted areas prevent the cleaning robot from entering areas that should not be cleaned.
- With room cleaning or cleaning zones, the robot can specifically clean the areas selected by the user once.
- With different cleaning modes, the cleaning intensity can be selected individually for each room depending on the type of floor or soiling (amount of water, number of passes per area, suction power, etc.)

Downloading the app is described in the chapter *Connecting cleaning robots with WLAN and App*.

1. Follow the step-by-step instructions in the App.

Starting cleaning

1. Select the desired map in the app and start cleaning according to the individual configuration.

Interrupting cleaning

Interrupting cleaning on the device

1. Press any button during cleaning.
   The cleaning robot stops.
   The LED buttons pulse blue.
2. Press the On/Off/Pause button.
   Cleaning continues.
   The LED buttons light up blue.

Interrupting cleaning in the app

1. In the app, press the control panel "Break".
   The cleaning robot stops.
   The LED buttons pulse blue.
2. In the app, press the control panel "Start".
   Cleaning continues.
   The LED buttons light up blue.

Battery level indicator

Note

If the battery is empty, the cleaning robot automatically returns to the charging station to recharge the battery.

Note

If the cleaning robot didn't complete the cleaning before, it will resume cleaning once the battery is recharged.

Manually sending the cleaning robot for recharging

Manually sending the cleaning robot for recharging

1. If the robot is currently performing a cleaning run, press any button.
   The cleaning robot stops.
   The LED buttons pulse blue.
2. Press the Home button.
   The cleaning is cancelled.
   The cleaning robot moves to the charging station for recharging.
   As soon as the cleaning robot is connected to the charging station, the LED buttons pulsate blue.

The cleaning robot automatically returns to the charging station for recharging when it has completed a cleaning task or when the battery is too low during a cleaning process.

Manually sending the cleaning robot for recharging via the app

1. If the robot is currently performing a cleaning run, press the control panel "Break" in the app.
   The cleaning robot stops.
   The LED buttons pulse blue
2. In the app, press the control panel "Charge".
   The cleaning is cancelled.
   The cleaning robot moves to the charging station for recharging.
   As soon as the cleaning robot is connected to the charging station, the LED buttons pulsate blue.

The cleaning robot automatically returns to the charging station for recharging when it has completed a cleaning task or when the battery is too low during a cleaning process.

Emptying the dust container

Depending on the setting in the app, the dust in the dust container is automatically vacuumed at regular intervals when it moves into the charging station.

Manually emptying the dust container:

1. Open the top cover.
2. Press the clip and grip the dust container by the handle grooves to remove it from the device.
   Illustration K
3. Open the flap.
   Illustration L
4. Empty the dust container.
5. Close the flap until it audibly latches into place.
6. Insert the dust container.
7. To continue cleaning, press the On/Off button.

Switching off the device

Note

The cleaning robot cannot be switched off when it is on the charging station.

1. Press and hold the On/Off/Pause button 3 seconds.
   The LED buttons go out.
   The cleaning robot switches off.
2. Empty the waste water tank in the charging station and rinse with fresh water, see *Cleaning the charging station waste water tank*.
3. Clean the wiping mop and allow to dry, see chapter *Cleaning the wiping mop*.
4. Clean the cleaning brush, see *Cleaning the cleaning brush*.

Reseting the WLAN connection

If you switch to a new router or change your WLAN password, you must update the cleaning robot's WLAN connection.

Note

Only 2.4 GHz WLAN network is supported.

1. Switch on the cleaning robot, see chapter *Switching on the cleaning robot*.
2. Press the On/Off/Pause button and the Home button simultaneously for 3 seconds until an acoustic signal sounds.

Restoring the factory settings

1. Press the Home button for 5 seconds until a signal sounds.
2. Press the Home button again for 5 seconds until a signal sounds.
   The factory settings are restored.

transport

Where possible, always transport or return the device in the original packaging. Please contact our Service Department if the original packaging is not available.

Safety instructions for transporting

The lithium-ion battery is subject to the requirements of dangerous goods regulations.
An undamaged and functional battery pack can be transported by the user in public traffic areas without any further restrictions.
When shipping by third parties (transport companies), special requirements for packaging and labelling must be observed.
Observe the national regulations.

Storage

ATTENTION

Odour development due to moisture

Unpleasant odours can develop if the device contains liquids/moist dirt when stored.
Use the cleaning tool to remove hair and dirt particles from the main brush.
Allow the cleaned wiping mop to air dry.
Do not place the wet wiping mop in an closed cupboard to dry.

ATTENTION

Material damage

Incorrect storage can lead to damage to the device.
Do not place any objects on the cleaning robot.
Do not store the device upside down.
Store the cleaning robot fully charged and switched off in a cool and dry place.

Note

To avoid a deep discharge of the battery, fully recharge the cleaning robot after 5 months at the latest.

Care and service

Maintenance work

Changing the dust bag

1. Open the front cover of the charging station.
2. Remove the filter bag.
3. If necessary, clean the interior space of the charging station and the motor protection filter, see *Cleaning the motor protection filter*.
4. Unfold the new dust bag and push it into the support.
   Illustration H
5. Close the front cover of the charging station.

Cleaning the motor protection filter

1. Open the front cover of the charging station.
   Illustration M
2. Remove the filter bag.
3. Remove the motor protection filter.
4. Clean the motor protection filter under running water.
5. Allow the motor protection filter to dry.
6. Insert the motor protection filter into the charging station.
7. Insert the dust bag, see *Insert dust bag*.
8. Close the front cover of the charging station.

Cleaning the charging station waste water tank

ATTENTION

Odour development due to moisture in the waste water tank

Unpleasant odours can develop if the waste water tank contains liquids/moist dirt when stored.
Empty the waste water tank completely.
Clean the waste water tank regularly.

1. Remove the waste water tank.
2. Pull the tab on the cover of the waste water tank and lift up the cover.
3. Empty the waste water tank. In case of stubborn dirt, rinse the waste water tank with fresh water or clean it with the cleaning brush.
4. Close the cover of the waste water tank.
5. Insert the waste water tank into the charging station.

Cleaning the sensors

Clean the sensors at least monthly. Always clean the sensors immediately if they become dirty.
Illustration J

1. Wipe the sensors with a soft cloth.

Cleaning the contacts

Clean the contacts on the device at least once a month. Always clean the contacts.

1. Wipe the contacts on the device with a soft cloth.

Cleaning the dust container

1. Empty the dust container.

ATTENTION

Damage to electronic components

Do not clean the dust container with water.

2. Clean the dust container with the cleaning tool supplied.
   Illustration N
3. Close the flap until it audibly latches into place.
4. Insert the dust container.

Cleaning the filter

We recommend cleaning the filters regularly. This prevents them from becoming clogged.

1. Open the top cover.
2. Press the clip and grip the dust container by the handle grooves to remove it from the device.
   Illustration K
3. Remove the filter. Clean the filter under running water with the cleaning tool supplied.
   Illustration O
4. Allow the filter to dry completely.
5. Press the filter into position.
6. Insert the dust container.

Cleaning the cleaning brush

1. Turn the cleaning robot upside down.
2. Press the clamps on the brush cover together.
   Illustration P
3. Remove the brush cover.
4. Remove the cleaning brush.
   Illustration Q
5. Clean the cleaning brush with the cleaning tool supplied.
6. Insert the cleaning brush.
7. Fit the brush cover and press it down until it audibly latches into place.

Cleaning the wheels

Dirt particles (such as sand, etc.) can get stuck on the running surface and then damage sensitive, smooth floor surfaces.

1. Clean the running surface of the wheels with a damp cloth.

Cleaning the wiping mop

1. Turn the cleaning robot upside down.
2. Remove the mopping discs.
3. Remove the wiping mops from mopping discs.
4. Wash the wiping mops and dry them completely.

Troubleshooting guide

Malfunctions often have simple causes that you can remedy yourself using the following overview. When in doubt, or in the case of malfunctions not mentioned here, please contact your authorised Customer Service.

Fault	Cause	Rectification
Battery does not charge	The charging contacts are dirty.	1. Wipe the charging contacts on both the charging station and the cleaning robot with a dry cloth.
	Ambient temperature below 0 °C or above 35 °C.	1. Use the cleaning robot at temperatures above 0 °C and below 35 °C.
	The mains cable of the charging station is not plugged in.	1. Plug in the mains cable of the charging station.
The cleaning robot is not returning to the charging station	The battery is empty.	1. Manually place the cleaning robot on the charging station and let it charge completely.
	The cleaning robot is too far away from the charging station.	1. Move the cleaning robot closer to the charging station. 2. Manually place the cleaning robot on the charging station.
	Not enough space around the charging station.	1. Ensure that there is sufficient space around the charging station, see chapter *Setting up the charging station*.
	There are too many obstacles around the charging station.	1. Place the charging station in a more open area, see chapter *Setting up the charging station*.
	The cleaning robot remaps its environment when it has been moved over a longer distance.	1. Manually place the cleaning robot on the charging station.
	The cleaning robot was not started from the charging station. In this case, it only returns to the place from which it was started.	1. Manually place the cleaning robot on the charging station.
	The mains cable of the charging station is not plugged in.	1. Plug in the mains cable of the charging station.
The multifunctional station does not work properly	The cleaning robot is not positioned correctly on the charging station.	1. Manually place the cleaning robot on the charging station.
	The dust bag is full.	1. Change the dust bag (see *Changing the dust bag*).
	There is no dust bag or it is installed incorrectly.	1. Insert the dust bag or check that it is installed properly.
	Fresh water tank is empty.	1. Refilling the fresh water tank.
	Waste water tank is full.	1. Empty the waste water tank.
	There is no water tank or it is installed incorrectly.	1. Install the water tank correctly.
	There is no washing tray filter or it is installed incorrectly.	1. Install the washing tray filter correctly.

Customer Service department

If the malfunction cannot be corrected, the device must be checked by the Customer Service department.

Warranty

The warranty conditions issued by our relevant sales company apply in all countries. We shall remedy possible malfunctions on your appliance within the warranty period free of cost, provided that a material or manufacturing flaw is the cause. In a warranty case, please contact your dealer (with the purchase receipt) or the next authorised customer service site.
(See overleaf for the address)
Further warranty information (if available) can be found in the service area of your local Kärcher website under "Downloads".

EU Declaration of Conformity

Device	Type	Frequency band, MHz	Power, max. EIRP, mW
1.269-130.0	WLAN	2400-2483.5	50
1.269-130.0	Blue-tooth	2400-2483.5	8

Alfred Kärcher SE & Co. KG hereby declares that the radio device type Robo Cleaner complies with the 2014/53/EU directive. The full text of the EU Declaration of Conformity can be found at *www.kaercher.com/RVM4Comfort*.

Technical data

		RVM 4 Comfort
Cleaning robot		
Rated power	W	45
Battery pack type		Li-ION
Battery capacity	mAh	4800
Operating time when battery is fully charged in normal operation	min	160
Charging time (8 % to 100 % / 0 % to 100 %)	min	230 / 285
Wireless connections		2.4G + Blue-tooth
Sound pressure level	dB(A)	<66
Dry dirt	ml	300
Weight	kg	4.1
Charging station		
Nominal power consumption (suction/charging process)	W	650/32
Fresh water tank capacity	l	3
Waste water tank capacity	l	2.3
Filter bag capacity	l	2.5
Weight	kg	6.1
Length x width x height	mm	310x450 x455
Sound pressure level	dB(A)	79

Subject to technical modifications.

Contenu

Remarques générales 22
Consignes de sécurité 22
Symboles sur l'appareil 23
Protection de l'environnement 23
Utilisation conforme 24
Accessoires et pièces de rechange 24
Etendue de livraison 24
Description de l'appareil 24
Première mise en service 25
Mise en service 26
Commande 26
Transport 28
Rangement 28
Entretien et maintenance 28
Dépannage en cas de défaut 29
Garantie 30
Déclaration de conformité UE 30
Caractéristiques techniques 31

Remarques générales

Veuillez lire ce manuel d'instructions original avant la première utilisation de votre appareil et agissez conformément. Conservez ce document pour une utilisation ultérieure ou pour le propriétaire suivant.

- Le non-respect du manuel d'utilisation et des consignes de sécurité peut entraîner des dommages sur l'appareil et des dangers pour l'opérateur et d'autres personnes.
- Informer immédiatement le vendeur en cas de dommage dû au transport.
- Vérifiez le contenu de l'emballage lors du déballage, qu'il ne manque pas d'accessoires et qu'il n'y a pas de dommage.

Consignes de sécurité

- Outre les remarques dans ce manuel d'utilisation, vous devez prendre en compte les directives générales de sécurité et les directives pour la prévention des accidents du législateur.
- Les panneaux d'avertissement et d'instructions apposés sur l'appareil donnent des remarques importantes pour un fonctionnement sans risque.

Niveaux de danger

⚠ *DANGER*

- *Indique un danger immédiat qui peut entraîner de graves blessures corporelles ou la mort.*

⚠ *AVERTISSEMENT*

- *Indique une situation potentiellement dangereuse qui peut entraîner de graves blessures corporelles ou la mort.*

⚠ *PRÉCAUTION*

- *Indique une situation potentiellement dangereuse qui peut entraîner des blessures légères.*

ATTENTION

- *Indique une situation potentiellement dangereuse qui peut entraîner des dommages matériels.*

Consignes de sécurité générales

Le radar laser de l'appareil est conforme à la norme IEC 60825-1:2014 relative à la sécurité des appareils à laser de classe 1 et ne produit pas de rayonnement laser dangereux pour le corps humain.

⚠ *DANGER* • *Risque d'asphyxie. Ne laissez pas les matériaux d'emballage à la portée des enfants.*

⚠ *AVERTISSEMENT* • *Utilisez l'appareil uniquement conformément à l'usage prévu. Respectez les conditions locales et portez attention aux tiers, en particulier aux enfants, lors de travaux avec l'appareil.* • *Cet appareil ne doit pas être utilisé par des personnes dont les capacités physiques, sensorielles ou mentales sont réduites ou qui ne disposent pas de l'expérience et/ou des connaissances nécessaires.* • *Seules les personnes instruites dans la manipulation de l'appareil ou ayant prouvé leurs compétences pour la commande et étant expressément chargées de son utilisation sont ha-*

bilitées à utiliser l'appareil. ● Les enfants ne sont pas autorisés à utiliser l'appareil. ● Surveillez les enfants pour s'assurer qu'ils ne jouent pas avec l'appareil. ● Les enfants ne peuvent effectuer le nettoyage et l'entretien de l'appareil que sous surveillance. ● Les enfants peuvent utiliser l'appareil à partir de l'âge de 8 ans, s'ils ont été instruits par une personne compétente de son utilisation et des consignes de sécurité ou s'ils sont surveillés correctement et s'ils ont compris les dangers pouvant en résulter.

⚠ ***PRÉCAUTION*** *● Risque d'accident et de blessure. Lors du transport et du stockage, observez le poids de l'appareil, voir chapitre Caractéristiques techniques dans le manuel d'instructions. ● Les dispositifs de sécurité servent à assurer votre sécurité. Ne modifiez ou ne dérivez jamais les dispositifs de sécurité.*

ATTENTION *● Endommagement de l'appareil. Ne vous tenez pas debout sur l'appareil et n'installez pas des enfants, des objets ou des animaux domestiques dessus. ● L'appareil contient des batteries qui ne peuvent être remplacées que par un spécialiste.*

Risque d'électrocution

⚠ ***AVERTISSEMENT*** *● Ne nettoyez pas l'appareil sous l'eau courante car il contient des composants électriques. ● Éteignez l'appareil avant tous travaux d'entretien ou de maintenance.*

⚠ ***PRÉCAUTION*** *● Les travaux de réparation ainsi que les travaux sur les composants électriques ne doivent être effectués que par le SAV autorisé.*

Consignes de sécurité relatives au fonctionnement

⚠ ***DANGER*** *● Ne faites pas fonctionner l'appareil sans surveillance en présence de feu ou de braises dans une cheminée ouverte. ● Ne faites pas fonctionner l'appareil sans surveillance dans des pièces où des bougies sont allumées.*

⚠ ***AVERTISSEMENT*** *● Risque de court-circuit. Éloignez les objets conducteurs (p. ex. tournevis ou similaires) des contacts de charge.*

⚠ ***PRÉCAUTION*** *● Attention au risque de trébuchement sur le robot de nettoyage en mouvement. ● Risque de blessures. Ne mettez en aucun cas les doigts ou un outil dans le rouleau de nettoyage en rotation de l'appareil pendant son fonctionnement. ● Ne vous tenez pas debout ou assis sur la station ou le robot de nettoyage. ● Notez que les objets peuvent tomber si le robot de nettoyage les heurte (y compris les objets posés sur des tables ou des petits meubles). ● Notez que le robot de nettoyage peut se prendre dans des câbles téléphoniques qui pendent, des câbles électriques, des nappes, des ficelles, des sangles, etc. Cela peut entraîner la chute d'objets.*

ATTENTION *● Ne faites pas fonctionner l'appareil dans des pièces protégées par un dispositif d'alarme ou un détecteur de mouvement. ● Faites fonctionner l'appareil uniquement à des températures comprises entre 0 °C et +35 °C. ● Utilisez l'appareil uniquement en intérieur. ● N'aspirez pas d'objets acérés ou volumineux, tels que p. ex. des tessons, du gravier ou des pièces de jouets. ● Soulevez tous les câbles du sol avant d'utiliser l'appareil afin d'éviter qu'il ne les traîne lors du nettoyage. ● Bloquez toutes les zones dans lesquelles il existe un risque de chute de l'appareil. P. ex. descentes d'escalier ou galeries sans délimitation.*

Consignes de sécurité relatives à la station de charge

⚠ ***DANGER*** *● Raccordez l'appareil uniquement au courant alternatif. La tension indiquée sur la plaque signalétique doit correspondre à la tension du secteur. ● Pour des raisons de sécurité, nous recommandons de charger l'appareil en plus uniquement via un disjoncteur de courant de défaut (30 mA max.). ● Ne touchez jamais aux fiches secteur et prises de courant avec les mains mouillées. ● Risque d'explosion. Ne pas charger de batteries non-rechargeables.*

⚠ ***AVERTISSEMENT*** *● Raccordez l'appareil uniquement à un raccordement électrique réalisé par un électricien qualifié selon IEC 60364-1. ● Vérifier la conformité de la tension du secteur avec la tension indiquée sur la plaque signalétique du chargeur. ● Ne nettoyez pas l'appareil sous l'eau courante car il contient des composants électriques. ● Risque de court-circuit. Éloignez les objets conducteurs (p. ex. tournevis ou similaires) des contacts de charge. ● Risque de court-circuit. Nettoyez les contacts de charge de la station de charge uniquement à sec. ● Débranchez l'appareil avant tous les travaux de maintenance et d'entretien. ● Le robot de nettoyage 1.269-130.0 ne doit être rechargé que sur le dispositif de charge d'une station de charge portant la référence de pièce 9.773-135.0 / 9.773-248.0. ● Ne chargez dans la station de charge que l'appareil de nettoyage fourni. ● Vérifiez l'absence de dommages sur le câble secteur avant chaque utilisation. N'utilisez pas de câble secteur endommagé. S'il est endommagé, remplacez le câble secteur par un câble autorisé. Vous pouvez vous procurer un câble de remplacement approprié auprès de KÄRCHER ou de l'un de nos partenaires de service.*

ATTENTION *● Utilisez la station de charge uniquement à l'intérieur. ● N'installez pas la station de charge à proximité de sources de chaleur, p. ex. chauffages. ● Ne stockez la station de charge qu'à l'intérieur, dans un endroit frais et sec. ● Rechargez complètement le robot de nettoyage au plus tard après 5 mois afin d'éviter une décharge profonde de la batterie. ● Éteignez la station de charge avant tous travaux d'entretien ou de maintenance.*

Symboles sur l'appareil

Veuillez lire le manuel d'utilisation et toutes les consignes de sécurité avant la mise en service.

Protégez l'appareil contre l'humidité. Stockez l'appareil au sec. N'exposez pas l'appareil à la pluie. L'appareil est adapté à une utilisation en intérieur.

Protection de l'environnement

Les matériaux d'emballage sont recyclables. Veuillez éliminer les emballages dans le respect de l'environnement.

Les appareils électriques et électroniques contiennent des matériaux précieux recyclables et souvent des composants tels que des piles, batteries ou de l'huile représentant un danger potentiel pour la santé humaine et l'environnement, s'ils ne

sont pas manipulés ou éliminés correctement. Ces composants sont cependant nécessaires pour le fonctionnement correct de l'appareil. Les appareils marqués par ce symbole ne doivent pas être jetés dans les ordures ménagères.

Remarques concernant les matières composantes (REACH)
Les informations actuelles concernant les matières composantes sont disponibles sous : *www.kaercher.de/REACH*

Utilisation conforme

L'appareil se compose de deux unités, une station de charge et un robot de nettoyage fonctionnant sur batterie.

- Ce robot de nettoyage est conçu pour le nettoyage humide et à sec entièrement automatique des sols durs.
- Ne pas nettoyer de revêtements sensibles à l'eau, tels que p. ex. les sols en liège non traités, car de l'humidité peut pénétrer et endommager le sol.
- L'appareil est adapté pour le nettoyage de PVC, de tapis, de linoléum, de dallage, de pierre, de parquet huilé et ciré, de laminé ainsi que de tous les revêtements de sol stratifiés résistant à l'eau.
- Cet appareil a été conçu pour un usage privé et n'est pas prévu pour une utilisation professionnelle.

Accessoires et pièces de rechange

Utiliser exclusivement des accessoires et pièces de rechange originaux. Ceux-ci garantissent le fonctionnement sûr et sans défaut de votre appareil.
Des informations sur les accessoires et pièces de rechange sont disponibles sur le site Internet *www.kaercher.com*.

Etendue de livraison

Lors du déballage, vérifiez que le contenu de la livraison est complet. Si des accessoires manquent ou en cas de dommage dû au transport, veuillez informer votre distributeur.

Description de l'appareil

Pour les illustrations, veuillez vous référer à la page des graphiques.
Illustration A
Illustration B

1. Disques de nettoyage
2. Brosse de nettoyage
3. Couvercle de brosse
4. Roue motrice
5. Capteur antichute
6. Brosse latérale
7. Roue pivotante
8. Bac à poussière
9. Outil de nettoyage
10. Bouton Marche/Arrêt/Pause
11. Bouton d'accueil
12. Capteur laser (LiDAR)
13. Laser à double ligne
14. Contacts de charge
15. Couvercle avant de la station
16. Filtre du bac de lavage
17. Bac de lavage
18. Réservoir d'eau propre
19. Bac d'eaux usées
20. Support de charge de la station
21. Sac filtrant
22. Câble d'alimentation

Fonction du robot de nettoyage

- Le robot de nettoyage mobile tire son énergie d'une batterie rechargeable intégrée, qu'il recharge régulièrement à la station de charge prévue à cet effet. Si la charge de la batterie est trop faible, le robot retourne automatiquement à la station de charge pour se recharger et, si nécessaire, interrompt la tâche de nettoyage en cours.
- Une fois la charge terminée, le robot de nettoyage quitte automatiquement la station de charge et reprend le nettoyage si une tâche a été interrompue. Le robot de nettoyage retourne également à la station de charge lorsqu'il a terminé le nettoyage.
- Le robot de nettoyage communique des messages d'état par le biais d'une sortie vocale et de voyants LED de différentes couleurs sur l'appareil.
- Le robot nettoyeur se déplace de manière systématique. Il scanne la pièce à l'aide d'un capteur laser (LiDAR) et la nettoie ensuite étape par étape.
- Le robot de nettoyage est équipé de capteurs antichute capables de détecter les escaliers et les marches, afin de l'empêcher de tomber.
- Le capteur à ultrasons est utilisé pour la détection des tapis, qui peut être activée et désactivée individuellement dans l'application. Selon la configuration, le robot de nettoyage évite les tapis.
- Le robot de nettoyage est équipé d'un bac à poussière sèche, d'une brosse principale, d'une brosse latérale et de deux disques de nettoyage. Ces composants permettent de nettoyer à sec et à l'eau en même temps. Le processus d'aspiration recueille toutes les particules de poussière et les déchets plus volumineux dans le bac à poussière sèche, de sorte qu'aucune particule de poussière ou déchet volumineux ne sont ramassés lors du nettoyage humide.
- Dans la station de charge multifonctionnelle, la poussière est retirée du bac à poussière. Il est également possible de laver et de sécher la serpillière dans la station de recharge.

L'aspiration ne peut avoir lieu que dans les conditions suivantes :

- Le robot de nettoyage se trouve dans la station de recharge.
- Un sac à poussière est suspendu dans la station de recharge.

Couleurs des LED sur l'appareil

Boutons LED	Signification
Désactivé	L'appareil est éteint. L'appareil est en mode de veille. L'appareil est en mode « Ne pas déranger ».
S'allume en bleu	L'appareil est en cours d'utilisation. La batterie est entièrement chargée.
Éclairage bleu pulsé	L'appareil est en veille/en pause. L'appareil est en cours de chargement.
Clignote en bleu	L'appareil est en mode de connexion WLAN.
Éclairage rouge pulsé ou clignotement	Une erreur de fonctionnement s'est produite. Dépannage voir *Dépannage en cas de défaut*.

Couleurs des LED sur la station de recharge

Boutons LED	Signification
Désactivé	L'appareil est entièrement chargé et en mode de veille. L'appareil est en mode « Ne pas déranger ». Mise hors tension.
S'allume en bleu	Maintenance en cours. La batterie est entièrement chargée.
Éclairage bleu pulsé	L'appareil est en cours de chargement.
Clignote en rouge	Une erreur de fonctionnement s'est produite. Dépannage voir *Dépannage en cas de défaut*.

Modes spéciaux

Mode veille

Le robot de nettoyage passe automatiquement en mode veille au bout de 5 minutes d'inactivité. Appuyez sur n'importe quelle touche pour l'activer.

- Le robot de nettoyage ne passe pas en mode veille lorsqu'il est sur la station de charge.
- Le robot de nettoyage s'éteint automatiquement s'il reste en mode veille pendant plus de 6 heures.

Mode « Ne pas déranger »

Il est possible d'activer le mode « Ne pas déranger ». En mode « Ne pas déranger », le robot de nettoyage n'émet aucun avertissement sonore. Les voyants LED sont éteints.
Le mode « Ne pas déranger » peut être activé dans l'application. Le téléchargement de l'application est décrit dans le chapitre *Connexion du robot de nettoyage au réseau WLAN et à l'application*.

Remarque

En mode « Ne pas déranger », le robot de nettoyage n'est pas éteint. Pour poursuivre le nettoyage, appuyez brièvement sur Bouton Marche/Arrêt/Pause.

Télécommande

Dans l'application, il est possible de faire circuler le robot s'il est bloqué dans un endroit inaccessible, par exemple.
Cette télécommande peut être sélectionnée dans l'application sous « Paramètres de l'application » > « Paramètres des fonctions » > « Plus de fonctions ».

Première mise en service

Configuration de la station de charge

- Choisissez l'emplacement de manière à ce que le robot de nettoyage puisse facilement atteindre la station de recharge.

ATTENTION

Risque d'endommager le sol en raison de l'humidité

La serpillière humide peut endommager le sol pendant la recharge.
Placez la station de recharge sur un sol résistant à l'eau.

- Veillez à respecter une distance d'au moins 0,5 m à gauche et à droite de la station de recharge et une distance d'au moins 1,5 m devant la station de recharge.
- L'emplacement ne doit pas être exposé à la lumière directe du soleil.

1. Configurez la station de recharge.
   Illustration C
2. Branchez la fiche du câble d'alimentation dans le support de charge situé sur le côté de la station de recharge.
   Illustration D
3. Branchez la fiche secteur.

Connexion du robot de nettoyage à la station de recharge

1. Placez manuellement le robot de nettoyage sur la station de recharge et assurez-vous que les bornes de la batterie sont bien en contact.
   Le robot de nettoyage s'allume automatiquement.
   Les boutons LED s'allument.

Connexion du robot de nettoyage au réseau WLAN et à l'application

Le robot de nettoyage peut être commandé directement par les touches de l'appareil ou par une application via un appareil mobile compatible avec le réseau WLAN. Pour pouvoir utiliser toutes les fonctions disponibles, il est recommandé de commander le robot de nettoyage via l'application Robots d'intérieur KÄRCHER .
Avant de télécharger l'application, vérifiez les points suivants :

- L'appareil mobile est connecté à Internet.
- Le réseau WLAN de 2,4 GHz du routeur est activé.

- Une couverture WLAN suffisante est assurée.

Télécharger l'application Robots d'intérieur KÄRCHER sur l'Apple Store® ou sur Google Play™ Store.

GET IT ON Google Play

Download on the App Store

- Google Play™ et Android™ sont des marques ou des marques déposées de Google Inc.
- Apple® et App Store® sont des marques ou des marques déposées de Apple Inc.

Connecter le robot de nettoyage avec l'appli Robots d'intérieur KÄRCHER et WLAN :

1. L'application Robots d'intérieur KÄRCHER à partir de l'Apple Store ou du Google Play Store.
2. Ouvrir l'application Robots d'intérieur KÄRCHER .
3. Créer un compte (si vous n'êtes pas déjà enregistré).
4. Ajouter le robot de nettoyage souhaité.
5. Suivre les instructions pas à pas de l'application.

Désactivation des robots de nettoyage par WLAN

1. Supprimer le dispositif dans l'application.
2. Appuyez simultanément sur le bouton Marche/Arrêt et sur le bouton « Home » (Accueil) pendant 3 secondes jusqu'à ce qu'une voix annonce : « Reset the Wi-Fi connection and enter network configuration mode » (Réinitialisez la connexion Wi-Fi et passez au mode de configuration du réseau).

Mise en service

Installation du balai latéral

1. Retournez le robot de nettoyage.
2. Installez la brosse latérale.
   Illustration E

Insertion des disques de nettoyage

1. Retournez le robot de nettoyage.
2. Installez les disques de nettoyage.
   Illustration F

Remplissage du réservoir d'eau propre de la station de recharge

ATTENTION

Risque d'endommagement

Le fait de verser de l'eau chaude dans le réservoir d'eau propre peut entraîner une déformation du plastique.

Ne pas verser d'eau chaude dans le réservoir d'eau propre.

Remarque

Il faut toujours vider le réservoir d'eaux usées avant de remplir le réservoir d'eau propre.

1. Retrait du réservoir d'eau propre.
   Illustration G
2. Tirez sur la languette du couvercle du réservoir d'eau propre et soulevez le couvercle.
3. Remplissez le réservoir d'eau propre avec de l'eau du robinet froide ou tiède jusqu'au repère MAX.

ATTENTION

Endommagement de l'appareil dû à la corrosion et à la présence de produits chimiques.

Ne mettez pas de détergents, de désinfectants ou d'autres produits de nettoyage dans le réservoir d'eau propre.

Ne versez pas de l'eau chaude dans le réservoir d'eau propre.

4. Installation du réservoir d'eau propre.

Insérez le sac à poussière

1. Ouvrez le couvercle avant de la station de recharge.
   Illustration H
2. Poussez le sac à poussière dans l'espace prévu à cet effet.
3. Fermez le couvercle avant de la station de recharge.

Commande

ATTENTION

Danger en raison d'obstacles

Risque d'endommagement

Avant d'utiliser le robot de nettoyage, assurez-vous qu'il n'y a pas d'obstacles sur le sol, dans les escaliers ou sur les marches.

Préparation de l'environnement

- Maintenir le sol libre d'objets qui traînent afin de garantir un nettoyage efficace. Les obstacles nécessitent un nettoyage qui prend du temps, car le robot de nettoyage doit contourner les objets.
- Ouvrir les portes des pièces à nettoyer.
- En cas d'utilisation du robot de nettoyage avec l'application : Effectuer la configuration dans l'application, afin que le robot de nettoyage puisse nettoyer en fonction des exigences individuelles de nettoyage (zones interdites, différents paramètres de nettoyage, etc.), voir chapitre *Création d'une carte*.

Réglages

Réglages sur le robot

Le nettoyage peut également être lancé à partir du robot de nettoyage sans application. Les commandes suivantes peuvent être exécutées à l'aide des boutons :

- Lancer le nettoyage à l'aide du bouton Bouton Marche/Arrêt/Pause.
- Interrompre le nettoyage à l'aide du bouton Bouton Marche/Arrêt/Pause.
- Renvoyer manuellement le robot de nettoyage à la station de recharge via le bouton Bouton d'accueil.

Le robot de nettoyage retourne automatiquement à la station de recharge pour être rechargé lorsqu'il a terminé une tâche de nettoyage ou lorsque la batterie est trop faible pendant le processus de nettoyage.

Paramètres dans l'application

L'application Robots d'intérieur KÄRCHER offre, entre autres, les fonctions principales suivantes :

- Guide étape par étape pour les options de configuration
- Création de plans pour des pièces et plusieurs étages
- Configuration des programmations horaires

- Définition des zones interdites et des murs virtuels
- Remarques sur les défauts ou les dysfonctionnements et sur l'état d'avancement du nettoyage
- Réglage des paramètres de nettoyage tels que la quantité d'eau, la puissance d'aspiration et le nombre de passages.
- Définition de zones de nettoyage
- Activation/désactivation du mode « Ne pas déranger ».
- Télécommande de l'appareil
- FAQ avec guide de dépannage détaillé

Mise en marche du robot de nettoyage

Remarque

Placez le robot de nettoyage directement sur la station de recharge s'il ne peut pas être mis en marche en raison d'un état de charge trop faible, voir le chapitre Première mise en service.

1. Placez manuellement le robot de nettoyage sur la station de recharge et assurez-vous que les bornes de la batterie sont bien en contact.
   Le robot de nettoyage se met en marche automatiquement et émet un signal sonore.
   Le voyant LED s'allume.

Remarque

Le robot de nettoyage peut également être mis en marche lorsqu'il ne se trouve pas sur la station de recharge :

2. Maintenez le bouton Bouton Marche/Arrêt/Pause enfoncé pendant 3 secondes.
   Le robot de nettoyage s'allume.
   Illustration I

Fonctionnement sans application

Démarrage du nettoyage

Remarque

Ouvrez les portes de toutes les pièces que le robot de nettoyage doit nettoyer et ne laissez pas d'objet trainer au sol.

1. Appuyez sur le bouton Bouton Marche/Arrêt/Pause.
   Le robot de nettoyage émet un signal sonore et crée d'abord une carte de l'environnement sans nettoyage.
   Les boutons LED s'allument en bleu.
   Lorsque la création de la carte est terminée, le robot de nettoyage retourne à la station de recharge.

Remarque

Attendez quelques secondes avant d'appuyer à nouveau sur le bouton Bouton Marche/Arrêt/Pause pour que le robot puisse enregistrer la carte.

2. Appuyez sur le bouton Bouton Marche/Arrêt/Pause.
   Le robot de nettoyage émet un signal sonore et commence le nettoyage.
   Les boutons LED s'allument en bleu.

Fonctionnement avec application

Création d'une carte

Remarque

Ouvrez les portes de toutes les pièces que le robot de nettoyage doit nettoyer et ne laissez pas d'objet trainer au sol.

1. Dans l'application, appuyez sur le panneau de contrôle « Démarrer » et suivez les étapes indiquées si nécessaire.
   Le robot de nettoyage émet un signal sonore et commence la création de la carte.
   Les boutons LED s'allument en bleu.
   Lorsque la création de la carte est terminée, le robot de nettoyage retourne à la station de recharge.

Configuration du robot dans l'application

Des configurations individuelles de la carte peuvent être effectuées dans l'application.

- Les murs virtuels et les zones restreintes empêchent le robot de nettoyage de pénétrer dans les zones qui ne doivent pas être nettoyées.
- Avec le nettoyage de pièces ou de zones, le robot peut nettoyer une seule fois les zones sélectionnées par l'utilisateur.
- Grâce aux différents modes de nettoyage, l'intensité du nettoyage peut être sélectionnée individuellement pour chaque pièce en fonction du type de sol ou de salissure (quantité d'eau, nombre de passages par zone, puissance d'aspiration, etc.)

Le téléchargement de l'application est décrit dans le chapitre *Connexion du robot de nettoyage au réseau WLAN et à l'application.*

1. Suivez les instructions étape par étape dans l'application.

Démarrer le nettoyage

1. Sélectionner la carte souhaitée dans l'application et commencer le nettoyage en fonction de la configuration individuelle.

Interruption du nettoyage

Interruption du nettoyage de l'appareil

1. Appuyez sur n'importe quel bouton pendant le nettoyage.
   Le robot de nettoyage s'arrête.
   Les boutons LED clignotent en bleu.
2. Appuyez sur le bouton Bouton Marche/Arrêt/Pause.
   Le nettoyage se poursuit.
   Les boutons LED s'allument en bleu.

Interruption du nettoyage dans l'application

1. Dans l'application, appuyez sur le panneau de contrôle « Pause ».
   Le robot de nettoyage s'arrête.
   Les boutons LED clignotent en bleu.
2. Dans l'application, appuyez sur le panneau de contrôle « Démarrer ».
   Le nettoyage se poursuit.
   Les boutons LED s'allument en bleu.

Indicateur de niveau de batterie

Remarque

Si la batterie est vide, le robot de nettoyage retourne automatiquement à la station de recharge pour recharger la batterie.

Remarque

Si le robot de nettoyage n'a pas terminé le nettoyage, il le reprendra une fois la batterie rechargée.

Envoi manuel du robot de nettoyage à la recharge

Envoi manuel du robot de nettoyage pour rechargement

1. Si le robot est en train d'effectuer une opération de nettoyage, appuyez sur n'importe quel bouton .
   Le robot de nettoyage s'arrête.
   Les boutons LED clignotent en bleu.
2. Appuyez sur le boutoncBouton d'accueil.
   Le nettoyage est annulé.
   Le robot de nettoyage se déplace jusqu'à la station de recharge pour être rechargé.

Dès que le robot de nettoyage est connecté à la station de recharge, les boutons LED clignotent en bleu.

Le robot de nettoyage retourne automatiquement à la station de recharge pour être rechargé lorsqu'il a terminé une tâche de nettoyage ou lorsque la batterie est trop faible pendant le processus de nettoyage.

Envoi manuel du robot de nettoyage pour la recharge via l'application.

1. Si le robot est en train d'effectuer un cycle de nettoyage, appuyez sur le panneau de commande « Pause » dans l'application.
   Le robot de nettoyage s'arrête.
   Les boutons LED clignotent en bleu.
2. Dans l'application, appuyez sur le panneau de contrôle « Charge ».
   Le nettoyage est annulé.
   Le robot de nettoyage se déplace jusqu'à la station de recharge pour être rechargé.
   Dès que le robot de nettoyage est connecté à la station de recharge, les boutons LED clignotent en bleu.

Le robot de nettoyage retourne automatiquement à la station de recharge pour être rechargé lorsqu'il a terminé une tâche de nettoyage ou lorsque la batterie est trop faible pendant le processus de nettoyage.

Vidange du bac à poussière.

En fonction des paramètres définis dans l'application, la poussière contenue dans le bac à poussière est automatiquement aspirée à intervalles réguliers lorsque l'appareil rejoint la station de recharge.

Vidange manuel du bac à poussière :

1. Ouvrez le couvercle.
2. Appuyez sur le clip et saisissez le conteneur à poussière par les rainures de la poignée pour le retirer de l'appareil.
   Illustration K
3. Ouvrez le clapet.
   Illustration L
4. Videz le bac à poussière.
5. Fermez le clapet jusqu'à ce qu'il s'enclenche de manière audible.
6. Insérez le bac à poussière.
7. Pour poursuivre le nettoyage, appuyez sur le bouton Marche/Arrêt.

Éteindre l'appareil

Remarque

Le robot de nettoyage ne peut pas être éteint lorsqu'il se trouve sur la station de recharge.

1. Appuyez sur le bouton Bouton Marche/Arrêt/Pause 3 secondes et maintenez-le enfoncé.
   Les boutons LED s'éteignent.
   Le robot de nettoyage s'éteint.
2. Videz le réservoir d'eaux usées de la station de recharge et rincez-le avec de l'eau propre, voir *Nettoyage du réservoir d'eaux usées de la station de recharge*.
3. Nettoyez la serpillière et la laissez-la sécher, voir chapitre *Nettoyage de la serpillière*.
4. Nettoyez la brosse de nettoyage, voir *Nettoyage de la brosse de nettoyage*.

Réinitialisation de la connexion WLAN

Si vous changez de routeur ou de mot de passe WLAN, vous devez mettre à jour la connexion WLAN du robot de nettoyage.

Remarque

Seul un réseau WLAN de 2,4 GHz est pris en charge.

1. Allumez le robot de nettoyage, voir le chapitre *Mise en marche du robot de nettoyage*.
2. Appuyez simultanément sur les boutons Bouton Marche/Arrêt/Pause et Bouton d'accueil pendant 3 secondes jusqu'à ce qu'un signal sonore retentisse.

Rétablissement des paramètres d'usine

1. Maintenir Bouton d'accueil enfoncé pendant 5 secondes jusqu'à ce qu'un signal sonore retentisse.
2. Maintenir à nouveau Bouton d'accueil enfoncé pendant 5 secondes jusqu'à ce qu'un signal sonore retentisse.
   Les paramètres d'usine sont restaurés.

Transport

Transporter ou renvoyer l'appareil dans son emballage d'origine si possible. Si l'emballage d'origine n'est pas disponible, veuillez contacter notre service.

Consignes de sécurité pour le transport

La batterie lithium-ion est soumise aux exigences du droit sur les marchandises dangereuses.
Une batterie non endommagée et opérationnelle peut être transportée par l'utilisateur dans un espace de circulation public sans autres exigences.
En cas d'expédition par des tiers (entreprises de transport), observez les exigences particulières sur l'emballage ainsi que la désignation.
Observez les directives nationales.

Rangement

ATTENTION

Développement d'odeurs dues à l'humidité

Des odeurs désagréables peuvent se dégager si l'appareil contient des liquides/salissures humides lorsqu'il est rangé.
Utilisez l'outil de nettoyage pour éliminer les poils et les particules de saleté de la brosse principale.
Laissez sécher la serpillière nettoyée à l'air libre.
Ne placez pas la serpillière mouillée dans une armoire fermée pour la laisser sécher.

ATTENTION

Dommage matériel

Un mauvais stockage peut endommager l'appareil.
Ne posez pas d'objets sur le robot de nettoyage.
Ne rangez pas l'appareil à l'envers.
Stockez le robot de nettoyage complètement chargé et éteint dans un endroit frais et sec.

Remarque

Pour éviter une décharge profonde de la batterie, recharger complètement le robot de nettoyage au plus tard après 5 mois.

Entretien et maintenance

Travaux de maintenance

Remplacement du sac à poussière

1. Ouvrez le couvercle avant de la station de recharge.
2. Retirez le sac filtrant.
3. Si nécessaire, nettoyez l'intérieur de la station de recharge et le filtre de protection du moteur, voir *Nettoyage du filtre de protection du moteur*.

4. Dépliez le nouveau sac à poussière et poussez-le dans le support.
   Illustration H
5. Fermez le couvercle avant de la station de recharge.

Nettoyage du filtre de protection du moteur

1. Ouvrez le couvercle avant de la station de recharge.
   Illustration M
2. Retirez le sac filtrant.
3. Retirez le filtre de protection du moteur.
4. Nettoyez le filtre de protection du moteur à l'eau courante.
5. Laissez sécher le filtre de protection du moteur.
6. Insérez le filtre de protection du moteur dans la station de recharge.
7. Insérez le sac à poussière, voir *Insérez le sac à poussière*.
8. Fermez le couvercle avant de la station de recharge.

Nettoyage du réservoir d'eaux usées de la station de recharge

ATTENTION

Développement d'odeurs du bac d'eau sale humide

Si le bac d'eau sale contient encore des liquides / des saletés humides lors du stockage, cela peut entraîner un dégagement d'odeurs.
Videz complètement le bac d'eau sale.
Nettoyez régulièrement le bac d'eau sale.

1. Retirez le réservoir d'eaux usées.
2. Tirez sur la languette du couvercle du réservoir d'eaux usées et soulevez le couvercle.
3. Videz le réservoir d'eaux usées. En cas de saleté tenace, rincez le réservoir d'eaux usées à l'eau douce ou nettoyez-le à l'aide de la brosse de nettoyage.
4. Ouvrez le couvercle du réservoir d'eaux usées.
5. Insérez le réservoir d'eaux usées dans la station de recharge.

Nettoyage des capteurs

Nettoyer les capteurs au moins une fois par mois. En cas d'encrassement, toujours nettoyer immédiatement les capteurs.
Illustration J

1. Essuyer les capteurs à l’aide d’un chiffon doux.

Nettoyage des contacts

Nettoyez les contacts de l'appareil au moins une fois par mois. Nettoyez toujours les contacts.

1. Essuyez les contacts de l'appareil avec un chiffon doux.

Nettoyage du bac à poussière

1. Videz le bac à poussière.

ATTENTION

Dommages aux composants électroniques

Ne nettoyez pas le bac à poussière avec de l'eau.

2. Nettoyez le bac à poussière à l'aide de l'outil de nettoyage fourni.
   Illustration N
3. Fermez le clapet jusqu'à ce qu'il s'enclenche de manière audible.
4. Insérez le bac à poussière.

Nettoyage du filtre

Nous recommandons de nettoyer les filtres régulièrement. Cela permet d'éviter leur obstruction.

1. Ouvrez le couvercle supérieur.
2. Appuyez sur le clip et saisissez le conteneur à poussière par les rainures de la poignée pour le retirer de l'appareil.
   Illustration K
3. Retirez le filtre. Nettoyez le filtre à l'eau courante à l'aide de l'outil de nettoyage fourni.
   Illustration O
4. Laissez complètement sécher le filtre.
5. Remettez le filtre en place.
6. Insérez le bac à poussière.

Nettoyage de la brosse de nettoyage

1. Retournez le robot de nettoyage.
2. Pressez les pinces du couvercle de la brosse l'une contre l'autre.
   Illustration P
3. Retirez le couvercle de la brosse.
4. Retirez la brosse de nettoyage.
   Illustration Q
5. Nettoyez la brosse à l'aide de l'outil de nettoyage fourni.
6. Insérez la brosse de nettoyage.
7. Mettez en place le couvercle de la brosse et appuyez dessus jusqu'à ce qu'il s'enclenche de manière audible.

Nettoyer les roues

Les particules de saleté (comme le sable, etc.) peuvent s'accumuler sur la bande de roulement et endommager ensuite les surfaces de sol sensibles et lisses.

1. Nettoyer les bande de roulement des roues avec un chiffon humide.

Nettoyage de la serpillière

1. Retournez le robot de nettoyage.
2. Retirez les disques de nettoyage.
3. Retirez les serpillières des disques de nettoyage.
4. Lavez les serpillières et laissez-les sécher complètement.

Dépannage en cas de défaut

Les défauts ont souvent des causes simples que vous pouvez vous-même éliminer à l'aide de l'aperçu suivant. En cas de doute, ou en absence de mention des défauts, veuillez vous adresser au service après-vente autorisé.

Erreur	Cause	Solution
La batterie ne se charge pas	Les contacts de charge encrassés.	1. Essuyer les contacts de charge de la station de charge et du robot de nettoyage à l'aide d'un chiffon sec.
	La température ambiante est inférieure à 0 °C ou supérieure à 35 °C.	1. Utiliser le robot de nettoyage à des températures supérieures à 0 °C et inférieures à 35 °C.
	Le câble d'alimentation de la station de charge n'est pas branché.	1. Brancher le câble d'alimentation de la station de charge.
Le robot de nettoyage ne retourne pas à la station de charge	La batterie est déchargée.	1. Placer manuellement le robot de nettoyage sur la station de charge et le laisser se charger complètement.
	Le robot de nettoyage est trop éloigné de la station de charge.	1. Rapprocher le robot de nettoyage de la station de charge. 2. Placer manuellement le robot de nettoyage sur la station de charge.
	Il n'y a pas assez de place autour de la station de charge.	1. S'assurer qu'il y a suffisamment d'espace autour de la station de charge, voir chapitre *Configuration de la station de charge*.
	Il y a trop d'obstacles autour de la station de charge.	1. Installer la station de charge dans une zone plus dégagée, voir chapitre *Configuration de la station de charge*.
	Le robot de nettoyage crée une nouvelle représentation de son environnement lorsqu'il a été déplacé sur une grande distance.	1. Placer manuellement le robot de nettoyage sur la station de charge.
	Le robot de nettoyage n'a pas été démarré depuis la station de charge. Dans ce cas, il ne fait que revenir à l'endroit d'où il a été démarré.	1. Placer manuellement le robot de nettoyage sur la station de charge.
	Le câble d'alimentation de la station de charge n'est pas branché.	1. Brancher le câble d'alimentation de la station de charge.
Le poste multifonctionnel ne fonctionne pas correctement	Le robot de nettoyage n'est pas positionné correctement sur la station de recharge.	1. Placez manuellement le robot de nettoyage sur la station de recharge.
	Le sac à poussière est plein.	1. Remplacez le sac à poussière (voir *Remplacement du sac à poussière*).
	Il n'y a pas de sac à poussière ou il est installé de manière incorrecte.	1. Insérez le sac à poussière ou vérifiez qu'il est correctement installé.
	Le réservoir d'eau propre est vide.	1. Remplissez le réservoir d'eau propre.
	Le réservoir d'eaux usées est plein.	1. Videz le réservoir d'eaux usées.
	Il n'y a pas de réservoir d'eau ou il est installé de manière incorrecte.	1. Installez correctement le réservoir d'eau.
	Il n'y a pas de filtre de bac de lavage ou il est installé de manière incorrecte.	1. Installez correctement le filtre du bac de lavage.

Service après-vente

Si le défaut ne peut pas être éliminé, l'appareil doit être contrôlé par le service après-vente.

Garantie

Les conditions de garantie publiées par notre société commerciale compétente s'appliquent dans chaque pays. Nous remédions gratuitement aux défauts possibles sur votre appareil dans la durée de garantie dans la mesure où la cause du défaut est un vice de matériau ou de fabrication. En cas de garantie, veuillez vous adresser à votre distributeur ou au point de service après-vente autorisé le plus proche avec la facture d'achat.
(Voir l'adresse au dos)

Vous trouverez d'autres informations de garantie (le cas échéant) dans la zone de service de votre site Internet Kärcher local sous « Téléchargements ».

Déclaration de conformité UE

Appareil	Type	Bande de fréquence, MHz	Puissance, PIRE max., mW
1.269-130.0	WLAN	2400-2483,5	50
1.269-130.0	Bluetooth	2400-2483,5	8

Alfred Kärcher SE & Co. KG déclare par la présente que le dispositif radio de type Robot nettoyeur est conforme

à la directive 2014/53/UE. Le texte intégral de la Déclaration de conformité de l'UE est disponible à l'adresse suivante : *www.kaercher.com/RVM4Comfort*.

Caractéristiques techniques

		RVM 4 Comfort
Robot de nettoyage		
Puissance nominale	W	45
Type de bloc-batterie		Li-ION
Capacité de la batterie	mAh	4800
Heures de service avec chargement complet de la batterie en fonctionnement normal	min	160
Temps de charge (8 % à 100 % / 0 % à 100 %)	min	230 / 285
Connexions sans fil		2,4G + Bluetooth
Niveau de pression acoustique	dB(A)	<66
Saleté sèche	ml	300
Poids	kg	4,1
Station de charge		
Puissance nominale absorbée (aspiration/cycle de charge)	W	650/32
Volume du réservoir d'eau propre	l	3
Volume du bac d'eau sale	l	2,3
Capacité du sac filtrant	l	2,5
Poids	kg	6,1
Longueur x largeur x hauteur	mm	310x450 x455
Niveau de pression acoustique	dB(A)	79

Sous réserve de modifications techniques.

Indice

Avvertenze generali 31
Avvertenze di sicurezza 31
Simboli riportati sull'apparecchio 32
Tutela dell'ambiente 32
Impiego conforme alla destinazione 32
Accessori e ricambi 33
Volume di fornitura 33
Descrizione del dispositivo 33
Prima messa in funzione 34
Messa in funzione 35
Funzionamento 35
Trasporto 37
Conservazione 37
Cura e manutenzione 37
Guida alla risoluzione dei guasti 38
Garanzia 39
Dichiarazione di conformità UE 39
Dati tecnici 39

Avvertenze generali

Prima di utilizzare l'apparecchio per la prima volta leggere e rispettare le Istruzioni per l'uso originali. Conservare il documento per un uso futuro o per un successivo proprietario.

- In caso di mancata osservanza del manuale d'uso e delle avvertenze di sicurezza possono derivare danni all'apparecchio e pericoli per l'operatore e per altre persone.
- Eventuali danni da trasporto vanno comunicati immediatamente al rivenditore.
- Disimballare il contenuto della confezione e controllare l'eventuale mancanza di accessori o danni.

Avvertenze di sicurezza

- Osservare sempre sia le indicazioni riportate nelle istruzioni, sia le norme generali vigenti in materia di sicurezza/antinfortunistica.
- Le targhette di avvertimento e indicazione applicate sull'apparecchio forniscono informazioni importanti per un utilizzo in completa sicurezza.

Livelli di pericolo

⚠ *PERICOLO*

- *Indica un pericolo imminente che determina lesioni gravi o la morte.*

⚠ *AVVERTIMENTO*

- *Indica una probabile situazione pericolosa che potrebbe determinare lesioni gravi o la morte.*

⚠ *PRUDENZA*

- *Indica una probabile situazione pericolosa che potrebbe causare lesioni leggere.*

ATTENZIONE

- *Indica una probabile situazione pericolosa che potrebbe determinare danni alle cose.*

Avvertenze di sicurezza generali

Il radar laser dell'apparecchio è conforme alla norma IEC 60825-1:2014 per la sicurezza dei prodotti laser di classe 1 e non produce radiazioni laser pericolose per il corpo umano.

⚠ ***PERICOLO*** *• Pericolo di soffocamento. Tenere le pellicole di imballaggio fuori dalla portata dei bambini.*

⚠ ***AVVERTIMENTO*** *• Utilizzare l'apparecchio esclusivamente in modo conforme alle disposizioni. Rispettare le condizioni locali e, durante l'utilizzo dell'apparecchio, prestare attenzione a terzi, in modo particolare ai bambini. • L'apparecchio non deve essere utilizzato da persone con capacità fisiche, sensoriali o mentali ridotte o che non abbiano esperienza e/o conoscenza. • L'apparecchio deve essere utilizzato solo da persone istruite sul rispettivo uso oppure che hanno dato prova di sapere utilizzare l'apparecchio ed espressamente incaricate dell'uso. • L'apparecchio non deve essere utilizzato da bambini. • Sorvegliare i bambini per assicurarsi che non giochino con l'apparecchio. • I bambini possono eseguire la pulizia e la manutenzione dell'utente solo sotto supervisione. • L'apparecchio può essere utilizzato da bambini di almeno 8 anni solo se supervisionati o istruiti sull'utilizzo da parte di una persona responsabile per la loro sicurezza e se hanno correttamente compreso i pericoli da esso derivanti.*

⚠ ***PRUDENZA*** *• Pericolo di infortuni e lesioni. Durante il trasporto e la conservazione, prestate attenzione al peso dell'apparecchio, vedi capitolo Specifiche tecniche del manuale. • I dispositivi di sicurezza servono per la vostra protezione: non modificate né aggirate mai un dispositivo di sicurezza.*

ATTENZIONE *● Danneggiamento dell'apparecchio. Non salire sull'apparecchio e non appoggiarvi sopra bambini, oggetti o animali domestici.*
● L'apparecchio contiene batterie che possono essere sostituite solo da uno specialista.

Pericolo di scosse elettriche

⚠ ***AVVERTIMENTO*** *● L'apparecchio contiene componenti elettrici, non pulire l'apparecchio sotto acqua corrente. ● Spegnere l'apparecchio prima di qualsiasi intervento di cura e manutenzione.*

⚠ ***PRUDENZA*** *● Per i lavori di riparazione e i lavori sui componenti elettrici, rivolgetevi al servizio clienti autorizzato.*

Avvertenze di sicurezza Esercizio

⚠ ***PERICOLO*** *● Non azionare l'apparecchio in locali con fuoco acceso o braci in un camino aperto senza supervisione. ● Non azionare l'apparecchio in locali con candele accese senza supervisione.*

⚠ ***AVVERTIMENTO*** *● Pericolo di cortocircuito. Tenere gli oggetti conduttori (ad esempio cacciaviti o simili) lontano dai contatti di carica.*

⚠ ***PRUDENZA*** *● Prestare attenzione al rischio di inciampo a causa del robot pulitore in movimento.*
● Pericolo di lesioni. Non toccare mai il rullo di pulizia rotante dell'apparecchio con le dita o con attrezzi durante il funzionamento. ● Non stare in piedi o seduti sulla stazione o sul robot pulitore. ● Tenere presente che gli oggetti possono cadere se il robot pulitore li urta (anche oggetti su tavoli o piccoli soprammobili). ● Si noti che il robot pulitore può rimanere impigliato in cavi telefonici, cavi elettrici, tovaglie, corde, cinghie, ecc. Questo può causare la caduta di oggetti.

ATTENZIONE *● Non utilizzare l'apparecchio in locali protetti da un impianto di allarme o da un rilevatore di movimento. ● Utilizzare l'apparecchio solo con temperature tra 0°C e +35 °C. ● Utilizzare l'apparecchio soltanto in ambienti interni. ● Non utilizzare l'apparecchio per aspirare oggetti appuntiti o di grandi dimensioni, come cocci, ciottoli o pezzi di giocattoli. ● Prima di utilizzare l'apparecchio, raccogliere tutti i cavi dal pavimento per evitare che vengano trascinati durante la pulizia. ● Chiudere tutte le aree in cui sussiste il pericolo di caduta dell'apparecchio, ad esempio scale o aree non delimitate.*

Avvertenze di sicurezza stazione di ricarica

⚠ ***PERICOLO*** *● Collegare l'apparecchio solo alla corrente alternata. La tensione indicata sulla targhetta dell'apparecchio deve corrispondere alla tensione di rete. ● In linea generale, per motivi di sicurezza si consiglia di azionare l'apparecchio soltanto tramite un interruttore per dispersione di corrente (massimo 30 mA).*
● Mai toccare e afferrare la spina e la presa elettrica con mani bagnate. ● Rischio di esplosioni. Non caricare batterie non ricaricabili.

⚠ ***AVVERTIMENTO*** *● Allacciare l'apparecchio solo ad un collegamento elettrico installato da un installatore elettrico in conformità alla norma IEC 60364-1. ● Verificare se la tensione di rete coincide con l'indicazione sulla targhetta del caricabatterie. ● L'apparecchio contiene componenti elettrici, non pulire l'apparecchio sotto acqua corrente. ● Pericolo di cortocircuito. Tenere gli oggetti conduttori (ad esempio cacciaviti o simili) lontano dai contatti di carica. ● Pericolo di cortocircuito. Pulire i contatti di carica della stazione di ricarica solo a secco. ● Prima di tutti i lavori di manutenzione, ordinaria e straordinaria, staccate la spina. ● Il robot pulitore 1.269-130.0 può essere caricato solo sul dispositivo di ricarica di una stazione di ricarica con il numero componente 9.773-135.0 / 9.773-248.0. ● Nella stazione di carica ricaricare solo il dispositivo di pulizia fornito.*
● Prima di ogni utilizzo controllare se il cavo di rete presenta danni. Non utilizzare un cavo di rete danneggiato. Se il cavo di rete è danneggiato, sostituirlo con uno di ricambio autorizzato. È possibile ottenere un ricambio adeguato da KÄRCHER o da uno dei nostri partner di assistenza.

ATTENZIONE *● Utilizzare la docking station solo in locali chiusi. ● Non collocare la stazione di ricarica vicino a fonti di calore, ad esempio stufe. ● Conservare la stazione di ricarica solo al chiuso, in un luogo fresco e asciutto. ● Ricaricare completamente il robot pulitore almeno ogni 5 mesi per evitare una scarica profonda della batteria. ● Spegnere la stazione di ricarica prima di qualsiasi intervento di cura e manutenzione.*

Simboli riportati sull'apparecchio

Prima della messa in funzione, leggere il manuale d'uso e tutte le avvertenze di sicurezza.

Proteggere l'apparecchio dall'umidità. Conservare l'apparecchio in un luogo asciutto. Non esporre l'apparecchio alla pioggia. L'apparecchio è indicato solo per l'impiego in ambienti interni.

Tutela dell'ambiente

I materiali di imballaggio sono riciclabili. Smaltire gli imballaggi nel rispetto dell'ambiente.

Gli apparecchi elettrici ed elettronici contengono materiali riciclabili preziosi e, spesso, componenti come batterie, accumulatori oppure olio che, se usati o smaltiti non correttamente, possono costituire un potenziale pericolo per la salute umana e per l'ambiente. Questi componenti sono tuttavia necessari per un corretto funzionamento dell'apparecchio. Gli apparecchi contrassegnati con questo simbolo non devono essere smaltiti con i rifiuti domestici.

Avvertenze sulle sostanze componenti (REACH)
Per informazioni aggiornate sulle sostanze componenti si veda: *www.kaercher.de/REACH*

Impiego conforme alla destinazione

L'apparecchio è composto da due unità, una stazione di ricarica e un robot pulitore alimentato a batteria.

- Questo robot pulitore è progettato per la pulizia completamente automatica, sia a umido che a secco.
- Non usare per pulire rivestimenti sensibili all'acqua come ad es. pavimenti in sughero non trattati, perché l'umidità può penetrare danneggiando il pavimento.
- L'apparecchio è adatto alla pulizia di tappeti, PVC, linoleum, piastrelle, pietra, parquet oliato e cerato, laminato e di tutti i rivestimenti per pavimenti resistenti all'acqua.
- Questo apparecchio è stato sviluppato per l'uso domestico e non è indicato per l'impiego commerciale.

Accessori e ricambi

Utilizzando solamente accessori e ricambi originali, si garantisce un funzionamento sicuro e privo di disturbi dell'apparecchio.
Si possono trovare informazioni riguardo ad accessori e ricambi su *www.kaercher.com*.

Volume di fornitura

Disimballare la confezione e controllare che il contenuto sia completo. In caso di accessori mancanti o danni dovuti al trasporto si prega di contattare il rivenditore.

Descrizione del dispositivo

Per le figure, si veda la pagina dei grafici.
Figura A
Figura B

1 Dischi per panno
2 Spazzola per pulizia
3 Coprispazzola
4 Ruota motrice
5 Sensore di dislivello
6 Spazzola laterale
7 Ruota girevole
8 Contenitore della polvere
9 Strumento di pulizia
10 Pulsante ON/OFF/Pausa
11 Pulsante HOME
12 Sensore laser (LiDAR)
13 Laser a doppia linea
14 Contatti di ricarica
15 Copertura anteriore della stazione
16 Filtro del vassoio di lavaggio
17 Vassoio di lavaggio
18 Serbatoio acqua pulita
19 Serbatoio acque reflue
20 Stazione di ricarica
21 Sacchetto filtro
22 Cavo di alimentazione

Funzione del robot pulitore

- Il robot pulitore mobile trae energia da una batteria ricaricabile integrata, che si ricarica regolarmente dalla stazione di ricarica fornita. Se la carica della batteria è troppo bassa, il robot torna automaticamente alla stazione di ricarica per ricaricarsi e, se necessario, interrompe l'attività di pulizia in corso.
- Una volta completata la ricarica, il robot di pulizia lascia automaticamente la stazione di ricarica e riprende la pulizia se un'attività è stata interrotta. Anche il robot pulitore ritorna alla stazione di ricarica una volta terminata la pulizia.
- Il robot pulitore comunica messaggi di stato tramite un'uscita vocale e vari colori LED sul dispositivo.
- Il robot pulitore si muove in modo sistematico. Esegue la scansione della stanza con un sensore laser (LiDAR) e poi la pulisce progressivamente.
- Il robot pulitore è dotato di sensori di dislivello in grado di rilevare scale e gradini, progettati per impedirne la caduta.
- Il sensore a ultrasuoni viene utilizzato per il rilevamento dei tappeti, che può essere attivato e disattivato individualmente nell'app. A seconda della configurazione, il robot pulisce evitando i tappeti.
- Il robot pulitore è dotato di un contenitore per la polvere asciutta, una spazzola principale, una spazzola laterale e 2 dischi lavapavimenti. Grazie a questi componenti è possibile pulire contemporaneamente a secco e a umido. Il processo di aspirazione raccoglie tutte le particelle di polvere e lo sporco grossolano nel contenitore della polvere asciutta, in modo che durante la pulizia a umido non vengano aspirate particelle di polvere e sporco grossolano.
- Nella stazione di ricarica multifunzionale la polvere viene rimossa dal contenitore della polvere. È anche possibile lavare e asciugare il panno nella stazione di ricarica.

L'aspirazione può avvenire solo alle seguenti condizioni:
- Il robot pulitore è nella stazione di ricarica.
- Nella stazione di ricarica è appeso un sacchetto raccoglipolvere.

Colori LED sul dispositivo

Pulsanti LED	Indicatore
Spento	Il dispositivo è spento. Il dispositivo è in modalità sleep. Il dispositivo è in modalità "Non disturbare".
Si illumina di blu	Il dispositivo è in funzione. Il dispositivo è completamente carico.
Lampeggio lento blu	Il dispositivo è in standby/pausa. Il dispositivo è in carica.
Lampeggia in blu	Il dispositivo è in modalità di connessione WLAN.
Lampeggio lento rosso o lampeggio normale	Si è verificato un malfunzionamento. Risoluzione dei problemi vedere *Guida alla risoluzione dei guasti*.

Colori LED sulla stazione di ricarica

Pulsanti LED	Indicatore
Spento	Il dispositivo è completamente carico e in modalità sleep. Il dispositivo è in modalità "Non disturbare". Spegnimento.
Si illumina di blu	Manutenzione in corso. Il dispositivo è completamente carico.
Lampeggio lento blu	Il dispositivo è in carica.
Lampeggia in rosso	Si è verificato un malfunzionamento. Risoluzione dei problemi vedere *Guida alla risoluzione dei guasti*.

Modalità speciali

Modalità Sleep

Il robot pulitore passa automaticamente alla modalità Sleep dopo 5 minuti di inattività. Premere un tasto qualsiasi per attivarlo.

- Il robot pulitore non passa alla modalità Sleep quando si trova sulla stazione di ricarica.
- Il robot pulitore si spegne automaticamente se rimane in modalità Sleep per più di 6 ore

Modalità "Non disturbare"

È possibile attivare la modalità "Non disturbare". In modalità "Non disturbare", il robot pulitore non emette alcun avviso acustico. Le luci LED sono spente.
La modalità "Non disturbare" può essere attivata nell'app. Il download dell'app è descritto nel capitolo *Collegamento del robot pulitore con WLAN e app*.

Nota

In modalità "Non disturbare", il robot pulitore non si spegne. Per continuare la pulizia, premere brevemente Pulsante ON/OFF/Pausa.

Controllo remoto

Nell'app è presente la possibilità di guidare il robot, ad esempio se rimane bloccato in un luogo inaccessibile. Questo telecomando può essere selezionato nell'app in "Impostazioni APP" > "Impostazioni funzionalità" > "Altre funzionalità".

Prima messa in funzione

Installazione della stazione di ricarica

- Selezionare la posizione in modo che il robot pulitore possa raggiungere facilmente la stazione di ricarica.

ATTENZIONE

Rischio di danneggiamento del pavimento a causa dell'umidità

Il panno umido può danneggiare il pavimento durante la ricarica.

Posizionare la stazione di ricarica su un pavimento resistente all'acqua.

- Garantire una distanza di almeno 0,5 m a sinistra e a destra della stazione di ricarica e una distanza di almeno 1,5 m davanti alla stazione di ricarica.
- Il luogo non deve essere esposto alla luce solare diretta.

1. Installazione della stazione di ricarica.
   Figura C
2. Inserire la spina dell'apparecchio del cavo di alimentazione nella presa di carica sulla stazione di ricarica.
   Figura D
3. Collegare la spina di rete.

Collegamento del robot pulitore con la stazione di ricarica

1. Posizionare manualmente il robot pulitore sulla stazione di ricarica e verificare che i terminali della batteria siano ben saldi.
   Il robot pulitore si accende automaticamente. I pulsanti LED si illuminano.

Collegamento del robot pulitore con WLAN e app

Il robot pulitore può essere controllato direttamente tramite i tasti sull'apparecchio o tramite l'app utilizzando un dispositivo mobile abilitato alla rete WLAN. Per poter utilizzare tutte le funzioni disponibili, si consiglia di controllare il robot pulitore tramite l'app KÄRCHER Indoor Robots.
Prima di scaricare l'app, accertarsi di quanto segue:

- Il dispositivo mobile è collegato a Internet.
- La WLAN a 2,4 GHz del router è attivata.
- È garantita una copertura WLAN sufficiente.

Scaricare l'app KÄRCHER Indoor Robots dall'App Store di Apple® o dallo Google Play™ Store.

GET IT ON Google Play

Download on the App Store

- Google Play™ e Android™ sono marchi o marchi registrati di Google Inc.
- Apple® e App Store® sono marchi o marchi registrati di Apple Inc.

Collegare il robot pulitore all'KÄRCHER Indoor Robotsapp e alla rete WLAN:

1. Scaricare l'app KÄRCHER Indoor Robots dall'Apple App Store o dal Google Play Store.
2. Aprire l'app KÄRCHER Indoor Robots .
3. Creare un account (se non si è ancora registrati).
4. Aggiungere il robot pulitore desiderato.
5. Seguire le istruzioni passo-passo dell'app.

Disattivazione dei robot di pulizia con WLAN

1. Elimina il dispositivo dall'APP.
2. Premere contemporaneamente il pulsante on/off e il pulsante "Pulsante HOME" per 3 secondi, finché non viene emesso un messaggio vocale: "Ripristino

della connessione Wi-Fi e accesso alla modalità di configurazione di rete".

Messa in funzione

Installazione delle spazzole laterali

1. Capovolgere il robot pulitore.
2. Montare la spazzola laterale.
   Figura E

Inserimento dei dischi per la pulizia

1. Capovolgere il robot pulitore.
2. Montare i dischi per la pulizia.
   Figura F

Riempimento del serbatoio dell'acqua pulita della stazione di ricarica

ATTENZIONE

Pericolo di danneggiamento

Il versamento di acqua calda nel serbatoio dell'acqua pulita può causare la deformazione della plastica.
Non riempire mai il serbatoio dell'acqua pulita con acqua calda.

Nota

Svuotare sempre prima il serbatoio delle acque reflue e poi riempire quello dell'acqua pulita.

1. Rimozione del serbatoio dell'acqua pulita.
   Figura G
2. Tirare la linguetta sul coperchio del serbatoio dell'acqua pulita e sollevare il coperchio.
3. Riempire il serbatoio dell'acqua pulita con acqua del rubinetto fredda o tiepida fino al segno MAX.

ATTENZIONE

Danni al dispositivo dovuti a corrosione e materiali con contenuto chimico.

Non mettere detersivi, disinfettanti o altri prodotti per la pulizia nel serbatoio dell'acqua pulita.
Non versare acqua calda nel serbatoio dell'acqua pulita.

4. Installazione del serbatoio dell'acqua pulita.

Inserire il sacchetto raccoglipolvere

1. Aprire il coperchio anteriore della stazione di ricarica.
   Figura H
2. Spingere il sacchetto raccoglipolvere nell'apertura di aspirazione.
3. Chiudere il coperchio anteriore della stazione di ricarica.

Funzionamento

ATTENZIONE

Pericolo dovuto agli ostacoli

Pericolo di danneggiamento
Prima di azionare il robot pulitore, accertarsi che non vi siano ostacoli sul pavimento, sulle scale o sui pianerottoli.

Preparazione dell'ambiente

- Mantenere il pavimento libero da oggetti per garantire una pulizia efficace. Gli ostacoli richiedono una pulizia prolungata, perché il robot pulitore deve aggirare gli oggetti.
- Aprire le porte dei locali da pulire.
- In caso di utilizzo del robot pulitore con l'app: Eseguire la configurazione nell'app in modo che il robot pulitore possa pulire in base alle esigenze individuali (zone non consentite, diversi parametri di pulizia, ecc.), vedere il capitolo *Creazione di una mappa*.

Impostazioni

Impostazioni sul robot

La pulizia può essere avviata anche dal robot pulitore senza un'app. I seguenti comandi possono essere eseguiti utilizzando i pulsanti:

- Avviare la pulizia tramite Pulsante ON/OFF/Pausa.
- Interrompere la pulizia tramite Pulsante ON/OFF/Pausa.
- Riportare manualmente il robot pulitore alla stazione di ricarica tramite Pulsante HOME.

Il robot pulitore torna automaticamente alla stazione di ricarica per ricaricarsi una volta completata un'operazione di pulizia o quando la batteria è troppo scarica durante un processo di pulizia.

Impostazioni nell'app

L'app KÄRCHER Indoor Robots offre, tra le altre, le seguenti funzioni principali:

- Guida passo passo per le opzioni di configurazione
- Creazione di mappe per stanze e piani multipli
- Impostazione degli orari
- Definizione di zone vietate e muri virtuali
- Notifiche su guasti o malfunzionamenti e sullo stato di avanzamento della pulizia
- Impostazione dei parametri di pulizia quali quantità d'acqua, potenza di aspirazione e numero di passaggi.
- Creazione di zone di pulizia
- Attivazione/disattivazione della modalità "Non disturbare".
- Controllo remoto del dispositivo
- FAQ con risoluzione dettagliata dei problemi

Accensione del robot pulitore

Nota

Posizionare il robot pulitore direttamente sulla stazione di ricarica se non può essere acceso a causa di uno stato di carica troppo basso, vedi il capitolo Prima messa in funzione.

1. Posizionare manualmente il robot pulitore sulla stazione di ricarica e verificare che i terminali della batteria siano ben saldi.
   Il robot pulitore si accende automaticamente ed emette un segnale acustico.
   La luce LED si accenderà.

Nota

In alternativa, il robot pulitore può essere acceso quando non si trova sulla stazione di ricarica:

2. Tenere premuto Pulsante ON/OFF/Pausa per 3 secondi.
   Il robot pulitore si accende.
   Figura I

Funzionamento senza app

Avvio della pulizia

Nota

Aprire le porte di tutte le stanze che il robot pulitore deve pulire e mantenere il pavimento libero da oggetti.

1. Premere il tasto Pulsante ON/OFF/Pausa.
   Il robot pulitore emette un segnale acustico e crea prima una mappa dell'ambiente circostante senza pulire.
   I pulsanti LED si illuminano di blu.
   Una volta completata la creazione della mappa, il robot pulitore torna alla stazione di ricarica.

Nota
Attendere qualche secondo poi premere nuovamente Pulsante ON/OFF/Pausa in modo che il robot possa salvare la mappa.

2. Premere il tasto Pulsante ON/OFF/Pausa.
   Il robot pulitore emette un segnale acustico e inizia a pulire.
   I pulsanti LED si illuminano di blu.

Funzionamento con app

Creazione di una mappa

Nota
Aprire le porte di tutte le stanze che il robot pulitore deve pulire e mantenere il pavimento libero da oggetti.

1. Nell'app, premere il pannello di controllo "Avvio" e seguire i passaggi indicati secondo necessità.
   Il robot pulitore emette un segnale acustico e avvia la creazione della mappa.
   I pulsanti LED si illuminano di blu.
   Una volta completata la creazione della mappa, il robot pulitore torna alla stazione di ricarica.

Configurazione del robot nell'app

Nell'app è possibile effettuare configurazioni personalizzate della mappa.

- I muri virtuali e le aree riservate impediscono al robot pulitore di accedere alle aree che non devono essere pulite.
- Con la pulizia della stanza o delle zone di pulizia, il robot può pulire specificamente le aree selezionate dall'utente una volta sola.
- Grazie alle diverse modalità di pulizia, l'intensità della pulizia può essere selezionata individualmente per ogni stanza, a seconda del tipo di pavimento o di sporco (quantità di acqua, numero di passaggi per area, potenza di aspirazione, ecc.)

Il download dell'app è descritto nel capitolo *Collegamento del robot pulitore con WLAN e app*.

1. Segui le istruzioni passo passo sulla app.

Iniziare a pulire

1. Selezionare la mappa desiderata nell'app e avviare la pulizia in base alla configurazione personalizzata.

Interruzione della pulizia

Interruzione della pulizia sul dispositivo

1. Premere un pulsante qualsiasi durante la pulizia.
   Il robot pulitore si ferma.
   I pulsanti LED lampeggiano in blu.
2. Premere il tasto Pulsante ON/OFF/Pausa.
   La pulizia continua.
   I pulsanti LED si illuminano di blu.

Interruzione della pulizia nell'app

1. Nell'app, premere il pannello di controllo "Pausa".
   Il robot pulitore si ferma.
   I pulsanti LED lampeggiano in blu.
2. Nell'app, premere il pannello di controllo "Avvio".
   La pulizia continua.
   I pulsanti LED si illuminano di blu.

Indicatore del livello della batteria

Nota
Se la batteria è scarica, il robot pulitore torna automaticamente alla stazione di ricarica per ricaricarla.
Nota
Se il robot pulitore non ha completato la pulizia in precedenza, riprenderà la pulizia una volta ricaricata la batteria.

Invio manuale del robot pulitore alla ricarica

Invio manuale del robot pulitore per la ricarica

1. Se il robot sta eseguendo una sessione di pulizia, premere un pulsante qualsiasi.
   Il robot pulitore si ferma.
   I pulsanti LED lampeggiano in blu.
2. Premere il tasto Pulsante HOME.
   La pulizia è annullata.
   Il robot pulitore si sposta alla stazione di ricarica per ricaricarsi.
   Non appena il robot pulitore è collegato alla stazione di ricarica, i pulsanti LED lampeggiano in blu.

Il robot pulitore torna automaticamente alla stazione di ricarica per ricaricarsi una volta completata un'operazione di pulizia o quando la batteria è troppo scarica durante un processo di pulizia.

Invio manuale del robot pulitore per la ricarica tramite app

1. Se il robot sta eseguendo una sessione di pulizia, premere il pannello di controllo "Pausa" nell'app.
   Il robot pulitore si ferma.
   I pulsanti LED lampeggiano in blu
2. Nell'app, premere il pannello di controllo "Carica".
   La pulizia è annullata.
   Il robot pulitore si sposta alla stazione di ricarica per ricaricarsi.
   Non appena il robot pulitore è collegato alla stazione di ricarica, i pulsanti LED lampeggiano in blu.

Il robot pulitore torna automaticamente alla stazione di ricarica per ricaricarsi una volta completata un'operazione di pulizia o quando la batteria è troppo scarica durante un processo di pulizia.

Svuotamento del contenitore della polvere

A seconda delle impostazioni nell'app, la polvere presente nel contenitore della polvere viene aspirata automaticamente a intervalli regolari quando si sposta nella stazione di ricarica.

Svuotamento manuale del contenitore della polvere:

1. Aprire il coperchio.
2. Premere la clip e afferrare il contenitore della polvere dalle scanalature dell'impugnatura per rimuoverlo dall'apparecchio.
   Figura K
3. Aprire lo sportello.
   Figura L
4. Svuotare il contenitore della polvere.
5. Chiudere lo sportello finché non scatta in posizione in modo udibile.
6. Reinserire il contenitore della polvere.
7. Per continuare la pulizia, premere il pulsante On/Off.

Spegnimento del dispositivo

Nota
Il robot pulitore non può essere spento quando si trova sulla stazione di ricarica.

1. Premere e tenere premuto il tasto Pulsante ON/OFF/Pausa 3 secondi.
   I pulsanti LED si spengono.
   Il robot pulitore si spegne.
2. Svuotare il serbatoio dell'acqua di scarico nella stazione di ricarica e sciacquarlo con acqua pulita, vedere *Pulizia del serbatoio delle acque reflue della stazione di ricarica*.

3. Pulire il panno per la pulizia pe lasciarlo asciugare, vedere il capitolo *Pulizia del panno*.
4. Pulire la spazzola di pulizia, vedere *Pulizia della spazzola di pulizia*.

Ripristino della connessione WLAN

Se si passa a un nuovo router o si modifica la password della WLAN, è necessario resettare la connessione WLAN del robot pulitore.

Nota

È supportata solo la rete WLAN a 2,4 GHz.

1. Accendere il robot pulitore, vedere il capitolo *Accensione del robot pulitore*.
2. Premere contemporaneamente i tasti Pulsante ON/OFF/Pausa e Pulsante HOME per 3 secondi, finché non viene emesso un segnale acustico.

Ripristino delle impostazioni di fabbrica

1. Tenere premuto Pulsante HOME per 5 secondi finché non viene emesso un segnale acustico.
2. Tenere di nuovo premuto Pulsante HOME per 5 secondi finché non viene emesso un segnale acustico. Le impostazioni di fabbrica vengono ripristinate.

Trasporto

Possibilmente, trasportare o restituire l'apparecchio solo nella confezione originale. Qualora la confezione originale non fosse disponibile, contattare la nostra assistenza.

Avvertenze di sicurezza riguardo al trasporto

La batteria agli ioni di litio è soggetta ai requisiti del diritto relativo alle merci pericolose.
Una batteria non danneggiata e funzionante può essere trasportata dall'utente in ambiente pubblico, senza l'applicazione di ulteriori requisiti.
In caso di spedizione ad opera di terzi (impresa di trasporti), occorre attenersi a particolari requisiti in materia di imballo e contrassegno.
Osservare anche le disposizioni nazionali.

Conservazione

ATTENZIONE

Formazione di odori dovuta all'umidità

Se l'apparecchio viene conservato in luoghi con liquidi/sporcizia umida, potrebbero formarsi cattivi odori.
Utilizzare lo strumento di pulizia per rimuovere peli e particelle di sporco dalla spazzola principale.
Lasciare asciugare all'aria il panno pulito.
Non riporre il panno bagnato in un armadio chiuso per farlo asciugare.

ATTENZIONE

Danni materiali

Una conservazione errata può causare danni all'apparecchio.
Non collocare alcun oggetto sul robot pulitore.
Non conservare l'apparecchio capovolto.
Conservare il robot pulitore completamente carico e spento in un luogo fresco e asciutto.

Nota

Per evitare uno scaricamento totale della batteria, ricaricare completamente il robot pulitore al più tardi dopo 5 mesi.

Cura e manutenzione

Lavori di manutenzione

Sostituzione del sacchetto raccoglipolvere

1. Aprire il coperchio anteriore della stazione di ricarica.
2. Rimuovere il sacchetto filtro.
3. Se necessario, pulire lo spazio interno della stazione di ricarica e il filtro di protezione del motore, vedere . *Pulizia del filtro di protezione del motore*
4. Aprire il nuovo sacchetto raccoglipolvere e spingerlo nel supporto.
   Figura H
5. Chiudere il coperchio anteriore della stazione di ricarica.

Pulizia del filtro di protezione del motore

1. Aprire il coperchio anteriore della stazione di ricarica.
   Figura M
2. Rimuovere il sacchetto filtro.
3. Rimuovere il filtro di protezione del motore.
4. Pulire il filtro di protezione del motore sotto acqua corrente.
5. Lasciare asciugare il filtro di protezione del motore.
6. Inserire il filtro di protezione del motore nella stazione di ricarica.
7. Inserire il sacchetto raccoglipolvere, vedere *Inserire il sacchetto raccoglipolvere*.
8. Chiudere il coperchio anteriore della stazione di ricarica.

Pulizia del serbatoio delle acque reflue della stazione di ricarica

ATTENZIONE

Lo sviluppo di odori può essere causato da un serbatoio dell'acqua sporca umido

Se il serbatoio contiene ancora liquidi o sporco umido durante la conservazione, possono formarsi cattivi odori.
Svuotare completamente il serbatoio dell'acqua sporca.
Pulire regolarmente il serbatoio dell'acqua sporca.

1. Rimuovere il serbatoio delle acque reflue.
2. Tirare la linguetta sul coperchio del serbatoio delle acque reflue e sollevare il coperchio.
3. Svuotamento del serbatoio delle acque reflue In caso di sporco ostinato, sciacquare il serbatoio dell'acqua di scarico con acqua fresca o pulirlo con la spazzola di pulizia.
4. Chiudere il coperchio del serbatoio delle acque reflue.
5. Inserire il serbatoio delle acque reflue nella stazione di ricarica.

Pulizia dei sensori

Pulire i sensori almeno mensilmente. Pulire sempre immediatamente i sensori se si sporcano.

Figura J

1. Pulire i sensori con un panno morbido.

Pulizia dei contatti

Pulire i contatti del dispositivo almeno una volta al mese. Pulire sempre i contatti.

1. Pulire i contatti del dispositivo con un panno morbido.

Pulizia del contenitore per la polvere

1. Svuotare il contenitore della polvere.

ATTENZIONE

Danni ai componenti elettronici

Non pulire il contenitore della polvere con acqua.

2. Pulire il contenitore della polvere con l'apposito strumento di pulizia in dotazione.
   Figura N
3. Chiudere lo sportello finché non scatta in posizione in modo udibile.
4. Reinserire il contenitore della polvere.

Pulizia del filtro

Si consiglia di pulire regolarmente il filtro. In questo modo si evita l'intasamento.

1. Aprire il coperchio.
2. Premere la clip e afferrare il contenitore della polvere dalle scanalature dell'impugnatura per rimuoverlo dall'apparecchio.
   Figura O
3. Rimuovere il filtro. Pulire il filtro sotto l'acqua corrente utilizzando l'apposito strumento di pulizia in dotazione.
   Figura O
4. Lasciare asciugare completamente il filtro.
5. Premere il filtro in posizione.
6. Reinserire il contenitore della polvere.

Pulizia della spazzola di pulizia

1. Capovolgere il robot pulitore.
2. Premere i morsetti contemporaneamente sulla copertura della spazzola.
   Figura P
3. Rimuovere la copertura della spazzola.
4. Rimuovere la spazzola.
   Figura Q
5. Pulire la spazzola con l'apposito strumento di pulizia in dotazione.
6. Inserire la spazzola per la pulizia.
7. Montare la copertura della spazzola e premerla verso il basso finché non si mette in posizione in modo percettibile.

Pulizia delle ruote

Le particelle di sporco (come ad es. la sabbia, ecc.) possono rimanere bloccate sulla superfice di scorrimento e danneggiare le superfici delicate e lisce del pavimento.

1. Pulire la superfice di scorrimento delle ruote con un panno umido.

Pulizia del panno

1. Capovolgere il robot pulitore.
2. Rimuovere i dischi per la pulizia.
3. Rimuovere i panni dai dischi per la pulizia.
4. Lavare i panni e asciugarli completamente.

Guida alla risoluzione dei guasti

I guasti hanno spesso cause semplici che possono essere risolte con l'ausilio della panoramica seguente. In caso di dubbi o di guasti qui non menzionati si consiglia di rivolgersi al servizio assistenza autorizzato.

Errore	Causa	Correzione
La batteria non si carica	I contatti di carica sono sporchi.	1. Pulire i contatti di carica della stazione di carica e del robot pulitore con un panno asciutto.
	La temperatura ambiente è inferiore a 0 °C o superiore a 35 °C.	1. Utilizzare il robot pulitore a temperature superiori a 0 °C e inferiori a 35 °C.
	Il cavo di alimentazione della stazione di ricarica non è collegato.	1. Collegare il cavo di alimentazione della stazione di ricarica.
Il robot pulitore non torna alla stazione di ricarica	La batteria è scarica.	1. Posizionare manualmente il robot pulitore sulla stazione di ricarica e lasciarlo caricare completamente.
	Il robot pulitore è troppo lontano dalla stazione di ricarica.	1. Avvicinare il robot pulitore alla stazione di ricarica. 2. Posizionare manualmente il robot pulitore sulla stazione di ricarica.
	Lo spazio attorno alla stazione di ricarica è insufficiente.	1. Assicurarsi che ci sia spazio sufficiente intorno alla stazione di ricarica, vedere il capitolo *Installazione della stazione di ricarica*.
	Ci sono troppi ostacoli intorno alla stazione di ricarica.	1. Posizionare la stazione di ricarica in un'area più aperta, vedere il capitolo *Installazione della stazione di ricarica*.
	Il robot pulitore mappa nuovamente l'ambiente circostante quando viene spostato su una distanza maggiore.	1. Posizionare manualmente il robot pulitore sulla stazione di ricarica.
	Il robot pulitore non è stato avviato dalla stazione di ricarica. In questo caso, ritorna solo al punto di partenza.	1. Posizionare manualmente il robot pulitore sulla stazione di ricarica.
	Il cavo di alimentazione della stazione di ricarica non è collegato.	1. Collegare il cavo di alimentazione della stazione di ricarica.

Errore	Causa	Correzione
La stazione multifunzionale non funziona correttamente	Il robot pulitore non è posizionato correttamente nella stazione di ricarica.	1. Posizionare il robot pulitore manualmente sulla stazione di ricarica.
	Il sacchetto raccoglipolvere è pieno.	1. Sostituire il sacchetto raccoglipolvere (vedere *Sostituzione del sacchetto raccoglipolvere*).
	Non c'è il sacchetto antipolvere oppure è installato in modo errato.	1. Inserire il sacchetto raccoglipolvere o verificare che sia installato correttamente.
	Il serbatoio acqua pulita è vuoto.	1. Riempire il serbatoio dell'acqua pulita.
	Il serbatoio dell'acqua pulita è pieno.	1. Svuotare il serbatoio delle acque reflue.
	Non c'è il serbatoio dell'acqua oppure è installato in modo errato.	1. Installare correttamente il serbatoio dell'acqua.
	Il filtro del vassoio di lavaggio non è presente oppure è installato in modo errato.	1. Installare correttamente il filtro del vassoio di lavaggio.

Servizio clienti

Se non è possibile riparare il guasto occorre far controllare l'apparecchio dal servizio clienti.

Garanzia

In ogni Paese, valgono le condizioni di garanzia rilasciate dalla nostra società di vendita competente. Entro il termine di garanzia eliminiamo gratuitamente eventuali guasti all'apparecchio, se causati da difetto del materiale o di produzione. Nei casi previsti dalla garanzia si prega di rivolgersi al proprio rivenditore, oppure al più vicino centro di assistenza autorizzato, esibendo lo scontrino di acquisto.
(Indirizzo vedi retro)
Potete trovare ulteriori informazioni sulla garanzia (se disponibili) nell'area di assistenza del sito web Kärcher locale alla voce "Download".

Dichiarazione di conformità UE

Dispositivo	Tipo	Banda di frequenza, MHz	Potenza, max. EIRP, mW
1.269-130.0	WLAN	2400-2483,5	50
1.269-130.0	Bluetooth	2400-2483,5	8

Alfred Kärcher SE & Co. Con la presente KG dichiara che il dispositivo radio tipo Robo Cleaner è conforme alla direttiva 2014/53/UE. Il testo completo della dichiarazione di conformità UE è disponibile sul sito *www.kaercher.com/RVM4Comfort.*

Dati tecnici

		RVM 4 Comfort
Robot pulitore		
Potenza nominale	W	45
Tipo unità accumulatore		Li-ION
Capacità batteria	mAh	4800
Tempo di funzionamento a batteria completamente carica nel funzionamento normale	min	160
Tempo di carica (da 8 % a 100 % / da 0 % a 100 %)	min	230 / 285
Connessioni wireless		2,4G + Bluetooth
Livello di pressione acustica	dB(A)	<66
Sporco secco	ml	300
Peso	kg	4,1
Stazione di ricarica		
Assorbimento di potenza nominale (aspirazione/processo di carica)	W	650/32
Volume serbatoio acqua pulita	l	3
Volume serbatoio acqua sporca	l	2,3
Capacità del sacchetto filtro	l	2,5
Peso	kg	6,1
Lunghezza x larghezza x altezza	mm	310x450 x455
Livello di pressione acustica	dB(A)	79

Con riserva di modifiche tecniche.

Índice de contenidos

Avisos generales 40
Instrucciones de seguridad 40
Símbolos en el equipo 41
Protección del medioambiente 41
Uso previsto 41
Accesorios y repuestos 41
Alcance del suministro 41
Descripción del dispositivo 41
Primera puesta en marcha 42
Puesta en funcionamiento 43
Manejo 43
Transporte 45
Almacenamiento 45
Cuidado y mantenimiento 46
Ayuda en caso de fallos 46
Garantía 47
Declaración de conformidad UE 47
Datos técnicos 48

Avisos generales

Antes de utilizar por primera vez el equipo, lea este manual de instrucciones y sígalo. Conserve el documento para su uso posterior o para futuros propietarios.

- En caso de no respetar el manual de instrucciones o las instrucciones de seguridad, se pueden causar daños al equipo y crear peligros para el operario y otras personas.
- Informe inmediatamente a su distribuidor si se han producido daños durante el transporte.
- Compruebe si faltan accesorios en el contenido del paquete o si existen daños.

Instrucciones de seguridad

- Además de las instrucciones incluidas en el manual de instrucciones, debe respetar las normativas de seguridad y para la prevención de accidentes del legislador correspondiente.
- Las placas de advertencia e indicadoras colocadas en el equipo proporcionan indicaciones importantes para un funcionamiento seguro.

Niveles de peligro

⚠ *PELIGRO*

- *Aviso de un peligro inminente que produce lesiones corporales graves o la muerte.*

⚠ *ADVERTENCIA*

- *Aviso de una posible situación peligrosa que puede producir lesiones corporales graves o la muerte.*

⚠ *PRECAUCIÓN*

- *Aviso de una posible situación peligrosa que puede producir lesiones corporales leves.*

CUIDADO

- *Aviso de una posible situación peligrosa que puede producir daños materiales.*

Instrucciones generales de seguridad

El radar láser del equipo cumple con la norma IEC 60825-1:2014 para la seguridad de los productos de láser de clase 1 y no produce radiación láser peligrosa para el cuerpo humano.

⚠ *PELIGRO* *• Riesgo de asfixia. Mantenga los embalajes fuera del alcance de los niños.*

⚠ *ADVERTENCIA* *• Utilice el equipo solo para su uso previsto. Al trabajar con el equipo, tenga en cuenta las condiciones locales y evite causar daños a terceras personas, sobre todo a niños. • El uso del equipo no es apto para personas con capacidades corporales, sensoriales o psíquicas limitadas o que carezcan de experiencia y/o conocimiento suficiente. • El equipo solo puede ser utilizado por personas instruidas en su manejo o que hayan demostrado su capacidad para manejarlo y que hayan recibido la orden explícita de usarlo. • Los niños no pueden utilizar el equipo. • Se debe supervisar a los niños para asegurarse de que no jueguen con el aparato. • Los niños solo pueden realizar la limpieza y el mantenimiento bajo supervisión. • Los niños mayores de al menos 8 años pueden utilizar el equipo solo si han recibido formación sobre su uso por parte de una persona responsable de su seguridad o si están bajo supervisión de un adulto y comprenden los peligros existentes.*

⚠ *PRECAUCIÓN* *• Riesgo de accidentes y lesiones. Tenga en cuenta el peso del equipo al transportarlo y almacenarlo, véase capítulo Datos técnicos del manual de instrucciones. • Los dispositivos de seguridad velan por su seguridad. Nunca modifique ni manipule los dispositivos de seguridad.*

CUIDADO *• Daño del equipo. No suba al equipo y no coloque niños, objetos o animales en él. • El equipo contiene baterías que solo pueden ser reemplazadas por un especialista.*

Peligro de choques eléctricos

⚠ *ADVERTENCIA* *• El equipo contiene componentes eléctricos, por lo que no debe limpiar el equipo con agua corriente. • Desconecte el equipo antes de realizar cualquier trabajo de conservación y mantenimiento.*

⚠ *PRECAUCIÓN* *• Solo el servicio de atención al cliente autorizado puede realizar las tareas de reparación y otras tareas en los componentes eléctricos.*

Instrucciones de seguridad en servicio

⚠ *PELIGRO* *• No utilice el equipo en espacios con fuego o brasas en una chimenea abierta sin supervisión. • No utilice el equipo en espacios con velas encendidas sin supervisión.*

⚠ *ADVERTENCIA* *• Peligro de cortocircuito. Mantenga los objetos conductores (por ejemplo, destornilladores o similares) lejos de los contactos de carga.*

⚠ *PRECAUCIÓN* *• Tenga en cuenta el riesgo de tropiezo debido al movimiento del robot de limpieza. • Peligro de lesiones. No meta los dedos o alguna herramienta en el rodillo de limpieza del equipo en rotación durante su funcionamiento. • No se ponga de pie ni se siente sobre la estación o el robot de limpieza. • Tenga en cuenta que los objetos pueden caerse si el robot de limpieza choca contra ellos (también los objetos sobre mesas o muebles pequeños). • Tenga en cuenta que el robot de limpieza puede quedar atrapado en cables telefónicos colgantes, cables eléctricos, manteles, cuerdas, cinturones, etc. Esto puede provocar la caída de objetos.*

CUIDADO *• No utilice el equipo en espacios que estén asegurados con un sistema de alarma o un detector de movimientos. • Utilice el equipo únicamente con temperaturas entre -0 °C y +35 °C. • Utilice el equipo solo en interiores. • No retire objetos afilados o grandes con el equipo, como vidrios rotos, guijarros o piezas de juguetes. • Recoja todos los cables del suelo antes de utilizar el equipo para evitar movimientos de arrastre durante la limpieza. • Cierre todas las zonas en las que exista algún peligro de caída a distinto nivel. Por ejemplo, escaleras o galerías sin limitación.*

Instrucciones de seguridad de la estación de carga

⚠ *PELIGRO* *• Solo conecte el equipo a corriente alterna. La tensión indicada en la placa de características debe coincidir con la tensión de red. • Por razones de seguridad, recomendamos utilizar el equipo únicamente mediante un interruptor de corriente de defecto (máximo 30 mA). • Nunca toque los conectores de red y enchufes con las manos húmedas. • Peligro de explosión. No cargar ninguna batería recargable.*

⚠ *ADVERTENCIA* *• Conecte el equipo únicamente a una conexión eléctrica instalada por un electri-*

cista formado conforme a la norma IEC 60364-1. ● Compruebe la correspondencia de la tensión de red con la tensión indicada en la placa de características del equipo utilizado. ● El equipo contiene componentes eléctricos, por lo que no debe limpiar el equipo con agua corriente. ● Peligro de cortocircuito. Mantenga los objetos conductores (por ejemplo, destornilladores o similares) lejos de los contactos de carga. ● Peligro de cortocircuito. Limpie únicamente en seco los contactos de carga de la estación de carga. ● Antes de cualquier tarea de conservación y mantenimiento, desconectar el conector de red. ● El robot de limpieza 1.269-130.0 solo debe cargarse en la unidad de carga de una estación de carga con la referencia 9.773-135.0 / 9.773-248.0. ● Cargue únicamente el equipo de limpieza suministrado en la estación de carga. ● Revise si el cable de red presenta daños antes de cada uso. No use un cable de red dañado. Si está dañado, sustitúyalo por un repuesto autorizado. Puede obtener un nuevo cable de red a través de KÄRCHER o de uno de nuestros distribuidores autorizados.

CUIDADO *● Use la estación de carga solo en interiores. ● No coloque la estación de carga cerca de fuentes de calor, por ejemplo, calefactores. ● Guarde la estación de carga solo en interiores, en un lugar fresco y seco. ● Recargue completamente el robot de limpieza después de 5 meses como máximo, para evitar una descarga completa de la batería. ● Desconecte la estación de carga antes de realizar cualquier trabajo de conservación y mantenimiento.*

Símbolos en el equipo

Antes de la puesta en funcionamiento, lea el manual de instrucciones y todas las instrucciones de seguridad.

Proteja el equipo de la humedad. Almacene el equipo seco. No exponga el equipo a la lluvia. El equipo solo es adecuado para el uso en interiores.

Protección del medioambiente

Los materiales de embalaje son reciclables. Eliminar los embalajes de forma respetuosa con el medioambiente.

Los equipos eléctricos y electrónicos contienen materiales reciclables y, a menudo, componentes, como baterías, acumuladores o aceite, que suponen un peligro potencial para la salud de las personas o el medio ambiente en caso de manipularse o eliminarse de forma inadecuada. Sin embargo, dichos componentes son necesarios para un funcionamiento adecuado del equipo. Los equipos identificados con este símbolo no pueden eliminarse con la basura doméstica.

Avisos sobre sustancias contenidas (REACH)
Encontrará información actualizada sobre las sustancias contenidas en: *www.kaercher.de/REACH*

Uso previsto

El equipo consta de dos unidades, una estación de carga y un robot de limpieza alimentado por batería.

- Este robot de limpieza está diseñado para la limpieza en húmedo y en seco totalmente automática.
- No limpiar pavimentos sensibles al agua, como,por ejemplo, suelos de corcho sin tratar, ya que la humedad puede introducirse en el suelo y dañar el pavimento.
- El equipo sirve para limpiar alfombras, PVC, linóleo, azulejos, piedra, parqué engrasado y encerado, laminado, así como todos los recubrimientos de suelo resistentes al agua.
- Este equipo se ha desarrollado para el uso en hogares y no ha sido concebido para el uso industrial.

Accesorios y repuestos

Utilice únicamente accesorios y repuestos originales, estos garantizan un servicio seguro y fiable del equipo. Encontrará información sobre los accesorios y repuestos en *www.kaercher.com*.

Alcance del suministro

Compruebe la integridad del alcance de suministro durante el desembalaje. Póngase en contacto con su distribuidor si faltan accesorios o en caso de daños de transporte.

Descripción del dispositivo

Para ver las ilustraciones, consulte la página de gráficos.
Figura A
Figura B

1. Discos de fregado
2. Cepillo de limpieza
3. Cubierta del cepillo
4. Rueda motriz
5. Sensor de pendiente
6. Cepillo lateral
7. Rueda giratoria
8. Contenedor de polvo seco
9. Herramienta de limpieza
10. Botón de On/Off/Pause
11. Botón Inicio
12. Sensor láser (LiDAR)
13. Láser de doble línea
14. Contactos de carga
15. Cubierta delantera de la estación
16. Filtro de la bandeja de lavado
17. Bandeja de lavado
18. Depósito de agua limpia
19. Depósito de agua sucia
20. Toma de carga de la estación
21. Bolsa de filtro
22. Cable de red

Función del robot de limpieza

- El robot de limpieza móvil obtiene su energía de una batería recargable incorporada, que recarga periódicamente en la estación de carga prevista para ello. Si la carga de la batería es demasiado baja, vuelve automáticamente a la estación de carga para

recargarse y, si es necesario, interrumpe la tarea de limpieza en curso.
- Una vez finalizada la carga, el robot de limpieza abandona automáticamente la estación de carga y reanuda la limpieza si se ha interrumpido una tarea. El robot de limpieza también vuelve a la estación de carga cuando ha terminado de limpiar.
- El robot de limpieza comunica mensajes de estado mediante una emisión de voz y varios colores de LED en el aparato.
- El robot de limpieza se mueve de forma sistemática. Escanea la habitación con un sensor láser (LiDAR) y luego la limpia paso a paso.
- El robot de limpieza dispone de sensores de pendiente capaces de detectar escaleras y escalones, diseñados para evitar que se caiga.
- Para la detección de alfombras se utiliza el sensor de ultrasonidos, que puede activarse y desactivarse individualmente en la app. En función de la configuración, el robot de limpieza evita las alfombras.
- El robot de limpieza tiene un contenedor de polvo seco, un cepillo principal, un cepillo lateral y 2 discos de fregado. Estos componentes permiten limpiar en seco y en húmedo al mismo tiempo. El proceso de aspiración recoge todas las partículas de polvo y suciedad gruesa en el contenedor de polvo seco para que no se recojan partículas de polvo y suciedad gruesa durante la limpieza en húmedo.
- En la estación de carga multifunción, el polvo se retira del contenedor de polvo. También es posible lavar y secar la fregona en la estación de carga.

La aspiración solo puede tener lugar en las siguientes condiciones:
- El robot de limpieza está en la estación de carga.
- Una bolsa de filtro está colgada en la estación de carga.

Colores de los LED del dispositivo

Botones LED	Significado
Off	Se apaga el dispositivo. El dispositivo está en modo de reposo. El dispositivo está en modo "No molestar".
Se ilumina en azul	El dispositivo está funcionando. El dispositivo está completamente cargado.
Pulsando en azul	El dispositivo está en espera/pausa. El aparato se está cargando.
Parpadeando en azul	El dispositivo está en modo de conexión WLAN.
Pulsando o parpadeando en rojo	Se ha producido una avería. Solución de averías, véase *Ayuda en caso de fallos*.

Colores de los LED de la estación de carga

Botones LED	Significado
Off	El dispositivo está completamente cargado y en modo de reposo. El dispositivo está en modo "No molestar". Apagado.
Se ilumina en azul	Mantenimiento en marcha. El dispositivo está completamente cargado.
Pulsando en azul	El aparato se está cargando.
Parpadeando en rojo	Se ha producido una avería. Solución de averías, véase *Ayuda en caso de fallos*.

Modos especiales

Modo de reposo

El robot de limpieza pasa automáticamente al modo de reposo tras 5 minutos de inactividad. Pulse cualquier tecla para despertarlo.
- El robot de limpieza no pasa al modo de reposo cuando está en la estación de carga.
- El robot de limpieza se apaga automáticamente si está en modo de reposo durante más de 6 horas

Modo "No molestar"

Es posible activar el modo "No molestar". En el modo "No molestar", el robot de limpieza no emite ninguna advertencia acústica. Las luces LED están apagadas. El modo "No molestar" puede activarse en la app. La descarga de la app se describe en el capítulo *Conexión del robot de limpieza con WLAN y la app*.

Nota

En el modo "No molestar", el robot de limpieza no está apagado. Para continuar con la limpieza, pulse brevemente Botón de On/Off/Pause.

Mando a distancia

En la app, existe la opción de guiar al robot si, por ejemplo, se queda atascado en un lugar inaccesible.
Este mando a distancia se puede seleccionar en la app en "Ajustes APP" > "Ajustes de funciones" > "Más funciones".

Primera puesta en marcha

Instalación de la estación de carga

- Seleccione la ubicación de forma que el robot de limpieza pueda llegar fácilmente a la estación de carga.

CUIDADO

Riesgo de dañar el suelo debido a la humedad

La fregona húmeda puede dañar el suelo durante la carga.

Coloque la estación de carga sobre un suelo resistente al agua.

- Garantice una distancia de al menos 0,5 m a la izquierda y a la derecha de la estación de carga y una

distancia de al menos 1,5 m delante de la estación de carga.
- La ubicación no debe estar expuesta a la luz solar directa.

1. Configure la estación de carga
   Figura C
2. Enchufe el conector del dispositivo del cable de alimentación en la toma de carga de la estación de carga.
   Figura D
3. Enchufe el conector de red.

Conexión del robot de limpieza con la estación de carga

1. Coloque el robot de limpieza manualmente en la estación de carga y asegúrese de que los terminales de la batería hacen un buen contacto.
   El robot de limpieza se enciende automáticamente. Los botones LED se iluminan.

Conexión del robot de limpieza con WLAN y la app

El robot de limpieza puede manejarse directamente mediante las teclas del equipo o a través de una app mediante un dispositivo móvil con capacidad WLAN. Para poder utilizar todas las funciones disponibles, se recomienda controlar el robot de limpieza a través de la app KÄRCHER Indoor Robots.
Antes de descargar la app, asegúrese de cumplir los siguientes requisitos:
- El dispositivo móvil está conectado a Internet.
- La red WLAN de 2,4 GHz del router está activada.
- Suficiente cobertura WLAN está garantizada.

Descargue la app KÄRCHER Indoor Robots de la Apple App Store® o de la Google Play™ Store.

- Google Play™ y Android™ son marcas o marcas registradas de Google Inc.
- Apple® y App Store® son marcas o marcas registradas de Apple Inc.

Conexión del robot de limpieza con la app KÄRCHER Indoor Robots y WLAN:
1. Descargue la app KÄRCHER Indoor Robots de la Apple App Store o la Google Play Store.
2. Abra la aplicación KÄRCHER Indoor Robots.
3. Cree una cuenta (si aún no se ha registrado).
4. Añada el robot de limpieza deseado.
5. Siga las instrucciones paso a paso de la app.

Desactivación de robots de limpieza con WLAN

1. Elimine el dispositivo en la APP.
2. Pulse el botón de on/off y el botón "Inicio" simultáneamente durante 3 segundos hasta que una voz diga: "Reinicie la conexión wifi y entre en el modo de configuración de red".

Puesta en funcionamiento

Instalación del cepillo lateral

1. Voltee el robot de limpieza.
2. Inserte el cepillo lateral.
   Figura E

Inserción de los discos de fregado

1. Voltee el robot de limpieza.
2. Coloque los discos de fregado.
   Figura F

Llenado del depósito de agua fresca de la estación de carga

CUIDADO

Peligro de daños

Verter agua caliente en el depósito de agua fresca puede provocar la deformación del plástico.
No llene el depósito de agua fresca con agua caliente.

Nota

Vacíe siempre primero el depósito de aguas residuales antes de llenar el depósito de agua fresca.

1. Saque el depósito de agua fresca.
   Figura G
2. Tire de la lengüeta de la tapa del depósito de agua fresca y levante la tapa.
3. Llene el depósito de agua fresca con agua del grifo fría o templada hasta la marca MAX.

CUIDADO

Daños en el dispositivo debido a la corrosión y a los materiales de contenido químico.

No introduzca detergentes, desinfectantes ni otros productos de limpieza en el depósito de agua fresca.
No vierta agua caliente en el depósito de agua fresca.

4. Instalación del depósito de agua fresca.

Introducción de la bolsa de filtro

1. Abra la cubierta delantera de la estación de carga.
   Figura H
2. Introduzca la bolsa de filtro en el alojamiento.
3. Cierre la cubierta delantera de la estación de carga.

Manejo

CUIDADO

Peligro por obstáculos

Peligro de daños

Antes de poner en funcionamiento el robot de limpieza, asegúrese de que no haya obstáculos en el suelo, escaleras o rellanos.

Preparación del entorno

- Mantenga el suelo libre de objetos para garantizar una limpieza eficaz. Los obstáculos requieren mucho tiempo de limpieza porque el robot de limpieza tiene que circular alrededor de los objetos.
- Abra las puertas de las habitaciones que vaya a limpiar.
- Cuando maneje el robot de limpieza con la aplicación: Realice la configuración en la aplicación para que el robot de limpieza pueda limpiar según los requisitos de limpieza individuales (zonas prohibidas, diferentes parámetros de limpieza, etc.), consulte el capítulo *Crear un mapa*.

Ajustes

Ajustes en el robot

La limpieza también puede iniciarse desde el robot de limpieza sin una app. Los botones permiten ejecutar los siguientes comandos:

- Inicio de la limpieza a través de Botón de On/Off/Pause.
- Interrupción de la limpieza a través de Botón de On/Off/Pause.
- Devolución manual del robot de limpieza a la estación de carga a través de Botón Inicio.

El robot de limpieza vuelve automáticamente a la estación de carga para recargarse cuando ha terminado una tarea de limpieza o cuando la batería está demasiado baja durante un proceso de limpieza.

Ajustes en la app

La app KÄRCHER Indoor Robots ofrece, entre otras, las siguientes funciones principales:

- Guía paso a paso de las opciones de configuración
- Creación de mapas para habitaciones y varias plantas
- Fijación de horarios
- Definición de zonas prohibidas y muros virtuales
- Notas sobre fallos o averías y el progreso de la limpieza
- Ajuste de los parámetros de limpieza, como la cantidad de agua, la potencia de aspiración y el número de pasadas.
- Definición de zonas de limpieza
- Activación/Desactivación del modo «No molestar»
- Mando a distancia del dispositivo
- Preguntas frecuentes con guía detallada para la resolución de problemas

Encendido del robot de limpieza

Nota

Coloque el robot de limpieza directamente sobre la estación de carga si no se puede encender debido a un estado de carga insuficiente, véase el capítulo Primera puesta en marcha.

1. Coloque el robot de limpieza manualmente en la estación de carga y asegúrese de que los terminales de la batería hacen un buen contacto.
   El robot de limpieza se enciende automáticamente y emite una señal acústica.
   La luz LED se encenderá.

Nota

De forma alternativa, el robot de limpieza también se puede encender cuando no está en la estación de carga.

2. Mantenga pulsado Botón de On/Off/Pause durante 3 segundos.
   El robot de limpieza se enciende.
   Figura I

Funcionamiento sin aplicación

Inicio de la limpieza

Nota

Abra las puertas de todas las habitaciones que vaya a limpiar el robot de limpieza y mantenga el suelo libre de objetos tirados.

1. Pulse Botón de On/Off/Pause.
   El robot de limpieza emite una señal acústica y crea primero un mapa del entorno sin limpiar.
   Los botones LED se iluminarán en azul.
   Una vez finalizada la creación del mapa, el robot de limpieza vuelve a la estación de carga.

Nota

Espere unos segundos hasta que vuelva a pulsar Botón de On/Off/Pause para que el robot pueda guardar el mapa.

2. Pulse Botón de On/Off/Pause.
   El robot de limpieza emite una señal acústica y comienza a limpiar.
   Los botones LED se iluminarán en azul.

Funcionamiento con la aplicación

Crear un mapa

Nota

Abra las puertas de todas las habitaciones que vaya a limpiar el robot de limpieza y mantenga el suelo libre de objetos tirados.

1. En la app, pulse el panel de control "Inicio" y siga los pasos indicados según sea necesario.
   El robot de limpieza emite una señal acústica e inicia la creación del mapa.
   Los botones LED se iluminarán en azul.
   Una vez finalizada la creación del mapa, el robot de limpieza vuelve a la estación de carga.

Configuración del robot en la app

En la app se pueden ajustar configuraciones individuales del mapa.

- Los muros virtuales y las zonas restringidas impiden que el robot de limpieza entre en zonas que no deben limpiarse.
- Con la limpieza de habitaciones o zonas de limpieza, el robot puede limpiar específicamente las áreas seleccionadas por el usuario una sola vez.
- Con diferentes modos de limpieza, se puede seleccionar la intensidad de limpieza individualmente para cada habitación en función del tipo de suelo o la suciedad (cantidad de agua, número de pasadas por zona, potencia de aspiración, etc.).

La descarga de la app se describe en el capítulo *Conexión del robot de limpieza con WLAN y la app*.

1. Siga las instrucciones paso a paso de la app.

Iniciar la limpieza

1. Seleccione el mapa deseado en la aplicación e inicie la limpieza según la configuración individual.

Interrupción de la limpieza

Interrupción de la limpieza en el aparato

1. Pulse cualquier botón durante la limpieza.
   El robot de limpieza se detiene.
   Los botones LED empiezan a pulsar en azul.
2. Pulse Botón de On/Off/Pause.
   La limpieza continúa.
   Los botones LED se iluminarán en azul.

Interrupción de la limpieza en la app

1. En la app, pulse el panel de control "Interrumpir".
   El robot de limpieza se detiene.
   Los botones LED empiezan a pulsar en azul.
2. En la app, pulse el panel de control "Inicio".
   La limpieza continúa.
   Los botones LED se iluminarán en azul.

Indicador de nivel de batería

Nota

Si la batería se agota, el robot de limpieza vuelve automáticamente a la estación de carga para recargarla.

Nota

Si el robot de limpieza no completó la limpieza antes, reanudará la limpieza una vez recargada la batería.

Envío manual del robot de limpieza para su carga

Envío manual del robot de limpieza para su recarga

1. Si el robot está realizando un trayecto de limpieza, pulse cualquier botón.
   El robot de limpieza se detiene.
   Los botones LED empiezan a pulsar en azul.
2. Pulse Botón Inicio.
   La limpieza está cancelada.
   El robot de limpieza se desplaza a la estación de carga para recargarse.
   En cuanto el robot de limpieza se conecta a la estación de carga, los botones LED parpadean en azul.

El robot de limpieza vuelve automáticamente a la estación de carga para recargarse cuando ha terminado una tarea de limpieza o cuando la batería está demasiado baja durante un proceso de limpieza.

Envío manual del robot de limpieza para su recarga a través de la app

1. Si el robot está realizando una limpieza, pulse el panel de control "Interrumpir" en la app.
   El robot de limpieza se detiene.
   Los botones LED parpadean en azul
2. En la app, pulse el panel de control "Carga".
   La limpieza está cancelada.
   El robot de limpieza se desplaza a la estación de carga para recargarse.
   En cuanto el robot de limpieza se conecta a la estación de carga, los botones LED parpadean en azul.

El robot de limpieza vuelve automáticamente a la estación de carga para recargarse cuando ha terminado una tarea de limpieza o cuando la batería está demasiado baja durante un proceso de limpieza.

Vaciado del recipiente de polvo

En función de la configuración de la app, el polvo del recipiente se aspira automáticamente en intervalos regulares cuando se desplaza a la estación de carga.

Vaciado manual del recipiente de polvo:

1. Abra la cubierta superior.
2. Presione el clip y agarre el recipiente de polvo por las ranuras del asa para extraerlo del aparato.
   Figura K
3. Abra la chapaleta.
   Figura L
4. Vacíe el recipiente de polvo.
5. Cierre la chapaleta hasta que encaje de forma audible.
6. Inserte el recipiente de polvo.
7. Para continuar con la limpieza, pulse el botón On/Off.

Desconexión del dispositivo

Nota

El robot de limpieza no se puede apagar cuando está en la estación de carga.

1. Mantenga pulsado Botón de On/Off/Pause 3 segundos.
   Los botones LED se apagan.
   El robot de limpieza se apaga.
2. Vacíe el depósito de aguas residuales de la estación de carga y aclárelo con agua fresca, véase *Limpieza del depósito de agua residual de la estación de carga*.
3. Limpie la fregona y déjela secar, véase el capítulo *Limpieza de la fregona*.
4. Limpie el cepillo de limpieza, véase *Limpieza del cepillo de limpieza*.

Restablecimiento de la conexión WLAN

Si cambia de router o de contraseña WLAN, deberá restablecer la conexión WLAN del robot de limpieza.

Nota

Solo se admiten redes WLAN de 2,4 GHz.

1. Apague el robot de limpieza, véase el capítulo *Encendido del robot de limpieza*.
2. Pulse simultáneamente Botón de On/Off/Pause y Botón Inicio durante 3 segundos hasta que suene una señal acústica.

Restablecimiento de la configuración de fábrica

1. Mantenga pulsado Botón Inicio durante 5 segundos hasta que suene una señal acústica.
2. Mantenga pulsado Botón Inicio otra vez durante 5 segundos hasta que suene una señal acústica.
   Se restablece la configuración de fábrica.

Transporte

En la medida de lo posible, solo transporte o devuelva el equipo en su embalaje original. Si el embalaje original no está disponible, póngase en contacto con nuestro servicio de asistencia técnica.

Instrucciones de seguridad relativas al transporte

La batería de iones de litio está sujeta a los requerimientos relativos al transporte de mercancías peligrosas.

Si una batería no presenta daños y funciona correctamente, el usuario puede transportarla en el área de circulación pública sin otras restricciones.

En caso de envío por terceros (empresa de transporte), tenga en cuenta los requerimientos relativos al embalaje y el marcado.

Tenga en cuenta las normativas nacionales.

Almacenamiento

CUIDADO

Desarrollo de olores debido a la humedad

Si el dispositivo contiene líquidos/suciedad húmeda durante el almacenamiento, pueden producirse olores desagradables.

Utilice la herramienta de limpieza para eliminar el pelo y las partículas de suciedad del cepillo principal.

Deje que la fregona limpia se seque al aire.

No coloque la fregona en un armario cerrado para que se seque.

CUIDADO

Daños materiales

Un almacenamiento incorrecto puede provocar daños en el equipo.

No coloque ningún objeto sobre el robot de limpieza.

No guarde el equipo boca abajo.

Guarde el robot de limpieza completamente cargado y apagado en un lugar fresco y seco.

Nota

Para evitar una descarga completa de la batería, recargue completamente el robot de limpieza después de 5 meses como máximo.

Cuidado y mantenimiento

Trabajos de mantenimiento

Cambio de la bolsa de polvo

1. Abra la cubierta delantera de la estación de carga.
2. Retire la bolsa de filtro.
3. Si es necesario, limpie el interior de la estación de carga y el filtro de protección del motor, véase *Limpieza del filtro de protección del motor*.
4. Despliegue la nueva bolsa de polvo e introdúzcala en el soporte.
   Figura H
5. Cierre la cubierta delantera de la estación de carga.

Limpieza del filtro de protección del motor

1. Abra la cubierta delantera de la estación de carga.
   Figura M
2. Retire la bolsa de filtro.
3. Retire el filtro de protección del motor.
4. Limpie el filtro de protección del motor bajo agua corriente.
5. Deje secar el filtro de protección del motor.
6. Inserte el filtro de protección del motor en la estación de carga.
7. Introduzca la bolsa de polvo, consulte *Introducción de la bolsa de filtro*.
8. Cierre la cubierta delantera de la estación de carga.

Limpieza del depósito de agua residual de la estación de carga

CUIDADO

Generación de olores debido al depósito de agua sucia mojado

Si el depósito de agua sucia aún contiene líquidos/suciedad húmeda durante el almacenamiento, esto puede provocar olores.

Vacíe completamente el depósito de agua sucia.

Limpie el depósito de agua sucia regularmente.

1. Retire el depósito de agua sucia.
2. Tire de la lengüeta de la tapa del depósito de aguas residuales y levante la tapa.
3. Vacíe el depósito de agua sucia. En caso de suciedad persistente, enjuague el depósito de aguas residuales con agua dulce o límpielo con el cepillo de limpieza.
4. Cierre la tapa del depósito de aguas residuales.
5. Introduzca el depósito de aguas residuales en la estación de carga.

Limpieza de los sensores

Limpie los sensores al menos una vez al mes. Limpie siempre los sensores inmediatamente si se ensucian.

Figura J

1. Limpie los sensores con un paño suave.

Limpieza de los contactos

Limpie los contactos del dispositivo al menos una vez al mes. Limpie los contactos siempre.

1. Limpie los contactos del dispositivo con un paño suave.

Limpieza del recipiente de polvo

1. Vacíe el recipiente de polvo.

CUIDADO

Daños en los componentes electrónicos

No limpie el recipiente de polvo con agua.

2. Limpie el recipiente de polvo con la herramienta de limpieza suministrada.
   Figura N
3. Cierre la chapaleta hasta que encaje de forma audible.
4. Inserte el recipiente de polvo.

Limpieza del filtro

Se recomienda limpiar los filtros con regularidad. Así se evita que se obstruyan.

1. Abra la cubierta superior.
2. Presione el clip y agarre el recipiente de polvo por las ranuras del asa para extraerlo del aparato.
   Figura K
3. Retire el filtro. Limpie el filtro bajo el grifo con la herramienta de limpieza suministrada.
   Figura O
4. Permita que el filtro se seque completamente.
5. Presione el filtro para colocarlo en su posición.
6. Inserte el recipiente de polvo.

Limpieza del cepillo de limpieza

1. Voltee el robot de limpieza.
2. Presione las abrazaderas del cepillo una contra la otra.
   Figura P
3. Retire la cubierta del cepillo.
4. Retire el cepillo de limpieza.
   Figura Q
5. Limpie el cepillo de limpieza con la herramienta de limpieza suministrada.
6. Inserte el cepillo de limpieza.
7. Coloque la cubierta del cepillo y presiónela hasta que encaje de forma audible.

Limpieza de las ruedas

Las partículas de suciedad (como arena, etc.) pueden adherirse a la banda de rodadura y dañar las superficies lisas y sensibles del suelo.

1. Limpiar las superficies de rodadura de las ruedas con un paño húmedo.

Limpieza de la fregona

1. Voltee el robot de limpieza.
2. Retire los discos de fregado.
3. Retire las fregonas de los discos de fregado.
4. Limpie las fregonas y séquelas por completo.

Ayuda en caso de fallos

A menudo, las causas de los fallos son simples y pueden solucionarse con ayuda del siguiente resumen. En caso de duda o fallos no mencionados aquí, contactar con el servicio de posventa.

Fallo	Causa	Solución
La batería no se carga	Los contactos de carga están sucios.	1. Limpiar los contactos de carga tanto de la estación de carga como del robot de limpieza con un paño seco.
	La temperatura ambiente es inferior a 0 °C o superior a 35 °C.	1. Usar el robot de limpieza a temperaturas superiores a 0 °C e inferiores a 35 °C.
	El cable de red de la estación de carga no está enchufado.	1. Enchufar el cable de red de la estación de carga.
El robot de limpieza no vuelve a la estación de carga	La batería está agotada.	1. Coloque manualmente el robot de limpieza en la estación de carga y deje que se cargue completamente.
	El robot de limpieza está demasiado lejos de la estación de carga.	1. Acerque el robot de limpieza a la estación de carga. 2. Coloque manualmente el robot de limpieza en la estación de carga.
	No hay suficiente espacio alrededor de la estación de carga.	1. Asegúrese de que hay suficiente espacio alrededor de la estación de carga, véase el capítulo *Instalación de la estación de carga*.
	Hay demasiados obstáculos alrededor de la estación de carga.	1. Coloque la estación de carga en una zona más despejada, véase el capítulo *Instalación de la estación de carga*.
	El robot de limpieza vuelve a mapear su entorno cuando se ha desplazado a una distancia más prolongada.	1. Coloque manualmente el robot de limpieza en la estación de carga.
	El robot de limpieza no se puso en marcha desde la estación de carga. En este caso, solo vuelve al lugar del que partió.	1. Coloque manualmente el robot de limpieza en la estación de carga.
	El cable de red de la estación de carga no está enchufado.	1. Enchufar el cable de red de la estación de carga.
La estación multifunción no funciona correctamente	El robot de limpieza no está colocado correctamente en la estación de carga.	1. Coloque el robot de limpieza manualmente sobre la estación de carga.
	La bolsa de polvo está llena.	1. Cambie la bolsa de polvo (véase *Cambio de la bolsa de polvo*).
	No hay bolsa de polvo o está mal instalada.	1. Introduzca la bolsa de polvo o compruebe que está correctamente instalada.
	El depósito de agua limpia está vacío.	1. Rellenado del depósito de agua fresca
	El depósito de agua sucia está lleno.	1. Vacíe el depósito de agua sucia.
	No hay depósito de agua o está mal instalado.	1. Instale correctamente el depósito de agua.
	No hay filtro de la bandeja de lavado o está mal instalado.	1. Instale correctamente el filtro de la bandeja de lavado.

Servicio de postventa

Si no se puede solventar el fallo, el Servicio de postventa debe comprobar el equipo.

Garantía

En cada país se aplican las condiciones de garantía indicadas por nuestra compañía distribuidora autorizada. Subsanamos cualquier fallo en su equipo de forma gratuita dentro del plazo de garantía siempre que la causa se deba a un fallo de fabricación o material. En caso de garantía, póngase en contacto con su distribuidor o con el servicio de posventa autorizado más próximo presentando la factura de compra.
(Dirección en el reverso)
Encontrará más información sobre la garantía (si está disponible) en el área de servicio de su página web local de Kärcher en "Downloads".

Declaración de conformidad UE

Equipo	Tipo	Banda de frecuencia, MHz	Potencia, máx. EIRP, mW
1.269-130.0	WLAN	2400-2483,5	50
1.269-130.0	Bluetooth	2400-2483,5	8

Alfred Kärcher SE & Co. KG declara por la presente que el aparato de radio tipo Robo Cleaner cumple la directiva 2014/53/UE. El texto completo de la Declaración de conformidad de la UE puede consultarse en *www.kaercher.com/RVM4Comfort*.

Datos técnicos

		RVM 4 Confort
Robot de limpieza		
Potencia nominal	W	45
Tipo de batería		Li-ION
Capacidad de acumuladores	mAh	4800
El tiempo de funcionamiento cuando la batería está completamente cargada	min	160
Tiempo de carga (8 % a 100 %/ 0 % a 100 %)	min	230 / 285
Conexiones inalámbricas		2,4G + Bluetooth
Nivel de presión acústica	dB(A)	<66
Suciedad seca	ml	300
Peso	kg	4,1
Estación de carga		
Consumo nominal de potencia (aspiración/proceso de carga)	W	650/32
Volumen del depósito de agua limpia	l	3
Volumen del depósito de agua sucia	l	2,3
Capacidad de la bolsa de filtro	l	2,5
Peso	kg	6,1
Longitud x anchura x altura	mm	310x450 x455
Nivel de presión acústica	dB(A)	79

Nos reservamos el derecho a realizar modificaciones.

Índice

Indicações gerais 48
Avisos de segurança 48
Símbolos no aparelho 49
Proteção do meio ambiente 49
Utilização prevista 49
Acessórios e peças sobressalentes 50
Volume do fornecimento 50
Descrição do aparelho 50
Primeiro arranque 51
Arranque 51
Operação 52
Transporte 54
Armazenamento 54
Conservação e manutenção 54
Ajuda em caso de avarias 55
Garantia 56
Declaração de conformidade UE 56
Dados técnicos 56

Indicações gerais

Antes da primeira utilização do aparelho, leia o manual original e proceda de acordo com o mesmo. Conserve o documento para referência ou utilização futura.

- A não observância do manual de instruções e dos avisos de segurança pode originar danos no aparelho e perigo para o operador e terceiros.
- Em caso de danos de transporte, informar imediatamente o distribuidor.
- Ao desembalar, verifique o conteúdo da embalagem e se existem acessórios em falta ou danos.

Avisos de segurança

- Além das indicações que constam do manual de instruções, é necessário observar as prescrições gerais de segurança e as prescrições para a prevenção de acidentes do legislador.
- Os sinais e as placas de aviso que se encontram no aparelho dão indicações importantes para um bom funcionamento do aparelho.

Níveis de perigo

⚠ *PERIGO*

- *Aviso de um perigo iminente, que pode provocar ferimentos graves ou morte.*

⚠ *ATENÇÃO*

- *Aviso de uma possível situação de perigo, que pode provocar ferimentos graves ou morte.*

⚠ *CUIDADO*

- *Aviso de uma possível situação de perigo, que pode provocar ferimentos ligeiros.*

ADVERTÊNCIA

- *Aviso de uma possível situação de perigo, que pode provocar danos materiais.*

Indicações gerais de segurança

O radar laser do aparelho cumpre a norma IEC 60825-1:2014 para lasers da Classe 1 Segurança do produto e não produz radiação laser que seja perigosa para o corpo humano.

⚠ ***PERIGO*** *● Perigo de asfixia. Mantenha a película da embalagem afastada das crianças.*

⚠ ***ATENÇÃO*** *● Utilize o aparelho apenas para os fins a que se destina. Tenha em consideração as condições locais e verifique se existem outras pessoas ao redor, especialmente crianças, durante os trabalhos com o aparelho. ● O aparelho não se destina a ser utilizado por pessoas com capacidades físicas, sensoriais ou mentais limitadas ou sem experiência e/ou conhecimentos. ● O aparelho apenas deve ser manuseado por pessoas instruídas quanto à sua utilização, ou que tenham demonstrado competência na sua operação e que tenham sido expressamente encarregadas da sua utilização. ● O aparelho não pode ser operado por crianças. ● Supervisione as crianças para garantir que não brincam com o aparelho. ● As crianças deve apenas realizar trabalhos de limpeza e manutenção sob supervisão. ● As crianças com uma idade mínima de 8 anos devem apenas operar o aparelho se forem aconselhadas ou estiverem devidamente supervisionadas pela pessoa responsável pela sua segurança e caso compreendam os perigos daí resultantes.*

⚠ ***CUIDADO*** *● Perigo de acidente e de lesões. Tenha em atenção o peso do aparelho durante o transporte e armazenamento, ver capítulo Dados Técnicos no manual de instruções. ● As unidades de segurança servem para a sua protecção. Nunca altere ou evite as unidades de segurança.*

ADVERTÊNCIA *● Danos no aparelho. Não se coloque de pé sobre o aparelho nem coloque crianças, objetos ou animais de estimação sobre o mesmo. ● O aparelho contém baterias que apenas podem ser substituídas por um técnico.*

Perigo de choque elétrico

⚠ ***ATENÇÃO*** *● O aparelho contém componentes eléctricos; não limpar sob água corrente. ● Desligue o aparelho antes de todos os trabalhos de conservação e manutenção.*

⚠ ***CUIDADO*** *● Os trabalhos de reparação e os trabalhos nos componentes eléctricos devem apenas ser realizados por um serviço de assistência técnica autorizado.*

Indicações de segurança Operação

⚠ ***PERIGO*** *● Não opere o aparelho em espaços com uma lareira a arder ou brasas numa lareira aberta sem supervisão. ● Não opere o aparelho em espaços com velas acesas sem supervisão.*

⚠ ***ATENÇÃO*** *● Perigo de curto-circuito. Mantenha objetos condutores (por exemplo, chaves de fendas ou similares) afastados dos contactos de carga.*

⚠ ***CUIDADO*** *● Tenha consciência do risco de tropeçar devido ao aspirador robô que se desloca de um lado para o outro. ● Perigo de lesões. Nunca toque no cilindro de limpeza rotativo do aparelho com os dedos ou ferramentas durante o funcionamento. ● Não fique de pé nem se sente sobre a estação ou o aspirador robô. ● Tenha em atenção que os objetos podem cair se o aspirador robô esbarrar neles (também objetos em cima de mesas ou pequenos móveis). ● Tenha em atenção que o aspirador robô pode ficar preso em cabos telefónicos pendurados, cabos elétricos, toalhas de mesa, cordas, cintos, etc. Isto pode provocar a queda de objetos.*

ADVERTÊNCIA *● Não colocar o aparelho em funcionamento em espaços protegidos por um sistema de alarme ou detetor de movimento. ● Coloque o aparelho em funcionamento apenas com temperaturas entre 0°C e +35 °C. ● Utilize o aparelho apenas em espaços interiores. ● Não aspire objectos afiados ou de maiores dimensões, como p. ex. cacos, seixos ou peças de brinquedos. ● Recolha todos os cabos do chão antes de utilizar o aparelho para evitar que o mesmo os arraste durante a limpeza. ● Vede todas as áreas onde haja risco de queda do aparelho. Por ex., escadas ou galerias sem barreiras.*

Avisos de segurança da estação de carga

⚠ ***PERIGO*** *● Ligue o aparelho apenas à corrente alterna. A tensão indicada na placa de características tem de coincidir com a tensão de rede. ● Por razões de segurança, recomendamos que o dispositivo seja operado apenas através de um disjuntor de corrente parasita (máximo de 30 mA). ● Nunca manuseie fichas de rede e tomadas com as mãos húmidas. ● Perigo de explosão. Não recarregar baterias não recarregáveis.*

⚠ ***ATENÇÃO*** *● Ligue o aparelho apenas a uma ligação eléctrica estabelecida por um técnico electricista, em conformidade com a IEC 60364-1. ● Verifique a correspondência da tensão da rede do conjunto da bateria com a tensão indicada na placa de características do carregador. ● O aparelho contém componentes eléctricos; não limpar sob água corrente. ● Perigo de curto-circuito. Mantenha objetos condutores (por exemplo, chaves de fendas ou similares) afastados dos contactos de carga. ● Perigo de curto-circuito. Limpe os contactos de carga da estação de carga apenas a seco. ● Desligue a ficha de rede antes de dar início a qualquer trabalho de conservação e manutenção. ● O aspirador robô 1.269-130.0 só pode ser carregado no dispositivo de carregamento de uma estação de carregamento com o número de peça 9.773-135.0 / 9.773-248.0. ● Carregue apenas o aparelho de limpeza fornecido na estação de carregamento. ● Verifique o cabo de rede quanto a danos, antes de cada operação. Não utilizar um cabo de rede danificado. Se estiver danificado, substitua o cabo de rede por outro autorizado. Poderá obter um substituto adequado junto da KÄRCHER ou de um de nossos parceiros de serviços.*

ADVERTÊNCIA *● Utilize a estação de carregamento apenas em espaços interiores. ● Não coloque a estação de carregamento perto de fontes de calor, por exemplo, aquecedores. ● Armazene a estação de carregamento apenas em espaços interiores, num local fresco e seco. ● Para evitar uma descarga profunda da bateria, volte a carregar o aspirador robô, o mais tardar, após 5 meses. ● Desligue a estação de carregamento antes de todos os trabalhos de conservação e manutenção.*

Símbolos no aparelho

Antes do arranque, leia o manual de instruções e todos os avisos de segurança.

Proteja o aparelho da humidade. Guarde o aparelho seco. Não exponha o aparelho a chuva. O aparelho é adequado apenas para utilização no interior.

Proteção do meio ambiente

Os materiais de empacotamento são recicláveis. Elimine as embalagens de acordo com os regulamentos ambientais.

Os aparelhos elétricos e eletrónicos contêm materiais recicláveis de valor e, com frequência, componentes como baterias, acumuladores ou óleo que, em caso de manipulação ou recolha errada, podem representar um potencial perigo para a saúde humana e para o ambiente. Estes componentes são necessários para o bom funcionamento do aparelho. Os aparelhos que apresentem este símbolo não devem ser recolhidos no lixo doméstico.

Avisos relativos a ingredientes (REACH)
Pode encontrar informações actualizadas acerca dos ingredientes em: *www.kaercher.de/REACH*

Utilização prevista

O aparelho consiste em duas unidades, uma estação de carga e um aspirador robô alimentado por bateria.

- Este aspirador robô foi concebido para a limpeza húmida e a seco totalmente automática.
- Não limpar revestimentos sensíveis à água, por ex., pavimentos de cortiça não tratados, uma vez que a humidade pode penetrar e danificar o pavimento.
- O aparelho é adequado para a limpeza de tapetes, PVC, linóleo, ladrilhos, pedras, parquet oleado e encerado, chão flutuante e todos os pavimentos resistentes à água.

- Este aparelho foi desenvolvido para uso doméstico e não se destina ao uso comercial.

Acessórios e peças sobressalentes

Ao utilizar apenas acessórios originais e peças sobressalentes originais, garante uma utilização segura e o bom funcionamento do aparelho.
Informações acerca de acessórios e peças sobressalentes disponíveis em *www.kaercher.com*.

Volume do fornecimento

Ao abrir a embalagem, confirme a integralidade do conteúdo. Caso faltem acessórios ou em caso de danos de transporte informe o seu fornecedor.

Descrição do aparelho

Para as ilustrações, consultar a página de gráficos.
Figura A
Figura B

(1) Discos de limpeza
(2) Vassoura de limpeza
(3) Cobertura da vassoura
(4) Roda motriz
(5) Sensor de queda
(6) Vassoura lateral
(7) Roda rodízio
(8) Recipiente de pó seco
(9) Ferramenta de limpeza
(10) Botão Ligar/Desligar/Pausar
(11) Botão Home
(12) Sensor laser (LiDAR)
(13) Laser de linha dupla
(14) Contactos de carregamento
(15) Cobertura frontal da estação
(16) Filtro do tabuleiro de lavagem
(17) Tabuleiro de lavagem
(18) Depósito de água limpa
(19) Depósito de águas residuais
◯
(21) Saco de filtro
(22) Cabo de alimentação

Função do robô de limpeza

- O robô de limpeza móvel retira a sua energia de uma bateria recarregável incorporada, que recarrega regularmente na estação de carregamento fornecida. Se a carga da bateria estiver demasiado baixa, regressa automaticamente à estação de carregamento para recarregar e, se necessário, interrompe a tarefa de limpeza em curso.
- Quando o carregamento estiver concluído, o robô de limpeza sai automaticamente da estação de carregamento e retoma a limpeza se uma tarefa tiver sido interrompida. O robô de limpeza também regressa à estação de carregamento quando conclui a limpeza.
- O robô de limpeza comunica mensagens de estado através de uma saída de voz e de várias cores LED no aparelho.
- O robô de limpeza desloca-se sistematicamente. Examinar a sala com um sensor laser (LiDAR) e depois limpa-a passo a passo.
- O robô de limpeza tem sensores de queda que podem detetar escadas e degraus, concebidos para evitar que caia.
- O sensor de ultra-sons é utilizado para a deteção de tapetes, que pode ser ativado e desativado individualmente na aplicação. Dependendo da configuração, o robô de limpeza evita os tapetes.
- O robô de limpeza tem um recipiente de pó seco, uma vassoura principal, uma vassoura lateral e 2 discos de limpeza. Estes componentes permitem limpar a seco e a húmido ao mesmo tempo. O processo de aspiração recolhe todas as partículas de pó e sujidade grosseira no recipiente de pó seco, de modo a que não sejam recolhidas partículas de pó e sujidade grosseira durante a limpeza a húmido.
- Na estação de carregamento multifuncional, o pó é removido do recipiente de pó. Também é possível lavar e secar o pano de limpeza na estação de carregamento.

A aspiração só pode ser efetuada de acordo com as seguintes condições:

- O robô de limpeza está na estação de carregamento.
- Um saco de filtro está suspenso na estação de carregamento.

Cores LED no aparelho

Botões LED	Significado
Desligado	O aparelho está desligado. O aparelho está no modo de suspensão. O aparelho está no modo "Não incomodar".
Acende-se a azul	O aparelho está a funcionar. O aparelho está totalmente carregado.
Respiração azul	O aparelho está em standby / pausa. O aparelho está a carregar.
Pisca a azul	O aparelho está no modo de ligação WLAN.
Respiração vermelha ou piscar	Ocorreu uma avaria. Resolução de avarias ver *Ajuda em caso de avarias*.

Cores LED na estação de carregamento

Botões LED	Significado
Desligado	O aparelho está totalmente carregado e no modo de suspensão. O aparelho está no modo "Não incomodar". Desligar.
Acende-se a azul	Manutenção em curso. O aparelho está totalmente carregado.
Respiração azul	O aparelho está a carregar.
Pisca a vermelho	Ocorreu uma avaria. Resolução de avarias ver *Ajuda em caso de avarias*.

Modos especiais

Modo de hibernação

O aspirador robô muda automaticamente para o modo de hibernação após 5 minutos de inatividade. Prima qualquer tecla para o acordar.

- O aspirador robô não muda para o modo de hibernação quando está na estação de carregamento.
- O aspirador robô desliga-se automaticamente se estiver em modo de hibernação por mais de 6 horas

Modo "Não incomodar"

É possível ativar o modo "Não incomodar". No modo "Não incomodar", o robô de limpeza não emite qualquer aviso acústico. As luzes LED são desligadas.
O modo "Não incomodar" pode ser ativado na aplicação. O descarregamento da aplicação é descrito no capítulo *Ligar o aspirador robô à WLAN e à aplicação*.

Aviso

No modo "Não incomodar", o robô de limpeza não é desligado. Para continuar a limpeza, prima brevemente Botão Ligar/Desligar/Pausar.

Controlo remoto

Na aplicação, existe a opção de navegar o robô se este ficar preso num local inacessível, por exemplo.
Este controlo remoto pode ser selecionado na aplicação em "Definições da Aplicação" > "Definições das funções" > "Mais funções".

Primeiro arranque

Configuração da estação de carregamento

- Selecionar o local para que o robô de limpeza possa alcançar facilmente a estação de carregamento.

ADVERTÊNCIA

Risco de danificar o pavimento devido à humidade

A esfregona húmida pode danificar o pavimento durante o carregamento.

Colocar a estação de carregamento num chão resistente à água.

- Manter uma distância mínima de 0,5 m para a esquerda e para a direita da estação de carga, bem como uma distância mínima de 1,5 m para a frente da estação de carga.
- O local não deve estar exposto à luz solar direta.

1. Definir a estação de carga.
   Figura C
2. Ligar a tomada do aparelho do cabo de alimentação ao suporte do cabo na estação de carregamento.
   Figura D
3. Ligar a tomada principal.

Ligar o robô de limpeza à estação de carregamento

1. Colocar manualmente o robô de limpeza na estação de carregamento e certificar-se de que os contactos da bateria têm um bom contacto.
   O robô de limpeza liga-se automaticamente. Os botões LED acendem-se.

Ligar o aspirador robô à WLAN e à aplicação

O aspirador robô pode ser controlado diretamente através de teclas no aparelho, ou através de uma aplicação, utilizando um dispositivo móvel com WLAN. Para poder utilizar todas as funções disponíveis, recomenda-se controlar o aspirador robô através da aplicação Robôs de interior KÄRCHER.
Antes de transferir a aplicação, certifique-se do seguinte:

- O dispositivo móvel está ligado à Internet.
- A WLAN de 2,4 GHz do router está ativada.
- Existe cobertura de WLAN suficiente.

A aplicação Robôs de interior KÄRCHER da Apple App Store® ou do Google Play™ Store.

- Google Play™ e Android™ são marcas comerciais ou marcas registadas da Google Inc.
- Apple® e App Store® são marcas comerciais ou marcas registadas da Apple Inc.

Ligar o aspirador robô à aplicação Robôs de interior KÄRCHER e à WLAN:

1. Descarregar a aplicação Robôs de interior KÄRCHER da Apple App Store ou da Google Play Store.
2. Abrir a aplicação Robôs de interior KÄRCHER.
3. Criar uma conta (se ainda não estiver registado/a).
4. Adicionar o aspirador robô pretendido.
5. Seguir as instruções passo a passo na aplicação.

Desativar os robôs de limpeza com WLAN

1. Eliminar o aparelho na aplicação.
2. Premir simultaneamente o botão Ligar/Desligar e o "botão Home" durante 3 segundos até ouvir uma voz a dizer: "Reiniciar a ligação Wi-Fi e entrar no modo de configuração de rede".

Arranque

Instalação da vassoura lateral

1. Virar o robô de limpeza de cabeça para baixo.

2. Colocar a vassoura lateral.
   Figura E

Inserção dos discos de limpeza

1. Virar o robô de limpeza de cabeça para baixo.
2. Colocar os discos de limpeza.
   Figura F

Encher o depósito de água limpa da estação de carregamento

ADVERTÊNCIA

Perigo de danos

O enchimento de água quente no depósito de água limpa pode provocar a deformação do plástico.
Não deite água quente no depósito de água limpa.

Aviso

Esvaziar sempre primeiro o depósito de águas residuais antes de encher o depósito de água limpa.

1. Voltar a encher o depósito de água limpa.
   Figura G
2. Puxar a patilha na tampa do depósito de água limpa e levantar a tampa.
3. Encher o depósito de água limpa com água da torneira fria ou morna até à marca MAX.

ADVERTÊNCIA

Danos no aparelho devido a corrosão e a materiais químicos

Não colocar detergentes, desinfetantes ou outros produtos de limpeza no depósito de água limpa.
Não colocar água quente no depósito de água limpa.

4. Instalar o depósito de água limpa.

Inserir o saco do pó

1. Abrir a tampa frontal da estação de carregamento.
   Figura H
2. Empurrar o saco do pó para dentro da entrada.
3. Fechar a tampa frontal da estação de carregamento.

Operação

ADVERTÊNCIA

Perigo devido a obstáculos

Perigo de danos

Antes de utilizar o aspirador robô, certifique-se de que não existem obstáculos no chão, nas escadas ou nos patamares de escadas.

Preparar o ambiente

- Mantenha o chão livre de objetos para garantir uma limpeza eficaz. Os obstáculos exigem uma limpeza demorada, porque o aspirador robô tem de contornar os objetos.
- Abra as portas das divisões que pretende limpar.
- Ao operar o aspirador robô com a aplicação: efetue a configuração na aplicação para que aspirador robô possa limpar de acordo com os requisitos de limpeza individuais (zonas interditas, diferentes parâmetros de limpeza, etc.), consultar o capítulo *Criar um mapa*.

Ajustes

Definições no robô

A limpeza também pode ser iniciada a partir do robô de limpeza sem uma aplicação. Os seguintes comandos podem ser executados utilizando os botões:

- Iniciar a limpeza através daBotão Ligar/Desligar/Pausar.
- Interromper a limpeza através daBotão Ligar/Desligar/Pausar.
- Colocar manualmente o robô de limpeza na estação de carregamento através daBotão Home.

O robô de limpeza regressa automaticamente à estação de carregamento para recarregar quando tiver concluído uma tarefa de limpeza ou quando a bateria estiver demasiado fraca durante um processo de limpeza.

Definições na aplicação

A aplicação Robôs de interior KÄRCHER oferece as seguintes funções principais, entre outras:

- Guia passo-a-passo para opções de configuração
- Criação de mapas para salas e vários pisos
- Definição de horários
- Definição de zonas interditas e paredes virtuais
- Avisos relacionados com avarias ou erros e com o progresso da limpeza
- Definição dos parâmetros de limpeza, como a quantidade de água, a potência de aspiração e o número de passagens.
- Criação de zonas de limpeza
- Ativação/desativação do modo "Não incomodar"
- Controlo remoto do aparelho
- Perguntas frequentes (FAQ) com informações detalhadas para a resolução de avarias

Ligar o robô de limpeza

Aviso

Colocar o robô de limpeza diretamente na estação de carregamento se este não puder ser ligado devido ao estado de bateria demasiado baixa, ver capítulo Primeiro arranque.

1. Colocar manualmente o robô de limpeza na estação de carregamento e certificar-se de que os contactos da bateria têm um bom contacto.
   O robô de limpeza liga-se automaticamente e emite um sinal acústico.
   A luz LED acende-se.

Aviso

Alternativamente, o robô de limpeza também pode ser ligado quando não estiver na estação de carregamento:

2. Manter Botão Ligar/Desligar/Pausar premido durante 3 segundos.
   O robô de limpeza liga-se.
   Figura I

Funcionamento sem aplicação

Iniciar a limpeza

Aviso

Abra as portas de todas as divisões que o aspirador robô vai limpar e mantenha o chão livre de objetos.

1. Premir oBotão Ligar/Desligar/Pausar.
   O robô de limpeza emite um sinal acústico e começa por criar um mapa das imediações sem limpar.
   Os botões LED acendem-se a azul.
   Quando a criação do mapa estiver concluída, o robô de limpeza regressa à estação de carregamento.

Aviso

Aguardar alguns segundos até premir novamente Botão Ligar/Desligar/Pausar para que o robô possa guardar o mapa.

2. Premir oBotão Ligar/Desligar/Pausar.
   O robò de limpeza emite um sinal acústico e inicia a limpeza.
   Os botões LED acendem-se a azul.

Funcionamento com a aplicação

Criar um mapa

Aviso

Abra as portas de todas as divisões que o aspirador robô vai limpar e mantenha o chão livre de objetos.

1. Na aplicação, premir o painel de controlo "Iniciar" e seguir os passos indicados conforme necessário.
   O robô de limpeza emite um sinal sonoro e inicia a criação do mapa.
   Os botões LED acendem-se a azul.
   Quando a criação do mapa estiver concluída, o robô de limpeza regressa à estação de carregamento.

Configurar o robô na aplicação

As configurações individuais do mapa podem ser efetuadas na aplicação.

- As paredes virtuais e as áreas restritas impedem o robô de limpeza de entrar em áreas que não devem ser limpas.
- Com a limpeza de salas ou zonas de limpeza, o robô pode limpar especificamente as áreas selecionadas pelo utilizador uma vez.
- Com diferentes modos de limpeza, a intensidade de limpeza pode ser selecionada individualmente para cada divisão em função do tipo de pavimento ou sujidade (quantidade de água, número de passagens por área, potência de aspiração, etc.)

A transferência da aplicação é descrita no capítulo *Ligar o aspirador robô à WLAN e à aplicação.*

1. Seguir as instruções passo a passo na aplicação.

Iniciar limpeza

1. Selecione o mapa pretendido na aplicação e inicie a limpeza de acordo com a configuração individual.

Interromper a limpeza

Interromper a limpeza do aparelho

1. Premir qualquer botão durante a limpeza.
   O robô de limpeza para.
   Os botões LED pulsam a azul.
2. Premir oBotão Ligar/Desligar/Pausar.
   A limpeza continua.
   Os botões LED acendem-se a azul.

Interromper a limpeza na aplicação

1. Na aplicação, premir o painel de controlo "Pausa".
   O robô de limpeza para.
   Os botões LED pulsam a azul.
2. Na aplicação, premir o painel de controlo "Iniciar".
   A limpeza continua.
   Os botões LED acendem-se a azul.

Indicador do nível da bateria

Aviso

Se a bateria estiver descarregada, o robô de limpeza regressa automaticamente à estação de carregamento para recarregar a bateria.

Aviso

Se o robô de limpeza não tiver concluído a limpeza antes, retomará a limpeza assim que a bateria for recarregada.

Enviar manualmente o aspirador robô para carregar

Envio manual do robô de limpeza para recarregamento

1. Se o robô estiver a efetuar uma operação de limpeza, premir qualquer botão .
   O robô de limpeza para.
   Os botões LED pulsam a azul.
2. Premir oBotão Home.
   A limpeza é cancelada.
   O robô de limpeza desloca-se para a estação de carregamento para recarregar.
   Assim que o robô de limpeza estiver ligado à estação de carregamento, os botões LED pulsam a azul.

O robô de limpeza regressa automaticamente à estação de carregamento para recarregar quando tiver concluído uma tarefa de limpeza ou quando a bateria estiver demasiado fraca durante um processo de limpeza.

Envio manual do robô de limpeza para recarregamento através da aplicação

1. Se o robô estiver a efetuar uma operação de limpeza, premir o painel de controlo "Pausa" na aplicação.
   O robô de limpeza para.
   Os botões LED pulsam a azul
2. Na aplicação, premir o painel de controlo "Carregar".
   A limpeza é cancelada.
   O robô de limpeza desloca-se para a estação de carregamento para recarregar.
   Assim que o robô de limpeza estiver ligado à estação de carregamento, os botões LED pulsam a azul.

O robô de limpeza regressa automaticamente à estação de carregamento para recarregar quando tiver concluído uma tarefa de limpeza ou quando a bateria estiver demasiado fraca durante um processo de limpeza.

Esvaziar o recipiente de pó

Dependendo da definição na aplicação, o pó no respetivo recipiente é automaticamente aspirado em intervalos regulares quando se desloca para a estação de carregamento.

Esvaziar manualmente o recipiente de pó:

1. Abrir a tampa superior.
2. Premir o clipe e agarrar o recipiente de pó pelas ranhuras da pega para o retirar do aparelho.
   Figura K
3. Abrir a aba.
   Figura L
4. Esvaziar o recipiente de pó.
5. Fechar a aba até que esta se encaixe de forma audível.
6. Inserir o recipiente de pó.
7. Para continuar a limpeza, premir o botão Ligar/Desligar.

Desligar o aparelho

Aviso

Não é possível desligar o robô de limpeza enquanto este estiver na estação de carregamento.

1. Premir e manter premido o botão Botão Ligar/Desligar/Pausar 3 segundos.
   Os botões LED apagam-se.
   O robô de limpeza desliga-se.
2. Esvaziar o depósito de águas residuais na estação de carregamento e lavá-lo com água limpa, consultar *Limpar o depósito de águas residuais da estação de carregamento.*
3. Limpar o disco de limpeza e deixar secar, ver capítulo *Limpeza da esfregona de limpeza*.

4. Limpar a vassoura de limpeza, ver *Limpeza da vassoura de limpeza*.

Repor a ligação WLAN

Se mudar para um novo router ou alterar a sua palavra-passe WLAN, tem de repor a ligação WLAN do robô de limpeza.

Aviso

Só são suportadas redes WLAN de 2.4 GHz.

1. Ligar o robô de limpeza, ver capítulo *Ligar o robô de limpeza*.
2. Premir simultaneamente o Botão Ligar/Desligar/Pausar e o Botão Home durante 3 segundos até soar um sinal acústico.

Restaurar as definições de fábrica

1. Manter Botão Home premido durante 5 segundos, até ser emitido um sinal sonoro.
2. Uma vez mais, manter Botão Home premido durante 5 segundos, até ser emitido um sinal sonoro. As configurações de fábrica são restauradas.

Transporte

Na medida do possível, transportar ou reenviar o aparelho apenas na embalagem original. Se a embalagem original não estiver disponível, contacte o nosso serviço de assistência técnica.

Avisos de segurança para o transporte

A bateria de iões de lítio está sujeita aos requisitos da legislação relativa a matérias perigosas.

Uma bateria não danificada e a funcionar pode ser transportada pelo utilizador em transportes públicos, sem restrições adicionais.

Observe os requisitos especiais de embalagem e identificação em caso de envio por meio de terceiros (transportadoras).

Respeite as prescrições nacionais.

Armazenamento

ADVERTÊNCIA

Desenvolvimento de odores devido à humidade

Podem surgir odores desagradáveis se o aparelho contiver líquidos/sujidade húmida enquanto está guardado.

Utilizar a ferramenta de limpeza para remover pêlos e partículas de sujidade da vassoura principal.

Deixar secar ao ar a esfregona limpa.

Não colocar a esfregona molhada num armário fechado para secar.

ADVERTÊNCIA

Danos materiais

Um armazenamento incorreto pode provocar danos no aparelho.

Não coloque quaisquer objetos sobre o aspirador robô.

Não guarde o aparelho virado ao contrário.

Armazene o aspirador robô totalmente carregado e desligado num local fresco e seco.

Aviso

Para evitar uma descarga profunda da bateria, recarregar totalmente o aspirador robô após 5 meses, o mais tardar.

Conservação e manutenção

Trabalhos de manutenção

Substituir o saco do pó

1. Abrir a tampa frontal da estação de carregamento.
2. Retirar o saco de filtro.
3. Se necessário, limpar o espaço interior e o filtro de proteção do motor da estação de carregamento, ver *Limpeza do filtro de proteção do motor*.
4. Desdobrar o novo saco do pó e empurrá-lo para o suporte.
   Figura H
5. Fechar a tampa frontal da estação de carregamento.

Limpeza do filtro de proteção do motor

1. Abrir a tampa frontal da estação de carregamento.
   Figura M
2. Retirar o saco de filtro.
3. Retirar o filtro de proteção do motor.
4. Limpar o filtro de proteção do motor sob água a correr.
5. Deixar secar o filtro de proteção do motor.
6. Introduzir o filtro de proteção do motor na estação de carregamento.
7. Introduzir o saco do pó, ver *Inserir o saco do pó*.
8. Fechar a tampa frontal da estação de carregamento.

Limpar o depósito de águas residuais da estação de carregamento

ADVERTÊNCIA

Desenvolvimento de odores devido à humidade do depósito de água suja

Se o depósito de água suja ainda tiver líquidos/sujidade húmida no armazenamento, isso poderá desencadear o desenvolvimento de odores.

Esvazie totalmente o depósito de água suja.

Limpe regular o depósito de água suja.

1. Remover o depósito de águas residuais.
2. Puxar a patilha da tampa do depósito de águas residuais e levantar a tampa.
3. Esvaziar o depósito de águas residuais. Em caso de sujidade persistente, lavar o depósito de águas residuais com água limpa ou limpá-lo com a vassoura de limpeza.
4. Fechar a tampa do depósito de águas residuais.
5. Introduzir o depósito de águas residuais na estação de carregamento.

Limpar os sensores

Limpe os sensores, pelo menos, uma vez por mês. Em caso de sujidade, limpe os sensores sempre de imediato.

Figura J

1. Limpe os sensores com um pano macio.

Limpar os contactos

Limpar os contactos do aparelho pelo menos uma vez por mês. Limpar sempre os contactos.

1. Limpar os contactos do aparelho com um pano macio.

Limpar o recipiente do pó

1. Esvaziar o recipiente de pó.

ADVERTÊNCIA

Danos nos componentes electrónicos

Não limpar o depósito de pó com água.

2. Limpar o depósito de pó com a ferramenta de limpeza fornecida.
   Figura N
3. Fechar a aba até que esta se encaixe de forma audível.
4. Inserir o recipiente de pó.

Limpar o filtro

Recomendamos a limpeza regular do filtro. Isto evita que fique entupido.

1. Abrir a tampa superior.
2. Premir o clipe e agarrar o recipiente de pó pelas ranhuras da pega para o retirar do aparelho.
   Figura K
3. Retirar o filtro. Limpar o filtro sob água corrente com a ferramenta de limpeza fornecida.
   Figura O
4. Deixar secar completamente o filtro.
5. Pressionar o filtro na posição.
6. Inserir o recipiente de pó.

Limpeza da vassoura de limpeza

1. Virar o robô de limpeza de cabeça para baixo.
2. Pressione os grampos em conjunto na cobertura da vassoura.
   Figura P
3. Retirar a cobertura da vassoura.
4. Remover a vassoura de limpeza.
   Figura Q
5. Limpar a vassoura e o seu rolamento com a ferramenta de limpeza fornecida.
6. Introduzir a vassoura de limpeza.
7. Encaixar a cobertura da vassoura e pressioná-la para baixo até que encaixe de forma audível no lugar.

Limpar as rodas

As partículas de sujidade (como, p. ex., areia, etc.) podem ficar presas na superfície de utilização e danificar as superfícies pavimentadas sensíveis e lisas.

1. Limpe as superfícies de utilização das rodas com um pano húmido.

Limpeza da esfregona de limpeza

1. Virar o robô de limpeza de cabeça para baixo.
2. Retirar os discos de limpeza.
3. Retirar as mopas de limpeza dos discos de limpeza.
4. Lavar as mopas de limpeza e secá-las completamente.

Ajuda em caso de avarias

As avarias têm, geralmente, causas simples que podem ser corrigidas por si com a ajuda do seguinte resumo. Em caso de dúvida ou no caso de se tratar de uma avaria não mencionada aqui, contacte o serviço de assistência técnica autorizado.

Erro	Causa	Reparação
A bateria não carrega	Os contactos de carga estão sujos.	1. Limpar os contactos de carga, tanto na estação de carga como no aspirador robô, utilizando um pano seco.
	A temperatura ambiente é inferior a 0 ºC ou superior a 35 ºC.	1. Utilizar o aspirador robô com temperaturas acima dos 0 °C e abaixo dos 35 °C.
	O cabo de rede da estação de carga não está ligado.	1. Ligar o cabo de rede da estação de carga.
O aspirador robô não regressa à estação de carga	A bateria está vazia.	1. Colocar manualmente o aspirador robô na estação de carga e deixá-lo carregar completamente.
	O aspirador robô está muito afastado da estação de carga.	1. Aproximar o aspirador robô da estação de carga. 2. Colocar manualmente o aspirador robô na estação de carga.
	Não pouco espaço à volta da estação de carga.	1. Assegurar-se de que existe espaço suficiente em torno da estação de carga, ver o capítulo *Configuração da estação de carregamento*.
	Há demasiados obstáculos à volta da estação de carga.	1. Colocar a estação de carga numa área mais aberta, ver o capítulo *Configuração da estação de carregamento*.
	O aspirador robô recria o seu ambiente quando foi movido para uma distância maior.	1. Colocar manualmente o aspirador robô na estação de carga.
	O aspirador robô não foi iniciado a partir da estação de carga. Neste caso, apenas regressa ao local de onde foi iniciado.	1. Colocar manualmente o aspirador robô na estação de carga.
	O cabo de rede da estação de carga não está ligado.	1. Ligar o cabo de rede da estação de carga.

Erro	Causa	Reparação
A estação multifunções não funciona corretamente	O robô de limpeza não está posicionado corretamente na estação de carregamento.	1. Colocar manualmente o robô de limpeza na estação de carregamento.
	O saco do pó está cheio.	1. Substituir o saco do pó (ver *Substituir o saco do pó*).
	Não existe saco de pó ou este está instalado incorretamente.	1. Introduzir o saco do pó ou verificar se está corretamente instalado.
	O depósito de água limpa está vazio.	1. Encher o depósito de água limpa.
	O depósito de águas residuais está cheio.	1. Esvaziar o depósito de águas residuais.
	O depósito de água não existe ou está mal instalado.	1. Instalar corretamente o depósito de água.
	O filtro do tabuleiro de lavagem não existe ou está mal instalado.	1. Instalar corretamente o filtro do tabuleiro de lavagem.

Serviço de assistência técnica

Caso a avaria não possa ser resolvida, então, o aparelho terá de ser verificado pelo serviço de assistência técnica.

Garantia

Em cada país são válidas as condições de garantia transmitidas pela nossa sociedade distribuidora responsável. Trataremos de possíveis avarias no seu aparelho no âmbito do prazo da garantia, sem custos, desde que estas tenham origem num erro de material ou de fabrico. Em caso de garantia, contacte o seu revendedor ou a assistência técnica autorizada mais próxima, apresentando o talão de compra.
(endereço consultar o verso)
Para mais informações sobre a garantia (se disponíveis), consultar "Transferências" na área de serviço do website local da Kärcher.

Declaração de conformidade UE

Aparelho	Tipo	Banda de frequência, MHz	Potência, máx. EIRP, mW
1.269-130.0	WLAN	2400-2483,5	50
1.269-130.0	Bluetooth	2400-2483,5	8

Alfred Kärcher SE & Co. A KG declara que o tipo de dispositivo de rádio Robo Cleaner está em conformidade com a diretiva 2014/53/UE. O texto integral da Declaração de Conformidade da UE pode ser consultado em *www.kaercher.com/RVM4Comfort*.

Dados técnicos

		RVM 4 Comfort
Aspirador robô		
Potência nominal	W	45
Tipo de conjunto da bateria		Li-ION
Capacidade da bateria	mAh	4800
Tempo de serviço com carregamento das baterias completo na operação normal	min	160
Tempo de carga (8% a 100%/0% a 100%)	min	230 / 285
Ligações sem fios		2,4G + Bluetooth
Nível acústico	dB(A)	<66
Sujidade seca	ml	300
Peso	kg	4,1
Estação de carga		
Consumo de potência nominal (aspiração/processo de carga)	W	650/32
Volume do depósito de água limpa	l	3
Volume do depósito de água suja	l	2,3
Capacidade do saco filtrante	l	2,5
Peso	kg	6,1
Comprimento x Largura x Altura	mm	310x450 x455
Nível acústico	dB(A)	79

Reservados os direitos a alterações técnicas.

Inhoud

Algemene instructies 57
Veiligheidsinstructies 57
Symbolen op het apparaat 58
Milieubescherming 58
Reglementair gebruik 58
Toebehoren en reserveonderdelen 58
Leveringsomvang 58
Apparaatbeschrijving 58
Eerste inbedrijfstelling 59
Inbedrijfstelling 60
Bediening 60
Transport 62
Opslag 62
Onderhoud 62
Bistand ved feil 63
Garantie 64
EU-conformiteitsverklaring 64
Technische gegevens 64

Algemene instructies

Lees voor het eerste gebruik van het toestel deze originele gebruiksaanwijzing en volg de instructies erin op. Bewaar het document voor later gebruik of voor de volgende eigenaar.

- Wanneer de gebruiksaanwijzing en de veiligheidsinstructies niet worden opgevolgd, kan dit schade aan het toestel en gevaar voor de bediener en andere personen tot gevolg hebben.
- Bij transportschade de dealer onmiddellijk op de hoogte brengen.
- Controleer bij het uitpakken of de verpakkingsinhoud compleet is en niet beschadigd is.

Veiligheidsinstructies

- Naast de instructies in de gebruiksaanwijzing moet u ook de algemene wettelijke veiligheidsvoorschriften en de voorschriften inzake ongevallenpreventie in acht nemen.
- De op het apparaat aangebrachte waarschuwings- en aanwijzingsborden geven belangrijke instructies voor de veilige werking.

Gevarenniveaus

⚠ GEVAAR

- *Aanwijzing voor direct dreigend gevaar dat tot zware of dodelijke verwondingen leidt.*

⚠ WAARSCHUWING

- *Aanwijzing voor een mogelijk gevaarlijke situatie die tot zware of dodelijke verwondingen kan leiden.*

⚠ VOORZICHTIG

- *Aanwijzing voor een mogelijk gevaarlijke situatie die tot lichte verwondingen kan leiden.*

LET OP

- *Aanwijzing voor een mogelijk gevaarlijke situatie die tot materiële schade kan leiden.*

Algemene veiligheidsinstructies

De laserradar van het apparaat voldoet aan norm IEC 60825-1:2014 voor klasse 1 laserproductveiligheid en produceert geen laserstraling die gevaarlijk is voor het menselijk lichaam.

⚠ GEVAAR *• Verstikkingsgevaar. Houd verpakkingsfolie buiten het bereik van kinderen.*

⚠ WAARSCHUWING *• Gebruik het apparaat alleen volgens de voorschriften. Houd rekening met de plaatselijke omstandigheden en let bij het uitvoeren van werkzaamheden met het apparaat op andere personen en met name kinderen. • Dit apparaat mag niet worden gebruikt door personen met een fysieke, sensorische of verstandelijke beperking of een gebrek aan ervaring en/of kennis. • Alleen personen die in de omgang met het apparaat zijn geïnstrueerd of hebben bewezen dat ze het apparaat correct bedienen en uitdrukkelijk de opdracht hebben dit apparaat te gebruiken, mogen het apparaat gebruiken. • Kinderen mogen het apparaat niet gebruiken. • Houd toezicht op kinderen om ervoor te zorgen dat ze niet met het apparaat spelen. • Kinderen mogen reiniging en gebruikersonderhoud alleen onder toezicht uitvoeren. • Kinderen vanaf 8 jaar mogen het apparaat gebruiken wanneer ze in het gebruik worden opgeleid, correct toezicht op hen wordt gehouden door iemand die verantwoordelijk is voor hun veiligheid en wanneer ze de hieruit voortvloeiende gevaren hebben begrepen.*

⚠ VOORZICHTIG *• Gevaar voor ongevallen en letsel. Neem bij het transport en de opslag van het apparaat het gewicht van het apparaat in acht, zie het hoofdstuk Technische gegevens in de gebruiksaanwijzing. • Veiligheidsinrichtingen zijn er voor uw veiligheid. Verander of omzeil veiligheidsinrichtingen nooit.*

LET OP *• Beschadiging van het apparaat. Ga niet op het apparaat staan en plaats er geen kinderen, voorwerpen of huisdieren op. • Het apparaat bevat accu's die alleen door een deskundige kunnen worden vervangen.*

Gevaar voor elektrische schokken

⚠ WAARSCHUWING *• Het apparaat bevat elektrische onderdelen, reinig het apparaat niet onder stromend water. • Schakel het apparaat uit vóór alle onderhoudswerkzaamheden.*

⚠ VOORZICHTIG *• Laat reparatiewerkzaamheden en werkzaamheden aan elektrische onderdelen alleen door de geautoriseerde klantenservice uitvoeren.*

Veiligheidsinstructies werking

⚠ GEVAAR *• Gebruik het apparaat niet zonder toezicht in ruimten met een brandend vuur of sintels in een open haard. • Gebruik het apparaat niet zonder toezicht in ruimten met brandende kaarsen.*

⚠ WAARSCHUWING *• Kortsluitingsgevaar. Houd geleidende voorwerpen (bijv. schroevendraaiers e.d.) uit de buurt van de oplaadcontacten.*

⚠ VOORZICHTIG *• Wees u bewust van het risico op struikelen door de rondrijdende reinigingsrobot. • Gevaar van letsel. Raak de draaiende reinigingsrol van het apparaat nooit aan met vingers of gereedschap tijdens de werking. • Ga niet op het station of de reinigingsrobot staan of zitten. • Houd er rekening mee dat objecten kunnen omvallen als de reinigingsrobot er tegenaan stoot (ook objecten op tafels of kleine meubelstukken). • Houd er rekening mee dat de reinigingsrobot verstrikt kan raken in hangende telefoonkabels, elektriciteitskabels, tafelkleden, snoeren, riemen, enz. Hierdoor kunnen voorwerpen omvallen.*

LET OP *• Gebruik het apparaat niet in ruimten die zijn beveiligd met een alarmsysteem of bewegingsmelder. • Gebruik het apparaat alleen bij temperaturen van 0 °C tot +35 °C. • Gebruik het apparaat alleen in binnenruimtes. • Zuig met het apparaat geen scherpe of grotere voorwerpen op, zoals scherven, stenen of delen van speelgoed. • Raap alle kabels van de vloer op voordat u het apparaat gebruikt, om te voorkomen dat het apparaat ze meesleept tijdens het reinigen. • Sluit alle zones af waar het gevaar bestaat dat het apparaat valt. Bijv. trappen of gaanderijen zonder begrenzing.*

Veiligheidsinstructies oplaadstation

⚠ GEVAAR *• Sluit het apparaat alleen op wisselstroom aan. De aangegeven spanning op het typeplaatje moet overeenkomen met de netspanning. • Om veiligheidsredenen raden wij aan het apparaat alleen met een aardlekschakelaar (maximaal 30 mA) te gebruiken. • Raak stekkers en stopcontacten nooit met vochtige handen aan. • Explosiegevaar. Niet-oplaadbare batterijen niet opladen.*

⚠ WAARSCHUWING *• Sluit het apparaat alleen aan op een elektrische aansluiting die door een elektricien conform IEC 60364-1 is uitgevoerd. • Con-*

troleer de overeenstemming van de netspanning met de vermelde spanning op het typeplaatje van het oplaadapparaat. ● Het apparaat bevat elektrische onderdelen, reinig het apparaat niet onder stromend water. ● Kortsluitingsgevaar. Houd geleidende voorwerpen (bijv. schroevendraaiers e.d.) uit de buurt van de oplaadcontacten. ● Kortsluitingsgevaar. Reinig de oplaadcontacten van het oplaadstation alleen in droge toestand. ● Koppel voor alle onderhoudswerkzaamheden de netstekker los. ● De reinigingsrobot 1.269-130.0 mag alleen worden opgeladen aan de oplaadeenheid van een oplaadstation met onderdeelnummer 9.773-135.0 / 9.773-248.0 . ● Laad in het oplaadstation alleen het meegeleverde reinigingsapparaat op. ● Controleer het netsnoer vóór elk gebruik op beschadigingen. Gebruik geen beschadigd netsnoer. Vervang het netsnoer bij beschadigingen door middel van een goedgekeurde vervanging. Voor een geschikte vervanging kunt u terecht bij KÄRCHER of bij een van onze servicepartners.

LET OP *● Gebruik het oplaadstation alleen in binnenruimten. ● Plaats het oplaadstation niet in de buurt van warmtebronnen, bijv. verwarmingen. ● Bewaar het oplaadstation alleen in binnenruimten, op een koele, droge plaats. ● Om een diepe ontlading van de accu te voorkomen, dient u de reinigingsrobot uiterlijk na 5 maanden volledig op te laden. ● Schakel het oplaadstation uit vóór alle verzorgings- en onderhoudswerkzaamheden.*

Symbolen op het apparaat

Lees vóór de inbedrijfstelling de gebruiksaanwijzing en alle veiligheidsinstructies.

Bescherm het apparaat tegen vocht. Sla het apparaat droog op. Stel het apparaat niet bloot aan regen. Het apparaat is alleen geschikt voor gebruik in binnenruimten.

Milieubescherming

De verpakkingsmaterialen zijn herbruikbaar. Verwijder verpakkingen op een milieuvriendelijke manier.

Elektrische en elektronische apparaten bevatten waardevolle recyclebare materialen en vaak bestanddelen zoals batterijen, accu's of olie, die bij onjuiste omgang of verkeerd afvalverwijdering een potentieel gevaar voor de gezondheid van de mens en voor het milieu kunnen vormen. Voor een correcte werking van het apparaat zijn deze bestanddelen echter noodzakelijk. Voer apparaten met dit symbool niet samen met het huisvuil af.

Instructies betreffende ingrediënten (REACH)
Actuele informatie over ingrediënten vindt u op: *www.kaercher.de/REACH*

Reglementair gebruik

Het apparaat bestaat uit twee eenheden: een oplaadstation en een op batterijen werkende reinigingsrobot.

- Deze reinigingsrobot is ontworpen voor volautomatische nat- en droogreiniging.
- Geen watergevoelige bekleding zoals bijvoorbeeld onbehandelde kurkvloeren, omdat vocht erin kan binnendringen en zo de vloer kan beschadigen.
- Het apparaat is geschikt voor het reinigen van tapijten, PVC, linoleum, tegels, steen, geolied en geboend parket, laminaat en alle waterbestendige vloerbedekkingen.
- Dit apparaat werd ontwikkeld voor gebruik in privéhuishoudingen en is niet geschikt voor commercieel gebruik.

Toebehoren en reserveonderdelen

Gebruik alleen origineel toebehoren en originele reserveonderdelen. Deze garanderen een veilige en storingsvrije werking van het apparaat.
Informatie over toebehoren en reserveonderdelen vindt u onder *www.kaercher.com*.

Leveringsomvang

Controleer de inhoud bij het uitpakken op volledigheid. Bij ontbrekend toebehoren of bij transportschade neemt u contact op met uw distributeur.

Apparaatbeschrijving

Raadpleeg de afbeeldingenpagina voor de afbeeldingen.
Afbeelding A
Afbeelding B

1. Dweilschijven
2. Borstel
3. Borstelkap
4. Aandrijfwiel
5. Klifsensor
6. Zijborstel
7. Zwenkwiel
8. Stofreservoir
9. Reinigingstool
10. Aan-/uit-/pause-knop
11. Startknop
12. Lasersensor (LiDAR)
13. Laser met dubbele lijn
14. Contacten voor opladen
15. Voorplaat van het station
16. Filter voor wasbak
17. Wasbak
18. Verswatertank
19. Afvalwatertank
20. Contactpunt van het laadstation
21. Filterzak
22. Netkabel

Functie van de schoonmaakrobot

- De mobiele schoonmaakrobot haalt zijn energie uit een ingebouwde oplaadbare batterij, die hij regelmatig oplaadt in het daarvoor bestemde laadstation. Als de acculading te laag is, keert het apparaat automatisch terug naar het laadstation om op te laden en pauzeert, indien nodig, de huidige schoonmaaktaak.
- Zodra het opladen is voltooid, verlaat de schoonmaakrobot automatisch het laadstation en gaat ver-

der met schoonmaken als een taak werd onderbroken. De schoonmaakrobot keert ook terug naar het oplaadstation als hij klaar is met schoonmaken.
- De schoonmaakrobot communiceert statusberichten via een luidspreker en verschillende ledkleuren op het apparaat.
- De schoonmaakrobot beweegt systematisch. Het scant de kamer met een lasersensor (LiDAR) en reinigt de kamer vervolgens stap voor stap.
- De schoonmaakrobot heeft klifsensoren die trappen en treden kunnen detecteren, zodat hij niet kan vallen.
- De ultrasone sensor wordt gebruikt voor tapijtdetectie, die individueel kan worden geactiveerd en gedeactiveerd in de app. Afhankelijk van de instelling vermijdt de schoonmaakrobot tapijten.
- De schoonmaakrobot heeft een stofreservoir, een hoofdborstel, een zijborstel en 2 dweilschijven. Dankzij deze onderdelen is het mogelijk om tegelijkertijd droog en nat schoon te maken. Het afzuigproces verzamelt alle stofdeeltjes en grof vuil in het droge stofreservoir, zodat er geen stofdeeltjes en grof vuil worden opgevangen tijdens de natte reiniging.
- In het multifunctionele laadstation wordt het stof verwijderd uit de stofcontainer. Het is ook mogelijk om de dweildoek in het laadstation te wassen en te drogen.

Zuigen kan alleen onder de volgende omstandigheden:
- De schoonmaakrobot is in het laadstation.
- In het laadstation hangt een stofzak.

Ledkleuren op het apparaat

Ledknoppen	Betekenis
Uit	Het apparaat is uitgeschakeld. Het apparaat staat in de slaapstand. Het apparaat staat in de modus "Niet storen".
Blauw vast oplichtend	Het apparaat werkt. Het apparaat is volledig opgeladen.
Blauw traag knipperend	Het apparaat is stand-by/pauze. Het apparaat wordt opgeladen.
Blauw snel knipperend	Het apparaat staat in WLAN-verbindingsmodus.
Rood traag of snel knipperend	Er is een storing opgetreden. Problemenoplossing zie *Bistand ved feil*.

Ledkleuren op het laadstation

Ledknoppen	Betekenis
Uit	Het apparaat is volledig opgeladen en staat in de slaapstand. Het apparaat staat in de modus "Niet storen". Uitschakelen.
Licht blauw op	Onderhoud bezig. Het apparaat is volledig opgeladen.
Blauw traag knipperend	Het apparaat wordt opgeladen.
Knippert snel rood	Er is een storing opgetreden. Problemenoplossing zie *Bistand ved feil*.

Speciale modi

Slaapstand

De reinigingsrobot schakelt na 5 minuten inactiviteit automatisch over naar de slaapstand. Druk op een willekeurige toets om hem wakker te maken.
- De reinigingsrobot schakelt niet over naar de slaapstand wanneer hij op het oplaadstation staat.
- De reinigingsrobot schakelt automatisch uit als hij langer dan 6 uur in de slaapstand staat

Modus "Niet storen"

Het is mogelijk om de modus "Niet storen" te activeren. In de modus "Niet storen" geeft de schoonmaakrobot geen akoestische waarschuwingen. De ledlampjes zijn uitgeschakeld.
De "Niet storen"-modus kan worden geactiveerd in de app. Het downloaden van de app wordt beschreven in het hoofdstuk *Reinigingsrobot met wifi en app verbinden*.

Instructie

In de modus "Niet storen" wordt de schoonmaakrobot niet uitgeschakeld. Druk kort op Aan-/uit-/pause-knop om door te gaan met de schoonmaak.

Afstandsbediening

In de app is er de optie om de robot te navigeren als hij bijvoorbeeld vast komt te zitten op een ontoegankelijke plek.
Deze afstandsbediening kan worden geselecteerd in de app onder "APP-instellingen" > "Functie-instellingen" > "Meer functies".

Eerste inbedrijfstelling

Het laadstation instellen

- Kies de locatie zodanig dat de schoonmaakrobot het laadstation gemakkelijk kan bereiken.

LET OP

Risico op beschadiging van de vloer door vocht

De natte zwabber kan de vloer beschadigen tijdens het laden.

Plaats het laadstation op een waterbestendige vloer.
- Zorg voor een afstand van minstens 0,5 m links en rechts van het oplaadstation en een afstand van minstens 1,5 m vóór het oplaadstation.
- De locatie mag niet worden blootgesteld aan direct zonlicht.

1. Het oplaadstation instellen.
   Afbeelding C
2. Steek de stekker van de stroomkabel in het oplaadpunt van het laadstation.
   Afbeelding D
3. Sluit de netstekker aan.

De schoonmaakrobot aansluiten op het laadstation

1. Zet de schoonmaakrobot gewoon op het laadstation en check of de batterijaansluitingen goed vastzitten. De schoonmaakrobot schakelt automatich aan. De ledknoppen gaan branden.

Reinigingsrobot met wifi en app verbinden

De reinigingsrobot kan rechtstreeks worden bediend via toetsen op het apparaat of via een app op een wifi-compatibel mobiel apparaat. Om alle beschikbare functies te kunnen gebruiken, wordt het aanbevolen om de reinigingsrobot te beheren via de KÄRCHER Binnenrobots-app.

Voordat u de app downloadt, moet u ervoor zorgen dat:

- Het mobiele apparaat is verbonden met het internet.
- Het 2,4 GHz WLAN van de router is geactiveerd.
- Er is voldoende WLAN-dekking gegarandeerd.

Download de KÄRCHER Binnenrobots-app uit de Apple App Store® of uit de Google Play™ Store.

- Google Play™ en Android™ zijn handelsmerken of geregistreerde handelsmerken van Google Inc.
- Apple® en App Store® zijn handelsmerken of geregistreerde handelsmerken van Apple Inc.

Reinigingsrobot verbinden met de KÄRCHER Binnenrobots-app en wifi:

1. Download de KÄRCHER Binnenrobots-app in de Apple App Store of de Google Play Store.
2. Open de KÄRCHER Binnenrobots-app.
3. Maak een account aan (als u nog niet bent geregistreerd).
4. Voeg de gewenste reinigingsrobot toe.
5. Volg de stap-voor-stap instructies in de app.

Schoonmaakrobots uitschakelen met WLAN

1. Verwijder het apparaat op de APP.
2. Druk tegelijkertijd op de aan/uit-knop en de startknop en houd ze 3 seconden ingedrukt tot je een stem hoort zeggen: “Reset de wifi-verbinding en ga naar de netwerkconfiguratiemodus”.

Inbedrijfstelling

Montage van de zijborstel

1. Draai de schoonmaakrobot ondersteboven.
2. Plaats de zijborstel.
   Afbeelding E

De dweilschijven plaatsen

1. Draai de schoonmaakrobot ondersteboven.
2. Plaats de dweilschijven.
   Afbeelding F

De schoonwatertank van het laadstation vullen

LET OP

Beschadigingsgevaar

Heet water in het schoonwaterreservoir gieten kan leiden tot vervorming van het kunststof.

Vul geen heet water in het schoonwaterreservoir.

Instructie

Leeg altijd eerst de vuilwatertank voor u de schoonwatertank vult.

1. De verswatertank verwijjderen.
   Afbeelding G
2. Trek aan het lipje op het deksel van de verswatertank en til het deksel op.
3. Vul de verswatertank met koud of lauw kraanwater tot aan de MAX-markering.

LET OP

Beschadiging van het apparaat door corrosie en chemische materialen.

Doe geen reinigingsmiddelen, ontsmettingsmiddelen of andere schoonmaakproducten in de verswatertank.

Giet geen heet water in het de verswatertank.

4. De verswatertank plaatsen

Plaats de stofzak

1. Open de voorkap van het laadstation.
   Afbeelding H
2. Duw de stofzak in de inlaat.
3. Sluit de voorkap van het laadstation.

Bediening

LET OP

Gevaar door hindernissen

Beschadigingsgevaar

Voordat u de reinigingsrobot gaat gebruiken, vergewis u ervan dat er zich geen hindernissen op de vloer, trappen of bordessen bevinden.

Omgeving voorbereiden

- De vloer vrij houden van rondslingerende voorwerpen om een efficiënte reiniging te garanderen. Hindernissen vereisen tijdrovende reiniging omdat de reinigingsrobot om objecten heen moet rijden.
- Open de deuren van de kamers die moeten worden gereinigd.
- Als u de reinigingsrobot bedient met de app: De configuratie in de app uitvoeren zodanig dat de reinigingsrobot kan reinigen volgens individuele reinigingsvereisten (verboden zones, verschillende reinigingsparameters, enz.), zie hoofdstuk *Een kaart maken*.

Instellingen

Instellingen op de robot

De schoonmaak kan ook worden gestart vanaf de schoonmaakrobot zonder app. De volgende commando's kunnen worden uitgevoerd met de knoppen:

- Start de schoonmaak via Aan-/uit-/pause-knop.
- Onderbreek de schoonmaak via de Aan-/uit-/pause-knop.
- Zet de schoonmaakrobot gewoon weer op het laadstation via de Startknop.

De schoonmaakrobot keert automatisch terug naar het laadstation om op te laden wanneer hij klaar is met een schoonmaaktaak of wanneer de batterij te leeg raakt tijdens een schoonmaakproces.

Instellingen in de app

De KÄRCHER Binnenrobots app biedt onder andere de volgende hoofdfuncties:

- Stap-voor-stap handleiding voor configuratie-opties
- Kaarten maken voor kamers en meerdere verdiepingen
- Instellen van tijdschema's
- Verboden zones en virtuele muren definiëren
- Opmerkingen over fouten of storingen en de voortgang van de reiniging
- Instellen van reinigingsparameters zoals hoeveelheid water, zuigkracht en aantal passes.
- Instelling van reinigingszones
- Activeren/deactiveren van de modus "Niet storen"
- Afstandsbediening van het apparaat
- Veelgestelde vragen met gedetailleerde probleemoplossingsgids

De schoonmaakrobot inschakelen

Instructie

Plaats de schoonmaakrobot direct op het oplaadstation als deze niet kan worden ingeschakeld vanwege een te lage laadstatus, zie hoofdstuk. Eerste inbedrijfstelling

1. Zet de schoonmaakrobot gewoon op het laadstation en check of de batterijaansluitingen goed vastzitten.
   De schoonmaakrobot wordt automatisch ingeschakeld en geeft een geluidssignaal.
   Het ledlampje gaat branden.

Instructie

De schoonmaakrobot kan ook worden ingeschakeld als hij niet op het laadstation staat:

2. Houd Aan-/uit-/pause-knop 3 seconden ingedrukt.
   De schoonmaakrobot schakelt aan.
   Afbeelding I

Werking zonder app

Schoonmaak starten

Instructie

Open de deuren van alle kamers die de reinigingsrobot moet reinigen en houd de vloer vrij van rondslingerende voorwerpen.

1. Druk op Aan-/uit-/pause-knop.
   De schoonmaakrobot geeft een geluidssignaal en brengt de omgeving in kaart zonder schoon te maken.
   De ledknoppen lichten blauw op.
   Als het aanmaken van de kaart klaar is, keert de schoonmaakrobot terug naar het laadstation.

Instructie

Wacht een paar seconden alvorens opnieuw te Aan-/uit-/pause-knop drukken, zodat de robot de kaart kan opslaan.

2. Druk op Aan-/uit-/pause-knop.
   De schoonmaakrobot geeft een geluidssignaal en begint met schoonmaken.
   De ledknoppen lichten blauw op.

Bediening met app

Een kaart maken

Instructie

Open de deuren van alle kamers die de reinigingsrobot moet reinigen en houd de vloer vrij van rondslingerende voorwerpen.

1. Druk in de app op het bedieningspaneel "Start" en volg de aangegeven stappen indien nodig.
   De schoonmaakrobot geeft een geluidssignaal en brengt de ruimte in kaart
   De ledknoppen lichten blauw op.
   Als het aanmaken van de kaart klaar is, keert de schoonmaakrobot terug naar het laadstation.

De robot configureren in de app

In de app kunnen individuele configuraties van de kaart worden gemaakt.

- Virtuele muren en beperkte zones voorkomen dat de schoonmaakrobot zones betreedt die niet schoongemaakt mogen worden.
- Met ruimtereiniging of reinigingszones kan de robot eenmalig specifiek de door de gebruiker geselecteerde zones reinigen.
- Met verschillende reinigingsstanden kan de reinigingsintensiteit voor elke ruimte afzonderlijk worden geselecteerd, afhankelijk van het type vloer of vervuiling (hoeveelheid water, aantal passages per zone, zuigkracht, enz.)

Het downloaden van de app wordt beschreven in het hoofdstuk *Reinigingsrobot met wifi en app verbinden*.

1. Volg de stapsgewijze instructies in de App.

Reiniging beginnen

1. De gewenste kaart selecteren in de app en de reiniging beginnen volgens de individuele configuratie.

Reiniging onderbreken

De schoonmaak onderbreken op het apparaat

1. Druk op een willekeurige knop tijdens het schoonmaken.
   De schoonmaakrobot stopt.
   De ledknoppen knipperen blauw.
2. Druk op Aan-/uit-/pause-knop.
   Het schoonmaken gaat door.
   De ledknoppen lichten blauw op.

De schoonmaak onderbreken in de app

1. Druk in de app op het bedieningspaneel "Pauze".
   De schoonmaakrobot stopt.
   De ledknoppen knipperen blauw.
2. Druk in de app op het bedieningspaneel "Start".
   Het schoonmaken gaat door.
   De ledknoppen lichten blauw op.

Indicator batterijniveau

Instructie

Als de batterij leeg is, keert de schoonmaakrobot automatisch terug naar het laadstation om de batterij op te laden.

Instructie

Als de schoonmaakrobot de schoonmaak niet eerder heeft voltooid, zal hij de schoonmaak hervatten zodra de batterij is opgeladen.

Reinigingsrobot handmatig naar oplading sturen

De schoonmaakrobot handmatig naar de laadstation sturen

1. Als de robot bezig is met een schoonmaakronde, druk dan op een willekeurige knop.
   De schoonmaakrobot stopt.
   De ledknoppen knipperen blauw.
2. Druk op Startknop.
   De schoonmaak wordt geannuleerd.

De schoonmaakrobot gaat naar het laadstation om op te laden.
Zodra de schoonmaakrobot is aangesloten op het laadstation, knipperen de ledknoppen blauw.

De schoonmaakrobot keert automatisch terug naar het laadstation om op te laden wanneer hij klaar is met een schoonmaaktaak of wanneer de batterij te leeg raakt tijdens een schoonmaakproces.

De schoonmaakrobot handmatig naar de laadstation sturen via de app

1. Als de robot momenteel een schoonmaakronde uitvoert, druk dan op het bedieningspaneel "Pauze" in de app.
   De schoonmaakrobot stopt.
   De ledknoppen knipperen blauw.
2. Druk in de app op het bedieningspaneel "Laden".
   De schoonmaak wordt geannuleerd.
   De schoonmaakrobot gaat naar het laadstation om op te laden.
   Zodra de schoonmaakrobot is aangesloten op het laadstation, knipperen de ledknoppen blauw.

De schoonmaakrobot keert automatisch terug naar het laadstation om op te laden wanneer hij klaar is met een schoonmaaktaak of wanneer de batterij te leeg raakt tijdens een schoonmaakproces.

Het stofreservoir legen.

Afhankelijk van de instelling in de app wordt het stof in het stofreservoir op regelmatige tijdstippen automatisch opgezogen wanneer het in het laadstation terechtkomt.

Het stofreservoir handmatig legen:

1. Open de bovenklep.
2. Druk op de clip en pak het stofreservoir vast bij de groeven in het handvat om het van het apparaat te verwijderen.
   Afbeelding K
3. Open de klep.
   Afbeelding L
4. Leeg het stofreservoir.
5. Sluit de klep tot hij hoorbaar vastklikt.
6. Plaats het stofreservoir terug.
7. Druk op de aan/uit-knop om verder te gaan met schoonmaken.

Het apparaat uitschakelen

Instructie

De schoonmaakrobot kan niet worden uitgeschakeld als hij op het oplaadstation staat.

1. Houd Aan-/uit-/pause-knop 3 seconden ingedrukt.
   De ledknoppen gaan uit.
   De schoonmaakrobot schakelt uit.
2. Leeg de vuilwatertank in het laadstation en spoel met schoon water, zie *De vuilwatertank van het laadstation legen*.
3. Reinig de dweilmop en laat hem drogen, zie hoofdstuk *De zwabber schoonmaken*.
4. Reinig de schookmaakborstel, zie *Reinigen van de schoonmaakborstel*.

De WLAN-verbinding resetten

Als u een nieuwe router heeft of uw WLAN-wachtwoord wijzigt, moet u de WLAN-verbinding van de schoonmaakrobot opnieuw instellen.

Instructie

Alleen het 2,4 GHz WLAN-netwerk wordt ondersteund.

1. Schakel de schoonmaakrobot in, zie hoofdstuk. *De schoonmaakrobot inschakelen*.
2. Druk tegelijkertijd 3 seconden op Aan-/uit-/pause-knop en Startknop tot u een geluidssignaal hoort.

Fabrieksinstellingen herstellen

1. De Startknop 5 seconden lang ingedrukt houden tot er een akoestisch signaal weerklinkt.
2. De Startknop nogmaals 5 seconden lang ingedrukt houden tot er een akoestisch signaal weerklinkt.
   De fabrieksinstellingen worden hersteld.

Transport

Het apparaat het best alleen in de originele verpakking transporteren of terugsturen. Als de originele verpakking niet beschikbaar is, gelieve dan met onze service contact op te nemen.

Veiligheidsinstructies voor het transport

De Lithium-Ion-accu valt onder de vereisten van het recht m.b.t. gevaarlijke goederen.
Een onbeschadigde en functionele accu kan door de gebruiker zonder bijkomende voorwaarden op de openbare weg worden vervoerd.
Neem bij het verzenden door derden (transportonderneming) de bijzondere vereisten aan verpakking en markering in acht.
Neem de nationale voorschriften in acht.

Opslag

LET OP

Geurontwikkeling door vocht

Er kunnen onaangename geuren ontstaan als het apparaat vloeistoffen/vochtig vuil bevat wanneer het wordt opgeborgen.
Gebruik het reinigingsgereedschap om haren en vuildeeltjes van de hoofdborstel te verwijderen.
Laat de gereinigde zwabber aan de lucht drogen.
Plaats de natte borstelwals niet in een afgesloten kast om te drogen.

LET OP

Materiële schade

Verkeerde opslag kan leiden tot schade aan het apparaat.
Plaats geen voorwerpen op de reinigingsrobot.
Bewaar het apparaat niet ondersteboven.
Bewaar de reinigingsrobot volledig opgeladen en uitgeschakeld op een koele en droge plaats.

Instructie

Om een diepe ontlading van de batterij te voorkomen, dient u de reinigingsrobot uiterlijk na 5 maanden volledig op te laden.

Onderhoud

Onderhoudswerkzaamheden

De stofzak vervangen

1. Open de voorklep van het laadstation.
2. Verwijder de filterzak.
3. Reinig indien nodig de binnenruimte van het laadstation en het motorbeschermingsfilter, zie *De motorbeveiligingsfilter vervangen*.
4. Vouw de nieuwe stofzak uit en duw hem van bovenaf in de drager.
   Afbeelding H
5. Sluit de voorklep van het laadstation.

De motorbeveiligingsfilter vervangen

1. Open de voorklep van het laadstation.
   Afbeelding M

2. Verwijder de filterzak.
3. Verwijder het motorbeschermingsfilter.
4. Reinig het motorbeveiligingsfilter met stromend water.
5. Laat het motorbeschermingsfilter drogen.
6. Plaats het motorbeschermingsfilter in het laadstation.
7. Plaats de stofzak, zie *Plaats de stofzak*.
8. Sluit de voorklep van het laadstation.

De vuilwatertank van het laadstation legen

LET OP

Geurontwikkeling door vochtig vuilwaterreservoir

Als het vuilwaterreservoir bij het opbergen nog vloeistoffen/vochtig vuil bevat, kan dit tot geurontwikkeling leiden.

Maak het vuilwaterreservoir volledig leeg.

Reinig het vuilwaterreservoir regelmatig.

1. Verwijder de afvalwatertank.
2. Trek aan het lipje op de klep van de vuilwatertank en til het deksel omhoog.
3. Leeg de vuilwatertank. Bij hardnekkig vuil spoelt u de vuilwatertank met schoon water of reinigt u de tank met de schoonmaakborstel.
4. Sluit de klep van de vuilwatertank.
5. Plaats de vuilwatertank in het laadstation.

Sensoren reinigen

De sensoren minstens maandelijks reinigen. De sensoren altijd onmiddellijk reinigen als ze vuil worden.

Afbeelding J

1. De sensoren afvegen met een zachte doek.

Contacten reinigen

Reinig de contacten op het apparaat minstens één keer per maand. Maak de contacten altijd schoon.

1. Veeg de contacten op het apparaat schoon met een zachte doek.

Het stofreservoir reinigen

1. Leeg het stofreservoir.

LET OP

Schade aan elektronische onderdelen

Reinig het stofreservoir niet met water.

2. Reinig het stofreservoir met het meegeleverde reinigingsgereedschap.
   Afbeelding N
3. Sluit de klep tot hij hoorbaar vastklikt.
4. Plaats het stofreservoir terug.

Oliefilter reinigen

We raden aan om het filter regelmatig te reinigen. Dit voorkomt dat het verstopt raakt.

1. Open de bovenklep.
2. Druk op de clip en pak het stofreservoir vast bij de groeven in het handvat om het van het apparaat te verwijderen.
   Afbeelding K
3. Verwijder de filter. Reinig het filter onder stromend water met het meegeleverde reinigingsgereedschap.
   Afbeelding O
4. Laat het filter volledig drogen.
5. Druk het filter op zijn plaats.
6. Plaats het stofreservoir terug.

Reinigen van de schoonmaakborstel

1. Draai de schoonmaakrobot ondersteboven.
2. Druk de klemmen samen.
   Afbeelding P
3. Verwijder de borstelafdekking.
4. Verwijder de schoonmaakborstel.
   Afbeelding Q
5. Reinig de borstel en het borstellager met het meegeleverde reinigingsgereedschap.
6. Plaats de schoonmaakborstel.
7. Plaats het borsteldeksel en druk het aan tot het hoorbaar vastklikt.

Wielen reinigen

Vuildeeltjes (zoals zand e.d.) kunnen vast komen te zitten op het loopvlak en vervolgens gevoelige, gladde vloeroppervlakken beschadigen.

1. De loopvlakken van de wielen met een vochtige doek reinigen.

De zwabber schoonmaken

1. Draai de schoonmaakrobot ondersteboven.
2. Verwijder de dweilschijven.
3. Verwijder de zwabbers van de dweilschijven.
4. Was de zwabbers en droog ze volledig af.

Bistand ved feil

Feil har oftest enkle årsaker som du selv kan utbedre ved hjelp av følgende oversikt. I tvilstilfeller, eller ved driftsforstyrrelser som ikke er nevnt her, kan du kontakte vår autoriserte kundeservice.

Fout	Oorzaak	Remedie
De accu wordt niet opgeladen	De oplaadcontacten zijn vuil.	1. Veeg de oplaadcontacten op zowel het oplaadstation als de reinigingsrobot af met een droge doek.
	De omgevingstemperatuur ligt onder 0 °C of boven 35 °C.	1. Gebruik de reinigingsrobots bij temperaturen boven 0 °C en onder 35 °C.
	Het netsnoer van het oplaadstation is niet aangesloten.	1. Sluit het netsnoer van het oplaadstation aan.

Fout	Oorzaak	Remedie
De reinigingsrobot keert niet terug naar het oplaadstation	De accu is leeg.	1. Plaats de reinigingsrobot handmatig op het oplaadstation en laat hem volledig opladen.
	De reinigingsrobot is te ver verwijderd van het oplaadstation.	1. Breng de reinigingsrobot dichter bij het oplaadstation. 2. Plaats de reinigingsrobot handmatig op het oplaadstation.
	Er is te weinig ruimte rond het oplaadstation.	1. Zorg ervoor dat er voldoende ruimte is rond het oplaadstation, zie hoofdstuk *Het laadstation instellen*.
	Er zijn te veel obstakels aanwezig rond het oplaadstation.	1. Plaats het oplaadstation in een meer open ruimte, zie hoofdstuk *Het laadstation instellen*.
	De reinigingsrobot brengt zijn omgeving opnieuw in kaart wanneer hij over een relatief grote afstand werd verplaatst.	1. Plaats de reinigingsrobot handmatig op het oplaadstation.
	De reinigingsrobot werd niet vanaf het oplaadstation gestart. In dat geval keert hij alleen terug naar de plaats waar hij gestart is.	1. Plaats de reinigingsrobot handmatig op het oplaadstation.
	Het netsnoer van het oplaadstation is niet aangesloten.	1. Sluit het netsnoer van het oplaadstation aan.
Het multifunctionele station werkt niet goed	De schoonmaakrobot is niet correct op het laadstation geplaatst.	1. Plaats de schoonmaakrobot rechtstreeks op het oplaadstation.
	De stofzak is vol.	1. Vervang de stofzak (zie *De stofzak vervangen*).
	Er is geen stofzak of deze is niet goed geïnstalleerd.	1. Plaats de stofzak of controleer of deze goed geïnstalleerd is.
	Het verswaterreservoir is leeg	1. De verswatertank bijvullen.
	De vuilwatertank is vol.	1. Leeg de vuilwatertank.
	Er is geen watertank of de tank is verkeerd geïnstalleerd.	1. Installeer de watertank op de juiste manier.
	Er is geen wasbakfilter of het is niet goed geïnstalleerd.	1. Installeer het filter van de wasbak op de juiste manier.

Klantenservice

Als de storing niet kan worden verholpen, moet het apparaat door de klantenservice worden gecontroleerd.

Garantie

In elk land gelden de garantievoorwaarden die door onze verantwoordelijke verkoopmaatschappij zijn uitgegeven. Mogelijke storingen aan uw apparaat verhelpen we binnen de garantieperiode gratis, voor zover een materiaal- of fabricagefout de oorzaak is. Als u gebruik wilt maken van de garantie, neemt u met uw aankoopbon contact op met uw distributeur of de dichtstbijzijnde geautoriseerde klantenservice.
(adres zie achterzijde)
Meer informatie over de garantie (indien beschikbaar) vindt u in het servicegedeelte van uw lokale Kärcher-website onder "Downloads".

EU-conformiteitsverklaring

Apparaat	Type	Frequentieband, MHz	Vermogen, max. EIRP, mW
1.269-130.0	WLAN	2400-2483,5	50
1.269-130.0	Bluetooth	2400-2483,5	8

Alfred Kärcher SE & Co. KG verklaart hierbij dat het radioapparaat van het type Robo Cleaner voldoet aan de richtlijn 2014/53/EU. De volledige tekst van de EU-conformiteitsverklaring is te vinden op *www.kaercher.com/RVM 4 Comfort*.

Technische gegevens

		RVM 4 Comfort
Reinigingsrobot		
Nominaal vermogen	W	45
Accupacktype		Li-ION
Accucapaciteit	mAh	4800
Bedrijfstijd bij volledig opgeladen accu in normaal bedrijf	min	160
Oplaadtijd (8 % tot 100 %/0 % tot 100 %)	min	230 / 285
Draadloze verbindingen		2,4G + Bluetooth
Geluidsdrukniveau	dB(A)	<66
Droog vuil	ml	300

		RVM 4 Comfort
Gewicht	kg	4,1
Oplaadstation		
Nominaal stroomverbruik (afzuiging/laden)	W	650/32
Volume verswaterreservoir	l	3
Volume vuilwaterreservoir	l	2,3
Filterzakcapaciteit	l	2,5
Gewicht	kg	6,1
Lengte x breedte x hoogte	mm	310x450 x455
Geluidsdrukniveau	dB(A)	79

Technische wijzigingen voorbehouden.

İçindekiler

Genel uyarılar 65
Güvenlik bilgileri 65
Cihazdaki simgeler 66
Çevre koruma 66
Amacına uygun kullanım 66
Aksesuarlar ve yedek parçalar 66
Teslimatın içeriği 66
Cihaz açıklaması 66
İlk çalıştırma 68
İşletime alma 68
Kumanda etme 68
Taşıma 70
Depolama 70
Bakım ve koruma 71
Arıza durumunda yardım 71
Garanti 72
AB Uygunluk Beyanı 72
Teknik bilgiler 72

Genel uyarılar

Cihazı ilk kez kullanmadan önce bu orijinal kullanım kılavuzunu okuyun ve buradaki bilgilere göre hareket edin. Dokümanı daha sonra tekrar kullanmak ya da cihazın sonraki kullanıcılarına iletmek üzere saklayın.

- İşletim kılavuzu ve güvenlik bilgilerine uyulmaması, kullanıcı ve diğer kişiler için tehlikeli durumların oluşmasına ve cihazın hasar görmesine yol açabilir.
- Taşıma hasarları varsa hemen bayiyi bilgilendirin.
- Ambalajı açarken, paket içeriğinde eksik aksesuar veya hasarlı parça olup olmadığını kontrol edin.

Güvenlik bilgileri

- İşletim kılavuzundaki uyarıların yanında yasa koyucunun belirlediği güvenlik ve kaza önleme yönetmeliğini dikkate almalısınız.
- Cihaza takılı olan uyarı ve bilgi levhaları, tehlikesiz bir işletim için önemli bilgiler verir.

Tehlike kademeleri

⚠ *TEHLIKE*

- *Ağır bedensel yaralanmalar ya da ölüme neden olan direkt bir tehlikeye yönelik uyarı.*

⚠ *UYARI*

- *Ağır bedensel yaralanmalar ya da ölüme neden olabilecek olası tehlikeli bir duruma yönelik uyarı.*

⚠ *TEDBIR*

- *Hafif yaralanmalara neden olabilecek olası tehlikeli bir duruma yönelik uyarı.*

DIKKAT

- *Maddi hasarlara neden olabilecek olası tehlikeli bir duruma yönelik uyarı.*

Genel güvenlik bilgileri

Cihazın lazer radarı, lazer sınıfı 1 ürün güvenliği için IEC 60825-1:2014 standardına uygundur ve insan vücudu için zararlı lazer ışınımı üretmez.

⚠ ***TEHLIKE*** *• Boğulma tehlikesi. Ambalaj folyolarını çocuklardan uzak tutunuz.*

⚠ ***UYARI*** *• Cihazı sadece amacına uygun bir şekilde kullanın. Yerel koşulları dikkate alın ve cihazla çalışmalar esnasında üçüncü şahıslara ve özellikle çocuklara dikkat edin. • Bu cihaz, fiziksel, duyumsal veya zihni sınırlamalara sahip veya tecrübesiz ve/veya bilgilendirilmemiş kişiler tarafından kullanılamaz. • Sadece cihazın kullanımı konusunda bilgilendirilmiş veya cihazı kumanda etme konusundaki kabiliyetlerini kanıtlamış ve kati şekilde cihazın kullanımıyla görevlendirilmiş olan kişiler cihazı kullanabilir. • Çocukların bu cihazı kullanması yasaktır. • Cihazla oynamamalarını sağlamak için çocuklar gözetim altında tutulmalıdır. • Çocuklar, temizliği ve bakımı sadece gözetim altında yapabilir. • En az 8 yaş üzeri çocuklar, sadece güvenliklerinden sorumlu bir kişi tarafından cihazın kullanımı ile ilgili eğitim aldıkları veya doğru bir şekilde denetlendiklerinde ve oluşabilecek tehlikeleri anladıkları takdirde cihazı kullanabilir.*

⚠ ***TEDBIR*** *• Kaza ve yaralanma tehlikesi. Taşıma ve depolama esnasında cihazın ağırlığını dikkate alın, bkz. kullanım kılavuzu Teknik veriler bölümü. • Emniyet düzenleri sizin emniyetiniz içindir. Emniyet düzenlerini asla değiştirmeyin veya baypas etmeyin.*

DIKKAT *• Cihazın hasar görmesi. Cihazın üzerine çıkmayın ve üzerine çocuk, eşya veya evcil hayvan koymayın. • Cihazda yalnızca bir uzman tarafından değiştirilebilecek aküler bulunmaktadır.*

Elektrik çarpma tehlikesi

⚠ ***UYARI*** *• Cihaz elektrikli yapı parçaları içermektedir, cihazı akar su altında yıkamayın. • Tüm temizlik ve bakım çalışmalarından önce cihazı kapatın.*

⚠ ***TEDBIR*** *• Onarım çalışmalarını ve elektrikli yapı parçaları üzerindeki çalışmaların sadece yetkili müşteri hizmetleri tarafından yapılmasını sağlayın.*

İşletim için güvenlik bilgileri

⚠ ***TEHLIKE*** *• Cihazı, açık bir şöminede ateş yanan veya köz bulunan odalarda gözetimsiz çalıştırmayın. • Cihazı gözetimsiz olarak yanan mumların olduğu odalarda çalıştırmayın.*

⚠ ***UYARI*** *• Kısa devre tehlikesi. İletken eşyaları (örn. tornavida veya benzeri) şarj kontaklarından uzak tutun.*

⚠ ***TEDBIR*** *• Temizlik robotunun etrafta dolaşmasından dolayı tökezleme riskine dikkat edin. • Yaralanma tehlikesi. Çalışma sırasında asla parmaklarınızı veya aletleri cihazın dönen temizlik silindirinin içine sok-*

mayın. ● İstasyonun veya temizlik robotunun üzerinde durmayın veya oturmayın. ● Temizlik robotuna çarptığınızda nesnelerin düşebileceğini lütfen unutmayın (masaların üzerindeki nesneler veya küçük mobilya parçaları dahil). ● Robot temizleyicinin asılı telefon kablolarına, elektrik kablolarına, masa örtülerine, kablolara, kemerlere vb. dolanabileceğini lütfen unutmayın. Bu, nesnelerin düşmesine neden olabilir.

DIKKAT *● Cihazı, alarm sistemi veya hareket dedektörü ile emniyete alınmış odalarda çalıştırmayın. ● Cihazı sadece 0°C ile +35 °C arasındaki sıcaklıklarda çalıştırın. ● Cihazı sadece iç mekanlarda kullanın. ● Cihaza kırık cam, çakıl veya oyuncak parçaları gibi keskin veya büyük nesneleri çektirmeyin. ● Cihazı kullanmadan önce, temizlik sırasında kabloları arkasında sürüklememesi için yerdeki tüm kabloları kaldırın. ● Cihaz için düşme tehlikesi tüm alanları çevreleyerek kapatın. Örn. sınırlama bulunmayan merdivenler veya galeriler.*

Güvenlik bilgileri Şarj istasyonu

⚠ TEHLİKE *● Cihazı sadece alternatif akıma bağlayın. Tip levhasında yazılı olan gerilim şebeke gerilimi ile aynı olmak zorundadır. ● Güvenlik nedenleriyle cihazı mutlak surette bir hatalı akım koruma şalteri (maks. 30 mA) ile çalıştırmanızı öneririz. ● Elleriniz ıslak veya nemliyken fişi ve prizi kesinlikle tutmayın. ● Patlama tehlikesi. Şarj edilemeyen pilleri asla şarj etmeyin.*

⚠ UYARI *● Cihazı sadece bir elektrik uzmanı tarafından IEC 60364-1 uyarınca düzenlenmiş olan bir prize takın. ● Şebeke geriliminin uygunluğunu şarj cihazının tip etiketinde belirtilen gerilim bilgisi ile kontrol edin. ● Cihaz elektrikli yapı parçaları içermektedir, cihazı akar su altında yıkamayın. ● Kısa devre tehlikesi. İletken eşyaları (örn. tornavida veya benzeri) şarj kontaklarından uzak tutun. ● Kısa devre tehlikesi. Şarj istasyonunun şarj kontaklarını sadece kuru olarak temizleyin. ● Tüm temizlik ve bakım çalışmalarından önce şebeke fişini çekin. ● Temizlik robotu 1.269-130.0 sadece parça numarası 9.773-135.0 / 9.773-248.0 olan bir şarj istasyonunun şarj tertibatında şarj edilebilir. ● Yalnızca birlikte verilen temizleme cihazını şarj istasyonunda şarj edin. ● Şebeke kablosunu her işletimden önce hasar bakımından kontrol edin. Hasarlı şebeke kablosunu kullanmayın. Hasarlı olması durumunda, şebeke kablosunu izin verilen bir yedek parça ile değiştirin. Uygun yedek parçayı KÄRCHER'dan ya da servis ortaklarımızın birinden temin edebilirsiniz.*

DIKKAT *● Şarj istasyonunu sadece iç mekanlarda kullanın. ● Şarj istasyonunu örn. Kalorifer gibi ısı kaynaklarının yakınına koymayın. ● Şarj istasyonunu sadece iç mekanlarda, serin ve kuru bir yerde saklayın. ● Akünün derin deşarj olmasını önlemek için temizlik robotunu en geç 5 ay sonra tekrar tam olarak şarj edin. ● Tüm temizlik ve bakım çalışmalarından önce şarj istasyonunu kapatın.*

Cihazdaki simgeler

Cihazı devreye almadan önce işletim kılavuzunu ve tüm güvenlik uyarılarını okuyun.

Cihazı neme karşı koruyun. Cihazı kuru kalacak şekilde depolayın. Cihazı yağmura maruz bırakmayın. Cihaz sadece iç mekanda kullanıma uygundur.

Çevre koruma

Paketleme malzemeleri geri dönüştürülebilir. Lütfen ambalajları çevreye zarar vermeden bertaraf edin.

Elektrikli ve elektronik cihazlar, değerli ve geri dönüştürülebilir malzemelerin yanı sıra yanlış kullanılması veya yanlış bertaraf edilmesi durumunda insan sağlığı ve çevre için potansiyel tehlike teşkil edebilecek piller, aküler veya yağlar içerebilir. Ancak cihazın usulüne uygun şekilde çalıştırılması için bu parçalar gereklidir. Bu simge ile işaretlenen cihazlar evsel çöp ile birlikte bertaraf edilmemelidir.

İçerik maddelerine yönelik uyarılar (REACH)
İçerik maddelerine yönelik güncel bilgiler için bkz.: *www.kaercher.de/REACH*

Amacına uygun kullanım

Cihaz, şarj istasyonu ve akü ile çalışan temizlik robotu olmak üzere iki üniteden oluşmaktadır.

- Bu temizlik robotu, tam otomatik ıslak ve kuru temizlik için tasarlanmıştır.
- Nem nüfuz edip zemine hasar verebileceği için örn.işlem görmemiş mantar zemin döşemeleri gibi suya karşı hassas kaplamaları temizlemeyin.
- Cihaz halı, PVC, linolyum, fayans, taş, yağlı ve vakslı parke, laminat ve suya dayanıklı tüm zemin kaplamalarının temizliği için uygundur.
- Bu cihaz, özel kullanım için geliştirilmiştir ve ticari amaçlı kullanımı öngörülmemiştir.

Aksesuarlar ve yedek parçalar

Sadece orijinal aksesuarlar ve orijinal yedek parçalar kullanın. Bu parçalar cihazın güvenli ve arızasız çalışmasını sağlar.
Aksesuar ve yedek parçalara ilişkin bilgiler için adres: *www.kaercher.com*.

Teslimatın içeriği

Ambalaj açıldığında içindeki parçalarda eksiklik olup olmadığını kontrol edin. Aksesuarların eksik olması durumunda ya da nakliye hasarlarında yetkili satıcınızı bilgilendirin.

Cihaz açıklaması

Resimler için grafik sayfasına bakın.
Şekil A
Şekil B

① Paspas diskleri
② Temizleme fırçası
③ Süpürge kapağı
④ Sürüş tekerleği
⑤ Düşme sensörü
⑥ Yan fırça
⑦ Taşıma tekerleği
⑧ Kuru toz haznesi
⑨ Temizleme aleti
⑩ Aç/Kapa/Durdur düğmesi
⑪ Başlangıç düğmesi
⑫ Lazer sensörü (LiDAR)
⑬ Çift hatlı lazer

⑭ Şarj kontakları

⑮ İstasyon ön kapağı

⑯ Yıkama tablası filtresi

⑰ Yıkama tablası

⑱ Temiz su deposu

⑲ Kirli su deposu

⑳ İstasyon şarj prizi

㉑ Filtre torbası

㉒ Şebeke kablosu

Temizlik robotunun işlevi

- Mobil temizlik robotu enerjisini, sağlanan şarj istasyonunda düzenli olarak şarj ettiği dahili bir şarj edilebilir pilden alır. Pilin şarjı çok düşükse, şarj etmek için otomatik olarak şarj istasyonuna geri döner ve gerekirse mevcut temizlik görevini duraklatır.
- Şarj işlemi tamamlandığında, temizlik robotu otomatik olarak şarj istasyonundan ayrılır ve yarıda kesilen temizliğe devam eder. Ayrıca temizlik robotu temizliği bitirdiğinde şarj istasyonuna geri döner.
- Temizlik robotu, durum mesajlarını bir ses çıkışı ve cihaz üzerindeki çeşitli LED renkleri aracılığıyla iletir.
- Temizlik robotu sistematik olarak hareket eder. Lazer sensörüyle (LiDAR) odayı tarar ve ardından odayı adım adım temizler.
- Temizlik robotu, düşmesini önlemek için tasarlanmış, merdivenleri ve basamakları algılayabilen yükseklik sensörlerine sahiptir.
- Ultrason sensörü, uygulamada ayrı ayrı etkinleştirilebilen ve devre dışı bırakılabilen halı algılama özelliği için kullanılır. Yapılandırma tercihlerine bağlı olarak, temizlik robotu halılardan kaçınır.
- Temizlik robotunda bir kuru toz haznesi, bir ana fırça, bir yan fırça ve 2 paspas diski bulunmaktadır. Bu bileşenler kuru ve ıslak temizliğin aynı anda yapılmasını mümkün kılar. Vakum işlemi tüm toz partiküllerini ve kaba kirleri kuru toz haznesinde toplar, böylece ıslak temizlik sırasında toz partikülleri ve kaba kirler çekilmez.
- Çok işlevli şarj istasyonunda toz, toz haznesinden çıkarılır. Şarj istasyonunda paspas bezini yıkamak ve kurutmak da mümkündür.

Vakum işlemi yalnızca aşağıdaki koşullar altında gerçekleşebilir:

- Temizlik robotu şarj istasyonunda.
- İstasyonda filtre torbası asılıdır.

Cihaz üzerindeki LED renkleri

LED düğmeler	Anlamı
Kapalı	Cihaz kapalıdır. Cihaz uyku modundadır. Cihaz "Rahatsız etmeyin" modundadır.
Sabit yanan mavi ışık	Cihaz çalışıyor. Cihaz tamamen şarj oldu.
Yanıp sönen mavi ışık	Cihaz bekleme / duraklama modundadır. Cihaz şarj oluyor.
Mavi flaş ışık	Cihaz WLAN bağlantı modundadır.
Yanıp sönen veya flaş kırmızı ışık	Bir arıza meydana geldi. Sorun giderme için bkz. *Arıza durumunda yardım*

Şarj istasyonundaki LED renkleri

LED düğmeler	Anlamı
Kapalı	Cihaz tamamen şarj edilmiş ve uyku modundadır. Cihaz "Rahatsız etmeyin" modundadır. Gücü kapat.
Sabit yanan mavi ışık	Bakım yapılıyor. Cihaz tamamen şarj oldu.
Yanıp sönen mavi ışık	Cihaz şarj oluyor.
Kırmızı flaş ışık	Bir arıza meydana geldi. Sorun giderme için bkz. *Arıza durumunda yardım*

Özel modlar

Uyku modu

Temizlik robotu, 5 dakika hareketsiz kaldıktan sonra otomatik olarak uyku moduna geçer. Robotu uyandırmak için herhangi bir tuşa basın.

- Temizlik robotu, şarj istasyonunda dururken uyku moduna geçmiyor.
- Temizlik robotu, 6 saatten fazla uyku modundaysa otomatik olarak kapanacaktır

"Rahatsız etmeyin" modu

"Rahatsız etmeyin" modunu etkinleştirmek mümkündür. "Rahatsız etmeyin" modunda, temizlik robotu herhangi bir sesli uyarıda bulunmaz. LED ışıklar kapatıldı.

"Rahatsız etmeyin" modu Uygulama üzerinden etkinleştirilebilir. Uygulamanın nasıl indirileceği *Temizlik robotunun WiFi'ye ve uygulamaya bağlanması* bölümünde açıklanmaktadır.

Not

"Rahatsız etmeyin" modunda temizlik robotu kapalı durumda değildir. Temizlemeye devam etmek için Aç/Kapa/Durdur düğmesi tuşuna kısaca basın.

Uzaktan kumanda

Uygulamada, erişilemeyen bir yerde sıkışıp kalması durumunda robotu yönlendirme gibi seçenekler bulunmaktadır.

Bu uzaktan kumanda özelliği, uygulamada "Uygulama ayarları" > "Özellik ayarları" > "Diğer özellikler" menüsü altında seçilebilir.

İlk çalıştırma

Şarj istasyonunun kurulması

- Temizlik robotunun şarj istasyonuna kolayca ulaşabilmesi için konumu seçin.

DIKKAT

Nem nedeniyle zemine zarar verme riski

Islak silme paspası şarj sırasında zemine zarar verebilir.

Şarj istasyonunu suya dayanıklı bir zemin üzerine yerleştirin.

- Şarj istasyonunun solunda ve sağında en az 0,5 m, önünde ise en az 1,5 m mesafe olduğundan emin olun.
- Bulunduğu yerde doğrudan güneş ışığına maruz kalmamalıdır.

1. Şarj istasyonunu kurun.
   Şekil C
2. Güç kablosunun fişini şarj istasyonunun prizine takın.
   Şekil D
3. Şebeke fişini takın.

Temizlik robotunun şarj istasyonuna bağlanması

1. Temizlik robotunu manuel olarak şarj istasyonuna yerleştirin ve pil terminallerinin iyi temas ettiğinden emin olun.
   Temizlik robotu otomatik olarak açılır. LED düğmeleri yanar.

Temizlik robotunun WiFi'ye ve uygulamaya bağlanması

Temizlik robotu, doğrudan cihazdaki tuşlar aracılığıyla veya WiFi özellikli bir mobil cihaz aracılığıyla bir uygulama ile kontrol edilebilir. Mevcut olan tüm fonksiyonları kullanabilmek için temizlik robotunun KÄRCHER Indoor Robots uygulaması aracılığıyla kontrol edilmesini öneririz.

Uygulamayı indirmeden önce aşağıdakilerden emin olun:

- Mobil cihaz internete bağlı.
- Router'ın 2,4 GHz WiFi'si etkin.
- Yeterli WiFi kapsama alanı sağlanmış durumda.

KÄRCHER Indoor Robots uygulamasını Apple App Store® veya Google Play™ Store'dan indirin.

GET IT ON Google Play

Download on the App Store

- Google Play™ ve Android™ Google Inc. şirketinin markaları veya tescilli ticari markalarıdır.
- Apple® ve App Store® Apple Inc. şirketinin markaları veya tescilli ticari markalarıdır.

Temizlik robotunun KÄRCHER Indoor Robots uygulamasına ve WiFi'ye bağlanması:

1. KÄRCHER Indoor Robots uygulamasını Apple App Store veya Google Play Store'dan indirin.
2. KÄRCHER Indoor Robots uygulamasını açın.
3. Bir hesap oluşturun (henüz kayıt olmadıysanız).
4. İstediğiniz temizlik robotunu ekleyin.
5. Uygulamanın adım adım talimatlarını takip edin.

WLAN ile temizlik robotlarının devre dışı bırakılması

1. Uygulamadan cihazı silin.
2. "Wi-Fi bağlantısı sıfırlanıyor ve ağ yapılandırma moduna giriliyor" sesini duyana kadar Açma/Kapama ve "Şarj istasyonuna dön" düğmesine aynı anda 3 saniye basılı tutun.

İşletime alma

Yan süpürgelerin takılması

1. Temizlik robotunu ters çevirin.
2. Yan süpürgeyi takın.
   Şekil E

Paspas disklerinin yerleştirilmesi

1. Temizlik robotunu ters çevirin.
2. Paspas disklerini takın.
   Şekil F

Şarj istasyonunun temiz su deposunun doldurulması

DIKKAT

Hasar tehlikesi

Temiz su deposuna sıcak su dökülmesi plastiğin deforme olmasına neden olabilir.

Temiz su deposuna sıcak su doldurmayın.

Not

Temiz su deposunu doldurmadan önce daima kirli su deposunu boşaltın.

1. Temiz su deposunun çıkartılması
   Şekil G
2. Temiz su deposunun kapağındaki tırnağı çekin ve kapağı yukarı kaldırın.
3. Temiz su deposunu soğuk veya ılık musluk suyu ile MAX seviyesine kadar doldurun.

DIKKAT

Korozyondan ve kimyasal içerikli malzemelerden dolayı cihazın hasar görmesi

Temiz su deposuna deterjan, dezenfektan veya diğer temizlik ürünlerini koymayın.

Temiz su deposuna sıcak su dökmeyin.

4. Temiz su deposunun doldurulması

Toz torbasının yerleştirilmesi

1. Şarj istasyonunun ön kapağını açın.
   Şekil H
2. Toz torbasını girişe doğru itin.
3. Şarj istasyonunun ön kapağını kapatın.

Kumanda etme

DIKKAT

Engellerden kaynaklanan tehlike

Zarar görme tehlikesi

Temizlik robotunu çalıştırmadan önce zeminde, merdivenlerde veya yükseklik farklarında herhangi bir engel olmadığından emin olun.

Ortamı hazırlama

- Etkili temizlik sağlamak için zeminde eşyalar olmamasına dikkat edin. Temizlik robotunun nesnelerden kaçınmak zorunda kalması nedeniyle engellerin temizlenmesi zaman alır.
- Temizlenecek odaların kapılarını açın.
- Temizlik robotunu uygulamayla çalıştırırken: Temizlik robotunun bireysel temizlik gereksinimlerine (girilmeyen bölgeler, farklı temizleme parametreleri vb.) göre temizlik yapabilmesi için uygulamadaki yapılandırmayı gerçekleştirin, bkz. Bölüm *Harita oluşturma*.

Ayarlar

Robot üzerindeki ayarlar

Temizlik, bir uygulama olmadan temizlik robotunun üzerinden de başlatılabilir. Düğmeler kullanılarak aşağıdaki komutlar uygulanabilir:

- Aç/Kapa/Durdur düğmesi düğmesini kullanarak temizliği başlatın.
- Aç/Kapa/Durdur düğmesi düğmesini kullanarak temizliği yarıda kesin.
- Başlangıç düğmesi düğmesini kullanarak temizlik robotunu manuel olarak şarj istasyonuna geri getirin.

Temizlik robotu, bir temizlik görevini tamamladığında veya bir temizlik işlemi sırasında pil çok azaldığında kendini yeniden şarj etmek için otomatik olarak şarj istasyonuna geri döner.

Uygulamadaki ayarlar

KÄRCHER Indoor Robots Uygulaması, diğerlerinin yanı sıra aşağıdaki ana işlevleri sunar:

- Yapılandırma seçenekleri için adım adım kılavuz
- Odalar ve farklı katlar için harita oluşturma
- Zaman programlarının ayarlanması
- Gidilmeyecek bölgelerin ve sanal duvarların tanımlanması
- Arızalar/hatalar ve temizliğin ilerlemesi hakkında notlar
- Su miktarı, emiş gücü ve geçiş sayısı gibi temizlik parametrelerinin ayarlanması.
- Temizlik bölgelerinin belirlenmesi
- "Rahatsız etmeyin" modunun etkinleştirilmesi/devre dışı bırakılması
- Cihaz uzaktan kumandası
- Ayrıntılı sorun giderme rehberi içeren SSS

Temizlik robotunun çalıştırılması

Not

Şarj durumunun çok düşük olması nedeniyle açılamıyorsa temizlik robotunu doğrudan şarj istasyonuna yerleştirin, bkz. bölüm İlk çalıştırma.

1. Temizlik robotunu manuel olarak şarj istasyonuna yerleştirin ve pil terminallerinin iyi temas ettiğinden emin olun.
   Temizlik robotu otomatik olarak açılır ve sesli bir uyarı verir.
   LED ışığı yanacaktır.

Not

Temizlik robotu şarj istasyonunda değilken alternatif olarak şu şekilde açılabilir:

2. Aç/Kapa/Durdur düğmesi düğmesine 3 saniye boyunca basılı tutun.
   Temizlik robotu açılır.
   Şekil I

Uygulama olmadan çalıştırma

Temizliğe başlama

Not

Temizlik robotunun temizlemesi gereken tüm odaların kapılarını açın ve zeminde gereksiz nesnelerin olmamasına dikkat edin.

1. Aç/Kapa/Durdur düğmesi düğmesine basın.
   Temizlik robotu sesli bir uyarı verir ve temizlik yapmadan önce çevrenin bir haritasını oluşturur.
   LED düğmeleri mavi renkte yanar.
   Harita oluşturma işlemi tamamlandığında, temizlik robotu şarj istasyonuna geri döner.

Not

Robotun haritayı kaydedebilmesi için Aç/Kapa/Durdur düğmesi düğmesine tekrar basmadan önce birkaç saniye bekleyin.

2. Aç/Kapa/Durdur düğmesi düğmesine basın.
   Temizlik robotu sesli bir uyarı verir ve temizliğe başlar.
   LED düğmeleri mavi renkte yanar.

Uygulama ile çalıştırma

Harita oluşturma

Not

Temizlik robotunun temizlemesi gereken tüm odaların kapılarını açın ve zeminde gereksiz nesnelerin olmamasına dikkat edin.

1. Uygulamada kontrol paneline "Başlat" basın ve belirtilen adımları izleyin.
   Temizlik robotu sesli bir uyarı verir ve harita oluşturmaya başlar.
   LED düğmeleri mavi renkte yanar.
   Harita oluşturma işlemi tamamlandığında, temizlik robotu şarj istasyonuna geri döner.

Uygulamada robotun yapılandırılması

Haritanın kendi konfigürasyonları uygulamada yapılabilir.

- Sanal duvarlar ve kısıtlı alanlar, temizlik robotunun temizlenmemesi gereken alanlara girmesini engeller.
- Oda temizliği veya temizlik bölgeleri özellikleri ile robot, kullanıcı tarafından seçilen alanları özel olarak temizleyebilir.
- Farklı temizlik modları ile zemin türüne veya kirlenmeye bağlı olarak her oda için temizlik yoğunluğu ayrı ayrı seçilebilir (su miktarı, alan başına geçiş sayısı, emiş gücü vb.)

Uygulamanın indirilmesi *Temizlik robotunun WiFi'ye ve uygulamaya bağlanması* bölümünde açıklanmaktadır.

1. Uygulamadaki adım adım talimatları izleyin.

Temizlemeye başlama

1. Uygulamada istediğiniz haritayı seçin ve özel konfigürasyona göre temizlemeye başlayın.

Temizlemeyi duraklatma

Cihaz üzerinden temizliği yarıda kesme

1. Temizlik sırasında herhangi bir düğmeye basın.
   Temizlik robotu durur.
   LED düğmeleri mavi renkte yanıp söner.
2. Aç/Kapa/Durdur düğmesi düğmesine basın.
   Temizlik devam eder.
   LED düğmeleri mavi renkte yanar.

Uygulama üzerinden temizliği yarıda kesme

1. Uygulamada "Mola" kontrol paneline basın.
   Temizlik robotu durur.
   LED düğmeleri mavi renkte yanıp söner.

2. Uygulamada "Başlat" kontrol paneline basın.
   Temizlik devam eder.
   LED düğmeleri mavi renkte yanar.

Pil seviyesi göstergesi

Not

Pil boşsa, temizlik robotu pili yeniden şarj etmek için otomatik olarak şarj istasyonuna geri döner.

Not

Temizlik robotu temizliği tamamlamadıysa, pil yeniden şarj edildiğinde temizliğe devam edecektir.

Temizlik robotunun manuel olarak şarja gönderilmesi

Temizlik robotunu şarj için manuel olarak gönderme

1. Robot o anda bir temizlik işlemi gerçekleştiriyorsa, herhangi bir düğmesine basın.
   Temizlik robotu durur.
   LED düğmeleri mavi renkte yanıp söner.
2. Başlangıç düğmesi düğmesine basın.
   Temizlik iptal edilir.
   Temizlik robotu yeniden şarj olmak için şarj istasyonuna gider.
   Temizlik robotu şarj istasyonuna bağlanır bağlanmaz LED düğmeleri mavi renkte yanıp söner.

Temizlik robotu, bir temizlik görevini tamamladığında veya bir temizlik işlemi sırasında pil çok azaldığında yeniden şarj etmek için otomatik olarak şarj istasyonuna geri döner.

Uygulama aracılığıyla temizlik robotunu şarj için manuel olarak gönderme

1. Robot o anda bir temizlik görevini gerçekleştiriyorsa, uygulamada "Mola" kontrol paneline basın.
   Temizlik robotu durur.
   LED düğmeleri mavi renkte yanıp söner
2. Uygulamada, "Şarj Et" kontrol paneline basın.
   Temizlik iptal edilir.
   Temizlik robotu yeniden şarj olmak için şarj istasyonuna gider.
   Temizlik robotu şarj istasyonuna bağlanır bağlanmaz LED düğmeleri mavi renkte yanıp söner.

Temizlik robotu, bir temizlik görevini tamamladığında veya bir temizlik işlemi sırasında pil çok azaldığında yeniden şarj etmek için otomatik olarak şarj istasyonuna geri döner.

Toz haznesinin boşaltılması

Uygulamadaki ayara bağlı olarak, toz haznesindeki toz, cihaz şarj istasyonuna geldikçe düzenli aralıklarla otomatik olarak vakumlanır.

Toz haznesinin manuel olarak boşaltılması:

1. Üst kapağı açın.
2. Klipsi bastırın ve toz haznesini tutamaklarından tutarak cihazdan çıkarın.
   Şekil K
3. Kapağı açın.
   Şekil L
4. Toz haznesini boşaltın.
5. Kapağı duyulabilir şekilde yerine yerleşene kadar kapatın.
6. Toz haznesini yerleştirin.
7. Temizlemeye devam etmek için Açma/Kapama düğmesine basın.

Cihazın kapatılması

Not

Temizlik robotu şarj istasyonundayken kapatılamaz.

1. Aç/Kapa/Durdur düğmesi 3 saniye düğmesini basılı tutun.
   LED düğmeleri söner.
   Temizlik robotu kapanır.
2. Şarj istasyonundaki kirli su deposunu boşaltın ve temiz suyla durulayın, bkz. *Şarj istasyonu kirli su deposunun temizlenmesi*.
3. Silme paspasını temizleyin ve kurumaya bırakın, bkz. bölüm *Silme paspasının temizlenmesi*.
4. Temizleme fırçasını temizleyin, bkz. *Temizleme fırçasının temizlenmesi*.

WLAN bağlantısının sıfırlanması

Yeni bir yönlendiriciye geçerseniz veya WLAN şifrenizi değiştirirseniz temizlik robotunun WLAN bağlantısını güncellemeniz gerekir.

Not

Yalnızca 2.4 GHz WLAN ağı desteklenir.

1. Temizlik robotunu açın, bkz. bölüm *Temizlik robotunun çalıştırılması*.
2. Sesli bir uyarı duyulana kadar Aç/Kapa/Durdur düğmesi ve Başlangıç düğmesi düğmelerine aynı anda 3 saniye boyunca basılı tutun.

Fabrika ayarlarını geri yükleme

1. Bir sinyal sesi duyuncaya kadar Başlangıç düğmesi tuşunu 5 saniye basılı tutun.
2. Bir sinyal sesi duyuncaya kadar Başlangıç düğmesi tuşunu tekrar 5 saniye basılı tutun
   Fabrika ayarları geri yüklenir.

Taşıma

Cihaz mümkünse sadece orijinal ambalajı içerisinde taşınmalı veya geri gönderilmelidir. Orijinal ambalaj mevcut değilse lütfen servis birimimize başvurun.

Taşımaya ilişkin güvenlik bilgileri

Lityum iyon akü tehlikeli mallar kanununun gerekliliklerine tabidir.

Hasarsız ve çalışan bir akü, kullanıcı tarafından kamuya açık trafik alanında herhangi bir kısıtlama olmaksızın taşınabilir.

Üçüncü taraflarca (nakliye şirketleri) gönderimde, ambalajlama ve etiketleme için özel şartlara uyun.

Yerel yönetmelikleri dikkate alın.

Depolama

DIKKAT

Nem nedeniyle koku oluşumu

Cihaz depolandığında sıvı/nemli kirler içeriyorsa hoş olmayan kokular oluşabilir.

Ana fırçadaki kıl ve kir parçacıklarını temizlemek için temizleme aletini kullanın.

Temizlenmiş silme paspasını havada kurumaya bırakın. Islak silme paspasını kuruması için kapalı bir dolaba koymayın.

DIKKAT

Maddi hasar

Yanlış depolama cihazın hasar görmesine neden olabilir.

Temizlik robotunun üzerine herhangi bir nesne koymayın.

Cihazı baş aşağı saklamayın.

Temizlik robotunu tam olarak şarj edilmiş ve kapatılmış vaziyette serin ve kuru bir yerde saklayın.

Not

Akünün aşırı deşarj olmasını önlemek için temizlik robotunu en geç 5 ay sonra tekrar tam olarak şarj edin.

Bakım ve koruma

Bakım çalışmaları

Toz torbasının değiştirilmesi

1. Şarj istasyonunun ön kapağını açın.
2. Filtre torbasını çıkarın.
3. Gerekirse istasyonun iç kısmını ve motor koruma filtresini temizleyin, bkz. *Motor koruma filtresinin temizlenmesi*.
4. Yeni toz torbasını açın ve yuvanın içine itin.
   Şekil H
5. Şarj istasyonunun ön kapağını kapatın.

Motor koruma filtresinin temizlenmesi

1. Şarj istasyonunun ön kapağını açın.
   Şekil M
2. Filtre torbasını çıkarın.
3. Motor koruma filtresini çıkarın.
4. Motor koruma filtresini akan su altında temizleyin.
5. Motor koruma filtresini kurumaya bırakın.
6. Motor koruma filtresini şarj istasyonuna yerleştirin.
7. Toz torbasını yerleştirin, bkz. *Toz torbasının yerleştirilmesi*.
8. Şarj istasyonunun ön kapağını kapatın.

Şarj istasyonu kirli su deposunun temizlenmesi

DIKKAT

Nemli kirli su deposu nedeniyle koku oluşumu

Kirli su deposu depolandığında içerisinde halen sıvı / nemli kir varsa bu koku oluşumuna neden olabilir.

Kirli su deposunu tamamen boşaltın.

Kirli su deposunu düzenli olarak temizleyin.

1. Kirli su deposunu çıkarın.
2. Kirli su deposunun kapağındaki tırnağı çekin ve kapağı yukarı kaldırın.
3. Kirli su deposunu boşaltın. İnatçı kirler için kirli su tankını temiz suyla durulayın veya temizleme fırçasıyla temizleyin.
4. Kirli su deposunun kapağını kapatın.
5. Kirli su tankını şarj istasyonuna yerleştirin.

Sensörleri temizleme

Sensörleri en az ayda bir kez temizleyin. Kirlenmeleri halinde sensörleri daima bir an önce temizleyin.

Şekil J

1. Sensörleri yumuşak bir bezle silin.

Kontakların temizlenmesi

Cihaz üzerindeki kontakları ayda en az bir kez temizleyin. Kontakları daima temizleyin.

1. Cihaz üzerindeki kontakları yumuşak bir bezle silin.

Toz haznesinin temizlenmesi

1. Toz haznesini boşaltın.

DIKKAT

Elektronik bileşenlerde hasar

Toz haznesini su ile temizlemeyin.

2. Toz haznesini cihazla birlikte verilen temizleme aleti ile temizleyin.
   Şekil N
3. Kapağı duyulabilir şekilde yerine yerleşene kadar kapatın.
4. Toz haznesini yerleştirin.

Filtrenin temizlenmesi

Filtreleri düzenli olarak temizlemenizi öneririz. Böylece filtrelerin tıkanmasını önleyebilirsiniz.

1. Üst kapağı açın.
2. Klipsi bastırın ve toz haznesini tutamak oluklarından tutarak cihazdan çıkarın.
   Şekil K
3. Filtreyi çıkarın. Filtreyi, yanında verilen temizleme aletiyle akan suyun altında temizleyin.
   Şekil O
4. Filtrenin tamamen kurumasını bekleyin.
5. Filtreyi yerine bastırın.
6. Toz haznesini yerleştirin.

Temizleme fırçasının temizlenmesi

1. Temizlik robotunu ters çevirin.
2. Süpürge kapağındaki kelepçeleri birbirine bastırın.
   Şekil P
3. Süpürge kapağını çıkarın.
4. Temizleme fırçasını çıkarın.
   Şekil Q
5. Temizleme fırçasını cihazla birlikte verilen temizleme aleti ile temizleyin.
6. Temizleme fırçasını yerleştirin.
7. Süpürge kapağını takın ve yerine oturma sesi gelene kadar bastırın.

Tekerleklerin temizlenmesi

Kir parçacıkları (kum vb.) lastik sırtına sıkışabilir ve hassas, pürüzsüz zemin yüzeylerine zarar verebilir.

1. Tekerleklerin hareket yüzeylerini nemli bir bezle temizleyin.

Silme paspasının temizlenmesi

1. Temizlik robotunu ters çevirin.
2. Paspas disklerini çıkarın.
3. Silme paspaslarını paspas disklerinden çıkarın.
4. Silme paspaslarını yıkayın ve tamamen kurulayın.

Arıza durumunda yardım

Arızaların sebepleri çoğu zaman aşağıdaki genel bakış yardımıyla kendiniz giderebileceğiniz kadar basittir. Kararsızlık durumunda veya burada adı geçmeyen arızalarda lütfen yetkili müşteri hizmetlerine başvurun.

Hata	Nedeni	Hatanın giderilmesi
Akü şarj olmuyor	Şarj kontakları kirlenmiştir.	1. Hem şarj istasyonundaki hem de temizlik robotundaki şarj kontaklarını kuru bir bezle silin.
	Ortam sıcaklığı 0 °C'nin altında veya 35 °C'nin üzerinde.	1. Temizlik robotunu 0 °C'nin üzerindeki ve 35 °C'nin altındaki sıcaklıklarda kullanın.
	Şarj istasyonunun şebeke kablosu takılı değil.	1. Şarj istasyonunun şebeke kablosunu takın.

Hata	Nedeni	Hatanın giderilmesi
Temizlik robotu şarj istasyonuna geri dönmüyor	Akü boş.	1. Temizlik robotunu manuel olarak şarj istasyonuna yerleştirin ve tamamen şarj olmasına izin verin.
	Temizlik robotu şarj istasyonundan çok uzakta.	1. Temizlik robotunu şarj istasyonuna yaklaştırın. 2. Temizlik robotunu manuel olarak şarj istasyonuna yerleştirin.
	Şarj istasyonunun etrafında çok az yer var.	1. Şarj istasyonunun çevresinde yeterli alan olduğundan emin olun, bkz. Bölüm *Şarj istasyonunun kurulması*.
	Şarj istasyonunun çevresinde çok fazla engel var.	1. Şarj istasyonunu daha açık bir alana kurun, bkz. Bölüm *Şarj istasyonunun kurulması*.
	Temizlik robotu, daha büyük bir mesafe hareket ettirildiğinde çevresini yeniden tarayıp öğrenir.	1. Temizlik robotunu manuel olarak şarj istasyonuna yerleştirin.
	Temizlik robotu şarj istasyonundan başlatılmadı. Bu durumda, robot yalnızca başlatıldığı yere geri döner.	1. Temizlik robotunu manuel olarak şarj istasyonuna yerleştirin.
	Şarj istasyonunun şebeke kablosu takılı değil.	1. Şarj istasyonunun şebeke kablosunu takın.
Çok fonksiyonlu istasyon düzgün çalışmıyor	Temizlik robotu şarj istasyonuna doğru yerleşemedi.	1. Temizlik robotunu manuel olarak şarj istasyonuna yerleştirin.
	Toz torbası dolu.	1. Toz torbasını değiştirin (bkz. *Toz torbasının değiştirilmesi*).
	Toz torbası yok veya yanlış takılmış durumda.	1. Toz torbası yerleştirin veya toz torbasının doğru takılıp takılmadığını kontrol edin.
	Temiz su deposu boş.	1. Temiz su deposu dolduruluyor.
	Kirli su deposu tamamen dolu.	1. Kirli su deposunu boşaltın.
	Su deposu yok veya yanlış monte edilmiş.	1. Su deposunu doğru şekilde takın.
	Yıkama tablası filtresi yok veya yanlış takılmış.	1. Yıkama tablası filtresini doğru şekilde takın.

Müşteri hizmetleri

Arızanın giderilememesi durumunda, cihaz müşteri hizmetleri tarafından kontrol edilmelidir.

Garanti

Her ülkede yetkili distribütörümüz tarafından verilmiş garanti şartları geçerlidir. Garanti süresi içerisinde cihazınızda oluşabilecek hasarları, üretim veya malzeme hatasından kaynaklanıyorlarsa ücretsiz olarak gideriyoruz. Garanti durumunda satış faturası ile satıcınıza veya size en yakın yetkili servise başvurun.
(Adres için bkz. Arka sayfa)
Daha ayrıntılı garanti bilgilerini (varsa) yerel Kärcher web sitenizin servis bölümünde “İndirilenilen Dokümanlar” altında bulabilirsiniz.

AB Uygunluk Beyanı

Cihaz	Tip	Frekans bandı, MHz	Güç, maks. EIRP, mW
1.269-130.0	WLAN	2400-2483,5	50
1.269-130.0	Bluetooth	2400-2483,5	8

Alfred Kärcher SE & Co. KG KG, telsiz cihaz tipi Robo Cleaner'ın 2014/53/AB direktifine uygun olduğunu beyan eder. AB Uygunluk Beyanının tam metni *www.kaercher.com/RVM4Comfort* adresinde bulunabilir.

Teknik bilgiler

		RVM 4 Comfort
Temizlik robotu		
Nominal güç	W	45
Akü paketi tipi		Li-ION
Akü kapasitesi	mAh	4800
Normal işletimde akü doluyken işletim süresi	min	160
Şarj süresi (%8 - %100 / %0 - %100)	min	230 / 285
Kablosuz bağlantılar		2,4G + Bluetooth
Ses basınç seviyesi	dB(A)	<66
Kuru kir	ml	300
Ağırlık	kg	4,1
Şarj istasyonu		
Nominal güç tüketimi (vakumlama/şarj işlemi)	W	650/32

		RVM 4 Comfort
Temiz su deposu hacmi	l	3
Kirli su deposu hacmi	l	2,3
Filtre torbası kapasitesi	l	2,5
Ağırlık	kg	6,1
Uzunluk x genişlik x yükseklik	mm	310x450 x455
Ses basınç seviyesi	dB(A)	79

Teknik değişiklik hakkı saklıdır.

Innehåll

Allmän information 73
Säkerhetsinformation 73
Symboler på maskinen 74
Miljöskydd 74
Avsedd användning 74
Tillbehör och reservdelar 74
Leveransens omfattning 74
Beskrivning av enheten 74
Första idrifttagningen 76
Idrifttagning 76
Manövrering 76
Transport 78
Förvaring 78
Skötsel och underhåll 78
Hjälp vid störningar 79
Garanti 80
EU-försäkran om överensstämmelse 80
Tekniska data 80

Allmän information

Läs igenom och följ denna originalbruksanvisning innan du använder maskinen för första gången. Förvara dokumentet för framtida bruk eller för nästa ägare.

- Om inte bruksanvisningen och säkerhetsinformationen beaktas kan det uppstå skador på apparaten och risker för användaren och andra personer.
- Informera försäljaren omgående om transportskador uppstått.
- Kontrollera vid uppackningen att inga tillbehör saknas eller är skadade.

Säkerhetsinformation

- Förutom anvisningarna i bruksanvisningen ska lagstiftarens allmänna säkerhets- och skyddsföreskrifter följas.
- Varnings- och informationsskyltar på maskinen innehåller viktig information för en riskfri drift.

Risknivåer

⚠ *FARA*

- *Varnar om en omedelbart överhängande fara som kan leda till svåra personskador eller dödsfall.*

⚠ *VARNING*

- *Varnar om en möjligen farlig situation som kan leda till svåra personskador eller dödsfall.*

⚠ *FÖRSIKTIGHET*

- *Varnar om en möjligen farlig situation som kan leda till lättare personskador.*

OBSERVERA

- *Varnar om en möjligen farlig situation som kan leda till materiella skador.*

Allmänna säkerhetsanvisningar

Maskinens laserradar överensstämmer med IEC 60825-1:2014-standarden för lasrar av klass 1 och genererar inte laserstrålning som är farlig för människokroppen.

⚠ ***FARA*** *• Kvävningsrisk. Håll förpackningsfolier utom räckhåll för barn.*

⚠ ***VARNING*** *• Använd endast maskinen enligt bestämmelserna. Ta hänsyn till lokala förhållanden när du arbetar med maskinen och var försiktig när folk befinner sig i närheten, framför allt barn. • Maskinen får inte användas av personer med nedsatt fysisk, sensorisk eller mental förmåga eller med begränsad kunskap och erfarenhet. • Maskinen får endast användas av personer som instruerats i hur den fungerar eller tydligt visat att de klarar av att hantera den och uttryckligen fått uppdraget att använda den. • Maskinen får inte användas av barn. • Håll uppsikt över barn för att vara säker på att de inte leker med maskinen. • Barn får rengöra och underhålla maskinen om de hålls under uppsikt. • Barn som är minst 8 år får använda maskinen om en person som ansvarar för deras säkerhet håller dem under uppsikt, instruerar dem i hur maskinen används och förklarar vilka risker som är förknippade med användningen av maskinen.*

⚠ ***FÖRSIKTIGHET*** *• Risk för olyckor och personskador. Beakta maskinens vikt vid transport och lagring, se kapitel Tekniska data i bruksanvisningen. • Säkerhetsanordningarna är till för att skydda dig. Ändra eller kringgå aldrig säkerhetsanordningar.*

OBSERVERA *• Skador på maskinen. Stå inte på maskinen eller placera barn, föremål eller husdjur på den. • Maskinen innehåller batterier som endast kan bytas ut av en specialist.*

Risk för elektriska stötar

⚠ ***VARNING*** *• Maskinen innehåller elektriska komponenter och får aldrig rengöras under rinnande vatten. • Stäng av maskinen före alla skötsel- underhållsarbeten.*

⚠ ***FÖRSIKTIGHET*** *• Låt endast auktoriserad kundtjänst genomföra reparationer och arbeten på elektriska komponenter.*

Säkerhetsanvisningar för användning

⚠ ***FARA*** *• Använd inte maskinen i rum med brinnande eld eller glöd i en öppen spis utan uppsikt. • Använd inte maskinen i rum med brinnande ljus utan uppsikt.*

⚠ ***VARNING*** *• Kortslutningsrisk. Håll undan ledande föremål (t ex skruvmejslar eller liknande) från laddningskontakterna.*

⚠ ***FÖRSIKTIGHET*** *• Observera snubbelrisken på grund av att rengöringsroboten rör sig. • Risk för personskador. Stick aldrig in din hand, dina fingrar eller verktyg i den roterande rengöringsvalsen när maskinen är i drift. • Det är inte tillåtet att stå eller sitta på stationen eller rengöringsroboten. • Observera att föremål kan falla omkull när rengöringsroboten stöter i dem (även föremål på bord eller små möbler). • Observera att rengöringsroboten kan fastna i hängande telefonka-*

blar, elkablar, bordsdukar, snören och remmar etc. Detta kan leda till att föremål faller.

OBSERVERA *● Använd inte maskinen i utrymmen som är säkrade med ett larmsystem eller rörelsedetektor. ● Använd maskinen endast vid temperaturer från 0 °C till +35 °C. ● Använd endast maskinen inomhus. ● Plocka inte upp några vassa eller stora föremål, t.ex. skärvor, stenar eller delar av leksaker. ● Lyft upp alla ledningar från golvet innan du använder maskinen så att inte maskinen kan dra dem med sig under rengöringen. ● Spärra av alla områden där det finns risk att maskinen kan ramla ner. Exempelvis trapputgångar eller gallerier utan avgränsning.*

Säkerhetsanvisningar för laddningsstation

⚠ ***FARA*** *● Anslut bara maskinen till växelström. Spänningen som anges på typskylten måste överensstämma med spänningen från strömkällan. ● Av säkerhetsskäl rekommenderar vi att maskinen alltid drivs via en jordfelsbrytare (max. 30 mA). ● Ta aldrig tag i nätkontakten eller eluttaget med fuktiga händer. ● Explosionsrisk. Ladda inte batterier som inte är laddningsbara.*

⚠ ***VARNING*** *● Anslut bara enheten till ett eluttag som installerats av en elektriker enligt IEC 60364-1. ● Kontrollera att nätspänningen stämmer överens med den spänning som anges på laddarens typskylt. ● Maskinen innehåller elektriska komponenter och får aldrig rengöras under rinnande vatten. ● Kortslutningsrisk. Håll undan ledande föremål (t ex skruvmejslar eller liknande) från laddningskontakterna. ● Kortslutningsrisk. Torrengör endast laddningskontakterna på laddningsstationen. ● Lossa nätkontakten före alla skötsel- och underhållsarbeten. ● Rengöringsroboten 1.269-130.0 får endast laddas vid laddningsenheten på en laddningsstation med artikelnummer 9.773-135.0 / 9.773-248.0. ● I laddningsstationen får endast den medföljande rengöringsenheten laddas. ● Kontrollera nätsladden inför varje användning med avseende på skador. Använd inte en skadad nätsladd. Byt vid skador ut nätsladden med en godkänd ersättning. Du kan få en lämplig ersättning från KÄRCHER eller en av våra servicepartner.*

OBSERVERA *● Använd endast maskinen inomhus. ● Placera inte laddningsstationen nära värmekällor, t ex värmare. ● Förvara laddningsstationen endast inomhus, på en sval, torr plats. ● Ladda rengöringsroboten helt senast efter 5 månader för att undvika djupurladdning av batteriet. ● Stäng av laddningsstationen före underhållsarbete.*

Symboler på maskinen

Läs bruksanvisningen och all säkerhetsinformation före idrifttagning.

Skydda enheten mot väta. Förvara enheten torrt. Utsätt inte enheten för regn. Enheten lämpar sig endast för användning inomhus.

Miljöskydd

Förpackningsmaterialen kan återvinnas. Avfallshantera förpackningar på ett miljövänligt sätt.

Elektriska och elektroniska maskiner innehåller värdefulla återvinningsbara material och ofta komponenter såsom engångsbatterier, uppladdningsbara batterier och olja som vid felaktig användning eller felaktig avfallshantering kan utgöra en potentiell fara för människors hälsa och för miljön. Dessa komponenter är dock nödvändiga för korrekt drift av maskinen. Maskiner som märkts med denna symbol får inte kastas i hushållssoporna.

Information om ämnen (REACH)
Aktuell information om innehållet finns på: *www.kaercher.de/REACH*

Avsedd användning

Maskinen består av två enheter, en laddningsstation och en batteridriven rengöringsrobot.

- Denna rengöringsrobot är avsedd för helautomatisk våt- och torrengöring.
- Rengör aldrig vattenkänsliga golvbeläggningarsom t.ex. obehandlade korkgolv eftersom fukt kan tränga in och skada golvet.
- Maskinen är lämplig för rengöring av mattor, PVC, linoleum, klinker, sten, oljad och vaxad parkett, laminat och alla vattentäta golvbeläggningar.
- Maskinen är utvecklad för privat användning och är inte avsedd för de belastningar som kan uppstå vid yrkesmässig användning.

Tillbehör och reservdelar

Använd endast originaltillbehör och originalreservdelar, så att en säker och störningsfri drift av maskinen är garanterad.
Information om tillbehör och reservdelar finns på *www.kaercher.com*.

Leveransens omfattning

Kontrollera att innehållet i leveransen är fullständigt. Kontakta din återförsäljare om något tillbehör saknas eller om det finns transportskador.

Beskrivning av enheten

Se grafiksidan för illustrationer.
Bild A
Bild B

① Moppningsskivor
② Rengöringsborste
③ Borstskydd
④ Drivhjul
⑤ Kantsensor
⑥ Sidoborste
⑦ Länkhjul
⑧ Torrdammbehållare
⑨ Rengöringsverktyg
⑩ På-/Av-/Paus-knapp
⑪ Hem-knapp
⑫ Lasersensor (LiDAR)
⑬ Laser med dubbla linjer
⑭ Laddningskontakter
⑮ Framsida av station

⑯ Filter för tvättlåda

⑰ Tvättlåda

⑱ Färskvattentank

⑲ Avloppsvattentank

⑳ Laddningsuttag på stationen

㉑ Filterpåse

㉒ Nätkabel

Städrobotens funktion

- Den mobila städroboten får sin energi från ett inbyggt uppladdningsbart batteri, som den regelbundet laddar vid den medföljande laddningsstationen. Om batteriladdningen är för låg återvänder den automatiskt till laddningsstationen för att ladda och pausar vid behov den aktuella rengöringsuppgiften.
- När laddningen är genomförd lämnar städroboten automatiskt laddningsstationen och återupptar rengöringen om en uppgift avbröts. Städroboten återgår också till laddningsstationen när den är klar med rengöringen.
- Städroboten kommunicerar statusmeddelanden via en röstutgång och olika LED-färger på enheten.
- Städroboten rör sig systematiskt. Den läser av rummet med en lasersensor (LiDAR) och städar sedan rummet steg för steg.
- Städroboten har kantsensorer som kan upptäcka trappor och trappsteg och som är utformade för att förhindra att den faller.
- Ultraljudssensorn används för att upptäcka mattor och kan aktiveras och inaktiveras individuellt i appen. Beroende på konfigurationen undviker städroboten mattor.
- Städroboten har en behållare för torrt damm, en huvudborste, en sidoborste och 2 moppningsskivor. Dessa komponenter gör det möjligt att rengöra torrt och vått på samma gång. Uppsugningsprocessen samlar upp alla dammpartiklar och grov smuts i behållaren för torrt damm så att inga dammpartiklar och grov smuts samlas upp under våtrengöringen.
- I den multifunktionella laddstationen tas dammet bort från dammbehållaren. Det är också möjligt att tvätta och torka moppduken i laddstationen.

Sugprocessen kan endast ske under följande förutsättningar:

- Städroboten är för långt bort från laddningsstationen.
- En filterpåse är upphängd i stationen.

LED-färger på enheten

LED-knappar	Betydelse
Av	Enheten är avstängd. Enheten är i viloläge. Enheten är i "Stör ej"-läge.
Lysande blått	Enheten fungerar. Enheten är fulladdad.
Blå pulsering	Enheten är i standby/pausläge. Enheten laddas.
Blinkar i blått	Enheten är i WLAN-anslutningsläge.
Röd pulsering eller blixt	Ett fel har uppstått. Se *Hjälp vid störningar* för felsökning.

LED-färger på laddstationen

LED-knappar	Betydelse
Av	Enheten är fulladdad och i viloläge. Enheten är i "Stör ej"-läge. Strömmen avstängd.
Lyser i blått	Underhåll pågår. Enheten är fulladdad.
Blå pulsering	Enheten laddas.
Blinkar rött	Ett fel har uppstå Se *Hjälp vid störningar* för felsökning.

Speciallägen

Viloläge

Rengöringsroboten växlar automatiskt till viloläge efter 5 minuters inaktivitet. Tryck på valfri tangent för att väcka den.

- Rengöringsroboten växlar inte till viloläge när den står i laddningsstationen.
- Rengöringsroboten stängs av automatiskt om den befinner sig i viloläge i mer än 6 timmar

"Stör ej"-läge

Det är möjligt att aktivera läget "Stör ej". I läget "Stör ej" avger städroboten inga akustiska varningar. LED-lamporna är avstängda.

"Stör ej"-läget kan aktiveras i appen. Hur du laddar ner appen beskrivs i kapitlet *Anslut rengöringsroboten till Wi-Fi och appen.*

Hänvisning

I läget "Stör ej" är städroboten inte avstängd. För att fortsätta rengöringen, tryck kort på På-/Av-/Paus-knapp.

Fjärrstyrning

I appen finns det möjlighet att navigera roboten om den till exempel fastnar på en otillgänglig plats.

Den här fjärrstyrningen kan väljas i appen under "APP-inställningar" > "Funktionsinställningar" > "Fler funktioner".

Första idrifttagningen

Installation av laddningsstation

- Välj plats så att städroboten lätt kan nå laddningsstationen.

OBSERVERA

Risk för att golvet skadas på grund av fukt

Våtmoppen kan skada golvet under laddning.
Placera laddningsstationen på ett vattenbeständigt golv.

- Se till att ha ett avstånd på minst 0,5 m till vänster och höger om laddningsstationen och ett avstånd på minst 1,5 m framför laddningsstationen.
- Platsen får inte utsättas för direkt solljus.

1. Installation av laddningsstationen.
   Bild C
2. Anslut enhetens kontakt till laddningsuttaget på laddningsstationen.
   Bild D
3. Anslut nätkontakten.

Ansluta städroboten till laddningsstationen

1. Placera städroboten manuellt på laddningsstationen och se till att batteripolerna har god kontakt. Städroboten slås på automatiskt. LED-knapparna tänds.

Anslut rengöringsroboten till Wi-Fi och appen

Rengöringsroboten kan manövreras direkt via knappar på maskinen eller via en app på en Wi-Fi-aktiverad mobil maskin. Alla tillgängliga funktioner för rengöringsroboten styrs bäst via appen KÄRCHER Inomhusrobotar. Se till att följande uppfylls innan du laddar ner appen:

- Den mobila maskinen är ansluten till internet.
- 2,4 GHz Wi-Fi är aktiverat i routern.
- Tillräcklig Wi-Fi-täckning garanteras.

Ladda ner appen KÄRCHER Inomhusrobotar från Apple App Store® eller från Google Play™ store.

GET IT ON Google Play

Download on the App Store

- Google Play™ och Android™ är varumärken eller registrerade varumärken som tillhör Google Inc.
- Apple® och App Store® är varumärken eller registrerade varumärken som tillhör Apple Inc.

Anslut rengöringsroboten till appen KÄRCHER Inomhusrobotar och Wi-Fi:

1. Ladda ner appen KÄRCHER Inomhusrobotar från Apple App Store eller Google Play Store.
2. Öppna appen KÄRCHER Inomhusrobotar.
3. Skapa ett konto (om du inte redan har registrerat dig).
4. Lägg till önskad rengöringsrobot.
5. Följ steg-för-steg-instruktionerna i appen.

Avaktivering av städrobotar med WLAN

1. Ta bort enheten i appen.
2. Tryck på knappen På/Av och "Hem-knappen" samtidigt i 3 sekunder tills en röst säger: ”Återställ Wi-Fi-anslutningen och gå in i läget för nätverkskonfiguration”.

Idrifttagning

Installation av sidoborstarna

1. Vänd städroboten upp och ner.
2. Montera sidborsten.
   Bild E

Sätt i moppningsskivorna

1. Vänd städroboten upp och ner.
2. Montera moppningsskivorna.
   Bild F

Påfyllning av laddningsstationens färskvattentank

OBSERVERA

Skaderisk

Att fylla färskvattentanken med varmt vatten kan göra att plasten deformeras.
Häll inte hett vatten i färskvattentanken.

Hänvisning

Töm alltid spillvattentanken först innan du fyller på färskvattentanken.

1. Fyll på färskvattentanken.
   Bild G
2. Dra i fliken på locket till färskvattentanken och lyft upp locket.
3. Fyll färskvattentanken med kallt eller ljummet kranvatten upp till MAX-markeringen.

OBSERVERA

Skador på enheten på grund av korrosion och kemiska ämnen.

Lägg inte rengöringsmedel, desinfektionsmedel eller andra rengöringsmedel i vattenbehållaren.
Häll inte hett vatten i färskvattenbehållaren.

4. Installera färskvattentanken.

Sätt i dammpåse

1. Öppna laddningsstationens frontlucka.
   Bild H
2. Skjut in dammpåsen i inloppet.
3. Stäng laddningsstationens frontlucka.

Manövrering

OBSERVERA

Fara på grund av hinder

Skaderisk

Innan du använder rengöringsroboten, kontrollera att det inte finns några hinder på golvet, i trappor eller avsatser.

Förbereda miljön

- För att säkerställa en effektiv rengöring ska alla lösa föremål avlägsnas från golvet. Om det finns hinder tar rengöringen längre tid eftersom rengöringsroboten måste åka runt dessa.
- Öppna dörrarna till rummen som ska rengöras.
- När du styr rengöringsroboten med appen: Konfigurera rengöringen i appen så att rengöringsroboten kan rengöra enligt de individuella rengöringskraven (no-go-zoner, olika rengöringsparametrar etc.), se kapitlet *Skapa en karta*.

Inställningar

Inställningar på roboten

Rengöring kan också startas från städroboten utan app. Följande kommandon kan utföras med hjälp av knapparna:

- Starta rengöring via På-/Av-/Paus-knapp.
- Avbryt rengöring via På-/Av-/Paus-knapp.
- Återför städroboten manuellt till laddningsstationen via Hem-knapp.

Städroboten återvänder automatiskt till laddningsstationen för att ladda när den har genomfört en rengöring eller när batteriet är för svagt under en rengöringsprocess.

Inställningar i appen

KÄRCHER Inomhusrobotar-appen erbjuder bland annat följande huvudfunktioner:

- Steg-för-steg-guide för konfigurationsalternativ
- Skapa kartor för rum och flera våningar
- Inställning av tidsscheman
- Definition av förbjudna zoner och virtuella väggar
- Anmärkningar om fel eller störningar och städförloppet
- Inställning av rengöringsparametrar som vattenmängd, sugkraft och antal passeringar.
- Definition av rengöringszoner
- Aktivering/inaktivering av läget Stör ej
- Fjärrstyrning av enheten
- Vanliga frågor med detaljerad felsökning

Slå på städroboten

Hänvisning

Placera städroboten direkt på laddningsstationen om den inte kan slås på på grund av för låg laddningsnivå, se kapitel Första idrifttagningen.

1. Placera städroboten manuellt på laddningsstationen och se till att batteripolerna har god kontakt.
   Städroboten slås på automatiskt och avger en akustisk signal.
   LED-lampan tänds.

Hänvisning

Alternativt kan rengöringsroboten också slås på när den inte står på laddningsstationen:

2. Håll På-/Av-/Paus-knapp intryckt i 3 sekunder.
   Städroboten slås på.
   Bild I

Användning utan app

Starta rengöring

Hänvisning

Öppna dörrarna till alla rum som rengöringsroboten ska rengöra och håll golvet fritt från lösa föremål.

1. Tryck på På-/Av-/Paus-knapp.
   Städroboten avger en akustisk signal och skapar först en karta över omgivningen utan att städa.
   LED-knapparna lyser blått.
   När kartläggningen är klar återvänder städroboten till laddningsstationen.

Hänvisning

Vänta några sekunder innan du trycker på På-/Av-/Paus-knapp igen så att roboten kan spara kartan.

2. Tryck på På-/Av-/Paus-knapp.
   Städroboten avger en ljudsignal och påbörjar rengöringen.
   LED-knapparna lyser blått.

Användning med app

Skapa en karta

Hänvisning

Öppna dörrarna till alla rum som rengöringsroboten ska rengöra och håll golvet fritt från lösa föremål.

1. I appen trycker du på kontrollpanelen "Starta" och följer de steg som anges vid behov.
   Rengöringsroboten ger en ljudsignal och påbörjar kartframställningen.
   LED-knapparna lyser blått.
   När kartläggningen är klar återvänder städroboten till laddningsstationen.

Konfigurera roboten i appen

Individuella konfigurationer av kartan kan göras i appen.

- Virtuella väggar och begränsade områden hindrar städroboten från att komma in i områden som inte ska rengöras.
- Med rumsrengöring eller rengöringszoner kan roboten rengöra de områden som användaren har valt en gång.
- Med olika rengöringslägen kan rengöringsintensiteten väljas individuellt för varje rum beroende på typ av golv eller nedsmutsning (vattenmängd, antal pass per yta, sugkraft etc.).

Nedladdning av appen beskrivs i kapitlet *Anslut rengöringsroboten till Wi-Fi och appen*.

1. Följ steg-för-steg-instruktionerna i appen.

Påbörja rengöringen

1. Välj önskad karta i appen och påbörja rengöringen enligt den individuella konfigurationen.

Avbryt rengöring

Avbryt rengöring på enheten

1. Tryck på valfri knapp under rengöringen.
   Städroboten stannar.
   LED-knapparna pulserar blått.
2. Tryck på På-/Av-/Paus-knapp.
   Rengöring fortsätter.
   LED-knapparna lyser blått.

Avbryt rengöring i appen

1. I appen trycker du på kontrollpanelen "Bromsa".
   Städroboten stannar.
   LED-knapparna pulserar blått.
2. I appen trycker du på kontrollpanelen "Starta".
   Rengöringen fortsätter.
   LED-knapparna lyser blått.

Batterinivåindikator

Hänvisning

Om batteriet är tomt återvänder städroboten automatiskt till laddningsstationen för att ladda batteriet.

Hänvisning

Om städroboten inte slutförde rengöringen tidigare kommer den att återuppta rengöringen när batteriet har laddats upp.

Skicka rengöringsroboten manuellt för laddning

Skicka städroboten manuellt för laddning

1. Om roboten för närvarande utför en rengöring, tryck på valfri knapp.
   Städroboten stannar.
   LED-knapparna pulserar blått.
2. Tryck på Hem-knapp.
   Rengöringen avbryts.

Städroboten flyttas till laddningsstationen för laddning.
Så snart städroboten är ansluten till laddningsstationen pulserar LED-knapparna blått.

Städroboten återvänder automatiskt till laddningsstationen för laddning när den har slutfört en rengöringsuppgift eller när batteriet är för svagt under en rengöringsprocess.

Skicka städroboten för laddning manuellt via appen

1. Om roboten för närvarande utför en rengöringsrunda trycker du på kontrollpanelen "Bromsa" i appen.
   Städroboten stannar.
   LED-knapparna pulserar blått
2. I appen trycker du på kontrollpanelen "Ladda".
   Rengöringen avbryts.
   Städroboten flyttas till laddningsstationen för laddning.
   Så snart städroboten är ansluten till laddningsstationen pulserar LED-knapparna blått.

Städroboten återvänder automatiskt till laddningsstationen för laddning när den har slutfört en rengöringsuppgift eller när batteriet är för svagt under en rengöringsprocess.

Tömning av dammbehållare

Beroende på inställningen i appen dammsugs dammet i dammbehållaren automatiskt med jämna mellanrum när den flyttas till laddningsstationen.

Manuell tömning av dammbehållaren:

1. Öppna det övre locket.
2. Tryck på klämman och ta tag i dammbehållaren i handtagets skåror för att ta bort den från enheten.
   Bild K
3. Öppna klaffen.
   Bild L
4. Töm dammbehållaren.
5. Stäng klaffen tills den hörbart låser sig på plats.
6. Sätt tillbaka dammbehållaren.
7. För att fortsätta rengöringen, tryck på På/Av-knappen.

Stäng av enheten

Hänvisning

Städroboten kan inte stängas av när den står på laddningsstationen.

1. Tryck och håll in På-/Av-/Paus-knapp 3 sekunder.
   LED-knapparna slocknar.
   Städroboten stängs av.
2. Töm spillvattentanken i laddstationen och skölj med färskvatten, se *Rengöring av laddningsstationens spillvattentanken*.
3. Rengör avtorkningsmoppen och låt torka, se kapitel *Rengöring av avtorkningsmopp*.
4. Rengör rengöringsborsten, se *Rengöring av rengöringsborste*.

Återställa WLAN-anslutningen

Om du byter till en ny router eller ändrar ditt WLAN-lösenord måste du uppdatera städrobotens WLAN-anslutning.

Hänvisning

Endast WLAN-nätverk på 2,4 GHz stöds.

1. Slå på städroboten, se kapitel *Slå på städroboten*.
2. Tryck samtidigt på På-/Av-/Paus-knapp och Hem-knapp i 3 sekunder tills en ljudsignal hörs.

Återställ fabriksinställningar

1. Tryck och håll in Hem-knapp i 5 sekunder tills en akustisk signal ljuder.
2. Tryck och håll in Hem-knapp i 5 sekunder igen tills en akustisk signal ljuder.
   Fabriksinställningarna har återställts.

Transport

Använd helst originalförpackningen när apparaten transporteras, eller skickas tillbaka. Kontakta vår service om originalförpackningen inte skulle vara tillgänglig.

Säkerhetsinformation avseende transport

Litiumjonbatteriet omfattas av kraven på farligt gods. Användaren kan transportera ett oskadat och fungerande batteripaket på allmänna vägar utan några ytterligare åtgärder.
Vid frakt genom tredje part (transportföretag) gäller särskilda krav på förpackning och märkning.
Följ de lokala föreskrifterna.

Förvaring

OBSERVERA

Luktutveckling på grund av fukt

Obehaglig lukt kan uppstå om enheten innehåller vätskor/fuktig smuts vid förvaring.
Använd rengöringsverktyget för att ta bort hår och smutspartiklar från huvudborsten.
Låt den rengjorda torkmoppen lufttorka.
Lägg inte den våta moppen i ett stängt skåp för att torka.

OBSERVERA

Materiella skador

Felaktig förvaring kan leda till skador på maskinen.
Placera inga föremål på rengöringsroboten.
Förvara inte maskinen upp och ner.
Förvara rengöringsroboten fulladdad och avstängd på en sval och torr plats.

Hänvisning

För att undvika djupurladdning av batteriet ska rengöringsroboten laddas senast efter 5 månader.

Skötsel och underhåll

Underhållsarbeten

Byte av dammpåse

1. Öppna laddningsstationens främre lucka.
2. Ta bort filterpåsen.
3. Rengör vid behov laddningsstationens inre utrymme och motorskyddsfiltret, se *Rengöring av motorskyddsfilter*.
4. Fäll ut den nya dammpåsen och skjut in den i stödet.
   Bild H
5. Stäng laddningsstationens frontlucka.

Rengöring av motorskyddsfilter

1. Öppna laddningsstationens främre lucka.
   Bild M
2. Ta bort filterpåsen.
3. Ta bort motorskyddsfiltret.
4. Rengör motorskyddsfiltret under rinnande vatten.
5. Låt motorskyddsfiltret torka.
6. Sätt in motorskyddsfiltret i laddningsstationen.
7. Sätt i dammpåsen, se *Sätt i dammpåse*.
8. Stäng laddningsstationens frontlucka.

Rengöring av laddningsstationens

spillvattentanken

OBSERVERA

Luktutveckling på grund av fuktig smutsvattentank

Om smutsvattentanken fortfarande innehåller vätska/ fuktig smuts under förvaringen kan detta leda till dålig lukt.

Töm smutsvattentanken helt.

Rengör smutsvattentanken regelbundet.

1. Ta bort spillvattentanken.
2. Dra i fliken på locket till spillvattentanken och lyft upp locket.
3. Töm spillvattentanken. Vid envis smuts kan du skölja spillvattentanken med färskvatten eller rengöra den med rengöringsborsten.
4. Stäng locket till spillvattentanken.
5. Sätt in spillvattentanken i laddningsstationen.

Rengöra sensorerna

Rengör sensorerna minst en gång i månaden. Om sensorerna blivit smutsiga ska de rengöras direkt.

Bild J

1. Torka av sensorerna med en mjuk duk eller trasa.

Rengöring av kontakter

Rengör kontakterna på enheten minst en gång i månaden. Rengör alltid kontakterna.

1. Torka av kontakterna på enheten med en mjuk trasa.

Rengöring av dammbehållare

1. Töm dammbehållaren.

OBSERVERA

Skador på elektroniska komponenter

Rengör inte dammbehållaren med vatten.

2. Rengör dammbehållaren med det medföljande rengöringsverktyget.
   Bild N
3. Stäng klaffen tills den hörbart låser sig på plats.
4. Sätt tillbaka dammbehållaren.

Rengöring av filter

Vi rekommenderar att du rengör filtren regelbundet. Det förhindrar att de blir igensatta.

1. Öppna det övre locket.
2. Tryck på klämman och ta tag i dammbehållaren i handtagets skåror för att ta bort den från enheten.
   Bild K
3. Ta bort filtret. Rengör filtret under rinnande vatten med det medföljande rengöringsverktyget.
   Bild O
4. Låt filtret torka helt och hållet.
5. Tryck in filtret i rätt läge.
6. Sätt tillbaka dammbehållaren.

Rengöring av rengöringsborste

1. Vänd städroboten upp och ner.
2. Tryck ihop klämmorna på borstens skydd.
   Bild P
3. Ta bort borstskyddet.
4. Ta bort rengöringsborsten.
   Bild Q
5. Rengör rengöringsborsten med det medföljande rengöringsverktyget.
6. Sätt i rengöringsborsten.
7. Sätt på borstskyddet och tryck ner det tills du hör att det låses på plats.

Rengör hjulen

Smutspartiklar (t.ex. sand) kan fastna på löpytan och sedan skada känsliga, släta golvytor.

1. Rengör hjulens löpytor med en fuktig trasa.

Rengöring av avtorkningsmopp

1. Vänd städroboten upp och ner.
2. Ta bort moppningsskivorna.
3. Ta bort torkmopparna från moppningsskivorna.
4. Tvätta avtorkningsmopparna och torka dem helt.

Hjälp vid störningar

Störningar har ofta enkla orsaker, som du kan åtgärda på egen hand med hjälp av översikten nedan. I tvek-samma fall eller vid störningar som inte anges här, kontakta auktoriserad kundtjänst.

Fel	Orsak	Åtgärd
Batteriet laddas inte	Laddningskontakterna är smutsiga.	1. Torka av laddningskontakterna på både laddningsstationen och rengöringsroboten med en torr trasa.
	Omgivningstemperaturen är under 0 °C eller över 35 °C.	1. Använd rengöringsroboten vid temperaturer över 0 °C och under 35 °C.
	Nätkabeln till laddningsstationen är inte ansluten.	1. Anslut nätkabeln till laddningsstationen.

Fel	Orsak	Åtgärd
Rengöringsroboten återvänder inte till laddningsstationen	Batteriet är tomt.	1. Placera rengöringsroboten manuellt på laddningsstationen och låt den vara fulladdad.
	Rengöringsroboten är för långt ifrån laddningsstationen.	1. För rengöringsroboten närmare laddningsstationen. 2. Placera rengöringsroboten manuellt på laddningsstationen.
	För lite utrymme runt laddningsstationen.	1. Se till att det finns tillräckligt med utrymme runt laddningsstationen, se kapitel *Installation av laddningsstation*.
	Det finns för många hinder runt laddningsstationen.	1. Ställ in laddningsstationen i ett öppnare område, se kapitel *Installation av laddningsstation*.
	Rengöringsroboten återställer sin omgivning när den har flyttats över ett större avstånd.	1. Placera rengöringsroboten manuellt på laddningsstationen.
	Rengöringsroboten har inte startats från laddningsstationen. I detta fall återgår den endast till den plats där den startades.	1. Placera rengöringsroboten manuellt på laddningsstationen.
	Nätkabeln till laddningsstationen är inte ansluten.	1. Anslut nätkabeln till laddningsstationen.
Multifunktionsstationen fungerar inte korrekt	Städroboten är inte korrekt placerad på laddningsstationen.	1. Placera städroboten manuellt på laddningsstationen.
	Dammpåsen är full.	1. Byt dammpåse (se *Byte av dammpåse*).
	Det finns ingen dammpåse eller så är den felaktigt installerad.	1. Sätt i dammpåsen eller kontrollera att den är korrekt installerad.
	Färskvattentanken är tom.	1. Fyll på färskvattentanken.
	Spillvattentanken är full.	1. Töm spillvattentanken
	Det finns ingen vattentank eller så är den felaktigt installerad.	1. Installera vattentanken på rätt sätt.
	Det finns inget filter i tvättbrickan eller så är det felaktigt installerat.	1. Installera tvättbrickans filter korrekt.

Kundservice

Om felet inte kan åtgärdas måste enheten kontrolleras av kundservice.

Garanti

I respektive land gäller de garantivillkor som publicerats av våra auktoriserade distributörer. Eventuella fel på maskinen repareras utan kostnad inom garantitiden, under förutsättning att de orsakats av ett material- eller tillverkningsfel. Vid frågor som gäller garantin ska du vända dig med kvitto till inköpsstället eller närmaste, auktoriserad kundtjänst.
(Se baksidan för adress)
Ytterligare garantiinformation (om tillgänglig) finns i serviceområdet på din lokala Kärcher-webbplats under "Nedladdningar".

EU-försäkran om överensstämmelse

Enhet	Typ	Frekvensband, MHz	Effekt, max. EIRP, mW
1.269-130.0	WLAN	2400-2483,5	50
1.269-130.0	Blue-tooth	2400-2483,5	8

Alfred Kärcher SE & Co. KG förklarar härmed att radioenheten av typen robotstädapparat överensstämmer med direktivet 2014/53/EU. Den fullständiga texten till denna EU-försäkran om överensstämmelse finns på *www.kaercher.com/RVM4Comfort*.

Tekniska data

		RVM 4 Comfort
Rengöringsrobot		
Märkeffekt	W	45
Typ av batteripaket		Li-ION
Batterikapacitet	mAh	4800
Drifttid med full batteriladdning i normaldrift	min	160
Laddningstid (8 % till 100 %/0 % till 100 %)	min	230 / 285
Trådlösa anslutningar		2,4 G + Blue-tooth
Ljudtrycksnivå	dB(A)	<66
Torrsmuts	ml	300
Vikt	kg	4,1

		RVM 4 Comfort
Laddningsstation		
Nominell effektförbrukning (uppsugning/laddningsprocedur)	W	650/32
Volym färskvattentank	l	3
Volym smutsvattentank	l	2,3
Kapacitet filterpåse	l	2,5
Vikt	kg	6,1
Längd x bredd x höjd	mm	310x450 x455
Ljudtrycksnivå	dB(A)	79

Med förbehåll för tekniska ändringar.

Sisältö

Yleisiä ohjeita 81
Turvallisuusohjeet 81
Laitteessa olevat symbolit 82
Ympäristönsuojelu 82
Määräystenmukainen käyttö 82
Lisävarusteet ja varaosat 82
Toimituksen sisältö 82
Laitekuvaus 82
Ensimmäinen käyttöönotto 84
Käyttöönotto 84
Käyttö 84
Kuljetus 86
Varastointi 86
Hoito ja huolto 86
Ohjeet häiriötilanteissa 87
Takuu 88
EU-vaatimustenmukaisuusvakuutus 88
Tekniset tiedot 88

Yleisiä ohjeita

Lue ennen laitteen ensimmäistä käyttöä tämä käyttöohje ja toimi sen mukaan. Säilytä käyttöohje myöhempää käyttöä tai seuraavaa omistajaa varten.

- Käyttöohjeen ja turvallisuusohjeiden noudattamatta jättäminen voi aiheuttaa laitteen vaurioitumisen sekä vaaroja käyttäjälle ja muille henkilöille.
- Ilmoita kuljetusvahingoista heti myyjälle.
- Tarkasta pakkauksesta purkaessasi, ettei pakkauksen sisällössä ole vaurioita eikä varusteita puutu.

Turvallisuusohjeet

- Käyttöohjeen ohjeiden lisäksi sinun on noudatettava lakimääräisiä yleisiä turvallisuus- ja tapaturmantorjuntamääräyksiä.
- Laitteeseen kiinnitetyt varoitus- ja ohjekilvet sisältävät tärkeitä ohjeita vaaratonta käyttöä varten.

Vaarallisuusasteet

⚠ *VAARA*

- *Huomautus välittömästi uhkaavasta vaarasta, joka voi aiheuttaa vakavan ruumiinvamman tai johtaa kuolemaan.*

⚠ *VAROITUS*

- *Huomautus mahdollisesta vaarallisesta tilanteesta, joka voi aiheuttaa vakavan ruumiinvamman tai voi johtaa kuolemaan.*

⚠ *VARO*

- *Huomautus mahdollisesta vaarallisesta tilanteesta, joka voi aiheuttaa vähäisiä vammoja.*

HUOMIO

- *Huomautus mahdollisesta vaarallisesta tilanteesta, joka voi aiheuttaa aineellisia vahinkoja.*

Yleiset turvallisuusohjeet

Laitteen lasertutka täyttää luokan 1 lasertuotteiden turvallisuutta koskevan standardin IEC 60825-1:2014 vaatimukset, eikä se tuota ihmiskeholle vaarallista lasersäteilyä.

⚠ ***VAARA*** *● Tukehtumisvaara. Pidä pakkauskalvot pois lasten ulottuvilta.*

⚠ ***VAROITUS*** *● Käytä laitetta vain määräysten mukaisesti. Ota huomioon paikalliset olosuhteet ja varo laitteella työskennellessäsi muita ihmisiä, erityisesti lapsia. ● Tätä laitetta eivät saa käyttää henkilöt, joiden ruumiilliset, aistimelliset tai henkiset kyvyt ovat rajoittuneita tai joilta puuttuu käyttöön tarvittavat kokemukset ja/tai tiedot. ● Vain henkilöt, jotka ovat saaneet opastuksen laitteen käsittelyyn tai jotka ovat todistaneet kykenevänsä sen käyttöön ja joille se nimenomaisesti annettu tehtäväksi, saavat käyttää laitetta. ● Lapset eivät sas käyttää laitetta. ● Valvo lapsia sen varmistamiseksi, että he eivät leiki laitteella. ● Lapset saavat suorittaa puhdistusta ja käyttäjähuoltoa vain valvonnan alaisina. ● Vähintään 8-vuotiaat lapset saavat käyttää laitetta, jos heidän turvallisuudestaan vastaava henkilö on antanut heille opastuksen laitteen käyttämiseen, heitä valvotaan oikein ja ovat ymmärtäneet käytöstä aiheutuvat vaarat.*

⚠ ***VARO*** *● Onnettomuus- ja loukkaantumisvaara. Ota kuljetuksessa ja varastoinnissa huomioon laitteen paino, katso luku Tekniset tiedot käyttöohjeessa. ● Turvalaitteita on sinun turvallisuutesi vuoksi. Älä koskaan muuta tai ohita turvalaitteita.*

HUOMIO *● Laitevauriot. Älä seiso laitteen päällä äläkä aseta lapsia, esineitä tai lemmikkejä sen päälle. ● Laite sisältää akkuja, jotka vain asiantuntija voi vaihtaa.*

Sähköiskun vaara

⚠ ***VAROITUS*** *● Laitteessa on sähköisiä rakenneosia, eikä sitä saa puhdistaa juoksevalla vedellä. ● Kytke laite pois päältä ennen kaikkia hoito- ja huoltotöitä.*

⚠ ***VARO*** *● Anna korjaustyöt ja työt sähköisissä rakenneosissa vain valtuutetun asiakaspalvelun suoritettaviksi.*

Turvallisuusohjeet, käyttö

⚠ ***VAARA*** *● Älä käytä laitetta ilman valvontaa tiloissa, joissa on palava tuli tai hiillos avotakassa. ● Älä käytä laitetta ilman valvontaa tiloissa, joissa on palavia kynttilöitä.*

⚠ ***VAROITUS*** *● Oikosulun vaara. Pidä sähköä johtavat esineet (esim. ruuvimeisselit tai vastaavat) kaukana latauskoskettimista.*

⚠ ***VARO*** *● Varo kompastumisvaaraa puhdistusrobotin ympäriinsä liikkumisen vuoksi. ● Loukkaantumis-*

vaara. Älä koskaan kosketa laitteen pyörivää puhdistustelaa sormilla tai työkaluilla käytön aikana. ● Älä seiso tai istu aseman tai puhdistusrobotin päällä. ● Huomaa, että esineet voivat kaatua, jos puhdistusrobotti törmää niihin (myös pöydillä olevat esineet tai pienet huonekalut). ● Huomaa, että puhdistusrobotti voi jäädä kiinni roikkuviin puhelinjohtoihin, sähköjohtoihin, pöytäliinoihin, lankoihin, vöihin jne. Tämä voi aiheuttaa esineiden putoamisen.

HUOMIO *● Älä käytä laitetta tiloissa, jotka on suojattu hälytysjärjestelmällä tai liiketunnistimella. ● Käytä laitetta vain lämpötiloissa 0...+35 °C. ● Käytä laitetta vain sisätiloissa. ● Älä poimi laitteella teräviä tai suuria esineitä, kuten sirpaleita, kiviä tai lelunosia. ● Nosta kaikki johdot pois lattialta ennen laitteen käyttöä, jotta laite ei laahaa niitä mukana siivouksen aikana. ● Estä pääsy kaikille alueille, joissa on laitteen putoamisvaara. Esim. portaat tai parvet ilman rajoja.*

Turvallisuusohjeet, latausasema

⚠ ***VAARA*** *● Yhdistä laite vain vaihtovirtaan. Tyyppikilvessä ilmoitetun jännitteen täytyy vastata verkkojännitettä. ● Turvallisuussyistä suosittelemme pääsääntöisesti käyttämään laitetta vain vikavirtasuojakytkimen (enint. 30 mA) kautta. ● Älä koskaan tartu märin käsin verkkopistokkeeseen ja pistorasiaan. ● Räjähdysvaara. Älä lataa paristoja, jotka eivät ole uudelleen ladattavia.*

⚠ ***VAROITUS*** *● Yhdistä laite vain sellaiseen sähköliitäntään, jonka on suorittanut sähköalan ammattilainen normin IEC 60364-1 mukaan. ● Tarkasta, että verkkojännite vastaa laturin tyyppikilvessä lukevaa jännitettä. ● Laitteessa on sähköisiä rakenneosia, eikä sitä saa puhdistaa juoksevalla vedellä. ● Oikosulun vaara. Pidä sähköä johtavat esineet (esim. ruuvimeisselit tai vastaavat) kaukana latauskoskettimista. ● Oikosulun vaara. Puhdista latausaseman latauskoskettimet vain kuivina. ● Irrota ennen kaikkia hoito- ja huoltotöitä verkkopistoke. ● Puhdistusrobotin 1.269-130.0 saa ladata vain latausaseman latauslaitteella, jonka osanumero on 9.773-135.0 / 9.773-248.0 . ● Lataa latausasemassa vain mukana toimitettua puhdistuslaitetta. ● Tarkasta virtajohto aina ennen käyttöä vaurioiden varalta. Älä käytä vaurioitunutta virtajohtoa. Vaihda virtajohto hyväksyttyyn varaosaan, jos se on vaurioitunut. Voit hankkia sopivan varaosan KÄRCHERiltä tai joltakin palvelukumppaniltamme.*

HUOMIO *● Käytä latausasemaa vain sisätiloissa. ● Älä sijoita latausasemaa lämmönlähteiden, kuten lämmittimien, läheisyyteen. ● Säilytä latausasemaa vain sisätiloissa, viileässä ja kuivassa paikassa. ● Lataa puhdistusrobotti viimeistään 5 kuukauden jälkeen täysin uudelleen akun syväpurkautumisen välttämiseksi. ● Kytke latausasema pois päältä ennen kaikkia hoito- ja huoltotöitä.*

Laitteessa olevat symbolit

Lue ennen käyttöönottoa käyttöohje ja kaikki turvaohjeet.

Suojaa laite kosteudelta. Säilytä laitetta kuivassa. Älä vie laitetta sateeseen. Laite soveltuu vain sisätiloissa käytettäväksi.

Ympäristönsuojelu

Pakkausmateriaalit ovat kierrätettäviä. Hävitä pakkaukset ympäristöä säästäen.

Sähkö- ja elektroniikkalaitteet sisältävät arvokkaita kierrätettäviä materiaaleja tai rakenneosia kuten paristoja, akkuja tai öljyjä, jotka väärin käsiteltyinä tai väärin hävitettyinä voivat aiheuttaa mahdollisia vaaroja ihmisten terveydelle ja ympäristölle. Nämä rakenneosat ovat kuitenkin välttämättömiä laitteen asianmukaisen toiminnan vuoksi. Tällä symbolilla merkittyjä laitteita ei saa hävittää kotitalousjätteenä.

Sisältöaineita koskevia ohjeita (REACH)
Päivitettyjä tietoja ainesosista löytyy osoitteesta: *www.kaercher.de/REACH*

Määräystenmukainen käyttö

Laite koostuu kahdesta yksiköstä, latausasemasta ja akkukäyttöisestä puhdistusrobotista.

- Tämä puhdistusrobotti on tarkoitettu täysautomaattiseen märkä- ja kuivapuhdistukseen.
- Älä puhdista vettäkestämättömiä pinnoitteita, kuten käsittelemättömiä korkkilattioita, sillä kosteus voi tunkeutua sisään ja vaurioittaa lattiaa.
- Laite soveltuu mattojen, PVC:n, linoleumin, laattojen, kiven, öljytyn ja vahatun parketin, laminaatin ja kaikkien vedenkestävien lattiapäällysteiden puhdistamiseen.
- Tämä laite on kehitetty käyttöön yksityistalouksissa, eikä sitä ole tarkoitettu ammattimaiseen käyttöön.

Lisävarusteet ja varaosat

Käytä vain alkuperäisiä lisävarusteita ja alkuperäisiä varaosia, sillä ne varmistavat laitteen turvallisen ja häiriöttömän käytön.
Tietoja lisävarusteista ja varaosista löytyy osoitteesta *www.kaercher.com*.

Toimituksen sisältö

Tarkasta pakkauksesta purkaessasi sisällön täydellisyys. Jos lisävarusteita puuttuu tai havaitset kuljetusvaurioita, ilmoita tästä jälleenmyyjälle.

Laitekuvaus

Kuvat, katso kuvasivu.
Kuva A
Kuva B

① Moppauslaikat
② Puhdistusharja
③ Harjasuojus
④ Käyttöpyörä
⑤ Putoamisanturi
⑥ Sivuharja
⑦ Pyörä
⑧ Kuivapölysäiliö
⑨ Puhdistustyökalu
⑩ PÄÄLLE/POIS/TAUKO-painike
⑪ HOME-painike
⑫ Laseranturi (LiDAR)
⑬ Kaksoislinjalaser

⑭ Latauskoskettimet

⑮ Aseman etukansi

⑯ Suodattimen pesuteline

⑰ Pesuteline

⑱ Puhdasvesisäiliö

⑲ Likavesisäiliö

⑳ Aseman latauspistorasia

㉑ Suodatinpussi

㉒ Verkkokaapeli

Puhdistusrobotin toiminta

- Liikkuva puhdistusrobotti saa energiansa sisäänrakennetusta ladattavasta akusta, jonka se lataa säännöllisesti mukana toimitetulla latausasemalla. Jos akun varaus on liian alhainen, robotti palaa automaattisesti latausasemalle latautumaan ja keskeyttää tarvittaessa senhetkisen puhdistustehtävän.
- Kun lataus on valmis, puhdistusrobotti poistuu automaattisesti latausasemalta ja jatkaa puhdistusta, jos tehtävä keskeytettiin. Puhdistusrobotti palaa myös latausasemalle puhdistuksen päätyttyä.
- Puhdistusrobotti lähettää tilaviestejä äänimerkillä ja laitteen eri LED-väreillä.
- Puhdistusrobotti liikkuu järjestelmällisesti. Se lukee huoneen laseranturilla (LiDAR) ja puhdistaa sen jälkeen huoneen vaiheittain.
- Puhdistusrobotissa on putousanturit, jotka voivat tunnistaa portaat ja askelmat, ja jotka on suunniteltu estämään robotin putoaminen.
- Maton tunnistamiseen käytetään ultraäänianturia, joka voidaan aktivoida ja deaktivoida erikseen sovelluksessa. Konfiguroinnista riippuen puhdistusrobotti välttää mattoja.
- Puhdistusrobotissa on kuivapölysäiliö, pääharja, sivuharja ja 2 moppauslaikkaa. Näiden komponenttien ansiosta voidaan puhdistaa kuivana ja märkänä samaan aikaan. Imurointiprosessi kerää kaikki pölyhiukkaset ja karkean lian kuivapölysäiliöön, joten pölyhiukkasia ja karkeaa likaa ei kerätä märkäpuhdistuksen aikana.
- Monitoimisessa latausasemassa pöly poistetaan pölysäiliöstä. Moppiliina voidaan myös pestä ja kuivata latausasemassa.

Imurointi voi tapahtua vain seuraavissa olosuhteissa:

- Puhdistusrobotti on latausasemassa.
- Pölypussi on ripustettu latausasemaan.

Laitteen LED-värit

LED-painikkeet	Merkitys
Pois päältä	Laite on kytketty pois päältä. Laite on lepotilassa. Laite on "Älä häiritse" -tilassa.
Palaa sinisenä	Laite toimii. Laite on täysin ladattu.
Välähtelee sinisenä	Laite on valmiustilassa/tauolla. Laite latautuu.
Vilkkuu sinisenä	Laite on WLAN-yhteystilassa.
Välähtelee tai vilkkuu punaisena	Toimintahäiriö on ilmennyt. Vianmääritys, katso *Ohjeet häiriötilanteissa*.

Latausaseman LED-värit

LED-painikkeet	Merkitys
Pois päältä	Laite on täysin ladattu ja lepotilassa. Laite on "Älä häiritse" -tilassa. Virta pois päältä.
Palaa sinisenä	Huolto käynnissä. Laite on täysin ladattu.
Välähtelee sinisenä	Laite latautuu.
Vilkkuu punaisena	Toimintahäiriö on ilmennyt. Vianmääritys, katso *Ohjeet häiriötilanteissa*.

Erityistilat

Lepotila

Puhdistusrobotti siirtyy automaattisesti lepotilaan 5 minuutin käyttämättömyyden jälkeen. Herätä se painamalla mitä tahansa painiketta.

- Puhdistusrobotti ei siirry lepotilaan, kun se on latausasemalla.
- Puhdistusrobotti kytkeytyy automaattisesti pois päältä, jos se on lepotilassa yli 6 tuntia

"Älä häiritse" -tila

On mahdollista aktivoida "Älä häiritse" -tila. "Älä häiritse" -tilassa puhdistusrobotti ei anna mitään varoitusääniä. LED-valot on sammutettu.

"Älä häiritse" -tila voidaan aktivoida sovelluksessa. Sovelluksen lataaminen on kuvattu luvussa *Puhdistusrobotin yhdistäminen WLAN-verkkoon ja sovellukseen*.

Huomautus

"Älä häiritse -tilassa puhdistusrobotti ei ole kytkettynä pois päältä." Jatka puhdistusta painamalla lyhyesti PÄÄLLE/POIS/TAUKO-painike.

Kauko-ohjaus

Sovelluksessa on mahdollisuus navigoida robottia, jos se esimerkiksi juuttuu vaikeapääsyiseen paikkaan. Tämä kauko-ohjaus voidaan valita sovelluksessa kohdassa "Sovellusasetukset" > "Ominaisuusasetukset" > "Lisää ominaisuuksia".

Ensimmäinen käyttöönotto

Latausaseman sijoittaminen

- Valitse sijoituspaikka siten, että puhdistusrobotti pääsee helposti latausasemalle.

HUOMIO

Lattian vaurioituminen kosteuden seurauksena

Märkä pyyhinmoppi voi vaurioittaa lattiaa latauksen aikana.

Sijoita latausasema vedenkestävälle lattialle.

- Varmista, että latausaseman vasemmalla ja oikealla puolella on vähintään 0,5 metrin väli ja latausaseman etupuolella on vähintään 1,5 metrin väli.
- Sijoituspaikka ei saa altistua suoralle auringonvalolle.

1. Sijoita latausasema.
   Kuva C
2. Yhdistä virtajohdon laitepistoke latausaseman latauspistorasiaan.
   Kuva D
3. Yhdistä verkkopistoke.

Puhdistusrobotin yhdistäminen latausasemaan

1. Aseta puhdistusrobotti manuaalisesti latausasemaan ja varmista, että akkuliittimillä on hyvä kosketus.
   Puhdistusrobotti kytkeytyy päälle automaattisesti. LED-painikkeet syttyvät.

Puhdistusrobotin yhdistäminen WLAN-verkkoon ja sovellukseen

Puhdistusrobottia voidaan käyttää suoraan laitteen painikkeilla tai sovelluksen kautta WLAN-kykyisellä mobiililaitteella. Jotta kaikkia käytettävissä olevia toimintoja voidaan käyttää, on suositeltavaa ohjata puhdistusrobottia sovelluksen KÄRCHER-sisätilarobotit kautta.

Varmista seuraavat asiat ennen kuin lataat sovelluksen:

- Mobiililaite on yhteydessä internetiin.
- Reitittimen 2,4 GHz:n WLAN on aktivoitu.
- Riittävä WLAN-peitto on taattu.

Sovellus KÄRCHER-sisätilarobotit Apple App Store -kaupasta® tai Google Play™ Store -kaupasta.

GET IT ON Google Play

Download on the App Store

- Google Play™ ja Android™ ovat Google Inc:n tavaramerkkejä tai rekisteröityjä tavaramerkkejä.
- Apple® ja App Store® ovat Apple Inc:n tavaramerkkejä tai rekisteröityjä tavaramerkkejä.

Puhdistusrobotin yhdistäminen sovellukseen KÄRCHER-sisätilarobotit ja WLAN-verkkoon:

1. Lataa sovellus KÄRCHER-sisätilarobotitApple App Store -kaupasta tai Google Play Store -kaupasta.
2. Avaa sovellus KÄRCHER-sisätilarobotit.
3. Luo käyttäjätili (jos et ole vielä rekisteröitynyt).
4. Lisää haluttu puhdistusrobotti.
5. Seuraa sovelluksen vaiheittaisia ohjeita.

Puhdistusrobottien deaktivointi WLAN-yhteydellä

1. Poista laite sovelluksesta.
2. Paina samanaikaisesti päälle/pois-painiketta ja Home-painiketta 3 sekuntia, kunnes ääni sanoo: "Nollaa WLAN-yhteys ja siirry verkon konfigurointitilaan".

Käyttöönotto

Sivuharjan asentaminen

1. Käännä puhdistusrobotti ylösalaisin.
2. Aseta sivuharja paikalleen.
   Kuva E

Moppauslaikkojen asettaminen

1. Käännä puhdistusrobotti ylösalaisin.
2. Aseta moppauslaikat.
   Kuva F

Latausaseman puhdasvesisäiliön täyttäminen

HUOMIO

Vaurioitumisvaara

Kuuman veden täyttäminen puhdasvesisäiliöön voi johtaa muovin muodonmuutoksiin.

Älä täytä puhdasvesisäiliöön kuumaa vettä.

Huomautus

Tyhjennä aina ensin jätevesisäiliö ennen kuin täytät puhdasvesisäiliön.

1. Puhdasvesisäiliön poistaminen
   Kuva G
2. Vedä puhdasvesisäiliön kannen kielekkeestä ja nosta kansi ylös.
3. Täytä puhdasvesisäiliö kylmällä tai haalealla vesijohtovedellä MAX-merkintään saakka.

HUOMIO

Laitteen vaurioituminen korroosion ja kemiallisten aineiden johdosta.

Älä täytä puhdasvesisäiliöön pesuaineita, desinfiointiaineita tai muita puhdistustuotteita.

Älä kaada puhdasvesisäiliöön kuumaa vettä.

4. Asenna puhdasvesisäiliö.

Pölypussin asettaminen

1. Avaa latausaseman etukansi.
   Kuva H
2. Työnnä pölypussi aukkoon.
3. Sulje latausaseman etukansi.

Käyttö

HUOMIO

Esteiden aiheuttama vaara

Vaurioitumisvaara

Varmista ennen puhdistusrobotin käyttöä, ettei lattialla, portaissa tai tasanteilla ole esteitä.

Ympäristön valmistelu

- Pidä lattia vapaana lojuvista esineistä tehokkaan siivouksen varmistamiseksi. Esteet pidentävät puhdistusaikaa, koska puhdistusrobotin on ajettava kohteiden ympäri.
- Avaa puhdistettavien huoneiden ovet.
- Kun käytät puhdistusrobottia sovelluksen avulla: Suorita määritys sovelluksessa, jotta puhdistusro-

botti voi puhdistaa yksilöllisten puhdistusvaatimusten mukaisesti (kielletyt alueet, erilaiset puhdistusparametrit jne.), katso luku *Kartan luominen*.

Säädöt

Asetukset robotista

Puhdistuksen voi aloittaa myös puhdistusrobotista ilman sovellusta. Seuraavat komennot voidaan suorittaa käyttäen painikkeita:

- Aloita puhdistus käyttäen kohtaa PÄÄLLE/POIS/TAUKO-painike.
- Keskeytä puhdistus käyttäen kohtaa PÄÄLLE/POIS/TAUKO-painike.
- Palauta puhdistusrobotti manuaalisesti latausasemalle käyttäen kohtaa HOME-painike.

Puhdistusrobotti palaa automaattisesti latausasemalle latausta varten, kun se on suorittanut puhdistustehtävän tai kun akku on liian tyhjä puhdistusprosessin aikana.

Asetukset sovelluksesta

Sovellus KÄRCHER-sisätilarobotit tarjoaa muun muassa seuraavat päätoiminnot:

- Vaiheittainen opas konfigurointivaihtoehtoja varten
- Kartan luominen huoneille ja useille kerroksille
- Aikataulujen asettaminen
- Kieltoalueiden ja virtuaaliseinien määrittely
- Ilmoitukset virheistä tai toimintahäiriöistä ja puhdistuksen etenemisestä
- Puhdistusparametrien, kuten vesimäärän, imurointitehon ja läpivientien lukumäärän asettaminen.
- Puhdistusalueiden perustaminen
- Älä häiritse -tilan aktivointi/passivointi
- Laitteen kauko-ohjaus
- Usein kysytyt kysymykset ja yksityiskohtainen apu häiriötapauksissa

Puhdistusrobotin kytkeminen päälle

Huomautus

Aseta puhdistusrobotti suoraan latausasemaan, jos sitä ei voi kytkeä päälle liian alhaisen lataustason vuoksi, katso luku Ensimmäinen käyttöönotto.

1. Aseta puhdistusrobotti manuaalisesti latausasemaan ja varmista, että akkuliittimillä on hyvä kosketus.
   Puhdistusrobotti kytkeytyy päälle automaattisesti ja antaa äänimerkin.
   LED-valo syttyy.

Huomautus

Vaihtoehtoisesti voi puhdistusrobotin myös kytkeä päälle, kun se ei ole latausasemalla.

2. Pidä PÄÄLLE/POIS/TAUKO-painike painettuna 3 sekuntia.
   Puhdistusrobotti kytkeytyy päälle.
   Kuva I

Käyttö ilman sovellusta

Puhdistuksen aloittaminen

Huomautus

Avaa kaikkien niiden huoneiden ovet, jotka puhdistusrobotin on määrä puhdistaa, ja pidä lattia vapaana siellä lojuvista esineistä.

1. Paina PÄÄLLE/POIS/TAUKO-painike.
   Puhdistusrobotti antaa äänimerkin ja luo ensin kartan ympäristöstä ilman puhdistusta.
   LED-painikkeet palavat sinisinä.
   Kun kartan luominen on valmis, puhdistusrobotti palaa latausasemalle.

Huomautus

Odota muutama sekunti, ennen kuin painat uudelleen PÄÄLLE/POIS/TAUKO-painike , jotta robotti voi tallentaa kartan.

2. Paina PÄÄLLE/POIS/TAUKO-painike.
   Puhdistusrobotti antaa äänimerkin ja aloittaa puhdistuksen.
   LED-painikkeet palavat sinisinä.

Käyttö sovelluksella

Kartan luominen

Huomautus

Avaa kaikkien niiden huoneiden ovet, jotka puhdistusrobotin on määrä puhdistaa, ja pidä lattia vapaana siellä lojuvista esineistä.

1. Paina sovelluksessa ohjauspaneelia "Käynnistys" ja noudata tarvittaessa ilmoitettuja vaiheita.
   Puhdistusrobotti antaa äänimerkin ja aloittaa kartan luomisen.
   LED-painikkeet palavat sinisinä.
   Kun kartan luominen on valmis, puhdistusrobotti palaa latausasemalle.

Robotin konfigurointi sovelluksessa

Sovelluksessa voidaan tehdä kartan yksilöllisiä asetuksia.

- Virtuaaliset seinät ja rajoitetut alueet estävät puhdistusrobottia pääsemästä alueille, joita ei pitäisi puhdistaa.
- Huonepuhdistuksen tai puhdistusalueiden avulla robotti voi puhdistaa käyttäjän valitsemat alueet kerran.
- Eri puhdistustapojen avulla puhdistusteho voidaan valita erikseen kullekin huoneelle lattiatyypin tai likaantumisen mukaan (veden määrä, läpivientien määrä aluetta kohti, imurointiteho jne.).

Sovelluksen lataaminen on kuvattu luvussa *Puhdistusrobotin yhdistäminen WLAN-verkkoon ja sovellukseen*.

1. Seuraa sovelluksen vaiheittaisia ohjeita.

Puhdistuksen aloittaminen

1. Valitse sovelluksessa haluamasi kartta ja aloita puhdistus yksilöllisen määrityksen mukaisesti.

Puhdistuksen keskeyttäminen

Laitteen puhdistuksen keskeyttäminen

1. Paina mitä tahansa painiketta puhdistuksen aikana.
   Puhdistusrobotti pysähtyy.
   LED-painikkeet sykkivät sinisinä.
2. Paina PÄÄLLE/POIS/TAUKO-painike.
   Puhdistus jatkuu.
   LED-painikkeet palavat sinisinä.

Puhdistuksen keskeyttäminen sovelluksessa

1. Paina sovelluksessa ohjauspaneelia "Tauko".
   Puhdistusrobotti pysähtyy.
   LED-painikkeet sykkivät sinisinä.
2. Paina sovelluksessa ohjauspaneelia "Käynnistys".
   Puhdistus jatkuu.
   LED-painikkeet palavat sinisinä.

Akun tason ilmaisin

Huomautus

Jos akku on tyhjä, puhdistusrobotti palaa automaattisesti latausasemalle akun uudelleen lataamiseksi.

Huomautus
Jos puhdistusrobotti ei ole suorittanut puhdistusta loppuun aiemmin, se jatkaa puhdistusta, kun akku on ladattu uudelleen.

Puhdistusrobotin lähettäminen manuaalisesti ladattavaksi

Puhdistusrobotin manuaalinen lähettäminen uudelleenladattavaksi

1. Jos robotti suorittaa parhaillaan puhdistusajoa, paina mitä tahansa -painiketta.
   Puhdistusrobotti pysähtyy.
   LED-painikkeet sykkivät sinisinä.
2. Paina HOME-painike.
   Puhdistus peruutetaan.
   Puhdistusrobotti siirtyy latausasemalle uudelleenlatausta varten.
   Heti kun puhdistusrobotti on liitetty latausasemaan, LED-painikkeet sykkivät sinisenä.

Puhdistusrobotti palaa automaattisesti latausasemalle latausta varten, kun se on suorittanut puhdistustehtävän tai kun akku on liian tyhjä puhdistusprosessin aikana.

Puhdistusrobotin manuaalinen lähettäminen uudelleenladattavaksi

1. Jos robotti suorittaa parhaillaan puhdistusajoa, paina sovelluksessa ohjauspaneelin "Tauko" .
   Puhdistusrobotti pysähtyy.
   LED-painikkeet sykkivät sinisinä.
2. Paina sovelluksessa ohjauspaneelia "Lataus".
   Puhdistus peruutetaan.
   Puhdistusrobotti siirtyy latausasemalle uudelleenlatausta varten.
   Heti kun puhdistusrobotti on yhdistetty latausasemaan, LED-painikkeet sykkivät sinisinä.

Puhdistusrobotti palaa automaattisesti latausasemalle latausta varten, kun se on suorittanut puhdistustehtävän tai kun akku on liian tyhjä puhdistusprosessin aikana.

Pölysäiliön tyhjentäminen

Sovelluksen asetuksesta riippuen pölysäiliössä oleva pöly imuroidaan automaattisesti säännöllisin väliajoin, kun siirrytään latausasemaan.

Pölysäiliön tyhjentäminen manuaalisesti:

1. Avaa yläkansi.
2. Paina pidikettä ja tartu pölysäiliöön kahvan urista, jotta se voidaan irrottaa laitteesta.
   Kuva K
3. Avaa läppä.
   Kuva L
4. Tyhjennä pölysäiliö.
5. Sulje läppää, kunnes se lukittuu kuuluvasti paikoilleen.
6. Aseta pölysäiliö paikoilleen.
7. Jatka puhdistusta painamalla päälle/pois-painiketta.

Laitteen kytkeminen pois päältä

Huomautus
Puhdistusrobottia ei voi kytkeä pois päältä sen ollessa latausasemalla.

1. Paina ja pidä painettuna PÄÄLLE/POIS/TAUKO-painike 3 sekuntia.
   LED-painikkeet sammuvat.
   Puhdistusrobotti kytkeytyy pois päältä.
2. Tyhjennä latausaseman likavesisäiliö ja huuhtele se puhtaalla vedellä, katso *Latausaseman likavesisäiliön puhdistaminen*.
3. Puhdista pyyhinmoppi ja anna sen kuivua, katso luku *Pyyhinmopin puhdistaminen*.
4. Puhdista puhdistusharja, katso *Puhdistusharjan puhdistaminen*.

WLAN-yhteyden nollaaminen

Jos vaihdat uuteen reitittimeen tai vaihdat WLAN-salasanan, sinun on nollattava puhdistusrobotin WLAN-yhteys.

Huomautus
Vain 2.4 GHz WLAN-verkkoja tuetaan.

1. Kytke puhdistusrobotti päälle, katso luku *Puhdistusrobotin kytkeminen päälle*
2. Paina PÄÄLLE/POIS/TAUKO-painike ja HOME-painike samanaikaisesti 3 sekuntia, kunnes kuuluu äänimerkki.

Tehdasasetusten palautus

1. Pidä HOME-painike painettuna 5 sekunnin ajan, kunnes akustinen signaali kuuluu.
2. Pidä vielä kerran HOME-painike painettuna 5 sekunnin ajan, kunnes akustinen signaali kuuluu. Tehdasasetukset palautetaan.

Kuljetus

Jos mahdollista, pakkaa laite alkuperäiseen pakkaukseen kuljetuksen tai palautuksen ajaksi. Jos alkuperäinen pakkaus ei ole saatavilla, ota yhteyttä asiakaspalveluun.

Turvaohjeet kuljetusta varten

Litiumioniakkuihin sovelletaan vaarallisia aineita koskevan lain vaatimuksia.
Käyttäjä voi kuljettaa vaurioitumatonta ja toimintakykyistä akkua ilman lisävaatimuksia julkisilla liikennealueilla.
Lähetettäessä kolmannen osapuolen (kuljetusyrityksen) välityksellä on otettava huomioon pakkaamista ja tunnistemerkintöjä koskevat erityisvaatimukset.
Noudata kansallisia säädöksiä.

Varastointi

HUOMIO

Hajunmuodostusta kosteuden johdosta
Epämiellyttäviä hajuja voi muodostua, jos laitteessa on varastoinnin aikana nesteitä/kosteaa likaa
Käytä puhdistustyökalua hiusten ja likahiukkasten poistamiseen pääharjasta.
Anna puhdistetun pyyhinmopin kuivua ilmakuivaksi.
Älä aseta märkää pyyhinmoppia suljettuun kaappiin kuivumaan.

HUOMIO

Esinevaurioita
Väärä varastointi voi johtaa vaurioihin laitteessa.
Älä aseta mitään esineitä puhdistusrobotin päälle.
Älä säilytä laitetta ylösalaisin.
Säilytä täyteen ladattu ja sammutettu puhdistusrobotti viileässä ja kuivassa paikassa.

Huomautus
Estä akun syväpurkautuminen lataamalla puhdistusrobotti täyteen viimeistään 5 kuukauden kuluttua.

Hoito ja huolto

Huoltotyöt

Pölypussin vaihtaminen

1. Avaa latausaseman etukansi.
2. Irrota suodatinpussi.

3. Puhdista tarvittaessa latausaseman sisätila ja moottorin suojasuodatin, katso *Moottorin suojasuodattimen puhdistaminen*.
4. Taita uusi pölypussi auki ja työnnä se tukeen.
   Kuva H
5. Sulje latausaseman etukansi.

Moottorin suojasuodattimen puhdistaminen

1. Avaa latausaseman etukansi.
   Kuva M
2. Irrota suodatinpussi.
3. Irrota moottorin suojasuodatin.
4. Puhdista moottorin suojasuodatin juoksevan veden alla.
5. Anna moottorin suojasuodattimen kuivua.
6. Aseta moottorin suojasuodatin latausasemaan.
7. Aseta pölypussi, katso *Pölypussin asettaminen*.
8. Sulje latausaseman etukansi.

Latausaseman likavesisäiliön puhdistaminen

HUOMIO

Hajunmuodostusta kostean likavesisäiliön johdosta

Jos likavesisäiliössä on varastoitaessa vielä nesteitä/kosteaa likaa, se voi johtaa hajunmuodostukseen.
Tyhjennä likavesisäiliö täydellisesti.
Puhdista likavesisäiliö säännöllisesti.

1. Irrota likavesisäiliö.
2. Vedä likavesisäiliön kannen kielekkeestä ja nosta kansi ylös.
3. Tyhjennä likavesisäiliö. Jos lika on pinttynyt, huuhtele likavesisäiliö puhtaalla vedellä tai puhdista se puhdistusharjalla.
4. Sulje likavesisäiliön kansi.
5. Aseta likavesisäiliö latausasemaan.

Antureiden puhdistaminen

Puhdista anturit vähintään kerran kuukaudessa. Puhdista anturit aina välittömästi, jos ne likaantuvat.
Kuva J

1. Pyyhi anturit pehmeällä liinalla.

Koskettimien puhdistaminen

Puhdista laitteen koskettimet vähintään kerran kuukaudessa. Puhdista koskettimet aina.

1. Pyyhi laitteen koskettimet pehmeällä liinalla.

Pölysäiliön ja puhdistaminen

1. Tyhjennä pölysäiliö.

HUOMIO

Vaurioita elektronisille komponenteille

Älä puhdista pölysäiliötä vedellä.

2. Puhdista pölysäiliö mukana toimitetulla puhdistustyökalulla.
   Kuva N
3. Sulje läppää, kunnes se lukittuu kuuluvasti paikoilleen.
4. Aseta pölysäiliö paikoilleen.

Suodattimen puhdistus

Suosittelemme suodattimen puhdistamista säännöllisesti. Tämä estää sen tukkeutumisen.

1. Avaa yläkansi.
2. Paina pidikettä ja tartu pölysäiliöön kahvan urista, jotta se voidaan irrottaa laitteesta.
   Kuva K
3. Irrota suodatin. Puhdista suodatin juoksevan veden alla mukana toimitetulla puhdistustyökalulla.
   Kuva O
4. Anna suodattimen kuivua kokonaan.
5. Paina suodatin paikoilleen.
6. Aseta pölysäiliö paikoilleen.

Puhdistusharjan puhdistaminen

1. Käännä puhdistusrobotti ylösalaisin.
2. Paina puristimet harjan suojuksessa yhteen.
   Kuva P
3. Irrota harjan suojus.
4. Poista puhdistusharja.
   Kuva Q
5. Puhdista puhdistusharja mukana toimitetulla puhdistustyökalulla.
6. Aseta puhdistusharja paikoilleen.
7. Asenna harjan suojus ja paina sitä alaspäin, kunnes se lukittuu kuuluvasti paikoilleen.

Pyörien puhdistaminen

Likahiukkaset (kuten hiekka jne.) voivat tarttua kulutuspintaan ja vahingoittaa herkkiä, sileitä lattiapintoja.

1. Puhdista pyörien kulutuspinnat kostealla liinalla.

Pyyhinmopin puhdistaminen

1. Käännä puhdistusrobotti ylösalaisin.
2. Poista moppauslaikat.
3. Poista pyyhinmopit moppauslaikoista.
4. Pese pyyhinmopit ja kuivaa ne täysin.

Ohjeet häiriötilanteissa

Häiriöillä on usein yksinkertaisia syitä, jotka voit itse poistaa seuraavan yleiskatsauksen avulla. Ota yhteys valtuutettuun asiakaspalveluun epäselvissä tapauksissa tai jos häiriöitä ei ole tässä mainittu.

Virhe	Syy	Korjaus
Akku ei latau du	Latauskoskettimet likaantuneet.	1. Pyyhi latauskoskettimet latausasemassa ja puhdistusrobotissa kuivalla liinalla puhtaaksi.
	Ympäristön lämpötila alle 0 °C tai yli 35 °C.	1. Käytä puhdistusrobottia lämpötiloissa yli 0 °C ja alle 35 °C.
	Latausaseman verkkokaapelia ei ole yhdistetty.	1. Yhdistä latausaseman verkkokaapeli.

Virhe	Syy	Korjaus
Puhdistusrobotti ei palaa latausasemalle	Akku on tyhjä.	1. Aseta puhdistusrobotti manuaalisesti latausasemalle ja anna sen latautua kokonaan.
	Puhdistusrobotti on liian kaukana latausasemasta.	1. Siirrä puhdistusrobotti lähemmäksi latausasemaa. 2. Aseta puhdistusrobotti manuaalisesti latausasemalle.
	Latausaseman ympärillä on liian vähän tilaa.	1. Varmista, että latausaseman ympärillä on riittävästi tilaa, katso luku *Latausaseman sijoittaminen*.
	Latausaseman ympärillä on liikaa esteitä.	1. Sijoita latausasema avoimemmalle alueelle, katso luku *Latausaseman sijoittaminen*.
	Puhdistusrobotti kartoittaa ympäristönsä uudelleen, kun se on siirretty kauemmaksi.	1. Aseta puhdistusrobotti manuaalisesti latausasemalle.
	Puhdistusrobottia ei käynnistetty latausasemalta. Tässä tapauksessa se palaa vain siihen paikkaan, josta se käynnistettiin.	1. Aseta puhdistusrobotti manuaalisesti latausasemalle.
	Latausaseman verkkokaapelia ei ole yhdistetty.	1. Yhdistä latausaseman verkkokaapeli.
Monitoimiasema ei toimi oikein	Puhdistusrobottia ei ole oikein sijoitettu latausasemaan.	1. Aseta puhdistusrobotti manuaalisesti latausasemaan.
	Pölypussi on täynnä.	1. Vaihda pölypussi (katso *Pölypussin vaihtaminen*).
	Pölypussia ei ole tai se on asennettu väärin.	1. Aseta pölypussi tai tarkasta, että se on asennettu oikein.
	Puhdasvesisäiliö on tyhjä.	1. Täytä puhdasvesisäiliö.
	Likavesisäiliö täynnä.	1. Tyhjennä likavesisäiliö.
	Vesisäiliötä ei ole tai se on asennettu väärin.	1. Asenna vesisäiliö oikein.
	Suodattimen pesutelinettä ei ole tai se on asennettu väärin.	1. Asenna suodattimen pesuteline oikein.

Asiakaspalvelu

Jos vikaa ei voida korjata, toimita laite tarkastettavaksi asiakaspalveluun.

Takuu

Jokaisessa maassa ovat voimassa vastaavan myyntiyhtiömme julkaisemat takuuehdot. Korjaamme laitteessasi mahdollisesti ilmenevät häiriöt takuuajan kuluessa maksutta, jos häiriöiden syynä ovat olleet materiaali- tai valmistusvirheet. Takuutapauksessa pyydämme ottamaan yhteyttä ostotositteen kanssa jälleenmyyjään tai lähimpään valtuutettuun asiakaspalveluun.
(osoite, katso takasivu)
Lisätietoja takuutiedoista (jos saatavilla) on Kärcherin paikallisen verkkosivuston palvelualueella kohdassa "Lataukset".

EU-vaatimustenmukaisuusvakuutus

Laite	Tyyppi	Taajuusalue, MHz	Teho, enint. EIRP, mW
1.269-130.0	WLAN	2400-2483,5	50
1.269-130.0	Bluetooth	2400-2483,5	8

Alfred Kärcher SE & Co. KG vakuuttaa täten, että radiolaitteen tyyppi Robo Cleaner on direktiivin 2014/53/EU mukainen. EU-vaatimustenmukaisuusvakuutuksen koko teksti löytyy osoitteesta *www.kaercher.com/RVC4Comfort*.

Tekniset tiedot

		RVM 4 Comfort
Pesurobotti		
Nimellisteho	W	45
Akun tyyppi		Li-ION
Akun kapasiteetti	mAh	4800
Käyttöaika täydellä akkulatauksella normaalikäytössä	min	160
Latausaika (8 % - 100 % / 0 % - 100 %).	min	230 / 285
Langattomat yhteydet		2,4G + Bluetooth
Äänenpainetaso	dB(A)	<66
Kuiva lika	ml	300
Paino	kg	4,1

		RVM 4 Comfort
Latausasema		
Nimellinen virrankulutus (imuroinnti/lataus)	W	650/32
Puhdasvesisäiliön tilavuus	l	3
Likavesisäiliön tilavuus	l	2,3
Suodatinpussin kapasiteetti	l	2,5
Paino	kg	6,1
Pituus x leveys x korkeus	mm	310x450 x455
Äänenpainetaso	dB(A)	79

Oikeus teknisiin muutoksiin pidätetään.

Indhold

Generelle merknader 89
Sikkerhetsinstrukser 89
Symboler på apparatet 90
Miljøvern 90
Riktig bruk 90
Tilbehør og reservedeler 90
Leveringsomfang 90
Beskrivelse av enheten 90
Første gangs bruk 91
Igangsetting 92
Betjening 92
Transport 94
Lagring 94
Stell og vedlikehold 94
Hulp bij storingen 95
Garanti 96
EU-samsvarserklæring 96
Tekniske data 96

Generelle merknader

Før du tar i bruk apparatet første gang, må du lese og følge den originale driftsveiledningen. Oppbevar bruksanvisningen til senere bruk eller for ny eier.

- Det kan oppstå skader på apparatet og være til fare for brukeren og andre personer dersom den originale driftsveiledningen og sikkerhetsanvisningene ikke tas til følge.
- Informer forhandleren umiddelbart ved ev. transportskader.
- Kontroller at det ikke mangler noe tilbehør, og at innholdet i pakken er uskadet når du pakker ut.

Sikkerhetsinstrukser

- I tillegg til instruksene i denne bruksanvisningen må du ta hensyn til de generelle forskrifter vedrørende sikkerhet og forebygging av ulykker.
- Varsels- og henvisningsskilt som er plassert på apparatet, gir viktige henvisninger om sikker drift.

Risikonivå

⚠ *FARE*

- *Anvisning om en umiddelbar truende fare som kan føre til store personskader eller til død.*

⚠ *ADVARSEL*

- *Anvisning om en mulig farlig situasjon som kan føre til store personskader eller til død.*

⚠ *FORSIKTIG*

- *Anvisning om en mulig farlig situasjon som kan føre til mindre personskader.*

OBS

- *Anvisning om en mulig farlig situasjon som kan føre til materielle skader.*

Generelle sikkerhetsinstrukser

Apparatets laserradar er i henhold til IEC 60825-1: 2014-standarden for klasse 1-lasere og genererer ikke laserstråling som er farlig for menneskekroppen.

⚠ ***FARE*** *• Fare for kvelning. Hold innpakningsfolien vekke fra barn.*

⚠ ***ADVARSEL*** *• Bruk apparatet slik det er tiltenkt. Ta hensyn til lokale omstendigheter og vær obs. på tredjeperson, særlig barn når du arbeider med apparatet. • Apparatet skal ikke brukes av personer med innskrenkede fysiske, sensoriske eller intellektuelle evner eller personer som mangler erfaring og / kunnskap. • Apparatet skal bare brukes av personer som har fått opplæring i bruk av apparatet eller kan dokumentere evner til bruk, og som uttrykkelig har fått i oppdrag å bruke apparatet. • Barn må ikke betjene apparatet. • Barn skal holdes under tilsyn for å sikre at de ikke leker med apparatet. • Barn må alltid være under tilsyn når de rengjør med eller vedlikeholder apparatet. • Barn fra 8 år og oppover kan bruke apparatet kun dersom de har fått opplæring i dette av en person som er ansvarlig for sikkerheten deres, hvis de er under forsvarlig tilsyn og har forstått farene ved apparatet.*

⚠ ***FORSIKTIG*** *• Fare for ulykke og skade. Ta hensyn til apparatets vekt ved transport og lagring, se kapittel Tekniske data i deriftsveiledningen. • Sikkerhetsinnretningen er til din egen beskyttelse. Sikkerhetsinnretningene må aldri endres eller omgås.*

OBS *• Skader på apparatet. Ikke stå på apparatet eller plasser barn, gjenstander eller kjæledyr på det. • Enheten inneholder batterier som bare kan byttes ut av en fagperson.*

Fare for elektrisk støt

⚠ ***ADVARSEL*** *• Apparatet inneholder elektriske komponenter og skal ikke rengjøres under rennende vann. • Koble ut apparatet før alle pleie- og vedlikeholdsarbeider.*

⚠ ***FORSIKTIG*** *• Reparasjonsarbeid og arbeid på elektriske moduler skal kun utføres av autorisert kundeservice.*

Sikkerhetsinstrukser drift

⚠ ***FARE*** *• Ikke bruk apparatet i rom med brennende ild eller glør i en åpen peis uten tilsyn. • Ikke bruk apparatet i rom med brennende stearinlys uten tilsyn.*

⚠ ***ADVARSEL*** *• Fare for kortslutning. Hold ledende gjenstander (f.eks. skrutrekkere eller lignende) unna ladekontaktene.*

⚠ ***FORSIKTIG*** *• Vær oppmerksom på risikoen for å snuble på grunn av at rengjøringsroboten beveger seg rundt. • Fare for personskader. Ikke stikk fingrene eller verktøy inn i den roterende rengjøringsrullen på apparatet under drift. • Ikke stå eller sitt på stasjonen el-*

ler rengjøringsroboten. ● Vær oppmerksom på at gjenstander kan velte hvis rengjøringsroboten støter borti dem (også gjenstander på bord eller små møbler).
● Vær oppmerksom på at rengjøringsroboten kan bli hengende fast i telefonkabler, elektriske ledninger, duker, snorer, belter osv. Dette kan føre til at gjenstander faller ned.

OBS *● Ikke bruk enheten i rom som er sikret med et alarmsystem eller bevegelsesdetektor. ● Apparatet skal kun brukes ved temperaturer fra -0°C til +35 °C. ● Apparatet skal kun lagres innendørs. ● Ikke plukk opp skarpe eller store gjenstander, for eksempel B. skjær, småstein eller leketøysdeler. ● Løft alle kabler fra gulvet før du bruker apparatet for å forhindre at det trekker med under rengjøring. ● Lås alle områder der det er fare for at enheten faller. F.eks. trappeutganger eller gallerier uten grenser.*

Sikkerhetsinstrukser for ladestasjon

⚠ ***FARE*** *● Apparatet må kun kobles til vekselstrøm. Den angitte spenningen på typeskiltet må stemme overens med spenningen i strømkilden. ● Av sikkerhetsgrunner anbefaler vi som hovedregel å bare lade apparatet via en jordfeilbryter (maks. 30 mA). ● Ta aldri i støpselet eller stikkontakten med våte hender.*
● Eksplosjonsfare. Ikke lad ikke-oppladbare batterier.

⚠ ***ADVARSEL*** *● Anlegget må kun kobles til strømuttak som er installert av en elektromontør, i henhold til IEC 60364-1. ● Kontroller at nettspenningen stemmer overens med spenningen som er angitt på typeskiltet til laderen. ● Apparatet inneholder elektriske komponenter og skal ikke rengjøres under rennende vann. ● Fare for kortslutning. Hold ledende gjenstander (f.eks. skrutrekkere eller lignende) unna ladekontaktene. ● Fare for kortslutning. Rengjør kun ladestasjonens ladekontakter tørt. ● Trekk ut støpselet før alt vedlikeholds- og reparasjonsarbeid. ● Rengjøringsroboten 1.269-130.0 kan bare 9.773-135.0 / 9.773-248.0 lades ved ladeenheten på en ladestasjon med delenummeret.*
● Lad kun det medfølgende rengjøringsapparatet i ladestasjonen. ● Kontroller strømledningen med tanke på skader før hver bruk. Ikke bruk en skadet strømledning. Hvis den er skadet, må du bytte ut strømledningen med en godkjent erstatning. Du kan få en passende erstatning fra KÄRCHER eller en av våre servicepartnere.

OBS *● Apparatet skal kun lagres innendørs. ● Ikke plasser ladestasjonen i nærheten av varmekilder, f.eks. varmeovner. ● Oppbevar ladestasjonen kun innendørs, på et kjølig, tørt sted. ● For å unngå dyputladning av batteriet må rengjøringsroboten lades helt opp senest etter 5 måneder. ● Slå av ladestasjonen før vedlikeholdsarbeid.*

Symboler på apparatet

Les bruksanvisningen og alle sikkerhetsanvisningene før du tar i bruk produktet.

Beskytt apparatet mot fuktighet. Lagre apparatet tørt. Ikke utsett apparatet for regn. Apparatet er kun egnet til innendørs bruk.

Miljøvern

Materialet i emballasjen kan resirkuleres. Kvitt deg med emballasjen på en miljøvennlig måte.

Elektriske og elektroniske apparater inneholder verdifulle resirkulerbare materialer og ofte deler som batterier, batteripakker eller olje. Disse kan utgjøre en potensiell fare for helse og miljø ved feil bruk eller feil avfallsbehandling. Disse delene er imidlertid nødvendige for korrekt drift av apparatet. Apparater merket med dette symbolet skal ikke kastes i husholdningsavfallet.

Anvisninger om innhold (REACH)
Aktuell informasjon om innholdsstoffene finner du på: *www.kaercher.de/REACH*

Riktig bruk

Enheten består av to enheter, en ladestasjon og en batteridrevet rengjøringsrobot.

- Denne rengjøringsroboten er beregnet for helautomatisk våt- og tørrengjøring.
- Ingen vannfølsomme belegg slik som f. eks. ubehandlede korkgulv, da fuktighet kan trenge inn og skade gulvet.
- Apparatet er egnet for rengjøring av tepper, PVC, linoleum, fliser, stein, oljet og vokset parkett, laminat samt alle gulvbelegg som tåler vann.
- Apparatet er utviklet for privat bruk og oppfyller ikke kravene for profesjonell bruk.

Tilbehør og reservedeler

Bruk bare originalt tilbehør og originale reservedeler; de garanterer for en sikker og problemfri drift av apparatet. Informasjon om tilbehør og reservedeler finner du på *www.kaercher.com*.

Leveringsomfang

Kontroller at innholdet i pakken er komplett når du pakker ut. Manglende tilbehør eller transportskader skal meldes til forhandleren.

Beskrivelse av enheten

For illustrasjoner, se grafikksiden.
Figur A
Figur B

① Moppeskiver
② Rengjøringbørste
③ Børstedeksel
④ Drivhjul
⑤ Klippesensor
⑥ Sidebørste
⑦ Drivhjul
⑧ Tørrstøvbeholder
⑨ Rengjøringsverktøy
⑩ Av/Pause-knapp
⑪ Hjem-knapp
⑫ Lasersensor (LiDAR)
⑬ Dobbellinjelaser
⑭ Ladekontakter
⑮ Frontdeksel på stasjonen
⑯ Vaskebrettfilter
⑰ Vaskebrett

⑱ Ferskvanntank

⑲ Avløpsvanntank

⑳ Ladekontakt på stasjonen

㉑ Filterpose

㉒ Nettkabel

Funksjonen til rengjøringsroboten

- Den mobile rengjøringsroboten trekker energien sin fra et innebygd oppladbart batteri, som den regelmessig lader opp på den medfølgende ladestasjonen. Hvis batteriladingen er for lav, returnerer den automatisk til ladestasjonen for å lade, og om nødvendig setter den gjeldende rengjøringsoppgave på pause.
- Når ladingen er fullført, forlater rengjøringsroboten automatisk ladestasjonen og fortsetter rengjøringen hvis en oppgave ble avbrutt. Rengjøringsroboten går også tilbake til ladestasjonen når den er ferdig med rengjøringen.
- Rengjøringsroboten kommuniserer statusmeldinger via stemmeutgang og ulike LED-farger på enheten.
- Rengjøringsroboten beveger seg systematisk. Den skanner rommet med en lasersensor (LiDAR) og rengjør deretter rommet trinn for trinn.
- Rengjøringsroboten har stupsensorer som oppdager trapper og trinn, utformet for å forhindre at den faller.
- Ultralydsensoren brukes til tepperegistrering, som kan aktiveres og deaktiveres individuelt i appen. Avhengig av konfigurasjonen unngår rengjøringsroboten tepper.
- Rengjøringsroboten har en tørrstøvbeholder, en hovedbørste, en sidebørste og to moppeskiver. Disse komponentene gjør det mulig å rengjøre både tørt og vått samtidig. Sugeprosessen samler opp alt støv og grov skitt i tørrstøvbeholderen slik at ingen støvpartikler og grov skitt tas opp under våtrengjøring.
- I den multifunksjonelle ladestasjonen fjernes støvet fra støvbeholderen. Det er også mulig å vaske og tørke moppekluten i ladestasjonen.

Suging kan kun skje under følgende forhold:

- Rengjøringsroboten er i ladestasjonen.
- En støvpose er hengt opp i ladestasjonen.

LED-farger på enheten

LED-knapper	Betydning
Av	Apparatet er slått av. Enheten er i dvalemodus. Enheten er i «Ikke forstyrr»-modus.
Lys blått	Enheten arbeider. Enheten er fulladet.
Blå pulsering	Enheten er i standby/pause. Enheten lader.
Blinker blått	Enheten er i WLAN-tilkoblingsmodus.
Rød(t) pulserig eller blink	Det har oppstått en feil. For feilsøking, se *Hulp bij storingen*.

LED-farger på ladestasjonen

LED-knapper	Betydning
Av	Enheten er fulladet og i dvalemodus. Enheten er i «Ikke forstyrr»-modus. Slå av.
Lyser blått	Vedlikehold pågår. Enheten er fulladet.
Blå pulsering	Enheten lader.
Blinker rødt	Det har oppstått en feil. For feilsøking, se *Hulp bij storingen*.

Spesialmodi

Sovemodus

Rengjøringsroboten bytter automatisk til hvilemodus etter 5 minutters inaktivitet. Trykk på en tast for å vekke den.

- Rengjøringsroboten skifter ikke til hvilemodus når den er på ladestasjonen.
- Rengjøringsroboten slås av automatisk hvis den er i hvilemodus i mer enn 6 timer

«Ikke forstyrr»-modus

Det er mulig å aktivere «Ikke forstyrr»-modus. I «Ikke forstyrr»-modus avgir ikke rengjøringsroboten noen akustiske varsler. LED-lysene er slått av.
«Ikke forstyrr»-modus kan aktiveres i appen. Nedlasting av appen er beskrevet i kapittelet *Koble rengjøringsroboten til WLAN og app*.

Merknad

I «Ikke forstyrr»-modus er ikke rengjøringsroboten slått av. For å fortsette rengjøringen, trykk kort på Av/Pause-knapp.

Fjernkontroll

I appen finnes det en mulighet til å navigere roboten hvis den setter seg fast på et utilgjengelig sted, for eksempel.
Denne fjernkontrollen kan velges i appen under «APP-innstillinger» > «Funksjonsinnstillinger» > «Flere funksjoner».

Første gangs bruk

Sette opp ladestasjonen

- Velg plasseringen slik at rengjøringsroboten lett kan nå ladestasjonen.

OBS

Fare for å skade gulvet på grunn av fuktighet

Våtmoppen kan skade gulvet under lading.

Plasser ladestasjonen på et vannavstøtende gulv.

- Sørg for en avstand på minst 0,5 m til venstre og høyre for ladestasjonen og en avstand på minst 1,5 m foran ladestasjonen.
- Plasseringen må ikke utsettes for direkte sollys.

1. Sett opp ladestasjonen.
   Figur C
2. Sett enhetskontakten på strømkabelen inn i ladeuttaket på ladestasjonen.
   Figur D
3. Koble til støpselet.

Koble rengjøringsroboten til ladestasjonen

1. Plasser du rengjøringsroboten manuelt på ladestasjonen og sørger for at batteriterminalene har god kontakt.
   Rengjøringsroboten slår seg på automtisk. LED-knappene lyser.

Koble rengjøringsroboten til WLAN og app

Rengjøringsroboten kan styres direkte via knapper på apparatet eller via en app via en WLAN-kompatibel mobilenhet. For å kunne bruke alle tilgjengelige funksjoner anbefaler vi at du styrer rengjøringsroboten via KÄRCHER innendørsroboter-appen.

Før du laster ned appen, må du forsikre deg om følgende:

- Den mobile enheten er koblet til Internett.
- Ruterens 2,4 GHz Wi-Fi er aktivert.
- Tilstrekkelig WLAN-dekning er garantert.

KÄRCHER innendørsroboter-appen fra Apple App Store® eller fra Google Play™ Last ned Store.

GET IT ON Google Play

Download on the App Store

- Google Play™ og Android™ er merker eller registrerte varemerker for Google Inc.
- Apple® og App Store® er merker eller registrerte varemerker for Apple Inc.

Forbind rengjøringsroboten med KÄRCHER innendørsroboter-appen og WLAN:

1. Last ned KÄRCHER innendørsroboter-appen fra Apple App Store eller Google Play Store.
2. Åpne KÄRCHER innendørsroboter-appen.
3. Opprett en konto (dersom du ikke er registrert).
4. Legg til ønsket rengjøringsrobot.
5. Følg trinnvise instruksjoner i appen.

Deaktivering av rengjøringsroboter med WLAN

1. Slett enheten på APPEN.
2. Trykk på Av/på-knappen og Hjem-knappen samtidig i 3 sekunder til en stemme sier: «TTilbakestiller WLAN-tilkoblingen og går inn i nettverkskonfigurasjonsmodus»».

Igangsetting

Montering av sidebørster

1. Snu rengjøringsroboten opp ned.
2. Monter sidebørsten.
   Figur E

Sette inn moppeskivene

1. Snu rengjøringsroboten opp ned.
2. Monter moppeskivene.
   Figur F

Fylle ferskvannstanken på ladestasjonen

OBS

Fare for skader

Fylling av svært varmt vann i ferskvannstanken kan føre til at kunststoffet deformeres.

Ikke fyll svært varmt vann i ferskvannstanken.

Merknad

Tøm alltid avløpsvannstanken først før du fyller ferskvannstanken.

1. fjerne ferskvanntanken.
   Figur G
2. Trekk i fliken på lokket til ferskvannstanken og løft opp lokket.
3. Fyll ferskvannstanken med kaldt eller lunkent vann fra springen opp til MAX-merket.

OBS

Skade på enheten på grunn av korrosjon og materialer med kjemisk innhold.

Ikke fyll på vaskemidler, desinfeksjonsmidler eller andre rengjøringsmidler i 2-i-1 ferkvannsbeholderen.

Ikke hell varmt vann i 2-i-1-ferkvannsbeholderen.

4. Montere ferskvanntanken

Sett inn støvposen

1. Åpne frontdekselet på ladestasjonen.
   Figur H
2. Skyv støvposen inn i inntaket.
3. Lukk frontdekselet på ladestasjonen.

Betjening

OBS

Fare på grunn av hindringer

Fare for materielle skader

Før du bruker rengjøringsroboten, må du sørge for at det ikke er noen hindringer på gulvet, i trapper eller på avsatser.

Forberede omgivelsene

- Hold gulvet fritt for gjenstander for å sikre effektiv rengjøring. Hindringer krever tidkrevende rengjøring, ettersom rengjøringsroboten må kjøre rundt gjenstandene.
- Åpne dørene til rommene som skal rengjøres.
- Når du bruker rengjøringsroboten med appen: Utfør konfigurering i appen slik at rengjøringsroboten kan rengjøre i henhold til de individuelle rengjøringskravene (no-go-soner, forskjellige rengjøringsparametere, etc.), se kapittel *Opprette et kart*.

Innstillinger

Innstillinger på roboten

Rengjøring kan også startes fra rengjøringsroboten uten en app. Følgende kommandoer kan utføres ved hjelp av knappene:

- Start rengjøringen via Av/Pause-knapp.
- Avbryt rengjøringen via Av/Pause-knapp.
- Returner rengjøringsroboten til ladestasjonen manuelt via Hjem-knapp.

Rengjøringsroboten returnerer automatisk til ladestasjonen for opplading når den har fullført en rengjøringsprosess eller når batteriet er for svakt under rengjøring.

Innstillinger i appen

Kärcher KÄRCHER innendørsroboter-appen tilbyr blant annet følgende hovedfunksjoner:

- Trinnvis konfigurasjonsveiledning for valg av innstillinger.
- Kartoppretting for rom og flere etasjer
- Innstilling av tidsplaner
- Definisjon av forbudssoner og virtuelle vegger
- Merknader om feil eller funksjonsfeil og fremdriften av rengjøringen
- Innstilling av rengjøringsparametere som vannmengde, sugekraft og antall passeringer.
- Etablering av rengjøringssoner
- Aktivering/deaktivering av «Ikke forstyrr»-modus
- Fjernkontroll av enheten
- Vanlige spørsmål med detaljert feilsøkingsveiledning

Slå på rengjøringsroboten

Merknad

Plasser rengjøringsroboten direkte på ladestasjonen hvis batterinivået er for lavt til at den slås på, se kapittel Første gangs bruk..

1. Plasser du rengjøringsroboten manuelt på ladestasjonen og sørger for at batteriterminalene har god kontakt.
   Rengjøringsroboten slår seg på automtisk og avgir et akustisk signal..
   LED-lyset vil slå seg på.

Merknad

Plasser rengjøringsroboten manuelt på ladestasjonen og sørg for at batteriterminalene har god kontakt.

2. Hold Av/Pause-knapp inne i 3 sekunder.
   Rengjøringsroboten slår seg på.
   Figur I

Drift uten app

Starte rengjøring

Merknad

Åpne dørene til alle rom rengjøringsroboten skal rengjøre, og hold gulvet fritt for gjenstander.

1. Trykk på Av/Pause-knapp.
   Rengjøringsroboten gir fra seg et akustisk signal og lager først et kart over omgivelsene uten å rengjøre.
   LED-knappene lyser blått.
   Når kartopprettingen er ferdig, returnerer rengjøringsroboten til ladestasjonen.

Merknad

Vent noen sekunder til du trykker på Av/Pause-knapp igjen, slik at roboten kan lagre kartet.

2. Trykk på Av/Pause-knapp.
   Rengjøringsroboten avgir et akustisk signal og starter rengjøringen.
   LED-knappene lyser blått.

Drift med app

Opprette et kart

Merknad

Åpne dørene til alle rom rengjøringsroboten skal rengjøre, og hold gulvet fritt for gjenstander.

1. I appen trykker du på kontrollpanelet «Start» og følger trinnene som er angitt etter behov.
   Rengjøringsroboten gir fra seg et lydsignal og starter kartopprettingen.
   LED-knappene lyser blått.
   Når kartopprettingen er ferdig, returnerer rengjøringsroboten til ladestasjonen.

Konfigurering av roboten i appen

Individuelle konfigurasjoner av kartet kan gjøres i appen.

- Virtuelle vegger og begrensede områder hindrer rengjøringsroboten i å komme inn i områder som ikke skal rengjøres.
- Med romrengjøring eller rengjøringssoner kan roboten spesifikt rengjøre områdene som brukeren har valgt én gang.
- Med ulike rengjøringsmoduser kan rengjøringsintensiteten velges individuelt for hvert rom, avhengig av gulvtype eller smussgrad (vannmengde, antall bevegelser per område, sugekraft osv.)

Nedlasting av appen er beskrevet i kapittelet *Koble rengjøringsroboten til WLAN og app*.

1. Følg trinn-for-trinn-instruksjonene i appen.

Starte rengjøringen

1. Velg ønsket kart i appen og start rengjøringen i henhold til den individuelle konfigurasjonen.

Avbryt rengjøring

Avbryte rengjøringen på enheten

1. Trykk på en hvilken som helst knapp under rengjøring.
   Rengjøringsroboten stopper.
   LED-knappene blinker blått.
2. Trykk på Av/Pause-knapp.
   Rengjøringen fortsetter.
   LED-knappene lyser blått.

Avbryte rengjøring i appen

1. Trykk på kontrollpanelet «Pause» i appen.
   Rengjøringsroboten stopper.
   LED-knappene blinker blått.
2. Trykk på kontrollpanelet «Start» i appen.
   Rengjøringen fortsetter.
   LED-knappene lyser blått.

Batterinivåindikator

Merknad

Hvis batteriet er tomt, returnerer rengjøringsroboten automatisk til ladestasjonen for å lade batteriet.

Merknad

Hvis rengjøringsroboten ikke fullførte rengjøringen tidligere, vil den fortsette rengjøringen når batteriet er ladet.

Send rengjøringsroboten til lading manuelt

Manuell sending av rengjøringsroboten til lading

1. Hvis roboten for øyeblikket utfører en rengjøringsrunde, trykker du på en hvilken som helst knapp.
   Rengjøringsroboten stopper.
   LED-knappene blinker blått.
2. Trykk på Hjem-knapp.
   Rengjøringen er avlyst.

Rengjøringsroboten beveger seg til ladestasjonen for lading.
Så snart rengjøringsroboten er koblet til ladestasjonen, pulserer LED-knappene blått.

Rengjøringsroboten returnerer automatisk til ladestasjonen for opplading når den har fullført en rengjøringsprosess eller når batteriet er for svakt under rengjøring.

Manuell sending av rengjøringsroboten til lading via appen

1. Hvis roboten for øyeblikket utfører en rengjøringsrunde, trykker du på kontrollpanelet «Pause» i appen.
   Rengjøringsroboten stopper.
   LED-knappene blinker blått
2. Trykk på kontrollpanelet «Lad» i appen.
   Rengjøringen er avlyst.
   Rengjøringsroboten beveger seg til ladestasjonen for lading.
   Så snart rengjøringsroboten er koblet til ladestasjonen, pulserer LED-knappene blått.

Rengjøringsroboten går automatisk tilbake til ladestasjonen for lading når den er fullført en rengjøringsoppgave eller når batteriet er for lavt under en rengjøringsprosess.

Tømme støvbeholderen

Avhengig av innstillingen i appen blir støvet i støvbeholderen automatisk støvsugd med jevne mellomrom når den kjører inn i ladestasjonen.

Manuell tømming av støvbeholderen:

1. Åpne toppdekselet.
2. Trykk på klipsen og grip støvbeholderen i håndtaksfordypningene for å ta den ut av enheten.
   Figur K
3. Åpne klaffen.
   Figur L
4. Tøm støvbeholderen.
5. Lukk klaffen til den klikker hørbart på plass.
6. Sett inn støvbeholderen.
7. For å fortsette rengjøringen, trykk på av/på-knappen.

Slå av enheten

Merknad

Rengjøringsroboten kan ikke slås av når den står på ladestasjonen.

1. Trykk og hold inne Av/Pause-knapp 3 sekunder.
   LED-knappene slukkes.
   Rengjøringsroboten slår seg av.
2. Tøm avløpsvannstankeni ladestasjonen og skyll med friskt vann, se *Rengjøring av ladestasjonens avløpsvannstank*.
3. Rengjør tørkemoppen og la den tørke, se kapittel *Rengjøring av tørkemoppen*.
4. Rengjør rengjøringsbørsten, se *Rengjøring av rengjøringsbørsten*.

Tilbakestilling av WiFi-tilkobling

Hvis du bytter til en ny ruter eller endrer WiFi-passordet ditt, må du oppdatere rengjøringsrobotens WiFi-tilkobling.

Merknad

Bare 2,4 GHz WiFi-nettverk støttes.

1. Slå på rengjøringsroboten, se kapittel *Slå på rengjøringsroboten*.
2. Trykk på Av/Pause-knapp og Hjem-knapp samtidig i 3 sekunder til et akustisk signal høres.

Gjenopprett fabrikkinnstillinger

1. Trykk på Hjem-knapp i 5 sekunder til det høres et lydsignal.
2. Trykk på Hjem-knapp i 5 sekunder igjen til det høres et lydsignal.
   Fabrikkinnstillingene er gjenopprettet.

Transport

Om mulig skal apparatet kun transporteres eller returneres i originalemballasjone. Hvis originalemballasjen ikke er tilgjengelig tar du kontakt med vår serviceavdeling.

Sikkerhetsanvisninger for transport

Litium-ion-batteriet er underlagt bestemmelsene i forskriften om farlig gods.

Brukeren kan transportere en uskadet og fungerende batteripakken på offentlige trafikkveier uten videre betingelser.

Ved forsendelse som utføres av tredjeperson (transportfirma) må det tas hensyn til spesielle krav til emballasje og merking.

Følg de nasjonale forskriftene.

Lagring

OBS

Luktutvikling på grunn av fuktighet

Ubehagelig lukt kan utvikles hvis enheten inneholder væsker/fuktig skitt ved lagring.

Bruk rengjøringsverktøyet til å fjerne hår og smusspartikler fra hovedbørsten.

La den rengjorte moppen lufttørke.

Unngå å plassere vaskemoppen i et lukket skap for tørking.

OBS

Materielle skader

Feil oppbevaring kan føre til skader på apparatet.

Ikke plasser noen gjenstander på rengjøringsroboten.

Ikke oppbevar apparatet opp-ned.

Oppbevar rengjøringsroboten fulladet og slått av på et kjølig og tørt sted.

Merknad

For å unngå total utladning av batteriet må rengjøringsroboten lades fullt opp senest etter 5 måneder.

Stell og vedlikehold

Vedlikeholdsarbeid

Bytte av støvpose

1. Åpne frontdekselet på ladestasjonen.
2. Fjern filterposen.
3. Rengjør om nødvendig innsiden av ladestasjonen og motorbeskyttelsesfilteret, se *Rengjøring av motorbeskyttelsesfilteret*.
4. Brett ut den nye støvposen og skyv den inn i støtten.
   Figur H
5. Lukk frontdekselet på ladestasjonen.

Rengjøring av motorbeskyttelsesfilteret

1. Åpne frontdekselet på ladestasjonen.
   Figur M
2. Fjern filterposen.
3. Fjern motorbeskyttelsesfilteret.
4. Rengjør motorbeskyttelsesfilteret under vann.
5. La motorbeskyttelsesfilteret tørke.
6. Sett motorbeskyttelsesfilteret inn i ladestasjonen.
7. Sett inn støvposen, se *Sett inn støvposen*.
8. Lukk frontdekselet på ladestasjonen.

Rengjøring av ladestasjonens avløpsvannstank

OBS

Luktutvikling på grunn av fuktig spillvannstank

Hvis spillvannstanken i apparatet fortsatt inneholder væske eller fuktig smuss under lagring, kan det føre til lukt.

Tøm spillvannstanken fullstendig.

Rengjør spillvannstanken regelmessig.

1. Fjern avløpsvanntanken.
2. Trekk i fliken på lokket til avløpsvannstanken og løft opp lokket.
3. Tøm avløpsvannstanken Ved gjenstridig smuss, skyll avløpstanken med friskt vann eller rengjør den med rengjøringsbørsten.
4. Lukk lokket på spillvannstanken.
5. Sett spillvannstanken inn i ladestasjonen.

Rengjøre sensorene

Rengjør sensorene minst en gang i måneden. Ved forurensning skal sensorene alltid rengjøres med en gang.

Figur J

1. Tørk av sensorene med en myk klut.

Rengjøring av kontaktene

Rengjør kontaktene på enheten minst én gang i måneden. Rengjør alltid kontaktene.

1. Tørk av kontaktene på enheten med en myk klut.

Rengjøre støvbeholder

1. Tøm støvbeholderen.

OBS

Skade på elektroniske komponenter

Ikke rengjør støvbeholderen med vann.

2. Rengjør støvbeholderen med det medfølgende rengjøringsverktøyet.
   Figur N
3. Lukk klaffen til den klikker hørbart på plass.
4. Sett inn støvbeholderen.

Rengjøre filteret

Vi anbefaler å rengjøre filtrene regelmessig. Dette hindrer at de tetter seg.

1. Åpne toppdekselet.
2. Trykk på klipsen og ta tak i støvbeholderen i håndtakssporene for å fjerne den fra enheten.
   Figur K
3. Fjern filteret. Rengjør filteret under rennende vann med det medfølgende rengjøringsverktøyet.
   Figur O
4. La filteret tørke helt.
5. Trykk filteret på plass.
6. Sett inn støvbeholderen.

Rengjøring av rengjøringsbørsten

1. Snu rengjøringsroboten opp ned.
2. Trykk klemmene på børstedekselet sammen.
   Figur P
3. Fjern børstedekselet.
4. Fjern rengjøringsbørsten.
   Figur Q
5. Rengjør rengjøringsbørsten med det medfølgende rengjøringsverktøyet.
6. Sett inn rengjøringsbørsten.
7. Sett på børstedekselet og trykk det ned til det klikker hørbart på plass.

Rengjøre hjulene

Smusspartikler (f.eks. sand etc.) kan sette seg fast på glideflaten og deretter skade ømfintlige, glatte gulv.

1. Rengjør glideflatene på hjulene med en fuktig klut.

Rengjøring av tørkemoppen

1. Snu rengjøringsroboten opp ned.
2. Fjern moppeskivene.
3. Fjern tørkemoppene fra moppeskivene.
4. Vask moppene og tørk dem helt.

Hulp bij storingen

Storingen hebben vaak oorzaken die eenvoudig met behulp van het volgende overzicht kunnen worden verholpen. Neem bij twijfel of storingen die hier niet worden vermeld contact op met de erkende klantenservice.

Feil	Årsak	Utbedring
Batteriet lader ikke	Ladekontaktene er tilsmusset.	1. Tørk av landekontaktene både på ladestasjonen og rengjøringsroboten med en tørr klut.
	Omgivelsestemperaturen er under 0 °C eller over 35 °C.	1. Bruk rengjøringsroboten ved temperaturer over 0 °C og under 35 °C.
	Strømkabelen for ladestasjonen er ikke plugget inn.	1. Plugg inn strømkabelen for ladestasjonen.

Feil	Årsak	Utbedring
Rengjøringsroboten returnerer ikke til ladestasjonen	Batteriet er tomt.	1. Plasser rengjøringsroboten manuelt på ladestasjonen og la den være fulladet.
	Rengjøringsroboten er for langt unna ladestasjonen.	1. Før rengjøringsroboten nærmere ladestasjonen. 2. Plasser rengjøringsroboten manuelt på ladestasjonen.
	For liten plass rundt ladestasjonen.	1. Sørg for at det er tilstrekkelig plass rundt ladestasjonen, se kapittel *Sette opp ladestasjonen*.
	Det er for mange hindringer rundt ladestasjonen.	1. Sett opp ladestasjonen i et mer åpent område, se kapittel *Sette opp ladestasjonen*.
	Rengjøringsroboten tar nye bilder av omgivelsene når den har blitt flyttet over en større avstand.	1. Plasser rengjøringsroboten manuelt på ladestasjonen.
	Rengjøringsroboten er ikke startet fra ladestasjonen. I dette tilfellet returnerer den bare til stedet den ble startet fra.	1. Plasser rengjøringsroboten manuelt på ladestasjonen.
	Strømkabelen for ladestasjonen er ikke plugget inn.	1. Plugg inn strømkabelen for ladestasjonen.
Multifunksjonsstasjonen fungerer ikke som den skal	Rengjøringsroboten er ikke plassert riktig på ladestasjonen.	1. Plasser rengjøringsroboten manuelt direkte på ladestasjonen.
	Støvposen er full.	1. Skift støvposen (se *Bytte av støvpose*).
	Det er ingen støvpose, eller den er satt inn feil.	1. Sett inn støvposen eller kontroller at den er riktig satt inn.
	Ferskvannstanken er tom.	1. Fylle ferskvanntanken på nytt.
	Avløpsvanntanken er full.	1. Tøm avløpsvannstanken
	Det er ingen vanntank, eller den er satt inn feil.	1. Sett innvanntanken riktig.
	Det er ingen vaskkebrettfilter, eller det er satt inn feil.	1. Sett inn vaskebrettfilteret riktig.

Kundeservice

Dersom feilen ikke kan utbedres, må apparatet kontrolleres av kundeservice.

Garanti

Vår ansvarlige salgsorganisasjon for de enkelte land har utgitt garantibetingelsene som gjelder i det aktuelle landet. Eventuelle feil på apparatet repareres gratis i garantitiden dersom disse kan føres tilbake til material- eller produksjonsfeil. Ved behov for garantireparasjoner bes du henvende deg til din forhandler eller nærmeste autoriserte kundeservice og fremvise kjøpskvitteringen. (Se adresse på baksiden)
Videre garantiinformasjon (hvis tilgjengelig) finner du i serviceområdet på ditt lokale Kärcher-nettsted under "Nedlastinger".

EU-samsvarserklæring

Enhet	Type	Frekvensbånd, MHz	Effekt, maks. EIRP, mW
1.269-130.0	WiFi	2400-2483,5	50
1.269-130.0	Blue-tooth	2400-2483,5	8

Alfred Kärcher SE & Co. KG erklærer herved at radioenheten av typen Robo Cleaner er i samsvar med direktivet 2014/53/EU. Hele teksten til EU-samsvarserklæringen finner du på *www.kaercher.com/RVM4Comfort*.

Tekniske data

		RVM 4 Comfort
Rengjøringsrobot		
Nominell effekt	W	45
Batteritype		Li-ION
Batterikapasitet	mAh	4800
Driftstid i normaldrift ved fullt ladet batteri	min	160
Ladetid (8 % til 100 % / 0 % til 100 %)	min	230 / 285
Trådløse tilkoblinger		2,4G + Blue-tooth
Lydtrykknivå	dB(A)	<66
Tørr smuss	ml	300
Vekt	kg	4,1
Ladestasjon		
Nominell inngangseffekt (suging/lading)	W	650/32
Volum rentvannstank	l	3
Volum bruktvannstank	l	2,3

		RVM 4 Comfort
Kapasitet filterpose	l	2,5
Vekt	kg	6,1
Lengde x bredde x høyde	mm	310x450 x455
Lydtrykknivå	dB(A)	79

Med forbehold om tekniske endringer.

Indhold

Generelle henvisninger 97
Sikkerhedsanvisninger 97
Symboler på maskinen 98
Miljøbeskyttelse 98
Bestemmelsesmæssig anvendelse 98
Tilbehør og reservedele 98
Leveringsomfang 98
Beskrivelse af apparat 98
Første ibrugtagning 100
Ibrugtagning 100
Betjening 100
Transport 102
Opbevaring 102
Pleje og vedligeholdelse 102
Hjælp ved fejl 103
Garanti 104
EU-overensstemmelseserklæring 104
Tekniske data 104

Generelle henvisninger

Læs denne originale driftsvejledning inden du benytter apparatet første gang og betjen apparatet i henhold til denne. Opbevar dokumentet til senere brug eller til efterfølgende brugere.

- Hvis driftsvejledningen og sikkerhedsforskrifterne ikke overholdes, kan der opstå skader på maskinen og fare for brugeren og andre personer.
- Informér straks forhandleren ved transportskader.
- Kontrollér ved udpakningen om pakkeindholdet er komplet, og om der er sket beskadigelse.

Sikkerhedsanvisninger

- Ud over henvisningerne i driftsvejledningen skal lovens generelle sikkerheds- og ulykkesforebyggelsesforskrifter overholdes.
- Advarsels- og henvisningsskilte på maskinen giver vigtige henvisninger for en ufarlig drift.

Faregrader

⚠ *FARE*

- *Henviser til en umiddelbar fare, der medfører alvorlige kvæstelser eller død.*

⚠ *ADVARSEL*

- *Henviser til en mulig farlig situation, der kan medføre alvorlige kvæstelser eller død.*

⚠ *FORSIGTIG*

- *Henviser til en mulig farlig situation, der kan medføre lettere kvæstelser.*

BEMÆRK

- *Henviser til en mulig farlig situation, der kan medføre materielle skader.*

Generelle sikkerhedsanvisninger

Apparatets laserradar overholder standarden IEC 60825-1:2014 for lasere i klasse 1 Produktsikkerhed og genererer ikke laserstråling, der er farlig for den menneskelige krop.

⚠ ***FARE*** *• Kvælningsfare. Emballagefolie skal holdes uden for børns rækkevidde.*

⚠ ***ADVARSEL*** *• Anvend kun apparatet bestemmelsesmæssigt. Tag hensyn til de lokale forhold, og vær ved arbejde med apparatet opmærksom på uvedkommende, specielt børn. • Dette apparat er ikke beregnet til at skulle anvendes af personer med begrænsede fysiske, sensoriske eller mentale evner eller mangel på erfaring og/eller mangel på viden. • Maskinen må kun betjenes af personer, der er blevet undervist i håndtering af maskinen, eller som har bevist deres evner til at betjene maskinen og udtrykkeligt har fået anvendelsen heraf til opgave. • Børn må ikke anvende apparatet. • Børn skal være under opsyn for at sikre, at de ikke leger med maskinen. • Børn må kun udføre rengøring og brugervedligeholdelse under opsyn. • Børn fra mindst 8 år må kun anvende maskinen, hvis de er blev oplært i maskinens brug af en person med ansvar for deres sikkerhed, er korrekt under dennes opsyn, og de har forstået de deraf resulterende farer.*

⚠ ***FORSIGTIG*** *• Fare for ulykker og kvæstelser. Vær opmærksom på apparatets vægt ved transport og opbevaring, se kapitlet Tekniske data i driftsvejledningen. • Sikkerhedsanordninger fungerer som din beskyttelse. Sikkerhedsanordninger må aldrig ændres eller ignoreres.*

BEMÆRK *• Beskadigelse af maskinen. Stå ikke på maskinen, og sæt ikke børn, genstande eller husdyr på den. • Maskinen indeholder batterier, der kun kan udskiftes af fagfolk.*

Fare for elektrisk stød

⚠ ***ADVARSEL*** *• Maskinen indeholder elektriske komponenter; rengør ikke maskinen under rindende vand. • Frakobl maskinen før alle pleje- og vedligeholdelsesarbejder.*

⚠ ***FORSIGTIG*** *• Lad kun reparationsarbejde og arbejde på elektriske komponenter gennemføre af den autoriserede kundeservice.*

Sikkerhedsanvisninger drift

⚠ ***FARE*** *• Brug ikke maskinen i rum med brændende ild eller gløder i en åben pejs uden opsyn. • Brug ikke maskinen i rum med brændende stearinlys uden opsyn.*

⚠ ***ADVARSEL*** *• Fare for kortslutning. Hold ledende genstande (f.eks. skruetrækkere eller lignende) væk fra ladekontakterne.*

⚠ ***FORSIGTIG*** *• Vær opmærksom på risikoen for at falde på grund af rengøringsrobotten, der kører omkring. • Fare for tilskadekomst. Grib aldrig ind i maskinens roterende rengøringsvalse med fingre eller værktøj under brug. • Stå eller sid ikke på stationen eller rengøringsrobotten. • Vær opmærksom på, at genstande kan vælte ved at støde ind i rengøringsrobotten (også genstande på borde eller små møbler). • Vær op-*

mærksom på, at rengøringsrobotten kan blive fanget i hængende telefonkabler, elektriske kabler, duge, snore, bælter osv. Det kan medføre, at genstande falder ned.

BEMÆRK *● Anvend ikke maskinen i rum, der er sikret med et alarmanlæg eller en bevægelsessensor. ● Anvend kun maskinen ved temperaturer fra 0°C til +35 °C. ● Anvend kun maskinen indendørs. ● Opsaml ikke skarpe eller større genstande med maskinen, som f.eks. skår, ral eller legetøjsdele. ● Løft alle kabler op fra gulvet, før du bruger maskinen, for at forhindre, at den trækker dem med under rengøringen. ● Afspær alle områder, hvor der er fare for, at maskinen falder ned. F.eks. trappenedgange eller gallerier uden grænser.*

Sikkerhedshenvisninger for ladestation

⚠ ***FARE*** *● Tilslut kun maskinen ved vekselstrøm. Den anførte spænding på typeskiltet skal stemme overens med netspændingen. ● Af sikkerhedsmæssige årsager anbefaler vi, at maskinen som grundregel altid anvendes via HFI-relæ (maks. 30 mA). ● Rør aldrig ved netstik og stikkontakt med fugtige hænder. ● Eksplosionsfare. Oplad ikke batterier, der ikke er genopladelige.*

⚠ ***ADVARSEL*** *● Maskinen må kun kobles til strømforbindelser, der er udført af en faguddannet elinstallatør i overensstemmelse med IEC 60364-1. ● Kontrollér, at netspændingen stemmer overens med den spænding, der er angivet på ladeaggregatets typeskilt. ● Maskinen indeholder elektriske komponenter; rengør ikke maskinen under rindende vand. ● Fare for kortslutning. Hold ledende genstande (f.eks. skruetrækkere eller lignende) væk fra ladekontakterne. ● Fare for kortslutning. Rengør kun ladestationens ladekontakter tørt. ● Træk netstikket ud inden alt pleje- og vedligeholdelsesarbejde. ● Rengøringsrobotten 1.269-130.0 må kun oplades på ladeanordningen på en ladestation med delnummeret 9.773-135.0 / 9.773-248.0. ● Oplad kun den medfølgende rengøringsmaskine i ladestationen. ● Hver gang maskinen tages i brug, bør strømkablet først kontrolleres for skader. Anvend aldrig et beskadiget strømkabel. Hvis det er beskadiget, skal strømkablet udskiftes med et nyt godkendt kabel. Et passende kabel kan erhverves hos KÄRCHER eller en af vores servicepartnere.*

BEMÆRK *● Anvend kun ladestationen indendørs. ● Opstil ikke ladestationen i nærheden af varmekilder, f.eks. varmeapparater. ● Opbevar kun ladestationen indendørs på et køligt, tørt sted. ● Oplad rengøringsrobotten fuldstændigt igen senest efter 5 måneder for at undgå en dybafladning af batteriet. ● Sluk ladestationen før alle pleje- og vedligeholdelsesarbejder.*

Symboler på maskinen

Læs driftsvejledningen og alle sikkerhedsanvisninger før ibrugtagning.

Beskyt maskinen mod fugt. Opbevar maskinen tørt. Lad ikke maskinen blive udsat for regn. Maskinen er kun beregnet til anvendelse inden døre.

Miljøbeskyttelse

Emballagematerialerne kan genbruges. Sørg for at bortskaffe emballage miljømæssigt korrekt.

Elektriske og elektroniske maskiner indeholder værdifulde materialer, der kan genbruges, og ofte dele, såsom batterier, genopladelige batterier eller olie, der ved forkert håndtering eller forkert bortskaffelse kan udgøre en fare for menneskers sundhed og for miljøet. Disse dele er imidlertid nødvendige for at sikre en korrekt drift af maskinen. Maskiner, der er mærket med dette symbol, må ikke bortskaffes sammen med husholdningsaffaldet.

Henvisninger til indholdsstoffer (REACH)
Aktuelle oplysninger om indholdsstoffer findes på: *www.kaercher.de/REACH*

Bestemmelsesmæssig anvendelse

Maskinen består af to enheder, en ladestation og en batteridrevet rengøringsrobot.

- Denne rengøringsrobot er beregnet til fuldautomatisk våd- og tørrengøring.
- Ingen vandfølsomme belægninger som f.eks. rengøring ubehandlede korkgulve, da der kan trænge fugt ind, så gulvet kan blive beskadiget.
- Apparatet er egnet til rengøring af tæpper, PVC, linoleum, fliser, sten, olieret og voksbehandlet parket, laminat og alle vandafvisende gulvbelægninger.
- Dette apparat blev udviklet til brug i private husholdninger og er ikke beregnet til erhvervsmæssig brug.

Tilbehør og reservedele

Anvend kun originaltilbehør og -reservedele. De er en garanti for en sikker og fejlfri drift af maskinen. Informationer om tilbehør og reservedele findes på *www.kaercher.com*.

Leveringsomfang

Kontroller ved udpakningen, om indholdet er komplet. Kontakt venligst forhandleren, hvis der mangler tilbehør eller ved transportskader.

Beskrivelse af apparat

Se grafiksiden for illustrationer.
Figur A
Figur B

① Moppeskiver
② Rengøringsbørste
③ Børsteafdækning
④ Drivhjul
⑤ Styrtsensor
⑥ Sidekost
⑦ Hjul
⑧ Beholder til tørt støv
⑨ Rengøringsværktøj
⑩ Tænd/Sluk/Pause-knap
⑪ Hjem-knap
⑫ Lasersensor (LiDAR)
⑬ Dobbelt linjelaser
⑭ Opladningskontakter
⑮ Stationens forside
⑯ Vaskebakkefilter

⑰ Vaskebakke

⑱ Rentvandsbeholder

⑲ Snavsevandsbeholder

⑳ Stationens ladestik

㉑ Filterpose

㉒ Netkabel

Rengøringsrobottens funktion

- Den mobile rengøringsrobot får sin energi fra et indbygget genopladeligt batteri, som den regelmæssigt oplader ved den medfølgende ladestation. Hvis batteriopladningen er for lav, vender den automatisk tilbage til ladestationen for at genoplade, og sætter om nødvendigt den igangværende rengøringsopgave på pause.
- Når opladningen er færdig, forlader rengøringsrobotten automatisk ladestationen og genoptager rengøringen, hvis en opgave er blevet afbrudt. Rengøringsrobotten vender også tilbage til ladestationen, når den er færdig med rengøringen.
- Rengøringsrobotten kommunikerer statusmeddelelser via en stemmeudgang og forskellige LED-farver på enheden.
- Rengøringsrobotten bevæger sig systematisk. Den scanner rummet med en lasersensor (LiDAR) og rengør derefter rummet trin for trin.
- Rengøringsrobotten har styrtsensorer, der kan registrere trapper og trin, og som er designet til at forhindre, at den falder ned.
- Ultralydssensoren bruges til tæpperegistrering, som kan aktiveres og deaktiveres individuelt i appen. Afhængigt af konfigurationen undgår rengøringsrobotten tæpper.
- Rengøringsrobotten har en beholder til tørt støv, en hovedbørste, en sidebørste og 2 moppeskiver. Disse komponenter gør tør- og vådrengøring muligt på samme tid. Sugeprocessen opsamler alle støvpartikler og groft snavs i beholderen til tørt støv, så der ikke opsamles støvpartikler og groft snavs under vådrengøring.
- I den multifunktionelle ladestation fjernes støvet fra støvbeholderen. Det er også muligt at vaske og tørre moppekluden i ladestationen.

Opsugning kan kun finde sted under følgende betingelser:

- Rengøringsrobotten befinder sig i ladestationen.
- En støvpose er isat i ladestationen.

LED-farver på enheden

LED-knapper	Betydning
Slukket	Enheden er slukket. Enheden er i dvaletilstand. Enheden er i "Forstyr ikke"-tilstand.
Lyser blåt	Enheden er i funktion. Enheden er fuldt opladet.
Blinker langsomt blåt	Enheden er i standby/på pause. Enheden oplades.
Blinker blåt	Enheden er i WiFi-forbindelsestilstand.
Blinker langsomt rødt eller blinker	Der er opstået en funktionsfejl. Fejlfinding, se *Hjælp ved fejl*.

LED-farver på ladestationen

LED-knapper	Betydning
Slukket	Enheden er fuldt opladet og i dvaletilstand. Enheden er i "Forstyr ikke"-tilstand. Slukket.
Lyser blåt	Vedligeholdelse i gang. Enheden er fuldt opladet.
Blinker langsomt blåt	Enheden oplades.
Blinker rødt	Der er opstået en funktionsfejl. Fejlfinding, se *Hjælp ved fejl*.

Specialtilstande

Dvaletilstand

Rengøringsrobotten skifter automatisk til dvaletilstand efter 5 minutters inaktivitet. Tryk på en vilkårlig knap for at vække den.

- Rengøringsrobotten skifter ikke til dvaletilstand, når den står på ladestationen.
- Rengøringsrobotten slukker automatisk, hvis den er i dvaletilstand i mere end 6 timer

"Forstyr ikke"-tilstand

Det er muligt at aktivere "Forstyr ikke"-tilstanden. I "Forstyr ikke"-tilstanden udsender rengøringsrobotten ingen akustiske advarsler. LED-lamperne er slukket.

"Forstyr ikke"-tilstanden kan aktiveres i appen. Download af appen er beskrevet i kapitlet *Tilslutning af rengøringsrobot til WLAN og app*.

Obs

I "Forstyr ikke"-tilstand er rengøringsrobotten ikke slukket. For at fortsætte rengøringen skal du kort trykke på Tænd/Sluk/Pause-knap.

Fjernbetjening

I appen er der mulighed for at navigere robotten, hvis den for eksempel sidder fast et utilgængeligt sted. Denne fjernbetjening kan vælges i appen under "APP-indstillinger" > "Funktionsindstillinger" > "Flere funktioner".

Første ibrugtagning

Opstilling af ladestationen

- Vælg placeringen, så rengøringsrobotten nemt kan nå ladestationen.

BEMÆRK

Risiko for beskadigelse af gulvet på grund af fugt
Den våde moppe kan beskadige gulvet under opladning.
Placér ladestationen på et vandafvisende gulv.

- Sørg for en afstand på mindst 0,5 m til venstre og højre for ladestationen og en afstand på mindst 1,5 m foran ladestationen.
- Stedet må ikke være udsat for direkte sollys.

1. Opstil ladestationen.
   Figur C
2. Sæt enhedens strømledningsstik i ladestikket på ladestationen.
   Figur D
3. Tilslut netstikket.

Tilslutning af rengøringsrobotten til ladestationen

1. Anbring manuelt rengøringsrobotten på ladestationen og sørg for, at batterikontakterne har god forbindelse.
   Rengøringsrobotten tænder automatisk. LED-knapperne lyser.

Tilslutning af rengøringsrobot til WLAN og app

Rengøringsrobotten kan betjenes direkte via taster på apparatet eller via en app via en WLAN-kompatibel mobil enhed. For at kunne bruge alle tilgængelige funktioner anbefales det at styre rengøringsrobotten via KÄRCHER Indendørs robotter-appen.
Sørg for følgende, før du downloader appen:

- Den mobile enhed er forbundet til internettet.
- Routerens 2,4 GHz Wi-Fi er aktiveret.
- Der er garanteret tilstrækkelig WLAN-dækning.

Download KÄRCHER Indendørs robotter-appen fra Apple App Store® eller fra Google Play™ Store.

GET IT ON Google Play

Download on the App Store

- Google Play™ og Android™ er varemærker eller registrerede varemærker tilhørende Google Inc.
- Apple® og App Store® er varemærker eller registrerede varemærker tilhørende Apple Inc.

Tilslutning af rengøringsrobotten til KÄRCHER Indendørs robotter-appen og WLAN:

1. Download KÄRCHER Indendørs robotter-appen fra Apple App Store eller fra Google Play Store.
2. Åbn KÄRCHER Indendørs robotter-appen.
3. Opret en konto (hvis du ikke allerede er registreret).
4. Tilføj den ønskede rengøringsrobot.
5. Følg trin-for-trin-vejledningen i appen.

Deaktivering af rengøringsrobotter med WiFi

1. Slet enheden på appen.
2. Tryk på ON/OFF-knappen og "Hjem-knappen" samtidigt i 3 sekunder, indtil en stemme siger: "Nulstil Wi-Fi-forbindelsen og gå til netværkskonfigurationstilstand".

Ibrugtagning

Montering af sidebørsten

1. Vend rengøringsrobotten på hovedet.
2. Monter sidebørsten.
   Figur E

Isætning af moppeskiver

1. Vend rengøringsrobotten på hovedet.
2. Montér moppeskiverne.
   Figur F

Opfyldning af rentvandsbeholderen på ladestationen

BEMÆRK

Risiko for beskadigelse
Hvis der fyldes varmt vand i rentvandstanken, kan det medføre deformering af kunststoffet.
Fyld ikke varmt vand i rentvandstanken.
Obs
Tøm altid snavsevandsbeholderen først, inden du fylder rentvandsbeholderen.

1. Afmontering af rentvandsbeholderen.
   Figur G
2. Træk i tappen på dækslet til rentvandsbeholderen, og løft dækslet op.
3. Fyld rentvandsbeholderen op til MAX-mærket med koldt eller lunkent postevand.

BEMÆRK

Beskadigelse af enheden på grund af korrosion og materialer med kemisk indhold.
Kom ikke rengøringsmidler, desinfektionsmidler eller andre rengøringsmidler i rentvandsbeholderen.
Hæld ikke varmt vand i rentvandsbeholderen.

4. Montering af rentvandsbeholderen.

Indsæt støvpose

1. Åbn ladestationens frontdæksel.
   Figur H
2. Skub støvposen ind i indsugningen.
3. Luk ladestationens frontdæksel.

Betjening

BEMÆRK

Fare på grund af forhindringer
Risiko for beskadigelse
Sørg før anvendelsen af rengøringsrobotten for, at der ikke er nogen forhindringer på gulvet, på trapper eller reposer.

Forberedelse af rengøringsarealet

- Hold gulvet fri for omkringliggende genstande for at sikre en effektiv rengøring. Hindringer kræver tidskrævende rengøring, da rengøringsrobotten skal køre omkring genstande.
- Åbn dørene til rum, der skal rengøres.
- Ved betjeningen af rengøringsrobotten med appen: Udfør konfigurationen i appen, så rengøringsrobotten kan rengøre i henhold til de individuelle rengø-

ringskrav (no-go-zoner, forskellige rengøringsparametre osv.), se kapitlet *Oprettelse af et kort*.

Indstillinger

Indstillinger på robotten

Rengøring kan også startes fra rengøringsrobotten uden en app. Følgende kommandoer kan udføres ved hjælp af knapperne:

- Start rengøringen via Tænd/Sluk/Pause-knap.
- Afbryd rengøringen via Tænd/Sluk/Pause-knap.
- Anbring rengøringsrobotten manuelt på ladestationen via Hjem-knap.

Rengøringsrobotten vender automatisk tilbage til ladestationen for genopladning, når den har afsluttet en rengøringsopgave, eller hvis batteriet har for lidt strøm under en rengøringsproces.

Indstillinger i appen

KÄRCHER Indendørs robotter Appen indeholder blandt andet følgende hovedfunktioner:

- Trin-for-trin vejledning til konfigurationsmuligheder
- Oprettelse af kort over værelser og flere etager
- Indstilling af tidsplaner
- Definition af no-go-zoner og virtuelle vægge
- Bemærkninger om fejl eller funktionsfejl og rengøringsforløbet
- Indstilling af rengøringsparametre såsom vandmængde, sugekraft og antal gennemløb.
- Etablering af rengøringszoner
- Aktivering/deaktivering af tilstanden "Forstyr ikke"
- Fjernbetjening af enheden
- FAQ med detaljeret fejlfindingsvejledning

Sådan tænder du for rengøringsrobotten

Obs

Anbring rengøringsrobotten direkte på ladestationen, hvis den ikke kan tændes på grund af for lav batteriopladning, se kapitel Første ibrugtagning.

1. Anbring manuelt rengøringsrobotten på ladestationen og sørg for, at batterikontakterne har god forbindelse.
   Rengøringsrobotten tænder automatisk og udsender et akustisk signal.
   LED-lyset tændes.

Obs

Rengøringsrobotten kan også tændes, når den ikke befinder sig på ladestationen.

2. Hold Tænd/Sluk/Pause-knap nede i 3 sekunder.
   Rengøringsrobotten tænder.
   Figur I

Betjening uden app

Start af rengøring

Obs

Åbn dørene til alle rum, som rengøringsrobotten skal rengøre, og hold gulvet fri for omkringliggende genstande.

1. Tryk på Tænd/Sluk/Pause-knap.
   Rengøringsrobotten afgiver et akustisk signal og opretter først et kort over omgivelserne uden at rengøre.
   LED-knapperne lyser blåt.
   Når kortoprettelsen er færdig, vender rengøringsrobotten tilbage til ladestationen.

Obs

Vent et par sekunder, indtil du trykker på Tænd/Sluk/Pause-knap igen, så robotten kan gemme kortet.

2. Tryk på Tænd/Sluk/Pause-knap.
   Rengøringsrobotten afgiver et akustisk signal og påbegynder rengøringen.
   LED-knapperne lyser blåt.

Betjening med app

Oprettelse af et kort

Obs

Åbn dørene til alle rum, som rengøringsrobotten skal rengøre, og hold gulvet fri for omkringliggende genstande.

1. I appen skal du trykke på kontrolpanelet "Start" og følge de angivne trin efter behov.
   Rengøringsrobotten afgiver et lydsignal og starter kortoprettelsen.
   LED-knapperne lyser blåt.
   Når kortoprettelsen er færdig, vender rengøringsrobotten tilbage til ladestationen.

Konfiguration af robotten i appen

Individuelle konfigurationer af kortet kan foretages i appen.

- Virtuelle vægge og begrænsede områder forhindrer rengøringsrobotten i at komme ind i områder, der ikke skal rengøres.
- Med rumrengøring eller rengøringszoner kan robotten specifikt rengøre de områder, som brugeren har valgt, én gang.
- Med forskellige rengøringstilstande kan rengøringsintensiteten vælges individuelt for hvert rum afhængigt af gulvtype eller snavs (vandmængde, antal passager pr. område, sugeevne osv.)

Download af appen er beskrevet i kapitlet *Tilslutning af rengøringsrobot til WLAN og app*.

1. Følg trin-for-trin-instruktionerne i appen.

Start af rengøring

1. Vælg det ønskede kort i appen, og start rengøringen i henhold til den individuelle konfiguration.

Afbrydelse af rengøring

Afbrydelse af rengøring på enheden

1. Tryk på en vilkårlig knap under rengøringen.
   Rengøringsrobotten stopper.
   LED-knapperne blinker blåt langsomt.
2. Tryk på Tænd/Sluk/Pause-knap.
   Rengøringen fortsætter.
   LED-knapperne lyser blåt.

Afbrydelse af rengøring i appen

1. Tryk på kontrolpanelet "Pause" i appen.
   Rengøringsrobotten stopper.
   LED-knapperne blinker blåt langsomt.
2. Tryk på kontrolpanelet "Start" i appen.
   Rengøringen fortsætter.
   LED-knapperne lyser blåt.

Batteriopladningsindikator

Obs

Hvis batteriet er afladet, vender rengøringsrobotten automatisk tilbage til ladestationen for at genoplade batteriet.

Obs

Hvis rengøringsrobotten ikke har afsluttet rengøringen, genoptager den rengøringen, når batteriet er genopladet.

Manuel kørsel af rengøringsrobot til opladning

Manuel anbringelse af rengøringsrobotten til

genopladning

1. Hvis robotten i øjeblikket udfører en rengøringskørsel, skal du trykke på en hvilken som helst knap.
   Rengøringsrobotten stopper.
   LED-knapperne blinker blåt langsomt.
2. Tryk på Hjem-knap.
   Rengøringen er annulleret.
   Rengøringsrobotten bevæger sig til ladestationen for at genoplade.
   Så snart rengøringsrobotten er tilsluttet ladestationen, blinker LED-knapperne langsomt blåt.

Rengøringsrobotten vender automatisk tilbage til ladestationen for genopladning, når den har afsluttet en rengøringsopgave, eller hvis batteriet har for lidt strøm under en rengøringsproces.

Manuel anbringelse af rengøringsrobotten til genopladning via appen

1. Hvis robotten i øjeblikket udfører en rengøringskørsel, skal du trykke på kontrolpanelet "Pause" i appen.
   Rengøringsrobotten stopper.
   LED-knapperne blinker langstomt blåt
2. Tryk på kontrolpanelet "Oplad" i appen.
   Rengøringen er annulleret.
   Rengøringsrobotten bevæger sig til ladestationen for at genoplade.
   Så snart rengøringsrobotten er tilsluttet ladestationen, blinker LED-knapperne langsomt blåt.

Rengøringsrobotten vender automatisk tilbage til ladestationen for genopladning, når den har afsluttet en rengøringsopgave, eller hvis batteriet har for lidt strøm under en rengøringsproces.

Tømning af støvbeholderen

Afhængigt af indstillingen i appen støvsuges støvet i støvbeholderen automatisk med jævne mellemrum, når den bevæger sig til ladestationen.

Manuel tømning af støvbeholderen:

1. Åbn topdækslet.
2. Tryk på klemmen, og tag fat i støvbeholderens håndtagsriller for at fjerne den fra enheden.
   Figur K
3. Åbn klappen.
   Figur L
4. Tøm støvbeholderen.
5. Luk klappen; den klikker hørbart på plads.
6. Sæt støvbeholderen på igen.
7. For at fortsætte rengøringen skal du trykke på tænd/sluk-knappen.

Slukning af maskinen

Obs

Rengøringsrobotten kan ikke slukkes, når den står på ladestationen.

1. Tryk på, og hold Tænd/Sluk/Pause-knap 3 sekunder nede.
   LED-knapperne slukker.
   Rengøringsrobotten slukker.
2. Tøm snavsevandsbeholderen i ladestationen og skyl den med rent vand, se *Rengøring af snavsevandsbeholderen i ladestationen*.
3. Rengør moppen og lad den tørre, se kapitel *Rengøring af moppen*.
4. Rengør rengøringsbørsten, se *Rengøring af rengøringsbørsten*.

Nulstilling af Wi-Fi-forbindelsen

Hvis du skifter til en ny router eller ændrer din Wi-Fi-adgangskode, skal du opdatere rengøringsrobottens Wi-Fi-forbindelse.

Obs

Kun 2,4 GHz Wi-Fi-netværk understøttes.

1. Tænd for rengøringsrobotten, se kapitel *Sådan tænder du for rengøringsrobotten*.
2. Tryk på Tænd/Sluk/Pause-knap og Hjem-knap samtidigt i 3 sekunder, indtil der lyder et akustisk signal.

Gendannelse af fabriksindstillinger

1. Tryk på Hjem-knap i 5 sekunder, indtil der lyder et akustisk signal.
2. Tryk igen på Hjem-knap i 5 sekunder, indtil der lyder et akustisk signal.
   Fabriksindstillingerne er blevet gendannet.

Transport

Apparatet må om muligt kun transporteres og sendes retur i den originale emballage. Kontakt vores kundeservice, hvis den originale emballage ikke længere er til rådighed.

Sikkerhedshenvisninger vedrørende transport

Lithium-ion-batteriet er omfattet af kravene i bestemmelserne om transport af farligt gods.

Brugeren kan transportere et batteri, der er ubeskadiget og fungerer korrekt, på offentlig vej uden yderligere pålæg.

Overhold ved forsendelse gennem tredjepart (transportvirksomheder) særlige krav til emballage og mærkning.

Overhold de nationale bestemmelser.

Opbevaring

BEMÆRK

Lugtudvikling på grund af fugt

Der kan dannes ubehagelige lugte, hvis apparatet indeholder væsker/fugtigt snavs under opbevaring.

Brug rengøringsværktøjet til at fjerne hår og snavspartikler fra hovedbørsten.

Lad den rengjorte moppe lufttørre.

Anbring ikke den våde moppe i et lukket skab for at tørre.

BEMÆRK

Materielle skader

Forkert opbevaring kan føre til skader på apparatet.

Læg ikke genstande på rengøringsrobotten.

Opbevar ikke enheden på hovedet.

Opbevar rengøringsrobotten fuldt opladet og slukket på et køligt og tørt sted.

Obs

Genoplad rengøringsrobotten fuldstændigt senest efter 5 måneder for at undgå en dybafladning af batteriet.

Pleje og vedligeholdelse

Vedligeholdelsesarbejde

Udskiftning af støvposen

1. Åbn ladestationens frontdæksel.
2. Fjern filterposen.
3. Rengør om nødvendigt ladestationens indre og motorbeskyttelsesfilteret, se *Rengøring af motorbeskyttelsesfilteret*.

4. Fold den nye støvpose ud, og skub den ind i holderen.
   Figur H
5. Luk ladestationens frontdæksel.

Rengøring af motorbeskyttelsesfilteret

1. Åbn ladestationens frontdæksel.
   Figur M
2. Fjern filterposen.
3. Fjern motorbeskyttelsesfilteret.
4. Rengør motorbeskyttelsesfilteret under rindende vand.
5. Lad motorbeskyttelsesfilteret tørre.
6. Sæt motorbeskyttelsesfilteret i ladestationen.
7. Sæt støvposen i, se *Indsæt støvpose*.
8. Luk ladestationens frontdæksel.

Rengøring af snavsevandsbeholderen i ladestationen

BEMÆRK

Lugtudvikling på grund af fugtig smudsvandtank

Hvis smudsvandtanken stadig indeholder væsker/fugtig smuds ved opbevaring, kan dette medføre lugtudvikling.

Tøm smudsvandtanken fuldstændigt.

Rengør spildevandstanken regelmæssigt.

1. Fjern snavsevandsbeholderen.
2. Træk i tappen på dækslet til snavsevandsbeholderen, og løft dækslet op.
3. Tøm snavsevandsbeholderen. Ved genstridigt snavs skylles snavsevandsbeholderen med rent vand eller rengøres med rengøringsbørsten.
4. Luk dækslet på snavsevandsbeholderen.
5. Sæt snavsevandsbeholderen i ladestationen.

Rengøring af sensorerne

Rengør sensorerne mindst en gang om måneden. Rengør sensorerne med det samme, hvis de er tilsmudsede.

Figur J

1. Tør sensorerne af med en blød klud.

Rengøring af kontakterne

Rengør kontakterne på enheden mindst én gang om måneden. Rengør altid kontakterne.

1. Tør kontakterne på enheden af med en blød klud.

Rengøring af støvbeholderen

1. Tøm støvbeholderen.

BEMÆRK

Skader på elektroniske komponenter

Rengør ikke støvbeholderen med vand.

2. Rengør støvbeholderen med det medfølgende rengøringsværktøj.
   Figur N
3. Luk klappen; den klikker hørbart på plads.
4. Sæt støvbeholderen på igen.

Rengøring af filteret

Vi anbefaler at rengøre filtrene regelmæssigt. Det forhindrer dem i at blive tilstoppet.

1. Åbn topdækslet.
2. Tryk på klemmen, og tag fat i støvbeholderens håndtagsriller for at fjerne den fra enheden.
   Figur K
3. Fjern filteret. Rengør filteret under rindende vand med det medfølgende rengøringsværktøj.
   Figur O
4. Lad filteret tørre helt.
5. Tryk filteret på plads.
6. Sæt støvbeholderen på igen.

Rengøring af rengøringsbørsten

1. Vend rengøringsrobotten på hovedet.
2. Tryk klemmerne på børstehovedet sammen.
   Figur P
3. Fjern børstedækslet.
4. Fjern rengøringsbørsten.
   Figur Q
5. Rengør rengøringsbørsten med det medfølgende rengøringsværktøj.
6. Sæt rengøringsbørsten i.
7. Sæt børstedækslet på, og tryk det ned, indtil det klikker hørbart på plads.

Rengøring af hjulene

Smudspartikler (som f.eks. sand osv.) kan sidde fast på kørefladerne og beskadige følsomme, glatte gulvflader.

1. Rengør hjulenes køreflader med en fugtig klud.

Rengøring af moppen

1. Vend rengøringsrobotten på hovedet.
2. Fjern moppeskiverne.
3. Fjern mopperne fra moppeskiverne.
4. Vask mopperne, og lad dem tørre helt.

Hjælp ved fejl

Fejl skyldes ofte enkle årsager, som du selv kan afhjælpe ved hjælp af følgende oversigt. I tvivlstilfælde eller ved fejl, der ikke nævnes her, skal du kontakte den autoriserede kundeservice.

Fejl	Årsag	Afhjælpning
Batteriet oplades ikke	Ladekontakterne tilsmudsede.	1. Tør ladekontakterne både på ladestationen og på rengøringsrobotten af med en tør klud.
	Den omgivende temperatur er under 0 °C eller over 35 °C.	1. Anvend rengøringsrobotten ved temperaturer over 0 °C og under 35 °C.
	Ladestationens netkabel er ikke tilsluttet.	1. Tilslut ladestationens netkabel.

Fejl	Årsag	Afhjælpning
Rengøringsrobotten vender ikke tilbage til ladestationen	Batteriet er tomt.	1. Sæt rengøringsrobotten manuelt på ladestationen, og lad den oplade fuldstændigt.
	Rengøringsrobotten er for langt væk fra ladestationen.	1. Bring rengøringsrobotten tættere på ladestationen. 2. Sæt rengøringsrobotten manuelt på ladestationen.
	Der er for lidt plads omkring ladestationen.	1. Sørg for, at der er tilstrækkelig plads omkring ladestationen, se kapitlet *Opstilling af ladestationen*.
	Der er for mange forhindringer omkring ladestationen.	1. Opstil ladestationen i et mere åbent område, se kapitlet *Opstilling af ladestationen*.
	Rengøringsrobotten afbilder sine omgivelser igen, når den blev flyttet over en større afstand.	1. Sæt rengøringsrobotten manuelt på ladestationen.
	Rengøringsrobotten blev ikke startet fra ladestationen. I dette tilfælde vender den kun tilbage til det sted, som den blev startet fra.	1. Sæt rengøringsrobotten manuelt på ladestationen.
	Ladestationens netkabel er ikke tilsluttet.	1. Tilslut ladestationens netkabel.
Multifunktionsstationen fungerer ikke korrekt	Rengøringsrobotten sidder ikke korrekt i ladestationen.	1. Anbring rengøringsrobotten manuelt på ladestationen.
	Støvposen er fuld.	1. Skift støvposen (se *Udskiftning af støvposen*).
	Ingen støvpose isat, eller den er monteret forkert.	1. Sæt støvposen i, eller kontrollér, at den er isat korrekt.
	Rentvandsbeholderen er tom.	1. Opfyldning af rentvandsbeholderen.
	Snavsevandsbeholderen er fuld.	1. Tøm snavsevandsbeholderen.
	Ingen vandsbeholder isat, eller den er monteret forkert.	1. Isæt vandbeholderen korrekt.
	Intet vaskebakkefilter isat, eller det er monteret forkert.	1. Isæt vaskebakkefilteret korrekt.

Kundeservice

Hvis fejlen ikke kan afhjælpes, skal maskinen kontrolleres af kundeservice.

Garanti

I det enkelte lande gælder de garantibetingelser, der er fastsat af vore salgsselskab. Eventuelle fejl ved apparatet udbedres gratis inden for garantifristen, såfremt fejlen kan tilskrives en materiale- eller produktionsfejl. Hvis du ønsker at gøre garantien gældende, bedes du henvende dig til din forhandler eller nærmeste kundeservicecenter medbringende kvittering for købet.
(Se adressen på bagsiden)
Yderligere garantioplysninger (hvis findes) kan findes i serviceområdet på dit lokale Kärcher-websted under "Downloads".

EU-overensstemmelseserklæring

Maskine	Type	Frekvensbånd, MHz	Effekt, maks. EIRP, mW
1.269-130.0	Wi-Fi	2400-2483,5	50
1.269-130.0	Bluetooth	2400-2483,5	8

Alfred Kärcher SE & Co. KG erklærer hermed, at radioenheden af typen Robo Cleaner overholder direktivet 2014/53/EU. EU-overensstemmelseserklæringens fulde tekst kan findes på *www.kaercher.com/RVM4Comfort*.

Tekniske data

		RVM 4 Comfort
Rengøringsrobot		
Nominel effekt	W	45
Batteritype		Li-ION
Batterikapacitet	mAh	4800
Driftstid ved fuldt opladet batteri under normal drift	min	160
Ladetid (8 % til 100 %/0 % til 100 %)	min	230 / 285
Trådløse forbindelser		2,4G + Bluetooth
Lydtryksniveau	dB(A)	<66
Tørt snavs	ml	300
Vægt	kg	4,1
Ladestation		
Nominelt strømforbrug (opsugning/opladning)	W	650/32
Volumen rentvandstank	l	3

		RVM 4 Comfort
Volumen spildevandstank	l	2,3
Kapacitet filterpose	l	2,5
Vægt	kg	6,1
Længde x bredde x højde	mm	310x450 x455
Lydtryksniveau	dB(A)	79

Der tages forbehold for tekniske ændringer.

Sisukord

Üldised juhised 105
Ohutusjuhised 105
Seadmel olevad sümbolid 106
Keskkonnakaitse 106
Sihtotstarbeline kasutamine 106
Lisavarustus ja varuosad 106
Tarnekomplekt 106
Seadme kirjeldus 106
Esmakordne kasutussevõtt 107
Käikuvõtmine 108
Käsitsemine 108
Transport 110
Ladustamine 110
Hooldus ja jooksevremont 110
Abi rikete korral 111
Garantii 112
EL vastavusdeklaratsioon 112
Tehnilised andmed 112

Üldised juhised

Lugege antud originaalkasutusjuhendit enne seadme esmakordset kasutamist ja toimige selle järgi. Hoidke dokument hilisemaks kasutamiseks või järgmise omaniku tarbeks alles.

- Kasutusjuhendi ja ohutusjuhiste eiramisel võivad tekkida kahjustused seadmel ja ohud operaatorile ning teistele inimestele.
- Informeerige transpordikahjude korral kohe edasimüüjat.
- Kontrollige lahtipakkimisel pakendi sisu puuduvate tarvikute või kahjustuste suhtes.

Ohutusjuhised

- Lisaks kasutusjuhendis esitatud juhistele tuleb Teil arvesse võtta ka seadusandja üldisi ohutusalaseid ja õnnetuse ennetamise eeskirju.
- Seadmele paigaldatud hoiatussildid ja osutavad sildid annavad olulisi juhiseid ohutuks käituseks.

Ohuastmed

⚠ *OHT*

- *Viide vahetult ähvardavale ohule, mis võib põhjustada raskeid kehavigastusi või lõppeda surmaga.*

⚠ *HOIATUS*

- *Viide võimalikule ohtlikule olukorrale, mis võib põhjustada raskeid kehavigastusi või lõppeda surmaga.*

⚠ *ETTEVAATUS*

- *Viide võimalikule ohtlikule olukorrale, mis võib põhjustada kergeid vigastusi.*

TÄHELEPANU

- *Viide võimalikule ohtlikule olukorrale, mis võib põhjustada varakahjusid.*

Üldised ohutusjuhised

Seadme laserradar vastab 1. klassi laserite standardile IEC 60825-1:2014 ja ei tekita inimorganismile ohtlikku laserkiirgust.

⚠ *OHT* ● *Lämbumisoht. Hoidke pakendikiled lastest eemal.*

⚠ *HOIATUS* ● *Kasutage seadet ainult sihtotstarbeliselt. Võtke arvesse kohalikke asjaolusid ning pidage seadmega töötamisel silmas kolmandaid isikuid, eelkõige lapsi.* ● *Seade ei ole mõeldud kasutamiseks piiratud füüsiliste, sensoorsete või vaimsete võimetega isikutele või kogemuste ja/või teadmiste puudumisel.* ● *Seadet tohivad kasutada ainult need inimesed, keda on seadme käsitsemise osas juhendatud või kes on tõendanud oma käsitsemisoskusi ja keda on selgesõnaliselt volitatud seadet kasutama.* ● *Lapsed ei tohi seadet käitada.* ● *Teostage laste üle järelevalvet kindlustamaks, et nad seadmega ei mängi.* ● *Lapsed tohivad puhastust ja kasutaja hooldust läbi viia ainult järelvalve all.* ● *Lapsed alates vähemalt 8. eluaastast tohivad seadet käitada ainult siis, kui nende ohutuse eest vastutav isik on neid kasutamise osas juhendanud, nad on korrektse järelevalve all ning nad on mõistnud sellest tulenevaid ohte.*

⚠ *ETTEVAATUS* ● *Õnnetus- ja vigastusoht. Järgige transportimisel ja ladustamisel seadme kaalu, vt peatükki Tehnilised andmed kasutusjuhendist.* ● *Ohutusseadised on ette nähtud Teie kaitseks. Ärge kunagi muutke või hiilige kõrvale ohutusseadistest.*

TÄHELEPANU ● *Seadme kahjustus. Ärge minge seadmele ega asetage sellele lapsi, esemeid ega lemmikloomi.* ● *Seade sisaldab akusid, mida tohib vahetada ainult spetsialist.*

Elektrilöögi oht

⚠ *HOIATUS* ● *Seade sisaldab elektrilisi detaile, ärge puhastage seadet voolava vee all.* ● *Lülitage seade enne kõiki hoolitsus- ja hooldustöid välja.*

⚠ *ETTEVAATUS* ● *Laske remonditööd ja tööd elektrilistel detailidel läbi viia ainult volitatud klienditeenindusel.*

Ohutusjuhised Käitus

⚠ *OHT* ● *Ärge kasutage seadet ruumides, kus on elav tuli või lahtises kaminas hõõguvad söed, ilma järelevalveta.* ● *Ärge kasutage seadet põlevate küünaldega ruumides ilma järelevalveta.*

⚠ *HOIATUS* ● *Lühiseoht. Hoidke laadimiskontaktidest eemal elektrit juhtivad esemed (nt kruvikeerajad jms).*

⚠ *ETTEVAATUS* ● *Olge ringiliikuvast puhastusrobotist tingitud kukkumisohu suhtes ettevaatlik.* ● *Vigastusoht. Ärge pange mingil juhul käituse ajal sõrmi ega tööriistu seadme pöörleva puhastusvaltsi vahele.* ● *Ärge seiske ega istuge jaama või puhastusroboti peal.* ● *Pidage silmas, et esemed võivad puhastusrobotiga kokkupõrkumisel ümber kukkuda (ka laudadel või väikestel mööbliesemetel olevad esemed).* ● *Pidage silmas, et puhastusrobot võib takerduda allarippuvatesse telefonikaablitesse, elektrijuhtmetesse, laudlinadesse, nööridesse, vöödesse jne. See võib põhjustada esemete allakukkumist.*

TÄHELEPANU *● Ärge kasutage seadet ruumides, mis on kaitstud alarmsüsteemi või liikumisanduriga. ● Kasutage seadet ainult temperatuuril 0 °C kuni +35 °C. ● Kasutage seadet ainult siseruumides. ● Ärge image seadmega teravaid või suuremaid esemeid, nagu nt killud, kruus, või mänguasjade osad. ● Enne seadme kasutamist tõstke kõik kaablid põrandalt üles, et neid puhastamise ajal kaasa ei lohistataks. ● Tõkestage kõik piirkonnad, kus seadmel on kukkumisoht. Näiteks trepist allaminekud või piirdeta rõdud.*

Laadimisjaama ohutusjuhised

⚠ ***OHT*** *● Ühendage seade ainult vahelduvvoolu külge. Tüübisildil esitatud pinge peab vastama võrgupingele. ● Ohutusalastel põhjustel soovitame seadet põhimõtteliselt käitada ainult rikkevoolu kaitselüliti kaudu (maksimaalselt 30 mA). ● Ärge kunagi puudutage võrgupistikut ja pistikupesa märgade kätega. ● Plahvatusoht. Ärge laadige mittetaaslaetavaid akusid.*

⚠ ***HOIATUS*** *● Ühendage seade ainult elektrilise ühenduse külge, mis on teostatud elektrispetsialisti poolt IEC 60364-1 kohaselt. ● Kontrollige võrgupinge kokkulangevust laadija tüübisildil esitatud pingega. ● Seade sisaldab elektrilisi detaile, ärge puhastage seadet voolava vee all. ● Lühiseoht. Hoidke laadimiskontaktidest eemal elektrit juhtivad esemed (nt kruvikeerajad jms). ● Lühiseoht. Puhastage laadimisjaama laadimiskontakte ainult kuivalt. ● Tõmmake enne kõiki hooldus- ja jooksevremonditöid võrgupistik pistikupesast välja. ● Puhastusrobotit 1.269-130.0 tohib laadida ainult laadimisjaama laadimisseadmes osa numbriga 9.773-135.0 / 9.773-248.0. ● Laadige laadimisjaamas ainult kaasasolevat puhastusseadet. ● Kontrollige võrgukaablit enne iga käitust kahjustuste suhtes. Ärge kasutage kahjustatud võrgukaablit. Kahjustuste korral vahetage võrgukaabel heakskiidetud võrgukaabli vastu välja. Sobiva võrgukaabli leiate KÄRCHERilt või meie teeninduspartneritelt.*

TÄHELEPANU *● Kasutage laadimisjaama ainult siseruumides. ● Ärge paigaldage laadimisjaama soojusallikate, nt kütteseadmete lähedusse. ● Hoidke laadimisjaama ainult siseruumides, jahedas ja kuivas kohas. ● Laadige puhastusrobot hiljemalt 5 kuu pärast uuesti täis, et vältida aku sügavtühjenemist. ● Enne hooldustöid lülitage laadimisjaam välja.*

Seadmel olevad sümbolid

Enne käikuvõtmist lugege kasutusjuhendit ja kõiki ohutusjuhiseid.

Kaitske seadet niiskuse eest. Ladustage seadet kuivalt. Ärge asetage seadet vihma kätte. Seade sobib ainult siseruumides kasutamiseks.

Keskkonnakaitse

Pakkematerjalid on taaskasutatavad. Palun utiliseerige pakendid keskkonnasäästlikult.

Elektrilised ja elektroonilised seadmed sisaldavad väärtuslikke taaskasutatavaid materjale ja sageli koostisosi nagu patareid, akud või õli, mis võivad vale ümberkäimise või vale utiliseerimise korral kujutada potentsiaalset ohtu inimeste tervisele ja keskkonnale. Seadme nõuetekohaseks käitamiseks on neid koostisosi siiski vaja. Selle sümboliga tähistatud seadmeid ei tohi utiliseerida koos olmeprügiga.

Juhised koostisainete kohta (REACH)
Kehtiva teabe koostisainete kohta leiate aadressilt: *www.kaercher.de/REACH*

Sihtotstarbeline kasutamine

Seade koosneb kahest seadmest, laadimisjaamast ja akutoitel puhastusrobotist.

- See puhastusrobot on ette täisautomaatseks märg- ja kuivpuhastuseks.
- Ärge puhastage veetundlikke katteid, nt töötlemata korkpõrandaid, sest niiskus võib sisse tungida ja põrandat kahjustada.
- Seade sobib vaipade, PVC, linoleumi, plaatide, kivi, õlitatud ja vahatatud parketi, laminaadi ning kõigi veekindlate põrandakatete puhastamiseks.
- Antud seade on välja töötatud kasutamiseks eramajapidamistes ega ole ette nähtud tööstuslikuks kasutamiseks.

Lisavarustus ja varuosad

Kasutage ainult originaaltarvikuid ja originaalvaruosi, mis tagavad seadme ohutu ja tõrgeteta käituse. Tarvikute ja varuosade kohta leiate teavet aadressilt *www.kaercher.com*.

Tarnekomplekt

Lahtipakkimisel kontrollige, kas pakendi sisu on täielik. Puuduolevate tarvikute või transpordikahjustuste korral teavitage oma edasimüüjat.

Seadme kirjeldus

Jooniseid leiate illustratsioonide lehelt.
Joonis A
Joonis B

① Mopikettad
② Puhastushari
③ Harjakate
④ Veoratas
⑤ Kaljuandur
⑥ Külgmine hari
⑦ Pöördratas
⑧ Kuiva tolmu konteiner
⑨ Puhastustööriist
⑩ Sisse/välja nupp
⑪ Avakuva nupp
⑫ Laserandur (LiDAR)
⑬ Kahe joonega laser
⑭ Laadimiskontaktid
⑮ Jaama esikaas
⑯ Pesemisaluse filter
⑰ Pesemisalus
⑱ Puhta vee paak
⑲ Reoveepaak
⑳ Jaama laadimispistik

㉑ Filterkott

㉒ Toitekaabel

Puhastusroboti funktsioon

- Mobiilne puhastusrobot võtab oma energia sisseehitatud laetavast akust, mida ta regulaarselt laadib kaasasolevas laadimisjaamas. Kui aku laetuse tase on liiga madal, naaseb see automaatselt laadimisjaama laadimiseks ja peatab vajaduse korral praeguse puhastustöö.
- Kui laadimine on lõppenud, lahkub puhastusrobot automaatselt laadimisjaamast ja jätkab puhastamist, kui töö katkes. Puhastusrobot naaseb ka pärast puhastamise lõpetamist laadimisjaama.
- Puhastusrobot edastab olekuteateid häälväljundi ja seadme erinevate LED-värvide kaudu.
- Puhastusrobot liigub süstemaatiliselt. See skaneerib ruumi laseranduriga (LiDAR) ja seejärel puhastab ruumi samm-sammult.
- Puhastusrobotil on servaandurid, mis suudavad tuvastada treppe ja astmeid ning on mõeldud roboti kukkumise vältimiseks.
- Ultraheliandurit kasutatakse vaipade tuvastamiseks, mida saab rakenduses eraldi aktiveerida ja desaktiveerida. Sõltuvalt konfiguratsioonist väldib puhastusrobot vaipu.
- Puhastusrobotil on kuiva tolmu konteiner, peahari, külghari ja 2 moppimisketast. Need komponendid võimaldavad üheaegselt puhastada nii kuiva kui ka niisket. Imemisprotsess kogub kuiva tolmu konteinerisse kõik tolmuosakesed ja jämeda mustuse, nii et märgpuhastuse ajal ei kogune tolmuosakesi ega jämedat mustust.
- Multifunktsionaalses laadimisjaamas eemaldatakse tolm tolmukonteinerist. Pühkimislappi on võimalik pesta ja kuivatada ka laadimisjaamas.

Imemine saab toimuda ainult järgmistel tingimustel:

- Puhastusrobot on laadimisjaamas.
- Tolmukott ripub laadimisjaamas.

Seadme LED-värvid

LED-nupud	Tähendus
Lülita välja	Seade on välja lülitatud. Seade on puhkerežiimis. Seade on režiimis "Mitte segada".
Tuli on sinine	Seade töötab. Seade on täielikult laetud.
Sinine aeglane vilkumine	Seade on ooterežiimis / pausil. Seade laeb.
Vilgub siniselt	Seade on WLAN-ühenduse režiimis.
Punane aeglane vilkumine või vilkumine	Ilmnes tõrge. Veaotsing, vt *Abi rikete korral*.

Laadimisjaama LED-värvid

LED-nupud	Tähendus
Lülita välja	Seade on täielikult laetud ja puhkeolekus. Seade on režiimis „Mitte segada“. Lülitage toide välja.
Põleb siniselt	Hooldus töötab. Seade on täielikult laetud.
Sinine aeglane vilkumine	Seade laeb.
Vilgub kiiresti punaselt	Ilmnes tõrge. Veaotsing, vt *Abi rikete korral*.

Erirežiimid

Puhkerežiim

Puhastusrobot lülitub pärast 5-minutilist jõudeolekut automaatselt puhkerežiimile. Vajutage selle äratamiseks suvalist klahvi.

- Puhastusrobot ei lülitu laadimisjaamas olles puhkerežiimile.
- Puhastusrobot lülitub automaatselt välja, kui see on puhkerežiimis kauem kui 6 tundi

Režiim "Mitte segada"

Režiimi "Mitte segada" saab aktiveerida. Režiimis "Mitte segada" ei anna puhastusrobot akustilisi hoiatusi. LED-tuled kustuvad.
Rakenduses saab aktiveerida režiimi "Mitte segada". Rakenduse allalaadimist kirjeldatakse peatükis *Ühendage puhastusrobot WiFi ja rakendusega*.

Märkus

Režiimis "Mitte segada" ei ole puhastusrobot välja lülitatud. Puhastamise jätkamiseks vajutage korraks Sisse/ välja nupp.

Kaugjuhtimine

Rakenduses on näiteks võimalus navigeerida robotiga, kui see jääb kinni ligipääsmatusse kohta.
Selle kaugjuhtimispuldi saab valida rakenduses jaotises „Rakenduse seaded“ > „Funktsioonide seaded“ > „Veel funktsioone“.

Esmakordne kasutussevõtt

Laadimisjaama seadistamine

- Valige asukoht, et puhastusrobot jõuaks hõlpsasti laadimisjaama.

TÄHELEPANU

Põranda kahjustamise oht niiskuse tõttu

Märgpühkimise mopp võib laadimise ajal põrandat kahjustada.

Asetage laadimisjaam veekindlale põrandale.

- Veenduge, et laadimisjaamast vasakul ja paremal oleks vähemalt 0,5 m vaba ruumi ning laadimisjaamast ees vähemalt 1,5 m vaba ruumi.
- Asukoht ei tohi olla otsese päikesevalguse käes.

1. Laadimisjaama üles seadmine
   Joonis C
2. Ühendage toitekaabli seadmepistik laadimisjaama küljel olevasse laadimispessa.
   Joonis D
3. Ühendage toitepistik.

Puhastusroboti ühendamine laadimisjaamaga

1. Asetage puhastusrobot käsitsi laadimisjaama ja veenduge, et akukontaktidel on hea kontakt. Puhastusrobot lülitub automaatselt sisse. LED nupud süttivad.

Ühendage puhastusrobot WiFi ja rakendusega

Puhastusrobotit saab käsitseda vahetult seadmel olevate klahvidega või WLAN-võimelise mobiilseadme rakenduse kaudu. Kõigi saadaolevate funktsioonide kasutamiseks on soovitatav puhastusrobotit juhtida KÄRCHERI siseruumide robotid rakenduse kaudu.
Enne rakenduse allalaadimist veenduge järgmises:

- Mobiilsideseade on ühendatud internetiga.
- Ruuteri 2,4 GHz Wi-Fi on aktiveeritud.
- WiFi katvus on piisavalt tagatud.

Laadige KÄRCHERI siseruumide robotid rakendus alla Apple App Store'ist® või Google Play™ poest.

GET IT ON Google Play

Download on the App Store

- Google Play™ ja Android™ on ettevõtte Google Inc. kaubamärgid või registreeritud kaubamärgid.
- Apple® ja App Store® on Apple Inc. kaubamärgid või registreeritud kaubamärgid.

Puhastusroboti ühendamine KÄRCHERI siseruumide robotid rakenduse ja WLANiga:

1. Laadige KÄRCHERI siseruumide robotid rakendus alla Apple App Store'ist või Google Play Store´ist.
2. Avage rakendus KÄRCHERI siseruumide robotid.
3. Looge konto (kui Te pole veel registreerunud).
4. Lisage soovitud puhastusrobot.
5. Järgige rakenduses sammsammulisi juhiseid.

Puhastusrobotite desaktiveerimine WLANiga

1. Kustuta seade RAKENDUSEST.
2. Vajutage 3 sekundi jooksul korraga sisse-/väljalülitusnuppu ja "Koju" nuppu, kuni kostub hääl: "Wifi-ühenduse lähtestamine ja võrgu konfiguratsioonirežiimi sisenemine".

Käikuvõtmine

Külgmise harja paigaldamine

1. Pöörake puhastusrobot tagurpidi.
2. Paigaldage külgmine hari.
   Joonis E

Mopiketaste sisestamine

1. Pöörake puhastusrobot tagurpidi.
2. Paigaldage mopikettad.
   Joonis F

Laadimisjaama puhta vee paagi täitmine

TÄHELEPANU

Kahjustusoht

Kuuma vee valamine puhtaveepaaki võib põhjustada plastiku deformeerumist.

Ärge valage puhtaveepaaki kuuma vett.

Märkus

Enne puhta vee paagi täitmist tühjendage alati reoveepaak.

1. Puhta vee paagi eemaldamine.
   Joonis G
2. Tõmmake puhta vee paagi katte sakki ja tõstke kate üles.
3. Täitke puhta vee paak külma või leige kraaniveega kuni MAX märgistuseni.

TÄHELEPANU

Seadme kahjustus korrosiooni ja keemiliste materjalide tõttu

Ärge pange puhastusvahendeid, desinfitseerimisvahendeid ega muid puhastusvahendeid puhta vee paaki.

Ärge valage puhta vee paaki kuuma vett.

4. Puhta vee paagi paigaldamine.

Sisestage tolmukott

1. Avage laadimisjaama esikaas.
   Joonis H
2. Lükake tolmukott sisselaskeavasse.
3. Sulgege laadimisjaama esikaas.

Käsitsemine

TÄHELEPANU

Oht takistuste tõttu

Kahjustusoht

Hoolitsege enne puhastusroboti käitamist selle eest, et põrandal, treppidel või trepimademetel ei oleks takistusi.

Keskkonna ettevalmistamine

- Hoidke põrand vaba ümberringi vedelevatest esemetest, et tagada tõhus puhastamine. Takistused nõuavad aeganõudvat puhastamist, sest puhastusrobot peab esemetest mööda sõitma.
- Avage puhastatavate ruumide uksed.
- Puhastusroboti käsitsemisel rakendusega: Viige rakenduses läbi konfiguratsioon, et puhastusrobot saaks puhastada vastavalt individuaalsetele puhastusnõuetele (keelutsoonid, erinevad puhastusparameetrid jne), vt peatükki *Kaardi loomine*.

Seaded

Roboti seaded

Puhastamist saab alustada ka puhastusrobotilt ilma rakendust kasutamata. Nuppude abil saab käivitada järgmisi käske:

- Alusta puhastamist Sisse/välja nupp kaudu.
- Katkesta puhastamine Sisse/välja nupp kaudu.

- Suuna puhastusrobot käsitsi laadimisjaama Avakuva nupp kaudu.

Puhastusrobot naaseb automaatselt laadimisjaama laadimiseks, kui ta on lõpetanud puhastustöö või kui aku on puhastusprotsessi ajal liiga tühjaks saanud.

Seaded rakenduses

Rakendusel KÄRCHERI siseruumide robotid on muu hulgas järgmised põhifunktsioonid:

- Samm-sammult konfiguratsioonivalikute juhend
- Kaardi loomine tubadele ja mitmele korrusele
- Ajakavade seadistamine
- No-go tsoonide ja virtuaalsete seinte määratlus
- Märkused rikete või tõrgete ja puhastamise edenemise kohta
- Puhastusparameetrite, näiteks vee koguse, imemisvõimsuse ja läbipääsude arvu seadistamine.
- Puhastustsoonide kehtestamine
- Režiimi "Mitte segada" aktiveerimine/blokeerimine
- Seadme kaugjuhtimispult
- KKK koos üksikasjaliku tõrkeotsinguga

Puhastusroboti sisselülitamine

Märkus

Asetage puhastusrobot otse laadimisjaamale, kui seda ei saa liiga madala laadimisseisundi tõttu sisse lülitada, vt peatükki Esmakordne kasutussevõtt.

1. Asetage puhastusrobot käsitsi laadimisjaama ja veenduge, et akukontaktidel on hea kontakt.
   Puhastusrobot lülitub automaatselt sisse ja annab helisignaali.
   LED-tuli süttib.

Märkus

Alternatiivina saab puhastusrobotit sisse lülitada kui see ei ole laadimisjaamas.

2. Hoidke Sisse/välja nupp 3 sekundit all.
   Puhastusrobot lülitub välja.
   Joonis I

Käitus ilma rakenduseta

Puhastamise alustamine

Märkus

Avage kõigi ruumide uksed, mida puhastusrobot peab puhastama ja hoidke põrand vaba ümberringi vedelevatest esemetest.

1. Vajutage nuppu Sisse/välja nupp.
   Puhastusrobot annab helisignaali ja loob esmalt ümbrusest kaardi ilma puhastamata.
   LED-NUPUD süttivad siniselt.
   Kui kaardi loomine on lõpetatud, naaseb puhastusrobot laadimisjaama.

Märkus

Oodake mõni sekund, kuni vajutate Sisse/välja nupp uuesti, et robot saaks kaardi salvestada.

2. Vajutage nuppu Sisse/välja nupp.
   Puhastusrobot annab helisignaali ja alustab puhastamist.
   LED-NUPUD süttivad siniselt.

Käitus rakendusega

Kaardi loomine

Märkus

Avage kõigi ruumide uksed, mida puhastusrobot peab puhastama ja hoidke põrand vaba ümberringi vedelevatest esemetest.

1. Vajutage rakenduses juhtpaneelile "Start" ja järgige vastavalt vajadusele näidatud samme.
   Puhastusrobot annab helisignaali ja alustab kaardi loomist.
   LED nupud süttivad siniselt.
   Kui kaardi loomine on lõpetatud, naaseb puhastusrobot laadimisjaama.

Roboti konfigureerimine rakenduses

Kaardi individuaalseid konfiguratsioone saab teha rakenduses.

- Virtuaalsed seinad ja piiratud alad takistavad puhastusrobotil siseneda aladesse, mida ei tohiks puhastada.
- Ruumide puhastamise või puhastustsoonidega saab robot kasutaja valitud alad ühe korra puhastada.
- Erinevate puhastusrežiimide puhul saab puhastamise intensiivsust valida iga ruumi jaoks eraldi, sõltuvalt põranda tüübist või määrdumisest (vee kogus, läbipääsude arv ala kohta, imemisvõimsus jne)

Rakenduse allalaadimist kirjeldatakse peatükis *Ühendage puhastusrobot WiFi ja rakendusega.*

1. Järgi rakenduses üksikasjalikke juhiseid.

Puhastuse alustamine

1. Valige rakenduses soovitud kaart ja alustage puhastamist vastavalt individuaalsele konfiguratsioonile.

Puhastamise katkestamine

Seadme puhastamise katkestamine

1. Puhastamise ajal vajutage mis tahes nuppu.
   Puhastusrobot peatub.
   LED-nupud pulseerivad siniselt.
2. Vajutage nuppu Sisse/välja nupp.
   Puhastamine jätkub.
   LED-NUPUD süttivad siniselt.

Rakenduses koristamise katkestamine

1. Vajutage rakenduses juhtpaneeli "Paus".
   Puhastusrobot peatub.
   LED-nupud pulseerivad siniselt.
2. Vajutage rakenduses juhtpaneeli "Start".
   Puhastamine jätkub.
   LED-NUPUD süttivad siniselt.

Aku taseme indikaator

Märkus

Kui aku on tühi, naaseb puhastusrobot aku laadimiseks automaatselt laadimisjaama.

Märkus

Kui puhastusrobot ei lõpetanud puhastamist varem, jätkab see puhastamist, kui aku on laetud.

Puhastusroboti manuaalselt laadima saatmine

Puhastusroboti käsitsi laadima saatmine

1. Kui robot teeb praegu puhastuskäiku, vajutage mis tahes nuppu.
   Puhastusrobot peatub.
   LED-nupud pulseerivad siniselt.
2. Vajutage nuppu Avakuva nupp.
   Koristamine on tühistatud.
   Puhastusrobot liigub laadimiseks laadimisjaama.
   Niipea kui puhastusrobot on laadimisjaamaga ühendatud, pulseerivad LED-nupud siniselt.

Puhastusrobot naaseb automaatselt laadimisjaama laadimiseks, kui ta on lõpetanud puhastustöö või kui aku on puhastusprotsessi ajal liiga tühjaks saanud.

Puhastusroboti käsitsi laadima saatmine

rakenduse kaudu

1. Kui robot teeb praegu puhastuskäiku, vajutage rakenduses juhtpaneeli "Paus".
   Puhastusrobot peatub.
   LED-nupud pulsseerivad siniselt
2. Vajutage rakenduses juhtpaneeli "Laadimine".
   Koristamine on tühistatud.
   Puhastusrobot liigub laadimiseks laadimisjaama.
   Niipea kui puhastusrobot on laadimisjaamaga ühendatud, pulseerivad LED-nupud siniselt.

Puhastusrobot naaseb automaatselt laadimisjaama laadimiseks, kui ta on lõpetanud puhastustöö või kui aku on puhastusprotsessi ajal liiga tühjaks saanud.

Tolmukonteineri tühjendamine

Sõltuvalt rakenduse seadistusest puhastatakse tolmumahutis olev tolm automaatselt regulaarsete ajavahemike järel, kui see laadimisjaama liigub.

Tolmumahuti käsitsi tühjendamine:

1. Avage ülemine kate.
2. Vajutage klambrile ja haarake tolmukonteineri käepideme soontest, et see seadmest eemaldada.
   Joonis K
3. Avage klapp.
   Joonis L
4. Tühjendage tolmumahuti.
5. Sulgege klapp, kuni see kuuldavalt oma kohale lukustub.
6. Sisestage tolmukonteiner uuesti.
7. Puhastamise jätkamiseks vajutage sisse/välja nuppu.

Seadme väljalülitamine

Märkus

Puhastusrobotit ei saa laadimisjaamas välja lülitada.

1. Vajutage ja hoidke all Sisse/välja nupp 3 sekundit.
   LED-nupud kustuvad.
   Puhastusrobot lülitub välja.
2. Tühjendage laadimisjaama reoveepaak ja loputage puhta veega, vt *Laadimisjaama reoveepaagi tühjendamine*.
3. Puhastage pühkimismopp ja laske kuivada, vt peatükki *Pühkimismopi puhastamine*.
4. Puhastage puhastushari, vt *Puhastusharja puhastamine*.

Lähtesta WLAN-ühendus

Kui lülitate uuele ruuterile või muudate oma WLAN-i parooli, peate lähtestama puhastusroboti WLAN-ühenduse.

Märkus

Toetatakse ainult 2,4 GHz WLAN-võrke.

1. Lülitage puhastusrobot sisse, vt peatükki *Puhastusroboti sisselülitamine*.
2. Vajutage 3 sekundit korraga nuppe Sisse/välja nupp ja Avakuva nupp, kuni kostub helisignaal.

Tehaseseadete taastamine

1. Vajutage Avakuva nupp 5 sekundit, kuni kostub akustiline signaal.
2. Vajutage veelkord Avakuva nupp 5 sekundit, kuni kostub akustiline signaal.
   Tehaseseaded on taastatud.

Transport

Transportige seadet ja saatke see võimalusel tagasi üksnes originaalpakendis. Kui originaalpakend ei ole kättesaadav, võtke ühendust meie teenindusega.

Ohutusjuhised transportimiseks

Liitiumioonaku suhtes kehtivad ohtlike kaupade seadu-se nõuded.
Kasutaja võib kahjustamata ja talitlusvõimelist akut transportida avalikus liiklusruumis lisapiiranguteta.
Saatmiseks kolmandaid isikuid (transpordiettevõtteid) kasutades järgige eelkõige pakendamise ja tähistamise erinõudeid.
Järgige riiklikke eeskirju.

Ladustamine

TÄHELEPANU

Lõhna tekkimine niiskuse tõttu

Kui seade sisaldab ladustamisel vedelikke/niisket mustust, võivad tekkida ebameeldivad lõhnad.
Kasutage puhastusvahendit karvade ja mustuseosakeste eemaldamiseks põhiharjast.
Laske puhastatud pühkimismopil õhu käes kuivada.
Ärge asetage niisket moppi kuivama suletud kappi.

TÄHELEPANU

Varakahju

Vale ladustamine võib põhjustada seadme kahjustusi.
Ärge asetage puhastusrobotile esemeid.
Ärge hoidke seadet tagurpidi.
Hoidke puhastusrobotit täielikult laetuna ja välja lülitatuna jahedas ja kuivas kohas.

Märkus

Aku sügavtühjenemise vältimiseks laadige puhastusrobot hiljemalt 5 kuu pärast uuesti täis.

Hooldus ja jooksevremont

Hooldustööd

Tolmukoti vahetamine

1. Avage laadimisjaama esikaas.
2. Eemaldage filterkott.
3. Vajadusel puhastage laadimisjaama sisemust ja mootori kaitsefiltrit., vt *Mootori kaitsefiltri puhastamine*.
4. Voltige uus tolmukott lahti ja lükake see toesse.
   Joonis H
5. Sulgege laadimisjaama esikaas.

Mootori kaitsefiltri puhastamine

1. Avage laadimisjaama esikaas.
   Joonis M
2. Eemaldage filterkott.
3. Eemaldage mootori kaitsefilter.
4. Puhastage mootori kaitsefilter voolava vee all.
5. Laske mootori kaitsefiltril kuivada.
6. Sisestage mootori kaitsefilter laadimisjaama.
7. Sisestage tolmukott, vt *Sisestage tolmukott*.
8. Sulgege laadimisjaama esikaas.

Laadimisjaama reoveepaagi tühjendamine

TÄHELEPANU

Lõhna tekkimine niiske mustaveepaagi tõttu

Kui mustaveepaak sisaldab ladustamise ajal endiselt vedelikke / niisket mustust, võib see põhjustada lõhnade teket.
Tühjendage mustaveepaak täielikult.
Puhastage regulaarselt mustaveepaaki.

1. Eemaldage reoveepaak.
2. Tõmmake puhta vee paagi kattel olevat sakki ja tõstke kate üles.
3. Tühjendage reoveepaak Kangekaelse mustuse korral loputage reoveepaaki puhta veega või puhastage seda puhastusharjaga.

4. Sulgege reoveepaagi kate.
5. Sisestage reoveepaak laadimisjaama.

Sensorite puhastamine

Puhastage sensoreid vähemalt kord kuus. Puhastage sensorid alati kohe, kui need on määrdunud.

Joonis J

1. Pühkige sensoreid pehme lapiga.

Kontaktide puhastamine

Puhastage seadme kontakte vähemalt kord kuus. Puhastage alati kontaktid.

1. Pühkige seadme kontakte pehme lapiga.

Tolmukonteineri puhastamine

1. Tühjendage tolmumahuti.

TÄHELEPANU

Elektroonikakomponentide kahjustused

Ärge puhastage tolmukonteinerit veega.

2. Puhastage tolmukonteinerit kaasasoleva puhastusvahendiga.

   Joonis N

3. Sulgege klapp, kuni see kuuldavalt oma kohale lukustub.
4. Sisestage tolmukonteiner uuesti.

Filtri puhastamine

Soovitame filtrit regulaarselt puhastada. See takistab selle ummistumist.

1. Avage ülemine kate.
2. Vajutage klambrile ja haarake tolmukonteineri käepideme soontest, et see seadmest eemaldada.

   Joonis K

3. Eemaldage filter. Puhastage filtrit voolava vee all kaasasoleva puhastusvahendiga.

   Joonis O

4. Laske filtril täielikult kuivada.
5. Vajutage filter oma kohale.
6. Sisestage tolmukonteiner uuesti.

Puhastusharja puhastamine

1. Pöörake puhastusrobot tagurpidi.
2. Suruge harja katte klambrid kokku.

   Joonis P

3. Eemaldage harja kate.
4. Eemaldage puhastushari.

   Joonis Q

5. Puhastage puhastushari ja harjalaager kaasasoleva puhastustööriistaga.
6. Sisestage puhastushari.
7. Sobitage harja kate ja suruge see alla, kuni see kuuldavalt oma kohale lukustub.

Rataste puhastamine

Mustuseosakesed (nt liiv jne) võivad veerepinna külge kinni jääda ja kahjustada seejärel tundlikke, siledaid põrandapindu.

1. Puhastage rataste veerepindu niiske lapiga.

Pühkimismopi puhastamine

1. Pöörake puhastusrobot tagurpidi.
2. Eemaldage mopikettad.
3. Eemaldage pühkimismopid mopiketastelt.
4. Peske pühkimismopid puhtaks ja kuivatage need täielikult.

Abi rikete korral

Riketel on sageli lihtsad põhjused, mille saate järgneva ülevaate abil ise kõrvaldada. Kahtluse korral või siin nimetamata rikete puhul pöörduge palun volitatud klienditeeninduse poole.

Viga	Põhjus	Kõrvaldamine
Aku ei lae	Laadimiskontaktid on määrdunud.	1. Pühkige nii laadimisjaama kui ka puhastusroboti laadimiskontakte kuiva lapiga.
	Ümbritsev temperatuur alla 0 °C või üle 35 °C.	1. Kasutage puhastusrobotit temperatuuridel üle 0 °C ja alla 35 °C.
	Laadimisjaama võrgukaabel ei ole ühendatud.	1. Ühendage laadimisjaama võrgukaabel.
Puhastusrobot ei naase laadimisjaama	Aku on tühi.	1. Asetage puhastusrobot käsitsi laadimisjaama ja laske sellel täis laadida.
	Puhastusrobot on laadimisjaamast liiga kaugel.	1. Tooge puhastusrobot laadimisjaamale lähemale. 2. Asetage puhastusrobot käsitsi laadimisjaama.
	Laadimisjaama ümber on liiga vähe ruumi.	1. Veenduge, et laadimisjaama ümber on piisavalt ruumi, vt peatükki *Laadimisjaama seadistamine*.
	Laadimisjaama ümber on liiga palju takistusi.	1. Paigaldage laadimisjaam avatumale alale, vt peatükki *Laadimisjaama seadistamine*.
	Kui puhastusrobot on kaugemale liigutatud, kaardistab ta oma ümbruse uuesti.	1. Asetage puhastusrobot käsitsi laadimisjaama.
	Puhastusrobotit pole laadimisjaamast käivitatud. Sellisel juhul naaseb see ainult asukohta, kust see käivitati.	1. Asetage puhastusrobot käsitsi laadimisjaama.
	Laadimisjaama võrgukaabel ei ole ühendatud.	1. Ühendage laadimisjaama võrgukaabel.

Viga	Põhjus	Kõrvaldamine
Multifunktsionaalne jaam ei tööta korralikult	Puhastusrobot ei ole laadimisjaamas õiges asendis.	1. Asetage puhastusrobot käsitsi laadimisjaama.
	Tolmukott on täis.	1. Vahetage tolmukott (vt *Tolmukoti vahetamine*).
	Tolmukott puudub või on valesti paigaldatud.	1. Sisestage tolmukott või kontrollige, kas see on õigesti paigaldatud.
	Puhta vee paak tühi.	1. Täitke puhta vee paak.
	Reoveepaak täis.	1. Tühjendage reoveepaak
	Veepaak puudub või on valesti paigaldatud.	1. Paigaldage veepaak õigesti.
	Pesemisaluse filtrit ei ole või on see valesti paigaldatud.	1. Paigaldage pesemisaluse filter õigesti.

Klienditeenindus

Kui riket ei saa kõrvaldada, tuleb seade üle kontrollida klienditeenindusel.

Garantii

Igas riigis kehtivad meie volitatud müügiesindaja antud garantiitingimused. Seadmel esinevad mistahes rikked kõrvaldame garantiiajal tasuta, kui põhjuseks on materjali- või tootmisviga. Garantiijuhtumil pöörduge ostu tõendava dokumendiga oma edasimüüja või lähima volitatud klienditeeninduse poole.
(Aadressi vt tagaküljelt)
Täiendavat teavet garantii kohta (kui see on olemas) leiate Kärcheri kohaliku veebilehe teeninduspiirkonnast "Allalaadimiste" alt.

EL vastavusdeklaratsioon

Seade	Tüüp	Sagedusala, MHz	Võimsus, max EIRP, mW
1.269-130.0	WLAN	2400-2483,5	50
1.269-130.0	Bluetooth	2400-2483,5	8

Alfred Kärcher SE & Co. KG KG kinnitab käesolevaga, et raadioseadme tüüp Robo Cleaner vastab 2014/53/EL direktiivile. ELi vastavusdeklaratsiooni tervikteksti leiate aadressilt *www.kaercher.com/RVM4Comfort*.

Tehnilised andmed

		RVM 4 Comfort
Puhastusrobot		
Nimivõimsus	W	45
Akupaki tüüp		Li-ION
Aku mahutavus	mAh	4800
Tööaeg täis aku korral normaalrežiimis	min	160
Laadimisaeg (8 % kuni 100 % / 0 % kuni 100 %)	min	230 / 285
Juhtmevabad ühendused		2,4G + Bluetooth
Helirõhutase	dB(A)	<66
Kuiv mustus	ml	300
Kaal	kg	4,1

		RVM 4 Comfort
Laadimisjaam		
Nimivõimsustarve (imemis-/laadimisprotsess)	W	650/32
Puhtaveepaagi maht	l	3
Mustaveepaagi maht	l	2,3
Filtrikoti mahtuvus	l	2,5
Kaal	kg	6,1
Pikkus x laius x kõrgus	mm	310x450 x455
Helirõhutase	dB(A)	79

Õigus tehnilisteks muudatusteks.

Saturs

Vispārīgas norādes 112
Drošības norādes 113
Simboli uz ierīces 114
Apkārtējās vides aizsardzība 114
Noteikumiem atbilstoša lietošana 114
Piederumi un rezerves daļas 114
Piegādes komplekts 114
Ierīces apraksts 114
Ekspluatācijas sākšana 115
Ekspluatācijas uzsākšana 116
Apkalpošana 116
Transportēšana 118
Uzglabāšana 118
Kopšana un apkope 118
Palīdzība traucējumu gadījumā 119
Garantija 120
ES atbilstības deklarācija 120
Tehniskie dati 120

Vispārīgas norādes

Pirms ierīces pirmās lietošanas reizes izlasiet šo lietošanas instrukciju oriģinālvalodā un rīkojieties saskaņā ar to. Saglabājiet dokumentu turpmākai lietošanai vai nākamajam īpašniekam.

- Neievērojot lietošanas instrukcijas un drošības norādes, var tikt radīti bojājumi ierīcei un apdraudējums ierīces lietotājam un citām personām.
- Ja konstatēts bojājums, kas radies transportēšanas laikā, nekavējoties informējiet izplatītāju.

- Izsaiņojot pārbaudiet iepakojuma saturu, vai netrūkst piederumu un vai nav bojājumu.

Drošības norādes

- Kopā ar lietošanas instrukcijā ietvertajiem norādījumiem ņemiet vērā likumdevēja vispārīgos drošības tehnikas noteikumus un nelaimes gadījumu novēršanas noteikumus.
- Pie ierīces piestiprinātās brīdinājuma un informatīvās uzlīmes sniedz norādes par to, kā droši un pareizi ekspluatēt šo ierīci.

Riska pakāpes

⚠ BĪSTAMI

- *Norāde par tieši draudošām briesmām, kuras izraisa smagas traumas vai nāvi.*

⚠ BRĪDINĀJUMS

- *Norāde par iespējami draudošām briesmām, kuras var izraisīt smagas traumas vai nāvi.*

⚠ UZMANĪBU

- *Norāda uz iespējami bīstamu situāciju, kura var radīt vieglus ievainojumus.*

IEVĒRĪBAI

- *Norāde par iespējami bīstamu situāciju, kura var radīt materiālos zaudējumus.*

Vispārīgi drošības norādījumi

Ierīces lāzerradars atbilst IEC 60825-1:2014 standarta prasībām par 1. klases lāzera izstrādājumu drošību un nerada cilvēka ķermenim kaitīgu lāzera starojumu.

⚠ BĪSTAMI *• Nosmakšanas draudi. Iepakojuma plēves uzglabājiet bērniem nepieejamā vietā.*

⚠ BRĪDINĀJUMS *• Ierīci lietojiet tikai atbilstoši paredzētajam mērķim. Ņemiet vērā apkārtējos apstākļus un darba laikā uzmanieties no trešām personām, jo īpaši bērniem. • Ierīce nav paredzēta lietošanai personām ar ierobežotām fiziskajām, sensorajām, prāta spējām vai pieredzes un/vai zināšanu trūkuma dēļ. • Ierīci drīkst izmantot tikai personas, kuras ir instruētas par ierīces lietošanu vai kuras ir pierādījušas savas lietošanas prasmes un kuru pienākumos ietilpst ierīces lietošana. • Ierīci nedrīkst lietot bērni. • Uzraugiet bērnus, lai pārliecinātos, ka tie nespēlējas ar ierīci. • Bērni drīkst veikt tīrīšanu vai lietotāja veicamo apkopi tikai uzraudzībā. • Bērni, kas sasnieguši vismaz 8 gadu vecumu, drīkst vadīt ierīci tikai tad, ja par viņu drošību atbildīgā persona ir sniegusi instrukcijas par tās lietošanu vai uzrauga viņus, un bērni apzinās ar ierīci saistītos riskus.*

⚠ UZMANĪBU *• Negadījumu un savainojumu risks. Transportēšanas un uzglabāšanas laikā ņemiet vērā ierīces svaru, skatiet lietošanas instrukcijas nodaļu Tehniskie dati. • Drošības ierīces ir paredzētas jūsu aizsardzībai. Nemainiet un neatvienojiet drošības ierīces.*

IEVĒRĪBAI *• Ierīces bojājums. Nestāviet uz ierīces un nenovietojiet uz tās bērnus, priekšmetus vai mājdzīvniekus. • Ierīcei ir akumulatori, kurus var nomainīt tikai speciālists.*

Strāvas triecienu bīstamība

⚠ BRĪDINĀJUMS *• Ierīce satur elektriskas detaļas - netīriet to zem tekoša ūdens. • Pirms visu kopšanas un apkopes darbu veikšanas izslēdziet ierīci.*

⚠ UZMANĪBU *• Remontdarbus un darbus ar elektriskajām daļām lieciet veikt tikai autorizētā klientu dienestā.*

Ekspluatācijas drošības norādījumi

⚠ BĪSTAMI *• Nedarbiniet ierīci bez uzraudzības telpās ar iekurtu uguni vai kvēlojošām oglēm atklātā kamīnā. • Nedarbiniet ierīci bez uzraudzības telpās, kurās deg sveces.*

⚠ BRĪDINĀJUMS *• Īssavienojuma bīstamība. Strāvu vadošus priekšmetus (piemēram, skrūvgriežus vai tamlīdzīgus priekšmetus) turiet tālāk no uzlādes kontaktiem.*

⚠ UZMANĪBU *• Ņemiet vērā paklupšanas risku, ko rada tīrīšanas robota pārvietošanās. • Savainojumu risks. Darbības laikā nekādā gadījumā neaizskariet ar pirkstiem vai instrumentiem ierīces rotējošo tīrīšanas veltni. • Nestāviet un nesēdiet uz stacijas vai tīrīšanas robota. • Ņemiet vērā, ka, tīrīšanas robotam atduroties, var apgāzties priekšmeti (tostarp priekšmeti uz galdiem vai nelielām mēbeļu daļām). • Ņemiet vērā, ka tīrīšanas robots var ieķerties nokarenos telefona kabeļos, elektrības kabeļos, galdautos, auklās, jostās utt. Tas var izraisīt priekšmetu nokrišanu.*

IEVĒRĪBAI *• Nedarbiniet ierīci telpās, kas ir nodrošinātas ar signalizācijas sistēmu vai kustības detektoru. • Izmantojiet ierīci tikai 0°C līdz +35 °C temperatūrā. • Izmantojiet ierīci tikai iekštelpās. • Neuzņemiet ar ierīci nekādus asus vai lielus priekšmetus kā, piem., lauskas, oļus vai rotaļlietu detaļas. • Pirms ierīces lietošanas paceliet visus kabeļus no grīdas, lai tīrīšanas laikā tos neaizķertu. • Norobežojiet visas zonas, kurās pastāv ierīces nokrišanas risks. Piemēram, kāpnes vai atvērtas telpas bez norobežojumiem.*

Uzlādes stacijas drošības norādījumi

⚠ BĪSTAMI *• Ierīci pievienojiet tikai maiņstrāvai. Tipa datu plākšnītē norādītajai sprieguma vērtībai jāsakrīt ar elektrotīkla spriegumu. • Drošības apsvērumu dēļ ierīces uzlādi iesakām veikt ar pārstrāvas aizsargierīces (maks. 30 mA) starpniecību. • Nekad nepieskarieties kontaktdakšai un kontaktligzdai ar mitrām rokām. • Sprādzienbīstamība. Neuzlādējiet baterijas, kuras nav paredzētas atkārtotai uzlādei.*

⚠ BRĪDINĀJUMS *• Ierīci pievienojiet tikai sertificēta elektrotehniķa sagatavotam, IEC 60364-1 atbilstošam strāvas pieslēgumam. • Pārbaudiet, vai tīkla spriegums atbilst uzlādes ierīces tipa datu plākšnītē norādītajam spriegumam. • Ierīce satur elektriskas detaļas - netīriet to zem tekoša ūdens. • Īssavienojuma bīstamība. Strāvu vadošus priekšmetus (piemēram, skrūvgriežus vai tamlīdzīgus priekšmetus) turiet tālāk no uzlādes kontaktiem. • Īssavienojuma bīstamība. Uzlādes stacijas uzlādes kontaktiem veiciet tikai sausu tīrīšanu. • Pirms visiem kopšanas un apkopes darbiem atvienojiet strāvas spraudni. • Tīrīšanas robotu 1.269-130.0 drīkst uzlādēt tikai pie uzlādes stacijas uzlādes ierīces ar sērijas numuru 9.773-135.0 / 9.773-248.0. • Uzlādes stacijā uzlādējiet tikai komplektā iekļauto tīrīšanas ierīci. • Pirms katras ekspluatācijas pārbaudiet, vai tīkla kabelim nav bojājumu. Neizmantojiet bojātu tīkla kabeli. Bojājumu gadījumā nomainiet tīkla kabeli pret apstiprinātu maiņas kabeli. Jūs varat iegādāties piemērotu maiņas kabeli no KÄRCHER vai kāda no mūsu servisa partneriem.*

IEVĒRĪBAI *• Izmantojiet uzlādes staciju tikai iekštelpās. • Neuzstādiet uzlādes staciju siltuma avotu, piemēram, sildītāju, tuvumā. • Uzglabājiet uzlādes staciju tikai iekštelpās, vēsā un sausā vietā. • Lai izvairītos no*

dziļās akumulatora izlādes, ne vēlāk kā pēc 5 mēnešiem vēlreiz pilnībā uzlādējiet tīrīšanas robotu. ● Pirms visu kopšanas un apkopes darbu veikšanas izslēdziet uzlādes staciju.

Simboli uz ierīces

Pirms ekspluatācijas uzsākšanas izlasiet lietošanas pamācību un visas drošības norādes.

Aizsargājiet ierīci pret mitrumu. Veiciet ierīces uzlādi sausā vietā. Nepakļaujiet ierīci lietum. Ierīce ir paredzēta izmantošanai tikai iekštelpās.

Apkārtējās vides aizsardzība

Iepakojuma materiāli ir atkārtoti pārstrādājami. Lūdzu, atbrīvojieties no iepakojuma videi draudzīgā veidā.

Elektriskās un elektroniskās ierīces satur vērtīgus pārstrādājamus materiālus un bieži vien tādas sastāvdaļas kā baterijas, akumulatorus vai eļļu, kuri neatbilstošas apstrādes vai nepareizas utilizācijas rezultātā var radīt potenciālu apdraudējumu cilvēku veselībai un apkārtējai videi. Tomēr šīs sastāvdaļas ir nepieciešamas ierīces pareizai darbībai. Ar šo simbolu marķētās ierīces nedrīkst izmest kopā ar sadzīves atkritumiem.

Informācija par sastāvdaļām (REACH)
Pašreizējo informāciju par sastāvvielām atradīsiet: *www.kaercher.de/REACH*

Noteikumiem atbilstoša lietošana

Ierīce sastāv no divām vienībām - uzlādes stacijas un ar akumulatoru darbināmā tīrīšanas robota.

- Šis tīrīšanas robots ir paredzēts pilnībā automātiskai mitrajai un sausajai tīrīšanai.
- Netīriet pret ūdeni jutīgus grīdas segumus, piemēram,neapstrādātas korķa grīdas, jo mitrums var iesūkties grīdā un to sabojāt.
- Ierīce ir piemērota paklāju, PVC, linoleja, flīžu, akmens, eļļota un vaskota parketa, lamināta, kā arī visu ūdensizturīgo grīdu pārklājumu tīrīšanai.
- Šī ierīce ir izstrādāta lietošanai privātās mājsaimniecībās un nav paredzēta komerciālai izmantošanai.

Piederumi un rezerves daļas

Izmantot tikai oriģinālos piederumus un oriģinālās rezerves daļas, jo tie garantē drošu un nevainojamu ierīces darbību.
Informāciju par piederumiem un rezerves daļām skatīt *www.kaercher.com*.

Piegādes komplekts

Izsaiņojot pārbaudiet, vai saturs ir pilnīgs. Ja trūkst piederumi vai transportēšanas laikā radušies bojājumi, lūdzu, informējiet tirgotāju.

Ierīces apraksts

Attēlus skatiet grafika lapā.
Attēls A
Attēls B

(1) Slaucīšanas diski
(2) Tīrīšanas suka
(3) Sukas pārsegs
(4) Dzenošais ritenis
(5) Augstuma starpības sensors
(6) Sānu suka
(7) Ritentiņš
(8) Sauso putekļu tvertne
(9) Tīrīšanas rīks
(10) Ieslēgšanas/izslēgšanas/pauzes poga
(11) Sākuma poga
(12) Lāzera sensors (LiDAR)
(13) Divu līniju lāzers
(14) Uzlādes kontakti
(15) Stacijas priekšējais pārsegs
(16) Mazgāšanas paplātes filtrs
(17) Mazgāšanas paplāte
(18) Tīrā ūdens tvertne
(19) Netīrā ūdens tvertne
(20) Uzlādes stacijas kontaktligzda
(21) Filtra maiss
(22) Elektrotīkla kabelis

Tīrīšanas robota funkcija

- Mobilais tīrīšanas robots iegūst enerģiju no iebūvēta uzlādējama akumulatora, ko tas regulāri uzlādē pievienotajā uzlādes stacijā. Ja akumulatora uzlādes līmenis ir pārāk zems, tas automātiski atgriežas uzlādes stacijā, lai veiktu uzlādi, un, ja nepieciešams, aptur pašreizējo tīrīšanas uzdevumu.
- Kad uzlāde ir pabeigta, tīrīšanas robots automātiski atstāj uzlādes staciju un atsāk tīrīšanu, ja uzdevums tika pārtraukts. Tīrīšanas robots arī atgriežas uzlādes stacijā pēc tīrīšanas pabeigšanas.
- Tīrīšanas robots pārraida statusa ziņojumus, izmantojot balss ierakstu un dažādas ierīces LED krāsas.
- Tīrīšanas robots pārvietojas sistemātiski. Tas skenē telpu ar lāzera sensoru (LiDAR) un pēc tam to tīra soli pa solim.
- Tīrīšanas robotam ir augstuma starpības sensori, kas var noteikt kāpnes un pakāpienus, un tie ir paredzēti krišanas novēršanai.
- Paklāju noteikšanai tiek izmantots ultraskaņas sensors, ko var atsevišķi aktivizēt un deaktivizēt lietotnē. Atkarībā no konfigurācijas tīrīšanas robots izvairās no paklājiem.
- Tīrīšanas robotam ir sauso putekļu tvertne, galvenā suka, sānu suka un 2 slaucīšanas diski. Šie komponenti ļauj vienlaicīgi veikt sauso un mitro tīrīšanu. Sūkšanas procesā visas putekļu daļiņas un lielie netīrumi tiek savākti sauso putekļu tvertnē, lai mitrās tīrīšanas laikā netiktu savāktas putekļu daļiņas un lielie netīrumi.
- Daudzfunkcionālajā uzlādes stacijā putekļi tiek notīrīti no putekļu tvertnes. Uzlādes stacijā ir iespējams arī mazgāt un žāvēt slaucīšanas drānu.

Sūkšana notiek tikai, ja ir izpildīti šādi nosacījumi:

- Tīrīšanas robots ir uzlādes stacijā.
- Stacijā ir ievietots putekļu maiss.

LED krāsas ierīcē

LED pogas	Nozīme
Izslēgts	Ierīce ir izslēgta. Ierīce ir miega režīmā. Ierīce ir režīmā “Netraucēt”.
Deg zilā krāsā	Ierīce darbojas. Ierīce ir pilnībā uzlādēta.
Pulsē zilā krāsā	Ierīce ir gaidstāves / pauzes režīmā. Ierīce tiek uzlādēta.
Mirgo zilā krāsā	Ierīce ir WLAN savienojuma režīmā.
Pulsē vai mirgo sarkanā krāsā	Radušies darbības traucējumi. Problēmu novēršana *Palīdzība traucējumu gadījumā*.

LED krāsas uzlādes stacijā

LED pogas	Nozīme
Izslēgts	Ierīce ir pilnībā uzlādēta un miega režīmā. Ierīce ir režīmā “Netraucēt”. Izslēgt.
Deg zilā krāsā	Notiek apkope. Ierīce ir pilnībā uzlādēta.
Pulsē zilā krāsā	Ierīce tiek uzlādēta.
Mirgo sarkanā krāsā	Radušies darbības traucējumi. Problēmu novēršana *Palīdzība traucējumu gadījumā*.

Īpašie režīmi

Gaidstāves režīms

Tīrīšanas robots automātiski pārslēdzas gaidstāves režīmā pēc 5 minūšu neaktivitātes. Nospiediet jebkuru pogu, lai to pamodinātu.

- Tīrīšanas robots nepārslēdzas gaidstāves režīmā, kad tas atrodas uzlādes stacijā.
- Tīrīšanas robots automātiski izslēdzas, ja gaidstāves režīmā tas atrodas ilgāk par 6 stundām

Režīms "Netraucēt"

Ir iespējams aktivizēt režīmu "Netraucēt". Režīmā "Netraucēt" tīrīšanas robots neizdod nekādus skaņas brīdinājuma signālus. LED gaismas ir izslēgtas.
Lietotnē var aktivizēt režīmu "Netraucēt". Lietotnes lejupielāde ir aprakstīta nodaļā *Tīrīšanas robota savienošana ar WLAN un lietotni*.

Norādījum

Režīmā "Netraucēt" tīrīšanas robots nav izslēgts. Lai turpinātu tīrīšanu, īslaicīgi nospiediet Ieslēgšanas/izslēgšanas/pauzes poga.

Tālvadība

Lietotnē ir iespēja vadīt robotu, ja tas, piemēram, iestrēgst grūti sasniedzamā vietā.
Šo tālvadības pulti var atlasīt lietotnes sadaļā "Lietotnes iestatījumi" > "Funkciju iestatījumi" > "Citas funkcijas".

Ekspluatācijas sākšana

Uzlādes stacijas uzstādīšana

- Izvēlieties atrašanās vietu, lai tīrīšanas robots varētu viegli sasniegt uzlādes staciju.

IEVĒRĪBAI

Grīdas bojājumu risks mitruma dēļ

Mitrā slaucīšanas slotiņa uzlādes laikā var sabojāt grīdu.
Novietojiet uzlādes staciju uz ūdensizturīgas grīdas.

- Nodrošiniet vismaz 0,5 m attālumu pa kreisi un pa labi no uzlādes stacijas un vismaz 1,5 m attālumu uzlādes stacijas priekšā.
- Šo vietu nedrīkst pakļaut tiešai saules staru iedarbībai.

1. Uzstādiet uzlādes staciju.
   Attēls C
2. Pievienojiet ierīces strāvas kabeļa spraudni uzlādes stacijas uzlādes ligzdai.
   Attēls D
3. Pievienojiet tīkla spraudni.

Tīrīšanas robota savienošana ar uzlādes staciju

1. Manuāli novietojiet robotu uz uzlādes stacijas, pārliecinoties, ka akumulatora spailes ir cieši savienotas.
   Tīrīšanas robots ieslēdzas automātiski. Iedegas LED pogas.

Tīrīšanas robota savienošana ar WLAN un lietotni

Tīrīšanas robotu var vadīt tieši, izmantojot ierīces pogas vai lietotni mobilajā ierīcē ar WLAN savienojumu. Lai varētu izmantot visas pieejamās funkcijas, tīrīšanas robotu ieteicams vadīt, izmantojot KÄRCHER iekštelpu roboti lietotni.
Pirms lietotnes lejupielādes pārliecinieties, ka:

- Mobilā ierīce ir savienota ar internetu.
- Ir aktivizēts maršrutētāja 2,4 GHz WLAN.
- Ir nodrošināts pietiekams WLAN pārklājums.

Lejupielādējiet KÄRCHER iekštelpu roboti lietotni no Apple App Store® vai no Google Play™ Store.

GET IT ON Google Play

Download on the App Store

- Google Play™ un Android™ ir Google Inc. preču zīmes vai reģistrētas preču zīmes
- Apple® un App Store® ir Apple Inc. preču zīmes vai reģistrētas preču zīmes

Tīrīšanas robota savienošana ar KÄRCHER iekštelpu roboti lietotni un WLAN:

1. Lejupielādējiet KÄRCHER iekštelpu roboti lietotni no Apple App Store vai Google Play Store.
2. Atveriet lietotni KÄRCHER iekštelpu roboti .
3. Izveidojiet kontu (ja neesat vēl reģistrējies).
4. Pievienojiet vēlamo tīrīšanas robotu.
5. Izpildiet lietotnē sniegtos norādījumus soli pa solim.

Tīrīšanas robotu deaktivizēšana ar WLAN

1. Dzēsiet ierīci lietotnē.
2. Vienlaicīgi nospiediet un turiet On/Off pogu un „Sākuma pogu" 3 sekundes, līdz balss paziņo: „Reset the Wi-Fi connection and entering network configuration mode" (Atiestatiet Wi-Fi savienojumu un atiestatiet, pāriet tīkla konfigurācijas režīmā).

Ekspluatācijas uzsākšana

Sānu sukas uzstādīšana

1. Apgrieziet tīrīšanas robotu otrādi.
2. Uzstādiet sānu suku.
   Attēls E

Slaucīšanas disku ievietošana

1. Apgrieziet tīrīšanas robotu otrādi.
2. Uzlieciet slaucīšanas diskus.
   Attēls F

Uzlādes stacijas tīrā ūdens tvertnes uzpilde

IEVĒRĪBAI

Bojājumu risks

Karsta ūdens iepildīšana tīrā ūdens tvertnē var izraisīt plastmasas deformāciju.

Neiepildiet karstu ūdeni tīrā ūdens tvertnē.

Norādījum

Pirms tīrā ūdens tvertnes piepildīšanas vienmēr vispirms iztukšojiet netīrā ūdens tvertni.

1. Noņemiet tīrā ūdens tvertni.
   Attēls G
2. Pavelciet mēlīti uz tīrā ūdens tvertnes vāka un paceliet pārsegu.
3. Piepildiet svaigā ūdens tvertni ar aukstu vai remdenu krāna ūdeni līdz līdz atzīmei MAX.

IEVĒRĪBAI

Ierīces bojājumi korozijas un ķīmisko sastāvvielu dēļ.

Nelejiet mazgāšanas, dezinfekcijas vai citus tīrīšanas līdzekļus tīrā ūdens tvertnē.

Nelejiet karstu ūdeni tīrā ūdens tvertnē.

4. Tīrā ūdens tvertnes uzstādīšana.

Ievietojiet putekļu maisu

1. Atveriet uzlādes stacijas priekšējo pārsegu.
   Attēls H
2. Iebīdiet putekļu maisu ieplūdē.
3. Atveriet uzlādes stacijas priekšējo pārsegu.

Apkalpošana

IEVĒRĪBAI

Šķēršļu radīta bīstamība

Bojājumu risks

Pirms tīrīšanas robota darbināšanas pārliecinieties, ka uz grīdas, pie kāpnēm vai pakāpieniem nav šķēršļu.

Apkārtējās vides sagatavošana

- Lai tīrīšana būtu efektīva, uz grīdas nenovietot nekādus priekšmetus. Šķēršļu gadījumā tīrīšana aizņem daudz laika, jo tīrīšanas robotam ir jāapbrauc šie priekšmeti.
- Atveriet tīrīšanai paredzēto telpu durvis.
- Lai vadītu tīrīšanas robotu, izmantojot lietotni: Lietotnē veiciet konfigurēšanu, lai tīrīšanas robots varētu veikt tīrīšanu atbilstoši individuālajām tīrīšanas prasībām (aizliegtās zonas, dažādi tīrīšanas parametri u.c.), skatīt nodaļu *Kartes izveide*.

Iestatījumi

Iestatījumi robotā

Tīrīšanu var sākt arī no tīrīšanas robota bez lietotnes. Izmantojot pogas, var izpildīt šādas komandas:

- Sākt tīrīšanu, izmantojot Ieslēgšanas/izslēgšanas/pauzes poga.
- Pārtraukt tīrīšanu, izmantojot Ieslēgšanas/izslēgšanas/pauzes poga.
- Atgrieziet tīrīšanas robotu manuāli uz uzlādes staciju, izmantojot Sākuma poga.

Tīrīšanas robots automātiski atgriežas uzlādes stacijā, lai uzlādētu, kad tas ir pabeidzis tīrīšanas uzdevumu vai ja tīrīšanas procesa laikā akumulatoram ir pārāk zems uzlādes līmenis.

Iestatījumi lietotnē

KÄRCHER iekštelpu roboti lietotne cita starpā piedāvā šādas galvenās funkcijas:

- Detalizēti norādījumi par konfigurācijas opcijām
- Kartes izveide telpām un vairākiem stāviem
- Laika grafiku iestatīšana
- Aizliegtās zonas un virtuālo sienu definēšana
- Piezīmes par kļūmēm vai darbības traucējumiem un tīrīšanas norisi
- Tīrīšanas parametru, piemēram, ūdens daudzuma, sūkšanas jaudas un caurlaižu skaita, iestatīšana.
- Tīrīšanas zonu noteikšana
- Režīma "Netraucēt" aktivizēšana/deaktivizēšana
- Ierīces tālvadība
- BUJ ar detalizētu problēmu novēršanas rokasgrāmatu

Tīrīšanas robota ieslēgšana

Norādījum

Novietojiet tīrīšanas robotu tieši uz uzlādes stacijas, ja to nevar ieslēgt pārāk zema uzlādes stāvokļa dēļ; skatiet Ekspluatācijas sākšana. nodaļu.

1. Manuāli novietojiet robotu uz uzlādes stacijas, pārliecinoties, ka akumulatora spailes ir cieši savienotas.
   Tīrīšanas robots ieslēdzas automātiski un izdod skaņas signālu.
   Iedegsies LED gaisma.

Norādījum

Tīrīšanas robotu var ieslēgt arī tad, kad tas neatrodas uzlādes stacijā:

2. Turiet Ieslēgšanas/izslēgšanas/pauzes poga nospiestu 3 sekundes.
   Tīrīšanas robots ieslēdzas.

Attēls I

Ekspluatācija bez lietotnes

Tīrīšanas sākšana

Norādījum

Atveriet durvis uz visām telpām, kuras tīrīšanas robotam ir jātīra, un atbrīvojiet grīdu no liekiem priekšmetiem.

1. Nospiediet Ieslēgšanas/izslēgšanas/pauzes poga.
   Tīrīšanas robots izdod skaņas signālu un vispirms izveido apkārtnes karti bez tīrīšanas.
   LED pogas iedegas zilā krāsā.
   Kad kartes izveide ir pabeigta, tīrīšanas robots atgriežas uzlādes stacijā.

Norādījum

Uzgaidiet dažas sekundes, līdz vēlreiz nospiežat Ieslēgšanas/izslēgšanas/pauzes poga, lai robots varētu saglabāt karti.

2. Nospiediet Ieslēgšanas/izslēgšanas/pauzes poga.
   Tīrīšanas robots izdod skaņas signālu un sāk tīrīšanu.
   LED pogas iedegas zilā krāsā.

Ekspluatācija ar lietotni

Kartes izveide

Norādījum

Atveriet durvis uz visām telpām, kuras tīrīšanas robotam ir jātīra, un atbrīvojiet grīdu no liekiem priekšmetiem.

1. Lietotnē nospiediet vadības paneli “Sākt” un veiciet nepieciešamās darbības.
   Tīrīšanas robots izdod skaņas signālu un sāk kartes izveidi.
   LED pogas iedegas zilā krāsā.
   Kad kartes izveide ir pabeigta, tīrīšanas robots atgriežas uzlādes stacijā.

Robota konfigurēšana lietotnē

Lietotnē var veikt individuālas kartes konfigurācijas.

- Virtuālās sienas un ierobežotās zonas neļauj tīrīšanas robotam iekļūt zonās, kuras nedrīkst tīrīt.
- Izmantojot telpu tīrīšanu vai tīrīšanas zonas, robots var īpaši notīrīt lietotāja atlasītās zonas vienu reizi.
- Ar dažādiem tīrīšanas režīmiem tīrīšanas intensitāti var atlasīt atsevišķi katrai telpai atkarībā no grīdas vai netīrumu veida (ūdens daudzums, tīrīšanas reižu skaits katrā zonā, sūkšanas jauda utt.)

Lietotnes lejupielāde ir aprakstīta nodaļā *Tīrīšanas robota savienošana ar WLAN un lietotni.*

1. Izpildiet lietotnē sniegtās detalizētās instrukcijas.

Tīrīšanas sākšana

1. Lietotnē atlasiet vēlamo karti un sāciet tīrīšanu atbilstoši individuālajai konfigurācijai.

Tīrīšanas pārtraukšana

Tīrīšanas pārtraukšana ierīcē

1. Tīrīšanas laikā nospiediet jebkuru pogu.
   Tīrīšanas robots apstājas.
   LED pogas pulsē zilā krāsā.
2. Nospiediet Ieslēgšanas/izslēgšanas/pauzes poga.
   Tīrīšana turpinās.
   LED pogas iedegas zilā krāsā.

Tīrīšanas pārtraukšana lietotnē

1. Lietotnē nospiediet vadības paneli “Pārtraukums”.
   Tīrīšanas robots apstājas.
   LED pogas pulsē zilā krāsā.
2. Lietotnē nospiediet vadības paneli “Sākt”.
   Tīrīšana turpinās.
   LED pogas iedegas zilā krāsā.

Akumulatora līmeņa indikators

Norādījum

Ja akumulators ir tukšs, tīrīšanas robots automātiski atgriežas uzlādes stacijā, lai uzlādētu akumulatoru.

Norādījum

Ja tīrīšanas robots iepriekš nav pabeidzis tīrīšanu, tas atsāks tīrīšanu, tiklīdz akumulators būs uzlādēts.

Tīrīšanas robota manuāla nosūtīšana uz uzlādi

Manuāla tīrīšanas robota nosūtīšana uzlādei

1. Ja robots pašlaik veic tīrīšanas darbu, nospiediet jebkuru pogu.
   Tīrīšanas robots apstājas.
   LED pogas pulsē zilā krāsā.
2. Nospiediet Sākuma poga.
   Uzkopšana ir atcelta.
   Tīrīšanas robots pārvietojas uz uzlādes staciju, lai veiktu uzlādi.
   Tiklīdz tīrīšanas robots ir pievienots uzlādes stacijai, LED pogas pulsē zilā krāsā.

Tīrīšanas robots automātiski atgriežas uzlādes stacijā, lai uzlādētu, kad tas ir pabeidzis tīrīšanas uzdevumu vai ja tīrīšanas procesa laikā akumulatoram ir pārāk zems uzlādes līmenis.

Manuāla tīrīšanas robota nosūtīšana uzlādei, izmantojot lietotni

1. Ja robots pašlaik veic tīrīšanas darbu, nospiediet vadības paneli “Pārtraukums” lietotnē.
   Tīrīšanas robots apstājas.
   LED pogas pulsē zilā krāsā
2. Lietotnē nospiediet vadības paneli "Uzlāde”.
   Uzkopšana ir atcelta.
   Tīrīšanas robots pārvietojas uz uzlādes staciju, lai veiktu uzlādi.
   Tiklīdz tīrīšanas robots ir pievienots uzlādes stacijai, LED pogas pulsē zilā krāsā.

Tīrīšanas robots automātiski atgriežas uzlādes stacijā, lai uzlādētu, kad tas ir pabeidzis tīrīšanas uzdevumu vai ja tīrīšanas procesa laikā akumulatoram ir pārāk zems uzlādes līmenis.

Putekļu tvertnes iztukšošana

Atkarībā no lietotnes iestatījumiem, putekļu tvertnē esošie putekļi tiek automātiski un regulāri izsūti, kad tas nonāk uzlādes stacijā.

Manuāla putekļu tvertnes iztukšošana:

1. Atveriet augšējo pārsegu.
2. Piespiediet mēlīti un satveriet putekļu tvertni aiz roktura rievām, lai to noņemtu no ierīces.
   Attēls K
3. Atveriet aizvaru.
   Attēls L
4. Iztukšojiet putekļu tvertni.
5. Aizveriet aizvaru, līdz tas dzirdami nofiksējas vietā.
6. Ievietojiet putekļu tvertni.
7. Lai turpinātu tīrīšanu, nospiediet ieslēgšanas/izslēgšanas pogu.

Ierīces izslēgšana

Norādījum

Tīrīšanas robotu nevar izslēgt, kad tas atrodas uz uzlādes stacijas.

1. Nospiediet un turiet nospiestu Ieslēgšanas/izslēgšanas/pauzes poga 3 sekundes.
   LED pogas nodziest.
   Tīrīšanas robots izslēdzas.

2. Iztukšojiet netīrā ūdens tvertni uzlādes stacijā un izskalojiet ar tīru ūdeni, skatiet *Uzlādes stacijas netīrā ūdens tvertnes tīrīšana*.
3. Notīriet slaucīšanas slotiņu un ļaujiet nožūt, skatiet nodaļu *Slaucīšanas slotiņas tīrīšana*.
4. Notīriet tīrīšanas suku, skatiet *Tīrīšanas sukas tīrīšana*.

WLAN savienojuma atiestatīšana

Ja pārslēdzaties uz jaunu maršrutētāju vai maināt WLAN paroli, ir jāatjaunina tīrīšanas robota WLAN savienojums.

Norādījum

Tiek atbalstīts tikai 2,4 GHz WLAN tīkls.

1. Ieslēdziet tīrīšanas robotu (skat. nodaļu *Tīrīšanas robota ieslēgšana*.
2. Vienlaikus nospiediet un 3 sekundes turiet nospiestu Ieslēgšanas/izslēgšanas/pauzes poga un Sākuma poga, līdz atskan skaņas signāls.

Rūpnīcas iestatījumu atjaunošana

1. 5 sekundes turiet nospiestu Sākuma poga, līdz atskan akustisks signāls.
2. Vēlreiz 5 sekundes turiet nospiestu Sākuma poga, līdz atskan akustisks signāls.
   Rūpnīcas iestatījumi ir atjaunoti.

Transportēšana

Ja iespējams, transportējiet vai nosūtiet ierīci atpakaļ oriģinālajā iepakojumā. Ja oriģinālais iepakojums nav pieejams, sazinieties ar mūsu klientu apkalpošanas dienestu.

Transportēšanas drošības norādījumi

Uz litija jona saturošiem akumulatoriem attiecas bīstamu preču likuma prasības.
Nebojātu un funkcionējošu akumulatoru lietotājs drīkst transportēt sabiedriskās satiksmes zonās bez papildu prasībām.
Ja akumulatorus transportē trešās personas (piem., transporta pārvadājumu uzņēmums), jāņem vērā īpašas prasības, kas attiecas uz iepakošanu un marķēšanu.
Ievērojiet valsts tiesību normas.

Uzglabāšana

IEVĒRĪBAI

Smakas veidošanās mitruma dēļ

Ja uzglabājot ierīci, tajā atrodas šķidrumi / mitri netīrumi, var rasties nepatīkamas smakas.
Izmantojiet tīrīšanas rīku, lai no galvenās sukas noņemtu matus un netīrumu daļiņas.
Ļaujiet notīrītajai slaucīšanas slotiņai nožūt.
Nenovietojiet mitru slaucīšanas slotiņu žāvēšanai slēgtā skapī.

IEVĒRĪBAI

Mantiskie bojājumi

Nepareiza uzglabāšana var radīt ierīces bojājumus.
Nenovietojiet uz tīrīšanas robota nekādus priekšmetus.
Neuzglabājiet ierīci apgrieztā stāvoklī.
Uzglabājiet tīrīšanas robotu pilnībā uzlādētu un izslēgtu, novietojot to vēsā un sausā vietā.

Norādījum

Lai izvairītos no pilnīgas akumulatora izlādes, ne vēlāk kā pēc 5 mēnešiem vēlreiz pilnībā uzlādējiet tīrīšanas robotu.

Kopšana un apkope

Apkopes darbi

Putekļu maisa nomaiņa

1. Atveriet uzlādes stacijas priekšējo pārsegu.
2. Izņemiet filtra maisu.
3. Ja nepieciešams, notīriet uzlādes stacijas iekšpusi un motora aizsargfiltru, skatiet *Motora aizsardzības filtra tīrīšana*.
4. Atlociet jauno putekļu maisu un ievietojiet to turētājā.
   Attēls H
5. Aizveriet uzlādes stacijas priekšējo pārsegu.

Motora aizsardzības filtra tīrīšana

1. Atveriet uzlādes stacijas priekšējo pārsegu.
   Attēls M
2. Izņemiet filtra maisu.
3. Noņemiet motora aizsardzības filtru.
4. Notīriet motora aizsardzības filtru zem tekoša ūdens.
5. Ļaujiet motora aizsardzības filtram nožūt.
6. Ievietojiet motora aizsardzības filtru uzlādes stacijā.
7. Ievietojiet putekļu maisu, skatiet *Ievietojiet putekļu maisu*.
8. Aizveriet uzlādes stacijas priekšējo pārsegu.

Uzlādes stacijas netīrā ūdens tvertnes tīrīšana

IEVĒRĪBAI

Netīrā ūdens tvertnes radīta smaku veidošanās

Ja netīrā ūdens tvertnē uzglabāšanas laikā joprojām atrodas šķidrumi / mitri netīrumi, tas var radīt smaku veidošanos.
Pilnībā iztukšojiet netīrā ūdens tvertni.
Regulāri iztīriet netīrā ūdens tvertni.

1. Izņemiet notekūdeņu tvertni.
2. Pavelciet mēlīti uz netīrā ūdens tvertnes vāka un paceliet pārsegu.
3. Iztukšojiet netīrā ūdens tvertni. Noturīgu netīrumu gadījumā izskalojiet netīrā ūdens tvertni ar tīru ūdeni vai notīriet to ar tīrīšanas suku.
4. Aizveriet netīrā ūdens tvertnes vāku.
5. Ievietojiet netīrā ūdens tvertni uzlādes stacijā.

Sensoru tīrīšana

Notīriet sensorus vismaz reizi mēnesī. Ja sensori ir netīri, vienmēr uzreiz tos notīriet.

Attēls J

1. Noslaukiet sensorus ar mīkstu drānu.

Kontaktu tīrīšana

Vismaz reizi mēnesī notīriet ierīces kontaktus. Vienmēr notīriet kontaktus.

1. Noslaukiet ierīces kontaktus ar mīkstu drānu.

Putekļu tvertnes tīrīšana

1. Iztukšojiet putekļu tvertni.

IEVĒRĪBAI

Elektronisko komponentu bojājumi

Netīriet putekļu tvertni ar ūdeni.

2. Notīriet putekļu tvertni ar komplektā iekļauto tīrīšanas rīku.
   Attēls N
3. Aizveriet aizvaru, līdz tas dzirdami nofiksējas vietā.
4. Ievietojiet putekļu tvertni.

Filtra tīrīšana

Mēs iesakām regulāri tīrīt filtrus. Tas palīdz novērst to aizsērēšanu.

1. Atveriet augšējo pārsegu.

2. Piespiediet mēlīti un satveriet putekļu tvertni aiz roktura rievām, lai to noņemtu no ierīces.
   Attēls K
3. Izņemiet filtru. Notīriet filtru zem tekoša ūdens, izmantojot komplektā iekļauto tīrīšanas rīku.
   Attēls O
4. Ļaujiet filtram pilnībā nožūt.
5. Iespiediet filtru vietā.
6. Ievietojiet putekļu tvertni.

Tīrīšanas sukas tīrīšana

1. Apgrieziet tīrīšanas robotu otrādi.
2. Saspiediet fiksatorus uz sukas pārsega kopā.
   Attēls P
3. Noņemiet sukas pārsegu.
4. Noņemiet tīrīšanas suku.
   Attēls Q
5. Notīriet tīrīšanas suku, izmantojot komplektā iekļauto tīrīšanas rīku.
6. Ievietojiet tīrīšanas suku.
7. Uzstādiet sukas pārsegu un piespiediet to, līdz tas dzirdami nofiksējas vietā.

Ritentiņu tīrīšana

Netīrumu daļiņas (piem., smilts u.c.) var pieķerties ritentiņu ārpusei un sabojāt jutīgas, gludas grīdas virsmas.

1. Notīriet ritentiņu ārpusi ar mitru drānu.

Slaucīšanas slotiņas tīrīšana

1. Apgrieziet tīrīšanas robotu otrādi.
2. Noņemiet slaucīšanas diskus.
3. Noņemiet slaucīšanas slotiņas no slotiņu diskiem.
4. Nomazgājiet slotiņas un pilnībā nožāvējiet tās.

Palīdzība traucējumu gadījumā

Traucējumu cēloņi bieži vien ir vienkārši un tos ar turpmākā pārskata palīdzību var novērst pašu spēkiem.

Šaubu vai nenorādītu traucējumu gadījumā, lūdzu, vērsieties autorizētā klientu servisā.

Kļūda	Cēlonis	Novēršana
Akumulators netiek uzlādēts	Uzlādes kontakti ir netīri.	1. Noslaukiet gan uzlādes stacijas, gan tīrīšanas robota uzlādes kontaktus ar sausu drānu.
	Apkārtējās vides temperatūra ir zemāka par 0 °C vai augstāka par 35 °C.	1. Izmantojiet tīrīšanas robotu temperatūrā virs 0 °C un zem 35 °C.
	Uzlādes stacijas tīkla kabelis nav pievienots.	1. Pievienojiet uzlādes stacijas tīkla kabeli.
Tīrīšanas robots neatgriežas uzlādes stacijā	Akumulators ir tukšs.	1. Novietojiet tīrīšanas robotu manuāli uz uzlādes stacijas un ļaujiet tam pilnībā uzlādēties.
	Tīrīšanas robots atrodas pārāk tālu no uzlādes stacijas.	1. Pārvietojiet tīrīšanas robotu tuvāk uzlādes stacijai. 2. Novietojiet tīrīšanas robotu manuāli uz uzlādes stacijas.
	Ap uzlādes staciju ir pārāk maz vietas.	1. Pārliecinieties, ka ap uzlādes staciju ir pietiekami daudz vietas, skatīt nodaļu *Uzlādes stacijas uzstādīšana*.
	Ap uzlādes staciju ir pārāk daudz šķēršļu.	1. Uzstādiet uzlādes staciju atklātākā vietā, skatīt nodaļu *Uzlādes stacijas uzstādīšana*.
	Tīrīšanas robots atkārtoti kartē savu apkārtni, kad tas ir pārvietots lielākā attālumā.	1. Novietojiet tīrīšanas robotu manuāli uz uzlādes stacijas.
	Tīrīšanas robots netika palaists no uzlādes stacijas. Šādā gadījumā tas atgriežas tikai tajā vietā, no kuras tas tika palaists.	1. Novietojiet tīrīšanas robotu manuāli uz uzlādes stacijas.
	Uzlādes stacijas tīkla kabelis nav pievienots.	1. Pievienojiet uzlādes stacijas tīkla kabeli.

Kļūda	Cēlonis	Novēršana
Daudzfunkcionālā stacija nedarbojas pareizi	Tīrīšanas robots nav novietots pareizi uzlādes stacijā.	1. Manuāli novietojiet tīrīšanas robotu uz uzlādes stacijas.
	Putekļu maiss ir pilns.	1. Nomainiet putekļu maisu (skatiet *Putekļu maisa nomaiņa*).
	Nav putekļu maisa vai tas ir uzstādīts nepareizi.	1. Ievietojiet putekļu maisu vai pārbaudiet, vai tas ir pareizi uzstādīts.
	Tīrā ūdens tvertne ir tukša.	1. Tīrā ūdens tvertnes piepildīšana.
	Netīrā ūdens tvertne ir pilna.	1. Iztukšojiet netīrā ūdens tvertni.
	Nav ūdens tvertnes vai tā ir uzstādīts nepareizi.	1. Uzstādiet ūdens tvertni pareizi.
	Nav mazgāšanas paplātes filtra vai tas ir nepareizi uzstādīts.	1. Uzstādiet mazgāšanas paplātes filtru pareizi.

Klientu apkalpošanas dienests

Ja traucējumu nav iespējams novērst, to nepieciešams pārbaudīt klientu apkalpošanas dienestam.

Garantija

Katrā valstī ir spēkā mūsu atbildīgā tirdzniecības uzņēmuma izdotie garantijas nosacījumi Garantijas termiņā Jūsu ierīces iespējamos darbības traucējumus mēs novērsīsim bez maksas, ja to cēlonis būs materiāla vai ražošanas kļūda. Garantijas gadījumā ar pirkumu apliecinošu dokumentu vērsieties pie tirgotāja vai tuvākajā pilnvarotajā klientu apkalpošanas centrā.
(Adresi skatīt aizmugurē)
Papildu informācija par garantiju (ja tāda ir pieejama) ir atrodama vietējās Kärcher tīmekļa vietnes servisa sadaļā "Lejupielādes".

ES atbilstības deklarācija

Ierīce	Tips	Frekvenču josla, MHz	Maksimālā EIRP jauda, mW
1.269-130.0	WLAN	2400-2483,5	50
1.269-130.0	Blueto-oth	2400-2483,5	8

Alfred Kärcher SE & Co. KG ar šo apliecina, ka radioiekārtas tips „Robo Cleaner” atbilst Direktīvai 2014/53/ES. Pilns ES atbilstības deklarācijas teksts ir pieejams tīmekļa vietnē: *www.kaercher.com/RVM4Comfort*.

Tehniskie dati

		RVM 4 Comfort
Grīdas tīrīšanas robots		
Nominālā jauda	W	45
Akumulatoru pakas tips		Li-ION
Akumulatora kapacitāte	mAh	4800
Darbības laiks ar pilnu akumulatora uzlādes līmeni normālā darbības režīmā	min	160
Uzlādes laiks (8 % līdz 100 % / 0 % līdz 100 %)	min	230 / 285
Bezvadu savienojumi		2,4G + Blueto-oth
Trokšņa spiediena līmenis	dB(A)	<66
Sausie netīrumi	ml	300
Svars	kg	4,1
Uzlādes stacija		
Nominālais jaudas patēriņš (uzsūkšana/uzlādes process)	W	650/32
Svaigā ūdens tvertnes tilpums	l	3
Netīrā ūdens tvertnes tilpums	l	2,3
Filtra maisa kapacitāte	l	2,5
Svars	kg	6,1
Garums x platums x augstums	mm	310x450 x455
Trokšņa spiediena līmenis	dB(A)	79

Paturētas tiesības veikt tehniskas izmaiņas.

Turinys

Bendrosios nuorodos 120
Saugos nurodymai 121
Prietaiso simboliai 122
Aplinkos apsauga 122
Numatomasis naudojimas 122
Priedai ir atsarginės dalys 122
Tiekimo apimtis 122
Prietaiso aprašymas 122
Pirmojo eksploatavimo pradžia 123
Eksploatavimo pradžia 124
Valdymas 124
Transportavimas 126
Sandėliavimas 126
Techninė priežiūra ir eksploatacinės parengties užtikrinimas 126
Trikčių šalinimas 127
Garantija 128
ES atitikties deklaracija 128
Techniniai duomenys 128

Bendrosios nuorodos

Prieš pradėdami naudoti įrenginį, perskaitykite šią originalią naudojimo instrukciją ir elkitės, kaip joje nurodyta. Išsaugokite dokumentą vėlesniam naudojimui arba kitam prietaiso savininkui.

- Nesilaikydami naudojimo instrukcijos reikalavimų ir saugos nurodymų, galite sugadinti prietaisą ir sukelti pavojų naudotojui ir kitiems asmenims.
- Aptikus transportavimo pažeidimų, nedelsdami informuokite apie tai pardavėją.
- Išpakavę patikrinkite, ar yra visi prietaiso priedai ir ar jie nepažeisti.

Saugos nurodymai

- Be naudojimo instrukcijoje pateikiamų nurodymų taip pat reikia laikytis bendrųjų įstatymus leidžiančiųjų institucijų nurodymų dėl nelaimingų atsitikimų prevencijos ir saugos.
- Prie prietaiso pritvirtintuose įspėjamuosiuose ir informaciniuose spaudžiamuosiuose lipdukuose pateiktos svarbios nuorodos apie saugų eksploatavimą.

Rizikos lygiai

⚠ PAVOJUS

- *Nuoroda dėl tiesioginio pavojaus, galinčio sukelti sunkius kūno sužalojimus ar mirtį.*

⚠ ĮSPĖJIMAS

- *Nuoroda dėl galimo pavojaus, galinčio sukelti sunkius kūno sužalojimus ar mirtį.*

⚠ ATSARGIAI

- *Nurodo galimą pavojų, galintį sukelti lengvus sužalojimus.*

DĖMESIO

- *Nuoroda dėl galimo pavojaus, galinčio sukelti materialinius nuostolius.*

Bendrosios saugos nurodymai

Prietaiso lazerinis radaras atitinka standarto IEC 60825-1:2014 reikalavimus, taikomus 1 klasės lazerinių gaminių saugai, ir neskleidžia žmogaus organizmui pavojingos lazerio spinduliuotės.

⚠ PAVOJUS *• Uždusimo pavojus Pakuotės plėvelę saugokite nuo vaikų.*

⚠ ĮSPĖJIMAS *• Įrenginį naudokite tik pagal paskirtį. Atsižvelkite į konkrečios vietos sąlygas ir dirbdami su prietaisu atsižvelkite į pašalinus, pirmiausia į vaikus. • Šis remonto rinkinys nėra pritaikytas, kad juo galėtų naudotis asmenys su ribotais fiziniais, sensoriniais arba protiniais gebėjimais arba nepakankama patirtimi ir (arba) nepakankamomis žiniomis. • Prietaisą leidžiama naudoti tik asmenims, supažindintiems su jo naudojimu, arba įrodžiusiems savo gebėjimą jį valdyti bei nedviprasmiškai įgaliotiems jį naudoti. • Vaikams neleidžiama dirbti su įrenginiu. • Prižiūrėkite vaikus ir užtikrinkite, kad jie nežaistų su įrenginiu. • vaikams valyti ir atlikti techninės priežiūros darbus tik prižiūrimi. • Vaikai nuo 8 metų gali naudoti prietaisą, jeigu buvo išmokyti naudojimo už saugumą atsakingo asmens ir yra prižiūrimi ir jeigu supranta naudojant galinčius kilti pavojus.*

⚠ ATSARGIAI *• Nelaimingo atsitikimo ir sužeidimo pavojus. Gabendami ir sandėliuodami įtaisą atsižvelkite į jo masę, žr. skyrių Eksploatavimo instrukcijų skyrių Techniniai duomenys. • Apsauginiai įtaisai garantuoja jūsų saugą. Apsauginius įtaisus modifikuoti ar apeiti draudžiama.*

DĖMESIO *• Įrenginio pažeidimas. Nestovėkite ant prietaiso, nestatykite ant jo vaikų, daiktų ar naminių gyvūnų. • Prietaise yra akumuliatorių, kuriuos gali pakeisti tik specialistas.*

Elektros smūgio pavojus

⚠ ĮSPĖJIMAS *• Įrenginyje yra elektros dalių, todėl neplaukite įrenginio tekančio vandens srove. • Prieš atlikdami visus priežiūros ir techninio aptarnavimo darbus išjunkite prietaisą.*

⚠ ATSARGIAI *• Remonto darbus ir elektrinių dalių tvarkymo darbus turi atlikti įgaliota klientų aptarnavimo tarnyba.*

Eksploatavimo saugos nurodymai

⚠ PAVOJUS *• Nenaudokite prietaiso be priežiūros patalpose, kuriose dega ugnis ar yra žarijų atvirame židinyje. • Nenaudokite prietaiso be priežiūros patalpose, kuriose dega žvakės.*

⚠ ĮSPĖJIMAS *• Trumpojo jungimo pavojus. Laikykite laidžius daiktus (pvz., atsuktuvus ar pan.) atokiau nuo įkrovimo kontaktų.*

⚠ ATSARGIAI *• Atkreipkite dėmesį, kad dėl aplink judančio valymo roboto kyla pavojus suklupti. • Sužalojimų pavojus. Naudodami nieku gyvu nekiškite pirštų arba įrankio į prietaiso besisukančio valančiojo šepečio veleną. • Nestovėkite ir nesėdėkite ant stoties ar valymo roboto. • Neužmirškite, kad valymo robotui atsitrenkus į daiktus (taip pat į daiktus ant stalų ar mažų baldų), jie gali apvirsti. • Atkreipkite dėmesį, kad valymo robotas gali įsipainioti į nukarusius telefono kabelius, elektros laidus, staltieses, virves, diržus ir pan. Todėl gali nukristi daiktai.*

DĖMESIO *• Eksploatuokite prietaiso patalpose, kurios yra apsaugotos signalizacijos sistema arba judesio detektoriumi. • Prietaisą eksploatuokite temperatūroje nuo 0 °C iki +35 °C. • Įrenginį naudokite tik patalpose. • Su prietaisu negalima siurbti aštrių ar didesnių daiktų, pvz., šukių, akmenų ar žaislų dalių. • Prieš naudodami prietaisą pakelkite visus kabelius nuo grindų, kad valydamas prietaisas jų nenutraukti. • Užtverkite visas vietas, kuriose kyla pavojus, kad prietaisas gali nukristi, pvz., laiptai arba galerijos be ribojimų.*

Įkrovimo stotelės naudojimo saugos nurodymai

⚠ PAVOJUS *• Aparatą junkite tik su kintamosios srovės maitinimo tinklu. Prietaiso identifikacinėje plokštelėje nurodytos įtampos vertė turi sutapti su tinklo įtampos verte. • Dėl saugumo įrenginį rekomenduojame iš esmės eksploatuoti per jungtuvą su liekamosios srovės apsaugu (maks. 30 mA). • Niekada nelieskite tinklo kištuko arba maitinimo lizdo drėgnomis rankomis. • Sprogimo pavojus. Neįkraukite baterijų, kurių įkrauti negalima.*

⚠ ĮSPĖJIMAS *• Aparatą sujunkite tik su elektros lizdu, įrengtu pagal standarto IEC 60364-1 reikalavimus. • Patikrinkite, ar įkroviklio tinklo įtampa atitinka įkroviklio duomenų lentelėje nurodytą įtampą. • Įrenginyje yra elektros dalių, todėl neplaukite įrenginio tekančio vandens srove. • Trumpojo jungimo pavojus. Laikykite laidžius daiktus (pvz., atsuktuvus ar pan.) atokiau nuo įkrovimo kontaktų. • Trumpojo jungimo pavojus. Įkrovimo stotelės įkrovimo kontaktus valykite tik sausai. • Prieš imdamiesi tvarkymo ir techninės priežiūros darbų ištraukite iš el. tinklo kištuką. • Valymo robotą 1.269-130.0 galima įkrauti tik įkrovimo stotelės įkrovimo įrenginyje, kurio dalies numeris 9.773-135.0 / 9.773-248.0. • Įkrovimo stotyje įkraukite tik pristatytą valymo*

prietaisą. ● Kiekvieną kartą prieš imdamiesi naudoti patikrinkite, ar maitinimo kabelis pažeistas. Pažeisto maitinimo kabelio nenaudokite. Pažeistą maitinimo kabelį pakeiskite leidžiamuoju naudoti maitinimo kabeliu. Leidžiamąjį pakaitalą galite įsigyti iš „KÄRCHER“ arba vieno iš mūsų techninės priežiūros partnerių.

DĖMESIO *● Įkrovimo stotelę naudokite tik patalpose. ● Nestatykite įkrovimo stotelės šalia šilumos šaltinių, pvz., šildytuvų. ● Įkrovimo stotelę laikykite tik patalpoje, vėsioje ir sausoje vietoje. ● Iki galo vėl įkraukite valymo robotą ne vėliau kaip po 5 mėnesių, kad išvengtumėte gilaus išsikrovimo. ● Prieš atlikdami visus priežiūros ir techninės priežiūros darbus išjunkite įkrovimo stotelę.*

Prietaiso simboliai

Prieš pradėdami dirbti perskaitykite naudojimo instrukciją ir visus saugos nurodymus.

Prietaisą saugokite nuo drėgmės. Prietaisą laikykite sausoje vietoje. Nenaudokite prietaiso lietui lyjant. Prietaisas skirtas naudoti tik patalpose.

Aplinkos apsauga

Pakuotės medžiagos gali būti perdirbamos. Pakuotės atliekas prašome šalinti laikantis aplinkos apsaugos teisės aktų reikalavimų.

Elektros ir elektroniniuose prietaisuose būna vertingų perdirbamųjų medžiagų ir dažnai, pvz., galvaninių elementų, akumuliatorių sudedamųjų dalių, arba alyvos, kurias netinkamai naudojant arba jas šalinant ne pagal reikalavimus gali kilti pavojus žmonių sveikatai ir aplinkai. Tačiau norint tinkamai eksploatuoti prietaisą šios sudedamosios dalys yra būtinos. Šiuo simboliu pažymėtus prietaisus draudžiama šalinti su buitinėmis atliekomis.

Nuorodos dėl sudedamųjų medžiagų (REACH)
Naujausią informaciją apie sudedamąsias medžiagas rasite: *www.kaercher.de/REACH*

Numatomasis naudojimas

Prietaisą sudaro du blokai: įkrovimo stotelė ir akumuliatoriumi maitinamas valymo robotas.

- Šis valymo robotas skirtas visiškai automatiniam valymui drėgnuoju ir sausuoju būdu.
- Jokios vandeniui jautrios dangos, pvz., neapdorotų kamštinių grindų, nes drėgmė gali įsigerti ir pažeisti grindis.
- Prietaisą galima naudoti kilimams, PVC, linoleumui, plytelėms, akmeniui, alyvuotam ir vaškuotam parketui, laminatui bei visoms drėgmei jautrioms grindų dangoms valyti.
- Šis prietaisas skirtas privačiam naudojimui ir neskirtas pramoniniam naudojimui.

Priedai ir atsarginės dalys

Naudokite tik originalius priedus ir originalas atsargines dalis – taip užtikrinsite, kad įrenginys veiktų patikimai ir be trikčių.
Informaciją apie priedus ir atsargines dalis rasite svetainėje *www.kaercher.com*.

Tiekimo apimtis

Išpakavę patikrinkite, ar yra visos mašinos detalės. Jeigu trūksta priedų arba gabenant buvo padaryta pažeidimų, praneškite apie tai pardavėjui.

Prietaiso aprašymas

Iliustracijas rasite grafikos puslapyje.
Paveikslas A
Paveikslas B

① Valymo diskai
② Valymo šepetys
③ Šepečio dangtelis
④ Varomasis ratukas
⑤ Kritimo jutiklis
⑥ Šoninis šepetys
⑦ Ratukas
⑧ Sausų dulkių talpykla
⑨ Valymo įrankis
⑩ Įjungimo / išjungimo / sustabdymo mygtukas
⑪ Home mygtukas
⑫ Lazerinis jutiklis (LiDAR)
⑬ Dviejų linijų lazeris
⑭ Įkrovimo kontaktai
⑮ Stotelės priekinis dangtis
⑯ Plovimo padėklo filtras
⑰ Plovimo padėklas
⑱ Švaraus vandens rezervuaras
⑲ Nešvaraus vandens rezervuaras
⑳ Stotelės įkrovimo lizdas
㉑ Filtro maišelis
㉒ Maitinimo kabelis

Valymo roboto funkcija

- Mobilusis valymo robotas energiją gauna iš įmontuotos įkraunamos baterijos, kurią jis reguliariai įkrauna tam skirtoje įkrovimo stotelėje. Jei baterijos įkrova per maža, robotas automatiškai grįžta į įkrovimo stotelę įsikrauti ir, jei reikia, pristabdo esamą valymo užduotį.
- Kai įkrovimas pasibaigia, valymo robotas automatiškai palieka įkrovimo stotelę ir tęsia valymą, jei užduotis buvo pertraukta. Valymo robotas taip pat grįžta į įkrovimo stotelę, kai baigia valyti.
- Valymo robotas praneša apie būseną balso pranešimu ir ant prietaiso esančiomis įvairių spalvų LED lemputėmis.
- Valymo robotas juda sistemingai. Jis nuskaito kambarį lazeriniu jutikliu (LiDAR) ir tada po truputį jį valo.
- Valymo robotas turi nukritimo jutiklius, kurie gali aptikti laiptus ir laiptelius – tai saugo prietaisą nuo nukritimo.
- Kilimų aptikimui naudojamas ultragarsinis jutiklis, kurį galima atskirai įjungti ir išjungti programėlėje. Priklausomai nuo konfigūracijos, valymo robotas vengia kilimų.

- Valymo robotas turi sausų dulkių surinkimo talpyklą, pagrindinį šepetį, šoninį šepetį ir 2 valymo diskus. Šie komponentai leidžia vienu metu valyti sausuoju ir šlapiuoju būdu. Siurbimo proceso metu surenkamos visos dulkių dalelės ir stambūs nešvarumai į sausų dulkių talpyklą, kad šlapio valymo metu nebūtų surenkamos dulkių dalelės ir stambūs nešvarumai.
- Daugiafunkcinėje įkrovimo stotelėje dulkės pašalinamos iš dulkių talpyklos. Šluostę taip pat galima išplauti ir išdžiovinti įkrovimo stotelėje.

Siurbimas gali būti atliekamas tik šiomis sąlygomis:
- Valymo robotas yra įkrovimo stotelėje.
- Stotelėje įdėtas maišas dulkėms.

Prietaiso LED spalvos

LED mygtukai	Reikšmė
Off (išjungta)	Prietaisas išsijungtas. Prietaisas veikia miego režimu. Prietaisas veikia režimu „Netrukdyti“.
Šviečia mėlynai	Prietaisas veikia. Prietaisas yra visiškai įkrautas.
Mėlynos šviesos pulsavimas	Įrenginys yra budėjimo / pristabdymo režime. Prietaisas kraunasi.
Mirksi mėlynai	Įrenginys veikia „Wi-Fi“ ryšio režimu.
Raudonos šviesos pulsavimas arba sumirksėjimas	Įvyko gedimas. Trikčių identifikavimui ir šalinimui žr. *Trikčių šalinimas*.

Įkrovimo stotelės LED spalvos

LED mygtukai	Reikšmė
Off (išjungta)	Prietaisas yra visiškai įkrautas ir veikia miego režimu. Prietaisas veikia režimu „Netrukdyti“. Maitinimas išjungtas.
Šviečia mėlynai	Vykdoma techninė priežiūra. Prietaisas yra visiškai įkrautas.
Mėlynos šviesos pulsavimas	Prietaisas kraunasi.
Mirksi raudonai	Įvyko gedimas. Trikčių identifikavimui ir šalinimui žr. *Trikčių šalinimas*.

Specialūs režimai

Miego būsena

Valymo robotas automatiškai persijungia į miego režimą po 5 minučių neveikos. Paspauskite bet kurį mygtuką, kad jį aktyvintumėte.
- Valymo robotas neperjungiamas į miego režimą, kai jis yra įkrovimo stotyje.
- Valymo robotas automatiškai išsijungia, jei miego režimu veikia ilgiau nei 6 valandas

Režimas „Netrukdyti“

Galima įjungti režimą „Netrukdyti“. Režimu „Netrukdyti“ valymo robotas neskleis jokių garsinių įspėjimų. LED lemputės yra išjungtos.
Režimą „Netrukdyti“ galima įjungti programėlėje. Kaip atsisiųsti programėlę aprašyta skyriuje *Valymo roboto sujungimas su WLAN ir programėle*.
Pastaba
Režimu „Netrukdyti“ valymo robotas nėra išjungtas. Norėdami tęsti valymą, trumpai paspauskite Įjungimo / išjungimo / sustabdymo mygtukas.

Nuotolinis valdymas

Programėlėje yra galimybė kontroliuoti robotą, jei jis, pavyzdžiui, užstringa sunkiai pasiekiamoje vietoje.
Šį nuotolinio valdymo pultą galima pasirinkti programėlėje, paspaudus „Programėlės nustatymai“ > „Funkcijų nustatymai“ > „Daugiau funkcijų“.

Pirmojo eksploatavimo pradžia

Įkrovimo stotelės nustatymas

- Pasirinkite tokią vietą, kad valymo robotas galėtų lengvai pasiekti įkrovimo stotelę.

DĖMESIO

Grindų pažeidimo rizika dėl drėgmės
Drėgna šluostė įkrovimo metu gali pažeisti grindis. Įkrovimo stotelę pastatykite ant vandeniui atsparių grindų.
- Užtikrinkite, kad į kairę ir į dešinę nuo įkrovimo stotelės būtų ne mažesnis kaip 0,5 m atstumas, o prieš įkrovimo stotelę - ne mažesnis kaip 1,5 m atstumas.
- Vieta turi būti apsaugota nuo tiesioginių saulės spindulių.

1. Nustatykite įkrovimo stotelę.
   Paveikslas C
2. Prijunkite prietaiso maitinimo kabelio kištuką prie įkrovimo stotelės įkrovimo lizdo.
   Paveikslas D
3. Prijunkite maitinimo kištuką.

Valymo roboto prijungimas prie įkrovimo stotelės

1. Rankiniu būdu padėkite valymo robotą ant įkrovimo stotelės ir įsitikinkite, kad baterijos gnybtai gerai prisiliečia.
   Valymo robotas automatiškai įsijungia. Pradeda šviesti LED mygtukai.

Valymo roboto sujungimas su WLAN ir

programėle

Valymo robotą galima valdyti tiesiogiai ant prietaiso esančiais mygtukais arba per programėlę, naudojant WLAN palaikantį mobilųjį įrenginį. Kad galėtumėte naudotis visomis esamomis funkcijomis, rekomenduojama valdyti valymo robotą naudojant programėlę KÄRCHER patalpų robotai.

Prieš atsisiųsdami programėlę įsitikinkite, kad:

- Mobilusis įrenginys yra prijungtas prie interneto.
- Yra įjungtas maršrutizatoriaus 2,4 GHz WLAN.
- Užtikrinama pakankama WLAN aprėptis.

Programėlę KÄRCHER patalpų robotai atsisiųskite iš „Apple App Store“® arba iš Google Play™ parduotuvių.

GET IT ON Google Play

Download on the App Store

- Google Play™ ir Android™ „Google Inc.“ prekės ženklai arba registruotieji prekės ženklai.
- Apple® ir App Store® „Apple Inc.“ prekių ženklai arba registruotieji prekių ženklai.

Valymo roboto sujungimas su KÄRCHER patalpų robotai programėle ir WLAN ir programėle:

1. Programėlę KÄRCHER patalpų robotai atsisiųskite iš „Apple App Store“ arba „Google Play“ parduotuvės.
2. Atidarykite programą KÄRCHER patalpų robotai.
3. Susikurkite paskyrą (jeigu dar nesate užsiregistravęs).
4. Pridėkite norimą valymo robotą.
5. Vadovaukitės programėlėje pateiktomis nuosekliomis instrukcijomis.

Valymo robotų išjungimas naudojant „Wi-Fi“

1. Ištrinkite prietaisą programėlėje.
2. Paspauskite įjungimo / išjungimo mygtuką ir „Home mygtuką“ vienu metu 3 sekundes, kol išgirsite balso pranešimą: „Atstatykite „Wi-Fi“ ryšį ir pereikite į tinklo konfigūracijos režimą“.

Eksploatavimo pradžia

Šoninio šepečio montavimas

1. Apverskite valymo robotą.
2. Įstatykite šoninį šepetį.
   Paveikslas E

Valymo diskų įdėjimas

1. Apverskite valymo robotą.
2. Uždėkite valymo diskus.
   Paveikslas F

Švaraus vandens įpylimas į įkrovimo stotelės talpyklą

DĖMESIO

Pažeidimo pavojus

Pilant karštą vandenį į švaraus vandens baką, plastikas gali deformuotis.

Nepilkite karšto vandens į švaraus vandens baką.

Pastaba

Prieš pildydami švaraus vandens talpyklą, visada pirmiausia ištuštinkite nešvaraus vandens talpyklą.

1. Švaraus vandens talpyklos nuėmimas.
   Paveikslas G
2. Patraukite švaraus vandens talpyklos dangtelio skirtuką ir pakelkite dangtelį.
3. Užpildykite švaraus vandens talpyklą šaltu arba drungnu vandeniu iš čiaupo.

DĖMESIO

Prietaiso pažeidimai dėl korozijos ir cheminių medžiagų.

Į švaraus vandens talpyklą nepilkite ploviklių, dezinfekavimo priemonių ar kitų valymo priemonių.

Nepilkite karšto vandens į švaraus vandens talpyklą.

4. Švaraus vandens talpyklos uždėjimas.

Dulkių maišelio įdėjimas

1. Atidarykite įkrovimo stotelės priekinį dangtelį.
   Paveikslas H
2. Įstumkite dulkių maišelį į įsiurbimo angą.
3. Uždarykite įkrovimo stotelės priekinį dangtelį.

Valdymas

DĖMESIO

Kliūčių keliamas pavojus

Pažeidimo pavojus

Prieš naudodami valymo robotą patikrinkite, ar ant grindų, laiptų ar laiptų aikštelių nėra jokių kliūčių.

Aplinkos paruošimas

- Kad grindys būtų valomos veiksmingai, ant jų nelaikykite besimėtančių daiktų. Nepašalinus kliūčių valymas trunka ilgiau, nes valymo robotas turi apvažiuoti objektus.
- Atidarykite valytinų patalpų duris.
- Valymo roboto valdymas naudojant programą: Konfigūruokite programą, kad valymo robotas galėtų valyti pagal individualius valymo reikalavimus (draudžiamas zonas, skirtingus valymo parametrus ir t. t.), žr. skyrių *Žemėlapio kūrimas*.

Nustatymai

Roboto nustatymai

Valymą taip pat galima paleisti iš valymo roboto be programėlės. Mygtukais galima vykdyti šias komandas:

- Pradėkite valymą paspausdami Įjungimo / išjungimo / sustabdymo mygtukas.
- Nutraukite valymą paspausdami Įjungimo / išjungimo / sustabdymo mygtukas.
- Rankiniu būdu liepkite valymo robotui grįžti į įkrovimo stotelę paspausdami Home mygtukas.

Valymo robotas automatiškai grįžta į įkrovimo stotelę įsikrauti, kai baigia valymo užduotį arba kai valymo proceso metu baterija turi per mažai įkrovos.

Nustatymai programėlėje

KÄRCHER patalpų robotai programėlė, be kita ko, siūlo šias pagrindines funkcijas:

- Nuoseklus konfigūracijos parinkčių vadovas
- Kambarių ir kelių aukštų žemėlapių kūrimas

- Darbo grafiko nustatymas
- Draudžiamų zonų ir virtualių sienų nustatymas
- Pastabos apie gedimus ar sutrikimus ir valymo eigą
- Valymo parametrų, tokių kaip vandens kiekis, siurbimo galia ir praėjimų skaičius, nustatymas.
- Valymo zonų nustatymas
- Režimo „Netrukdyti“ įjungimas / išjungimas
- Nuotolinis prietaiso valdymas
- DUK su išsamiu trikčių šalinimo aprašymu

Valymo roboto įjungimas

Pastaba

Padėkite valymo robotą tiesiai ant įkrovimo stotelės, jei jo negalima įjungti dėl per žemo įkrovos lygio, žr. skyrių Pirmojo eksploatavimo pradžia.

1. Rankiniu būdu padėkite valymo robotą ant įkrovimo stotelės ir įsitikinkite, kad baterijos gnybtai gerai prisiliečia.
   Valymo robotas įsijungia automatiškai ir skleidžia garsinį signalą.
   Įsijungia LED lemputė.

Pastaba

Valymo robotą taip pat galima įjungti, kai jis nėra įkrovimo stotelėje:

2. Laikykite Įjungimo / išjungimo / sustabdymo mygtukas nuspaustą 3 sekundes.
   Valymo robotas įsijungia.
   Paveikslas I

Veikimas be programos

Valymo pradžia

Pastaba

Atidarykite visų patalpų, kurias turi valyti valymo robotas, duris ir pasirūpinkite, kad ant grindų neliktų besimėtančių daiktų.

1. Paspauskite Įjungimo / išjungimo / sustabdymo mygtukas.
   Valymo robotas duoda garsinį signalą ir pirmiausia sukuria aplinkos žemėlapį neatlikdamas valymo.
   LED mygtukai šviečia mėlynai.
   Kai žemėlapis sukurtas, valymo robotas grįžta į įkrovimo stotelę.

Pastaba

Palaukite kelias sekundes, iki kol dar kartą paspausite Įjungimo / išjungimo / sustabdymo mygtukas, kad robotas galėtų išsaugoti žemėlapį.

2. Paspauskite Įjungimo / išjungimo / sustabdymo mygtukas.
   Valymo robotas skleidžia garsinį signalą ir pradeda valyti.
   LED mygtukai šviečia mėlynai.

Darbas naudojant programą

Žemėlapio kūrimas

Pastaba

Atidarykite visų patalpų, kurias turi valyti valymo robotas, duris ir pasirūpinkite, kad ant grindų neliktų besimėtančių daiktų.

1. Programėlėje paspauskite valdymo skydelį „Pradėti“ ir, jei riekia, atlikite nurodytus veiksmus.
   Valymo robotas duoda garsinį signalą ir pradeda kurti žemėlapį.
   LED mygtukai šviečia mėlynai.
   Kai žemėlapis sukurtas, valymo robotas grįžta į įkrovimo stotelę.

Roboto konfigūravimas programėlėje

Individualias žemėlapio konfigūracijas galima atlikti programėlėje.

- Virtualios sienos ir ribotos zonos neleidžia valymo robotui patekti į zonas, kurių valyti nereikėtų.
- Naudojant kambario valymą arba valymo zonas, robotas gali vieną kartą išvalyti konkrečias naudotojo pasirinktas vietas.
- Naudojant skirtingus valymo režimus, valymo intensyvumą galima pasirinkti individualiai kiekvienam kambariui, atsižvelgiant į grindų tipą ar užterštumą (vandens kiekį, praėjimų skaičių viename plote, siurbimo galią ir kt.).

Programėlės atsisiuntimas aprašytas skyriuje *Valymo roboto sujungimas su WLAN ir programėle*.

1. Vadovaukitės programėlėje pateiktomis nuosekliomis instrukcijomis.

Valymo pradžia

1. Programoje pasirinkite norimą žemėlapį ir pradėkite valyti atsižvelgdami į pavienę konfigūraciją.

Valymo nutraukimas

Įrenginio valymo nutraukimas

1. Valymo metu paspauskite bet kurį mygtuką.
   Valymo robotas sustoja.
   LED mygtukai mirksi mėlynai.
2. Paspauskite Įjungimo / išjungimo / sustabdymo mygtukas.
   Valymas tęsiamas.
   LED mygtukai šviečia mėlynai.

Valymo nutraukimas programėlėje

1. Programėlėje paspauskite valdymo skydelį „Pertrauka“.
   Valymo robotas sustoja.
   LED mygtukai mirksi mėlynai.
2. Programėlėje paspauskite valdymo skydelį „Pradėti“.
   Valymas tęsiamas.
   LED mygtukai šviečia mėlynai.

Baterijos lygio indikatorius

Pastaba

Jei baterija išsikrauna, valymo robotas automatiškai grįžta į įkrovimo stotelę, kad įkrautų bateriją.

Pastaba

Jei valymo robotas prieš tai nebaigė valymo, jis tęs valymą, kai tik baterija įsikraus.

Siuntimas rankiniu būdu įkrauti valymo robotą

Rankinis valymo roboto nukreipimas įsikrauti

1. Jei robotas šiuo metu atlieka valymo procesą, paspauskite bet kurį mygtuką.
   Valymo robotas sustoja.
   LED mygtukai mirksi mėlynai.
2. Paspauskite Home mygtukas.
   Valymas atšauktas.
   Valymo robotas juda į įkrovimo stotelę įsikrauti.
   Kai tik valymo robotas prijungiamas prie įkrovimo stotelės, LED mygtukai pradeda pulsuoti mėlynai.

Valymo robotas automatiškai grįžta į įkrovimo stotelę įsikrauti, kai baigia valymo užduotį arba kai valymo proceso metu baterijos įkrova pasidaro per maža.

Rankinis valymo roboto nukreipimas įsikrauti

naudojant programėlę

1. Jei robotas šiuo metu atlieka valymo procesą, programėlėje paspauskite valdymo skydelį „Pertrauka“.
   Valymo robotas sustoja.
   LED mygtukai mirksi mėlynai
2. Programėlėje paspauskite valdymo skydelį „Įkrovimas“.
   Valymas atšauktas.
   Valymo robotas juda į įkrovimo stotelę įsikrauti.
   Kai tik valymo robotas prijungiamas prie įkrovimo stotelės, LED mygtukai pradeda pulsuoti mėlynai.

Valymo robotas automatiškai grįžta į įkrovimo stotelę įsikrauti, kai baigia valymo užduotį arba kai valymo proceso metu baterijos įkrova pasidaro per maža.

Dulkių talpyklos ištuštinimas

Priklausomai nuo programėlės nustatymo, dulkės iš dulkių talpkylos reguliariais intervalais išsiurbiamos, kai robotas atvyksta į įkrovimo stotelę.

Dulkių talpyklos ištuštinimas rankiniu būdu:

1. Atidarykite viršutinį dangtelį.
2. Paspauskite spaustuką ir suimkite dulkių talpyklą už rankenos griovelių, kad jį išimtumėte iš prietaiso.
   Paveikslas K
3. Atidarykite dangtelį.
   Paveikslas L
4. Ištuštinkite dulkių talpyklą.
5. Uždarykite dangtelį, kol jis girdimai užsifiksuos.
6. Įdėkite dulkių talpyklą.
7. Norėdami tęsti valymą, paspauskite įjungimo / išjungimo mygtuką.

Prietaiso išjungimas

Pastaba

Valymo roboto negalima išjungti, kai jis stovi įkrovimo stotelėje.

1. Paspauskite ir palaikykite Įjungimo / išjungimo / sustabdymo mygtukas 3 sekundės.
   LED mygtukai užgęsta.
   Valymo robotas išsijungia.
2. Ištuštinkite įkrovimo stotelėje esančią nešvaraus vandens talpyklą ir perplaukite ją švariu vandeniu, žr. *Įkrovimo stotelės nešvaraus vandens talpyklos valymas*.
3. Nuvalykite valymo šluostę ir leiskite jai išdžiūti, žr. skyrių *Valymo šluostės valymas*.
4. Išvalykite valymo šepetėlį, žr. *Valymo šepetėlio valymas*.

„Wi-Fi“ ryšio nustatymas iš naujo

Jei perjungiate į naują maršrutizatorių arba pakeičiate „Wi-Fi“ slaptažodį, turite atnaujinti valymo roboto „Wi-Fi“ ryšį.

Pastaba

Palaikomi tik 2.4 GHz „Wi-Fi“ tinklai.

1. Įjunkite valymo robotą, žr. skyrių *Valymo roboto įjungimas*.
2. Vienu metu paspauskite Įjungimo / išjungimo / sustabdymo mygtukas ir Home mygtukas, palaikykite 3 sekundes, kol pasigirs garsinis signalas.

Gamyklinių nustatymų atkūrimas

1. Paspauskite Home mygtukas ir laikykite nuspaustą, 5 sekundes, kol pasigirs garsinis signalas.
2. Dar kartą paspauskite Home mygtukas ir laikykite nuspaustą, 5 sekundes, kol pasigirs garsinis signalas.
   Gamyklinių nustatymų atkūrimas.

Transportavimas

Jei tik galima, prietaisą transportuokite ar jį atgal siųskite tik originalioje pakuotėje. Jei originalios pakuotės neturite, susisiekite su mūsų techninio aptarnavimo tarnyba.

Saugos nurodymai transportuojant

Ličio jonų akumuliatoriui taikomi pavojingų krovinių teisės aktų reikalavimai.

Nepažeistą ir tinkamą naudoti akumuliatorių naudotojas be jokių papildomų reikalavimų gali gabenti viešaisiais keliais.

Jeigu akumuliatoriaus bloką gabena trečiosios šalys (transporto bendrovės), turi būti laikomasi specialių pakuočių ir ženklinimo reikalavimų.

Atkreipkite dėmesį į nacionalinius reikalavimus.

Sandėliavimas

DĖMESIO

Kvapo atsiradimas dėl drėgmės

Jei įrenginys sandėliuojamas su skysčiais ir (arba) drėgnais nešvarumais, gali atsirasti nemalonus kvapas.

Valymo įrankiu pašalinkite plaukus ir nešvarumus nuo pagrindinio šepečio.

Leiskite išvalytai šluostei išdžiūti.

Nedėkite šlapios valymo šluostės į uždarą spintelę, kad jis išdžiūtų.

DĖMESIO

Materialinė žala

Dėl netinkamo laikymo prietaisas gali būti sugadintas.

Ant valymo roboto nedėkite jokių daiktų.

Nelaikykite prietaiso aukštyn kojomis.

Visiškai įkrautą ir išjungtą valymo robotą sandėliuokite vėsioje ir sausoje vietoje.

Pastaba

Kad baterija visiškai neišsikrautų, iki galo įkraukite valymo robotą ne vėliau kaip po 5 mėnesių.

Techninė priežiūra ir eksploatacinės parengties užtikrinimas

Techninės priežiūros darbai

Dulkių maišelio keitimas

1. Atidarykite įkrovimo stotelės priekinį dangtelį.
2. Išimkite filtro maišelį.
3. Jei reikia, išvalykite įkrovimo stotelės vidų ir variklio apsaugos filtrą, žr. *Variklio apsaugos filtro valymas*.
4. Išskleiskite naują dulkių maišelį ir įstumkite jį į laikiklį.
   Paveikslas H
5. Uždarykite įkrovimo stotelės priekinį dangtelį.

Variklio apsaugos filtro valymas

1. Atidarykite įkrovimo stotelės priekinį dangtelį.
   Paveikslas M
2. Išimkite filtro maišelį.
3. Išimkite variklio apsaugos filtrą.
4. Išvalykite variklio apsaugos filtrą po tekančiu vandeniu.
5. Leiskite variklio apsaugos filtrui išdžiūti.
6. Į įkrovimo stotelę įstatykite variklio apsaugos filtrą.
7. Įdėkite dulkių maišelį, žr. *Dulkių maišelio įdėjimas*.
8. Uždarykite įkrovimo stotelės priekinį dangtelį.

Įkrovimo stotelės nešvaraus vandens talpyklos

valymas

DĖMESIO

Kvapų atsiradimas dėl drėgno nešvaraus vandens rezervuaro

Jei laikant nešvaraus vandens bake vis dar būna skysčių / drėgnųjų nešvarumų, tada gali atsirasti nemalonus kvapas.

Visiškai ištuštinkite nešvaraus vandens baką.

Reguliariai valykite nešvaraus vandens rezervuarą.

1. Išimkite nešvaraus vandens talpyklą.
2. Patraukite nešvaraus vandens talpyklos dangtelio skirtuką ir pakelkite dangtelį.
3. Ištuštinkite nešvaraus vandens talpyklą. Jei nešvarumai sunkiai nusiplauna, plaukite nešvaraus vandens talpyklą švariu vandeniu arba valykite ją valymo šepečiu.
4. Uždarykite nešvaraus vandens talpyklos dangtį.
5. Įstatykite nešvaraus vandens talpyklą į įkrovimo stotelę.

Jutiklių valymas

Jutiklius valykite ne rečiau kaip kartą per mėnesį. Jei jutikliai užsiteršė, visada nedelsdami juos išvalykite.

Paveikslas J

1. Jutiklius nuvalykite minkšta šluoste.

Kontaktų valymas

Bent kartą per mėnesį valykite prietaiso kontaktus. Visada valykite kontaktus.

1. Nuvalykite prietaiso kontaktus minkšta šluoste.

Dulkių talpyklos valymas

1. Ištuštinkite dulkių talpyklą.

DĖMESIO

Elektroninių komponentų pažeidimai

Nevalykite dulkių talpyklos vandeniu.

2. Dulkių talpyklą valykite pridėtu valymo įrankiu.
   Paveikslas N
3. Uždarykite dangtelį, kol jis girdimai užsifiksuos.
4. Įdėkite dulkių talpyklą.

Filtro valymas

Rekomenduojame reguliariai valyti filtrus. Tai neleidžia jiems užsikimšti.

1. Atidarykite viršutinį dangtelį.
2. Paspauskite spaustuką ir suimkite dulkių talpyklą už rankenos griovelių, kad jį išimtumėte iš prietaiso.
   Paveikslas K
3. Išimkite filtrą. Filtrą išplaukite po tekančiu vandeniu, naudodami pridėtą valymo įrankį.
   Paveikslas O
4. Leiskite filtrui visiškai išdžiūti.
5. Įspauskite filtrą į vietą.
6. Įdėkite dulkių talpyklą.

Valymo šepetėlio valymas

1. Apverskite valymo robotą.
2. Suspaudkite šepetėlio dangčio spaustukus.
   Paveikslas P
3. Nuimkite šepetėlio dangtelį.
4. Nuimkite valymo šepetį.
   Paveikslas Q
5. Valymo šepetėly valykite su pridėtu valymo įrankiu.
6. Įdėkite valymo šepetėlį.
7. Uždėkite šepečio dangtelį ir spauskite jį žemyn, kol jis girdimai užsifiksuos.

Ratų valymas

Purvo dalelės (pvz., smėlis ir pan.) gali įstrigti ant protektoriaus ir pažeisti neatsparius, lygius paviršius.

1. Ratų riedėjimo paviršių valykite drėgna šluoste.

Valymo šluostės valymas

1. Apverskite valymo robotą.
2. Nuimkite valymo diskus.
3. Nuimkite valymo šluostes nuo valymo diskų.
4. Nuplaukite šluostes ir visiškai jas nusausinkite.

Trikčių šalinimas

Trikčių priežastys dažnai būna paprastos, kurias nesunkiai pašalinsite pasinaudoję šia apžvalga. Kilus abejonių arba atsiradus čia nenurodytų trikčių, kreipkitės į įgaliotąją klientų aptarnavimo tarnybą.

Triktis	Priežastis	Šalinimas
Akumuliatorius neįkraunamas	Įkrovimo kontaktai nešvarūs.	1. Sausa šluoste nuvalykite tiek įkrovimo stoties, tiek valymo roboto įkrovimo kontaktus.
	Aplinkos temperatūra yra žemesnė nei 0 °C arba aukštesnė nei 35 °C.	1. Valymo robotą naudokite, kai temperatūra didesnė nei 0 °C ir mažesnė nei 35 °C.
	Įkrovimo stotelės maitinimo laidas nėra įjungtas.	1. Įjunkite įkrovimo stoties maitinimo laidą.

Triktis	Priežastis	Šalinimas
Valymo robotas negrįžta į įkrovimo stotelę	Akumuliatorius išsikrovęs.	1. Rankiniu būdu pastatykite valymo robotą ant įkrovimo stotelės ir leiskite jį visiškai įkrauti.
	Valymo robotas yra per toli nuo įkrovimo stotelės.	1. Perkelkite valymo robotą arčiau įkrovimo stotelės. 2. Rankiniu būdu pastatykite valymo robotą ant įkrovimo stotelės.
	Nepakankamai vietos aplink įkrovimo stotelę.	1. Užtikrinkite, kad aplink įkrovimo stotelę būtų pakankamai vietos, žr. skyrių *Įkrovimo stotelės nustatymas*.
	Aplink įkrovimo stotelę yra per daug kliūčių.	1. Įkrovimo stotelę pastatykite atviresnėje vietoje, žr. skyrių *Įkrovimo stotelės nustatymas*.
	Valymo robotas iš naujo nustato savo aplinką, kai yra perkeliamas didesniu atstumu.	1. Rankiniu būdu pastatykite valymo robotą ant įkrovimo stotelės.
	Valymo robotas nebuvo paleistas iš įkrovimo stoties. Tokiu atveju jis grįžta tik į tą vietą, iš kurios jis buvo paleistas.	1. Rankiniu būdu pastatykite valymo robotą ant įkrovimo stotelės.
	Įkrovimo stotelės maitinimo laidas nėra įjungtas.	1. Įjunkite įkrovimo stoties maitinimo laidą.
Daugiafunkcinė stotelė neveikia tinkamai	Valymo robotas nėra tinkamai pastatytas ant įkrovimo stotelės.	1. Rankiniu būdu padėkite valymo robotą ant įkrovimo stotelės.
	Dulkių maišelis pilnas.	1. Pakeiskite dulkių maišelį (žr. *Dulkių maišelio keitimas*).
	Nėra dulkių maišelio arba jis neteisingai įdėtas.	1. Įdėkite dulkių maišelį arba patikrinkite, ar jis tinkamai įdėtas.
	Švaraus vandens talpykla tuščia.	1. Papildykite švaraus vandens talpyklą.
	Nešvaraus vandens talpyklą pilna.	1. Ištuštinkite nešvaraus vandens talpyklą.
	Nėra vandens talpyklos arba ji neteisingai įstatyta.	1. Teisingai įstatykite vandens talpyklą.
	Nėra plovimo padėklo filtro arba jis neteisingai įstatytas.	1. Teisingai įstatykite plovimo padėklo filtrą.

Klientų aptarnavimo centras

Jeigu negalite pašalinti gedimo, pristatykite prietaisą į klientų aptarnavimo centrą.

Garantija

Kiekvienoje šalyje galioja mūsų įgaliotų pardavėjų nustatytos garantijos sąlygos. Galimus prietaiso gedimus garantijos galiojimo laikotarpiu pašalinsime nemokamai, jei tokių gedimų priežastis buvo netinkamos medžiagos ar gamybos klaidos. Dėl garantinių gedimų šalinimo kreipkitės į savo pardavėją arba artimiausią klientų aptarnavimo tarnybą pateikdami pirkimą patvirtinantį kasos kvitą.
(Adresą rasite kitoje pusėje)
Daugiau informacijos apie garantiją (jei tokia yra) rasite vietinės „Kärcher“ svetainės techninio aptarnavimo srityje, skiltyje „Atsisiuntimai“.

ES atitikties deklaracija

Prietaisas	Tipas	Dažnių juosta, MHz	Galia, maks. EIRP, mW
1.269-130.0	Wi-Fi	2400-2483,5	50
1.269-130.0	„Bluetooth“	2400-2483,5	8

„Alfred Kärcher SE & Co. KG“ KG deklaruoja, kad radijo įrenginio tipas „Robo Cleaner“ atitinka 2014/53/ES direktyvą. Visą ES atitikties deklaracijos tekstą galite rasti adresu *www.kaercher.com/RVM4Comfort*.

Techniniai duomenys

		RVM 4 Comfort
Valymo robotas		
Vardinė galia	W	45
Akumuliatoriaus bloko tipas		Li-ION
Baterijos talpa	mAh	4800
Darbo trukmė su visiškai įkrauta baterija įprastiniu režimu	min	160
Įkrovimo laikas (nuo 8 % iki 100 % / nuo 0 % iki 100 %)	min	230 / 285
Belaidžiai ryšiai		2,4G + Bluetooth
Triukšmo lygis	dB(A)	<66
Sausas purvas	ml	300
Svoris	kg	4,1
Įkrovimo stotis		

		RVM 4 Comfort
Nominalus energijos suvartojimas (siurbimo ir įkrovimo procesas)	W	650/32
Švaraus vandens bako talpa	l	3
Nešvaraus vandens bako talpa	l	2,3
Filtro maišelio talpa	l	2,5
Svoris	kg	6,1
Ilgis x plotis x aukštis	mm	310x450 x455
Triukšmo lygis	dB(A)	79

Gamintojas pasilieka teisę atlikti techninius pakeitimus.

Spis treści

Wskazówki ogólne 129
Wskazówki dotyczące bezpieczeństwa 129
Symbole na urządzeniu 130
Ochrona środowiska 130
Zastosowanie zgodne z przeznaczeniem 130
Akcesoria i części zamienne 131
Zakres dostawy 131
Opis urządzenia 131
Pierwsze uruchomienie 132
Uruchamianie 133
Obsługa 133
Transport 135
Przechowywanie 135
Czyszczenie i konserwacja 135
Usuwanie usterek 136
Gwarancja 137
Deklaracja zgodności UE 137
Dane techniczne 137

Wskazówki ogólne

Przed pierwszym uruchomieniem urządzenia należy przeczytać oryginalną instrukcję obsługi i postępować zgodnie z jej zaleceniami. Zachować ten dokument do późniejszego wykorzystania lub dla następnego użytkownika.

- Nieprzestrzeganie instrukcji obsługi i wskazówek dotyczących bezpieczeństwa może doprowadzić do uszkodzenia urządzenia i powstania zagrożeń dla osoby obsługującej oraz innych osób.
- Ewentualne uszkodzenia transportowe należy niezwłocznie zgłosić sprzedawcy.
- Podczas rozpakowywania urządzenia należy je sprawdzić pod kątem kompletności i uszkodzeń.

Wskazówki dotyczące bezpieczeństwa

- Należy przestrzegać wskazówek zawartych w tej instrukcji obsługi oraz obowiązujących ogólnych przepisów prawnych dotyczących bezpieczeństwa i zapobiegania wypadkom.
- Umieszczone na urządzeniu tablice ostrzegawcze i informacyjne zawierają ważne zasady bezpiecznej eksploatacji.

Stopnie zagrożenia

⚠ *NIEBEZPIECZEŃSTWO*

- *Wskazówka dot. bezpośredniego zagrożenia, prowadzącego do ciężkich obrażeń ciała lub do śmierci.*

⚠ *OSTRZEŻENIE*

- *Wskazówka dot. możliwie niebezpiecznej sytuacji, mogącej prowadzić do ciężkich obrażeń ciała lub śmierci.*

⚠ *OSTROŻNIE*

- *Wskazówka dot. możliwie niebezpiecznej sytuacji, która może prowadzić do lekkich zranień.*

UWAGA

- *Wskazówka dot. możliwie niebezpiecznej sytuacji, która może prowadzić do szkód materialnych.*

Ogólne wskazówki dotyczące bezpieczeństwa

Radar laserowy urządzenia spełnia wymagania normy IEC 60825-1:2014 dla bezpieczeństwa produktów laserowych klasy 1 i nie wytwarza promieniowania laserowego niebezpiecznego dla organizmu człowieka.

⚠ *NIEBEZPIECZEŃSTWO* *• Niebezpieczeństwo uduszenia. Opakowania foliowe należy przechowywać z dala od dzieci.*

⚠ *OSTRZEŻENIE* *• Urządzenie należy użytkować wyłącznie zgodnie z przeznaczeniem. Podczas eksploatacji urządzenia uwzględniać miejscowe warunki i zwrócić uwagę na inne osoby, zwłaszcza dzieci. • Niniejsze urządzenie nie jest przewidziane do użytkowania przez osoby o ograniczonych możliwościach fizycznych, sensorycznych lub mentalnych albo takie, którym brakuje doświadczenia lub wiedzy na temat jego używania. • Urządzenie może być obsługiwane tylko przez osoby, które zostały przeszkolone w zakresie obsługi lub przedstawiły dowód potwierdzający umiejętności obsługi i zostały wyraźnie do tego wyznaczone. • Dzieci nie mogą obsługiwać urządzenia. • Należy pilnować dzieci, aby upewnić się, iż nie bawią się one urządzeniem. • Dzieci mogą przeprowadzać czyszczenie i konserwację tylko pod nadzorem osoby dorosłej. • Dzieci w wieku przynajmniej powyżej 8 lat mogą korzystać z urządzenia, gdy są one nadzorowane przez osobę odpowiedzialną za ich bezpieczeństwo lub otrzymały od niej wskazówki na temat użytkowania urządzenia i zrozumiały wynikające z tego zagrożenia.*

⚠ *OSTROŻNIE* *• Niebezpieczeństwo wypadku i niebezpieczeństwo odniesienia obrażeń. Podczas transportu i składowania zwracać uwagę na ciężar urządzenia, patrz rozdział Dane techniczne w instrukcji obsługi. • Urządzenia zabezpieczające służą ochronie użytkownika. Nigdy nie modyfikować ani nie obchodzić urządzeń zabezpieczających.*

UWAGA *• Uszkodzenie urządzenia. Nie należy stawać na urządzeniu ani nie umieszczać na nim dzieci, przedmiotów lub zwierząt domowych. • W urządzeniu znajdują się akumulatory, które może wymienić tylko specjalista.*

Niebezpieczeństwo porażenia prądem

⚠ *OSTRZEŻENIE* *• Urządzenie zawiera podzespoły elektryczne, dlatego nie wolno czyścić go pod wodą bieżącą. • Wyłączyć urządzenie przed wszystkimi pracami pielęgnacyjnymi i konserwacyjnymi.*

⚠ **OSTROŻNIE** ● *Wykonywanie prac naprawczych i prac przy elementach elektrycznych zlecać wyłącznie autoryzowanemu serwisowi.*

Wskazówki dotyczące bezpieczeństwa podczas obsługi

⚠ **NIEBEZPIECZEŃSTWO** ● *Nie eksploatować urządzenia bez nadzoru w pomieszczeniach z płonącym ogniem lub żarem w otwartym kominku. ● Nie eksploatować urządzenia bez nadzoru w pomieszczeniach z palącymi się świecami.*

⚠ **OSTRZEŻENIE** ● *Niebezpieczeństwo zwarcia. Trzymać przedmioty przewodzące prąd (np. śrubokręty lub podobne) z dala od styków do ładowania.*

⚠ **OSTROŻNIE** ● *Należy pamiętać o ryzyku potknięcia się o poruszającego się robota czyszczącego. ● Niebezpieczeństwo zranienia. Podczas eksploatacji w żadnym wypadku nie sięgać palcami lub narzędziem do pracującego wałka czyszczącego urządzenia. ● Nie stawać ani nie siadać na stacji lub robocie czyszczącym. ● Należy pamiętać, że przedmioty mogą się przewrócić w wyniku kontaktu z robotem (nawet przedmioty znajdujące się na stołach lub małych meblach). ● Należy pamiętać, że robot czyszczący może zaplątać się w zwisające kable telefoniczne, przewody elektryczne, obrusy, sznury, paski itp. Może to doprowadzić do upadku tych przedmiotów.*

UWAGA ● *Nie należy eksploatować urządzenia w pomieszczeniach, które są zabezpieczone systemem alarmowym lub detektorem ruchu. ● Urządzenia należy używać tylko w temperaturach od 0°C do +35°C. ● Urządzenia należy używać wyłącznie w pomieszczeniach. ● Nie zbierać urządzeniem żadnych ostrych ani dużych przedmiotów, np. stłuczek, kamyków lub części zabawek. ● Podnieś wszystkie kable z podłogi przed użyciem urządzenia, aby zapobiec ich ciągnięciu podczas czyszczenia. ● Wykluczyć wszystkie obszary, w których istnieje ryzyko upadku urządzenia. Np. schody lub galerie bez odgrodzenia.*

Wskazówki dotyczące bezpieczeństwa dla stacji ładowania

⚠ **NIEBEZPIECZEŃSTWO** ● *Urządzenie podłączać jedynie do prądu zmiennego. Napięcie podane na tabliczce znamionowej musi się zgadzać z napięciem sieciowym. ● Ze względów bezpieczeństwa zaleca się eksploatować urządzenie tylko z użyciem wyłącznika różnicowo-prądowego (maks. 30 mA). ● Nigdy nie dotykać wtyczki sieciowej ani gniazdka wilgotnymi rękoma. ● Niebezpieczeństwo wybuchu. Nie ładować baterii jednorazowych.*

⚠ **OSTRZEŻENIE** ● *Urządzenie można podłączyć jedynie do przyłącza elektrycznego wykonanego przez elektryka zgodnie z normą IEC 603641. ● Sprawdzić, czy napięcie sieciowe jest zgodne z napięciem podanym na tabliczce znamionowej ładowarki. ● Urządzenie zawiera podzespoły elektryczne, dlatego nie wolno czyścić go pod wodą bieżącą. ● Niebezpieczeństwo zwarcia. Trzymać przedmioty przewodzące prąd (np. śrubokręty lub podobne) z dala od styków do ładowania. ● Niebezpieczeństwo zwarcia. Styki do ładowania stacji ładowania czyścić tylko na sucho. ● Przed rozpoczęciem wszelkich prac pielęgnacyjnych i konserwacyjnych wyjąć wtyczkę sieciową z gniazdka. ● Robot czyszczący 1.269-130.0 może być ładowany wyłącznie w stacji ładowania o numerze części 9.773-135.0 / 9.773-248.0. ● W stacji ładowania można ładować tylko dostarczone urządzenie oczyszczające. ● Przed każdym użyciem sprawdzić, czy kabel sieciowy nie jest uszkodzony. Nie używać uszkodzonego kabla sieciowego. W przypadku uszkodzenia wymienić kabel sieciowy na dozwolony kabel zamienny. Odpowiedni kabel zamienny można otrzymać w firmie KÄRCHER lub u jednego z naszych partnerów serwisowych.*

UWAGA ● *Stacji ładowania należy używać wyłącznie w pomieszczeniach zamkniętych. ● Nie umieszczać stacji ładowania w pobliżu źródeł ciepła, np. grzejników. ● Stację ładowania przechowywać wyłącznie w pomieszczeniach zamkniętych, w chłodnym i suchym miejscu. ● Aby uniknąć głębokiego rozładowania akumulatora, należy całkowicie naładować robota czyszczącego najpóźniej po 5 miesiącach. ● Wyłączyć stację ładowania przed wszystkimi pracami pielęgnacyjnymi i konserwacyjnymi.*

Symbole na urządzeniu

Przed uruchomieniem należy dokładnie przeczytać instrukcję obsługi i wszystkie zasady bezpieczeństwa.

Chronić urządzenie przed wilgocią. Przechowywać urządzenie w suchym miejscu. Chronić urządzenie przed deszczem. Urządzenie nadaje się tylko do użytku wewnątrz pomieszczeń.

Ochrona środowiska

Materiały, z których wykonano opakowania, nadają się do recyklingu. Opakowania poddać utylizacji przyjaznej dla środowiska naturalnego.

Elektryczne i elektroniczne urządzenia zawierają cenne surowce wtórne, a często również takie części składowe jak baterie, akumulatory lub olej, które w razie niewłaściwej obsługi lub nieprawidłowej utylizacji mogą stanowić potencjalne zagrożenie dla zdrowia ludzkiego i środowiska naturalnego. Jednak te części składowe są niezbędne do prawidłowej pracy urządzenia. Urządzeń oznaczonych tym symbolem nie można wyrzucać do odpadów z gospodarstw domowych.

Wskazówki dotyczące składników (REACH)
Aktualne informacje dotyczące składników można znaleźć na stronie: *www.kaercher.de/REACH*

Zastosowanie zgodne z przeznaczeniem

Urządzenie składa się z dwóch jednostek: stacji ładowania i zasilanego akumulatorowo robota czyszczącego.

- Ten robot czyszczący jest przeznaczony do całkowicie automatycznego czyszczenia na mokro i sucho.
- Urządzenia nie należy używać do czyszczenia podłóg z materiałów wrażliwych na działanie wody np. niepowlekanych podłóg korkowych, ponieważ wilgoć może przeniknąć do podłogi i uszkodzić ją.
- Urządzenie nadaje się do czyszczenia dywanów, PCV, linoleum, płytek, kamienia, olejowanego i woskowanego parkietu, laminatu oraz wszystkich innych wykładzin podłogowych odpornych na działanie wody.

- Urządzenie zostało opracowane do użytku w prywatnych gospodarstwach domowych i nie jest przeznaczone do użytku komercyjnego.

Akcesoria i części zamienne

Należy stosować tylko oryginalne akcesoria i części zamienne, ponieważ gwarantują one bezpieczną i bezawaryjną pracę urządzenia.
Informacje dotyczące akcesoriów i części zamiennych można znaleźć na stronie *www.kaercher.com*.

Zakres dostawy

Podczas rozpakowywania urządzenia należy sprawdzić, czy w opakowaniu znajdują się wszystkie elementy. W przypadku stwierdzenia braków w akcesoriach lub szkód powstałych w transporcie należy zwrócić się do dystrybutora.

Opis urządzenia

Ilustracje znajdziesz na stronie z grafikami.
Rysunek A
Rysunek B

1. Tarcze mopujące
2. Szczotka do czyszczenia
3. Osłona szczotki
4. Koło napędowe
5. Czujnik brzegowy
6. Szczotka boczna
7. Koło samonastawne
8. Zbiornik na kurz suchy
9. Narzędzie do czyszczenia
10. Włącznik/ pauza
11. Przycisk startowy
12. Czujnik laserowy (LiDAR)
13. Podwójny laser liniowy
14. Styki ładowania
15. Przednia osłona stacji
16. Filtr tacki do mycia
17. Tacka do mycia
18. Zbiornik wody czystej
19. Zbiornik wody brudnej
20. Gniazdo ładowania stacji ładowania
21. Worek filtracyjny
22. Kabel sieciowy

Działanie robota sprzątającego

- Mobilny robot sprzątający czerpie energię z wbudowanego akumulatora, który regularnie ładuje w udostępnionej stacji ładowania. Jeśli poziom naładowania akumulatora jest zbyt niski, urządzenie automatycznie powraca do stacji ładowania w celu naładowania, a jeśli to konieczne, przerywa bieżące sprzątanie.
- Po zakończeniu ładowania robot sprzątający automatycznie opuszcza stację ładowania i wznawia sprzątanie, jeśli zadanie zostało przerwane. Robot sprzątający wraca również do stacji ładowania po zakończeniu sprzątania.
- Robot sprzątający przekazuje komunikaty o stanie głosowo i za pomocą różnych kolorów diod LED na urządzeniu.
- Robot sprzątający porusza się systematycznie. Urządzenie skanuje pomieszczenie za pomocą czujnika laserowego (LiDAR), a następnie krok po kroku czyści pomieszczenie.
- Robot sprzątający jest wyposażony w czujniki wykrywające schody i stopnie, które zapobiegają jego upadkowi.
- Czujnik ultradźwiękowy służy do wykrywania dywanów, który można indywidualnie aktywować i dezaktywować w aplikacji. W zależności od konfiguracji robot sprzątający omija dywany.
- Robot sprzątający wyposażony jest w pojemnik na kurz suchy, szczotkę główną, szczotkę boczną i 2 tarcze mopujące. Dzięki tym elementom możliwe jest jednoczesne czyszczenie na sucho i na mokro. Proces ssania zbiera wszystkie cząsteczki kurzu i większe zabrudzenia w pojemniku na kurz suchy, dzięki czemu podczas czyszczenia na mokro nie dochodzi do zasysania żadnych cząsteczek kurzu ani większych zanieczyszczeń.
- W wielofunkcyjnej stacji ładowania kurz jest usuwany z pojemnika na kurz. W stacji ładowania możliwe jest również pranie i suszenie ściereczki mopującej.

Odsysanie może mieć miejsce wyłącznie w następujących warunkach:
- Robot sprzątający znajduje się w stacji ładowania.
- W stacji ładowania zawieszono worek filtracyjny.

Kolory diod LED na urządzeniu

Przyciski LED	Znaczenie
Off	Urządzenie jest wyłączone. Urządzenie jest w trybie uśpienia. Urządzenie znajduje się w trybie „Nie przeszkadzać”.
Świeci na niebiesko	Urządzenie działa. Urządzenie jest w pełni naładowane.
Niebieski pulsacyjny	Urządzenie jest w trybie czuwania/pauzy. Urządzenie ładuje się.
Miga na niebiesko	Urządzenie znajduje się w trybie połączenia WLAN.
Czerwony pulsacyjny lub miga	Wystąpiła awaria. Rozwiązywanie problemów patrz *Usuwanie usterek*.

Kolory diod LED na stacji ładowania

Przyciski LED	Znaczenie
Off	Urządzenie jest w pełni naładowane i znajduje się w trybie uśpienia. Urządzenie znajduje się w trybie „Nie przeszkadzać”. Zasilanie wyłączone.
Świeci na niebiesko	Trwa konserwacja. Urządzenie jest w pełni naładowane.
Niebieski pulsacyjny	Urządzenie ładuje się.
Miga szybko na czerwono	Wystąpiła awaria. Rozwiązywanie problemów patrz *Usuwanie usterek*.

Tryby specjalne

Tryb uśpienia

Robot czyszczący automatycznie przechodzi w tryb uśpienia po 5 minutach bezczynności. Nacisnąć dowolny przycisk, aby go wybudzić.

- Robot czyszczący nie przechodzi w tryb uśpienia, gdy znajduje się w stacji ładowania.
- Robot czyszczący wyłącza się automatycznie, jeśli znajduje się w trybie uśpienia przez ponad 6 godzin.

Tryb „Nie przeszkadzać”

Można włączyć tryb „Nie przeszkadzać”. W trybie „Nie przeszkadzać” robot sprzątający nie wydaje żadnych ostrzeżeń akustycznych. Kontrolki LED są wyłączone. Tryb „Nie przeszkadzać” można aktywować w aplikacji. Pobieranie aplikacji opisano w rozdziale *Łączenie robota czyszczącego z siecią WLAN i aplikacją*.

Wskazówka

W trybie „Nie przeszkadzać” robot sprzątający nie jest wyłączany. Aby kontynuować czyszczenie, naciśnij krótko Włącznik/ pauza.

Zdalne sterowanie

Aplikacja oferuje możliwość sterowania robotem, jeśli na przykład utknie w niedostępnym miejscu.
Zdalne sterowanie można wybrać w aplikacji w obszarze „Ustawienia aplikacji” > „Ustawienia funkcji” > „Więcej funkcji”.

Pierwsze uruchomienie

Konfiguracja stacji ładowania

- Wybierz lokalizację tak, aby robot sprzątający mógł łatwo dotrzeć do stacji ładowania.

UWAGA

Ryzyko uszkodzenia podłogi na skutek wilgoci

Mop do wycierania na mokro może uszkodzić podłogę podczas ładowania.

Ustaw stację ładowania na podłożu wodoodpornym.

- Zapewnij odległość co najmniej 0,5 m po lewej i prawej stronie stacji ładowania oraz odległość co najmniej 1,5 m przed nią.
- Miejsce nie może być narażone na bezpośrednie działanie promieni słonecznych.

1. Konfiguracja stacji ładowania.
   Rysunek C
2. Włóż wtyczkę kabla zasilającego do uchwytu kabla z boku stacji ładowania.
   Rysunek D
3. Podłącz wtyczkę sieciową.

Podłączanie robota sprzątającego do stacji ładowania

1. Ręcznie umieść robota sprzątającego w stacji ładowania i upewnij się, że styki ładowania są dobrze połączone.
   Robot sprzątający włączy się automatycznie. Przyciski LED zaświecają się.

Łączenie robota czyszczącego z siecią WLAN i aplikacją

Robotem czyszczącym można sterować bezpośrednio za pomocą przycisków na urządzeniu lub poprzez aplikację za pomocą urządzenia mobilnego obsługującego WLAN. Aby możliwe było korzystanie ze wszystkich dostępnych funkcji, zaleca się sterowanie robotem czyszczącym za pomocą aplikacji KÄRCHER Indoor Robots.
Przed pobraniem aplikacji sprawdzić następujące kwestie:

- Urządzenie mobilne jest podłączone do internetu.
- Sieć WLAN 2,4 GHz routera jest aktywna.
- Zapewniony jest wystarczający zasięg sieci WLAN.

Aplikacja KÄRCHER Indoor Robots z Apple App Store® lub Google Play™ Store.

GET IT ON Google Play

Download on the App Store

- Google Play™ i Android™ są znakami towarowymi lub zastrzeżonymi znakami towarowymi firmy Google Inc.
- Apple® i App Store® są znakami towarowymi lub zastrzeżonymi znakami towarowymi firmy Apple Inc.

Łączenie robota czyszczącego z aplikacją KÄRCHER Indoor Robots i siecią WLAN:

1. Pobrać aplikację KÄRCHER Indoor Robots z Apple App Store lub Google Play Store.
2. Otworzyć aplikację KÄRCHER Indoor Robots.
3. Utworzyć konto (jeśli jeszcze nie istnieje).
4. Dodać żądanego robota czyszczącego.
5. Postępować zgodnie z instrukcjami krok po kroku w aplikacji.

Dezaktywacja robotów sprzątających za pomocą sieci WLAN

1. Usuń urządzenie w aplikacji.
2. Naciśnij jednocześnie włącznik i przycisk „Start” przez 3 sekundy, aż usłyszysz komunikat: „Resetowanie połączenia WLAN i przejście do trybu konfiguracji sieci”.

Uruchamianie

Montaż szczotki bocznej

1. Odwróć robota sprzątającego do góry nogami.
2. Zamontuj szczotkę boczną.
   Rysunek E

Wkładanie tarcz mopujących

1. Odwróć robota sprzątającego do góry nogami.
2. Zamontuj tarcze mopujące.
   Rysunek F

Napełnianie zbiornika wody czystej stacji ładowania

UWAGA

Niebezpieczeństwo uszkodzenia

Wlewanie gorącej wody do zbiornika świeżej wody może doprowadzić do deformacji tworzywa sztucznego. Dlatego nie należy wlewać gorącej wody do zbiornika świeżej wodę.

Wskazówka

Zawsze najpierw opróżnij zbiornik wody brudnej przed napełnieniem zbiornika wody czystej.

1. Usuwanie zbiornika wody czystej.
   Rysunek G
2. Pociągnij za zakładkę na pokrywie zbiornika wody czystej i unieś pokrywę.
3. Napełnij zbiornik wody czystej zimną lub letnią wodą z kranu do oznaczenia MAX.

UWAGA

Uszkodzenie urządzenia na skutek korozji i materiałów zawierających substancje chemiczne.

Do zbiornika wody czystej nie należy wlewać detergentów, środków dezynfekcyjnych ani innych środków czyszczących.

Nie wlewaj gorącej wody do zbiornika wody czystej.

4. Montaż zbiornika wody czystej.

Włóż worek przeciwkurzowy

1. Otwórz przednią pokrywę stacji ładowania.
   Rysunek H
2. Wsuń worek przeciwkurzowy do wlotu.
3. Zamknij przednią pokrywę stacji ładowania.

Obsługa

UWAGA

Niebezpieczeństwo z powodu występowania przeszkód

Niebezpieczeństwo uszkodzenia

Przed uruchomieniem robota czyszczącego należy upewnić się, że na podłodze, schodach ani podestach nie ma żadnych przeszkód.

Przygotowanie otoczenia

- Podłoga powinna być wolna od ewentualnych przedmiotów, aby zapewnić efektywne czyszczenie. Przeszkody wydłużają czas czyszczenia, ponieważ robot czyszczący musi je omijać.
- Otworzyć drzwi do pomieszczeń, które mają zostać wyczyszczone.
- W przypadku obsługi robota czyszczącego za pomocą aplikacji: Przeprowadzić konfigurację w aplikacji, aby robot czyszczący mógł pracować zgodnie z indywidualnymi wymaganiami (strefy No-Go, różne parametry czyszczenia itp.), patrz rozdział *Tworzenie mapy*.

Ustawienia

Ustawienia robota

Sprzątanie można również uruchomić za pomocą robota sprzątającego bez aplikacji. Za pomocą przycisków można wykonać następujące polecenia:

- Rozpocznij czyszczenie za pomocą Włącznik/ pauza.
- Przerwij czyszczenie za pomocą Włącznik/ pauza.
- Zawróć robota sprzątającego ręcznie do stacji ładowania za pomocą Przycisk startowy.

Robot sprzątający automatycznie powraca do stacji ładowania w celu naładowania po zakończeniu sprzątania lub gdy w trakcie sprzątania poziom naładowania akumulatora jest zbyt niski.

Ustawienia w aplikacji

Aplikacja KÄRCHER Indoor Robots oferuje między innymi następujące główne funkcje:

- Przewodnik krok po kroku dotyczący opcji konfiguracji
- Tworzenie map dla pomieszczeń i wielu pięter
- Ustawianie harmonogramów czasowych
- Definicja stref zamkniętych i wirtualnych ścian
- Uwagi dotyczące usterek i usterek oraz postępu czyszczenia
- Ustawianie parametrów czyszczenia, takich jak ilość wody, siła ssania i liczba przejazdów.
- Ustanawianie stref sprzątania
- Włączanie/wyłączanie trybu „Nie przeszkadzać”.
- Zdalne sterowanie urządzeniem
- Często zadawane pytania ze szczegółowym opisem rozwiązywania problemów

Włączanie robota sprzątającego

Wskazówka

Umieść robota sprzątającego bezpośrednio w stacji ładowania, jeśli nie można go włączyć ze względu na zbyt niski stan naładowania, patrz rozdział Pierwsze uruchomienie.

1. Ręcznie umieść robota sprzątającego w stacji ładowania i upewnij się, że styki ładowania są dobrze połączone.
   Robot sprzątający włącza się automatycznie i emituje sygnał dźwiękowy.
   Zapali się kontrolka LED.

Wskazówka

Robota sprzątającego można również wyłączyć, gdy znajduje się na stacji ładowania:

2. Przytrzymaj Włącznik/ pauza wciśnięty przez 3 sekundy.
   Robot sprzątający włączy się.
   Rysunek I

Obsługa bez korzystania z aplikacji

Rozpoczęcie czyszczenia

Wskazówka

Otworzyć drzwi do wszystkich pomieszczeń, które robot czyszczący ma posprzątać i usunąć z podłogi ewentualne przedmioty.

1. Naciśnij Włącznik/ pauza.
   Robot sprzątający wydaje sygnał dźwiękowy i najpierw tworzy mapę otoczenia bez sprzątania.
   Przyciski LED świecą na niebiesko.
   Po zakończeniu tworzenia mapy robot sprzątający wraca do stacji ładowania.

Wskazówka

Poczekaj kilka sekund, zanim naciśniesz ponownie Włącznik/ pauza, aby robot mógł zapisać mapę.

2. Naciśnij Włącznik/ pauza.
   Robot sprzątający wydaje sygnał dźwiękowy i rozpoczyna sprzątanie.
   Przyciski LED świecą na niebiesko.

Obsługa za pomocą aplikacji

Tworzenie mapy

Wskazówka

Otworzyć drzwi do wszystkich pomieszczeń, które robot czyszczący ma posprzątać i usunąć z podłogi ewentualne przedmioty.

1. W aplikacji naciśnij panel sterowania „Start" i postępuj zgodnie z wyświetlanymi krokami.
   Robot sprzątający wydaje sygnał dźwiękowy i rozpoczyna tworzenie mapy.
   Przyciski LED świecą na niebiesko.
   Po zakończeniu tworzenia mapy robot sprzątający wraca do stacji ładowania.

Konfiguracja robota w aplikacji

Indywidualną konfigurację mapy można wykonać w aplikacji.

- Wirtualne ściany i obszary o ograniczonym dostępie uniemożliwiają robotowi sprzątającemu wjazd do miejsc, których nie należy sprzątać.
- W przypadku sprzątania pomieszczeń lub stref sprzątania robot może jednorazowo posprzątać konkretne obszary wybrane przez użytkownika.
- Dzięki różnym trybom czyszczenia można dobrać intensywność czyszczenia indywidualnie dla każdego pomieszczenia, zależnie od rodzaju podłogi lub stopnia zabrudzenia (ilość wody, liczba przejazdów na dany obszar, siła ssania itp.).

Pobieranie aplikacji opisano w rozdziale *Łączenie robota czyszczącego z siecią WLAN i aplikacją*.

1. Postępuj zgodnie ze szczegółowymi instrukcjami w aplikacji.

Rozpoczęcie czyszczenia

1. Wybrać odpowiednią mapę w aplikacji i rozpocząć czyszczenie zgodnie z indywidualną konfiguracją.

Przerwanie czyszczenia

Przerwanie sprzątania za pośrednictwem urządzenia

1. Naciśnij dowolny przycisk podczas sprzątania.
   Robot sprzątający zatrzyma się.
   Przyciski LED pulsują na niebiesko.
2. Naciśnij Włącznik/ pauza.
   Sprzątanie jest kontynuowane.
   Przyciski LED świecą na niebiesko.

Przerwanie sprzątania w aplikacji

1. W aplikacji naciśnij panel sterowania „Przerwa".
   Robot sprzątający zatrzyma się.
   Przyciski LED pulsują na niebiesko.
2. W aplikacji naciśnij panel sterowania „Start".
   Sprzątanie jest kontynuowane.
   Przyciski LED świecą na niebiesko.

Wskaźnik poziomu naładowania akumulatora

Wskazówka

Jeśli akumulator jest rozładowany, robot sprzątający automatycznie powraca do stacji ładowania w celu naładowania akumulatora.

Wskazówka

Jeśli robot sprzątający nie ukończył wcześniej sprzątania, wznowi sprzątanie po naładowaniu akumulatora.

Ręczne wysyłanie robota czyszczącego do ładowania

Ręczne wysyłanie robota sprzątającego do naładowania

1. Jeśli robot aktualnie wykonuje sprzątanie, naciśnij dowolny przycisk.
   Robot sprzątający zatrzyma się.
   Przyciski LED pulsują na niebiesko.
2. Naciśnij Przycisk startowy.
   Sprzątanie zostanie odwołane.
   Robot sprzątający udaje się do stacji ładowania w celu naładowania.
   Gdy robot sprzątający zostanie podłączony do stacji ładowania, przyciski LED zaczną pulsować na niebiesko.

Robot sprzątający automatycznie powraca do stacji ładowania w celu naładowania po zakończeniu sprzątania lub gdy w trakcie sprzątania poziom naładowania akumulatora będzie zbyt niski.

Ręczne wysyłanie robota sprzątającego do naładowania za pomocą aplikacji

1. Jeśli robot aktualnie wykonuje sprzątanie, naciśnij panel sterowania „Przerwa" w aplikacji.
   Robot sprzątający zatrzyma się.
   Przyciski LED pulsują na niebiesko
2. W aplikacji naciśnij panel sterowania „Ładowanie".
   Sprzątanie zostało odwołane.
   Robot sprzątający udaje się do stacji ładowania w celu naładowania.
   Gdy robot sprzątający zostanie podłączony do stacji ładowania, przyciski LED zaczną pulsować na niebiesko.

Robot sprzątający automatycznie powraca do stacji ładowania w celu naładowania po zakończeniu sprzątania lub gdy w trakcie sprzątania poziom naładowania akumulatora będzie zbyt niski.

Opróżnianie zbiornika na kurz

W zależności od ustawień w aplikacji, kurz z pojemnika na kurz będzie automatycznie odsysany w regularnych odstępach czasu po przemieszczeniu do stacji ładowania.

Ręczne opróżnianie pojemnika na kurz:

1. Otwórz pokrywę górną.
2. Naciśnij klips i chwyć pojemnik na kurz za rowki w uchwycie, aby wyjąć go z urządzenia.
   Rysunek K
3. Otwórz klapkę.
   Rysunek L
4. Opróżnij pojemnik na kurz.
5. Zamknij klapkę aż usłyszysz zatrzaśnięcie.
6. Załóż pojemnik na kurz.
7. Aby kontynuować czyszczenie, naciśnij włącznik.

Wyłączanie urządzenia

Wskazówka

Robota sprzątającego nie można wyłączyć, gdy znajduje się w stacji ładowania.

1. Naciśnij i przytrzymaj Włącznik/ pauza 3 sekundy.
   Przyciski LED gasną.
   Robot sprzątający wyłączy się.
2. Opróżnij zbiornik na wodę brudną w stacji ładowania i przepłucz go czystą wodą, patrz *Czyszczenie zbiornika na wodę brudną stacji ładowania*.
3. Wyczyść mop i pozostaw do wyschnięcia, patrz rozdział *Czyszczenie mopa*.
4. Wyczyść szczotkę czyszczącą, patrz *Czyszczenie szczotki czyszczącej*.

Resetowanie połączenie WLAN

Jeśli zmienisz router lub hasło WLAN, musisz zaktualizować połączenie WLAN robota sprzątającego.

Wskazówka

Obsługiwane są tylko sieci WLAN o częstotliwości 2,4 GHz.

1. Włącz robota sprzątającego, patrz rozdział *Włączanie robota sprzątającego*.
2. Naciśnij jednocześnie Włącznik/ pauza i Przycisk startowy przez 3 sekundy, aż usłyszysz sygnał dźwiękowy.

Przywracanie ustawień fabrycznych

1. Nacisnąć i przytrzymać przycisk Przycisk startowy przez 5 sekund, aż rozlegnie się sygnał akustyczny.
2. Ponownie nacisnąć i przytrzymać przycisk Przycisk startowy przez 5 sekund, aż rozlegnie się sygnał akustyczny.
   Ustawienia fabryczne zostają przywrócone.

Transport

W miarę możliwości należy transportować i odsyłać urządzenie tylko w oryginalnym opakowaniu. Jeśli oryginalne opakowanie nie jest dostępne, należy skontaktować się z naszym serwisem.

Zasady bezpieczeństwa dotyczące transportu

Akumulator litowo-jonowy podlega przepisom dotyczącym towarów niebezpiecznych.
Nieuszkodzony i sprawny akumulator może być transportowany przez użytkownika bez dodatkowych ograniczeń w obszarze transportu publicznego.
W przypadku wysyłki za pośrednictwem strony trzeciej (przedsiębiorstwa transportowego) należy przestrzegać specjalnych wymogów dotyczących pakowania i oznaczania.
Należy przestrzegać przepisów krajowych.

Przechowywanie

UWAGA

Powstawanie zapachów przez wilgoć

Jeśli podczas przechowywania urządzenie będzie zawierało płyny lub wilgotny brud, mogą pojawić się nieprzyjemne zapachy.
Za pomocą narzędzia do czyszczenia usuń włosy i cząsteczki brudu z głównej szczotki.
Pozostaw wyczyszczony mop do wyschnięcia na powietrzu.
Nie należy suszyć mokrego wałka w zamkniętej szafce.

UWAGA

Szkody materialne

Nieprawidłowe przechowywanie może doprowadzić do uszkodzenia urządzenia.
Nie umieszczać żadnych przedmiotów na robocie czyszczącym.
Nie należy przechowywać urządzenia do góry nogami.
Przechowywać robota czyszczącego w pełni naładowanego i wyłączonego w chłodnym i suchym miejscu.

Wskazówka

Aby uniknąć całkowitego rozładowania akumulatora, należy całkowicie naładować robota sprzątającego najpóźniej po 5 miesiącach.

Czyszczenie i konserwacja

Prace konserwacyjne

Wymiana worka na kurz

1. Otwórz przednią pokrywę stacji ładowania.
2. Wyjmij worek filtrujący.
3. W razie konieczności należy wyczyścić wnętrze stacji oraz filtr zabezpieczający silnik, patrz *Czyszczenie filtra ochronnego silnika*.
4. Rozłóż nowy worek na kurz i wsuń go od góry na jego miejsce.
   Rysunek H
5. Zamknij przednią pokrywę stacji ładowania.

Czyszczenie filtra ochronnego silnika

1. Otwórz przednią pokrywę stacji ładowania.
   Rysunek M
2. Wyjmij worek filtrujący.
3. Wyjmij filtr ochronny silnika.
4. Wyczyść filtr ochronny silnika pod bieżącą wodą.
5. Pozostaw filtr ochronny silnika do wyschnięcia.
6. Włóż filtr ochronny silnika do stacji ładowania.
7. Załóż worek na kurz, patrz *Włóż worek przeciwkurzowy*.
8. Zamknij przednią pokrywę stacji ładowania.

Czyszczenie zbiornika na wodę brudną stacji ładowania

UWAGA

Powstawanie nieprzyjemnych zapachów w wilgotnym zbiorniku brudnej wody

Jeśli podczas przechowywania w zbiorniku brudnej wody nadal będą znajdowały się płyny / mokre zanieczyszczenia, może to doprowadzić do powstania nieprzyjemnych zapachów.
Całkowicie opróżnić zbiornik brudnej wody.
Regularnie czyścić zbiornik brudnej wody.

1. Wyjmij zbiornik wody brudnej.
2. Pociągnij za zakładkę na pokrywie zbiornika na wodę brudną i unieś pokrywę.
3. Opróżnij zbiornik na wodę brudną. W przypadku uporczywych zabrudzeń należy przepłukać zbiornik na wodę brudną czystą wodą lub wyczyścić go szczotką czyszczącą.
4. Zamknij pokrywę zbiornika na wodę brudną.
5. Włóż zbiornik na wodę brudną do stacji ładowania.

Czyszczenie czujników

Czujniki należy czyścić przynajmniej raz w miesiącu. W przypadku zabrudzenia należy natychmiast wyczyścić czujniki.

Rysunek J

1. Przetrzeć czujniki miękką szmatką.

Czyszczenie styków

Przynajmniej raz w miesiącu należy wyczyścić styki urządzenia. Zawsze czyść styki.

1. Wyczyść styki urządzenia miękką ściereczką.

Czyszczenie pojemnika na kurz

1. Opróżnij pojemnik na kurz.

UWAGA

Uszkodzenia elementów elektronicznych

Nie czyść pojemnika na kurz wodą.

2. Wyczyść pojemnik na kurz za pomocą dołączonego narzędzia czyszczącego.
   Rysunek N
3. Zamknij klapkę aż usłyszysz zatrzaśnięcie.
4. Załóż pojemnik na kurz.

Czyszczenie filtra

Zalecamy regularne czyszczenie filtrów. Zapobiega to ich zatykaniu się.

1. Otwórz pokrywę górną.
2. Naciśnij klips i chwyć pojemnik na kurz za rowki w uchwycie, aby wyjąć go z urządzenia.
   Rysunek K
3. Wyjmij filtr. Wyczyść filtr pod bieżącą wodą za pomocą dołączonego narzędzia czyszczącego.
   Rysunek O
4. Pozostaw filtr do całkowitego wyschnięcia.
5. Wciśnij filtr na miejsce.
6. Załóż pojemnik na kurz.

Czyszczenie szczotki czyszczącej

1. Odwróć robota sprzątającego do góry nogami.
2. Ściśnij zaciski szczotki do siebie.
   Rysunek P
3. Zdejmij osłonę szczotki.
4. Usuń szczotkę czyszczącą.
   Rysunek Q
5. Wyczyść szczotkę za pomocą dołączonego narzędzia czyszczącego.
6. Włóż szczotkę czyszczącą.
7. Załóż osłonę szczotki i dociśnij ją aż kliknie.

Czyszczenie kółek

Cząsteczki brudu (np. piasek itp.) mogą osadzić się na powierzchni bieżnej, a następnie uszkodzić wrażliwe, gładkie powierzchnie podłogi.

1. Wyczyścić powierzchnie bieżne kółek wilgotną szmatką.

Czyszczenie mopa

1. Odwróć robota sprzątającego do góry nogami.
2. Zdejmij tarcze mopujące.
3. Zdejmij mopy z tarcz mopujących.
4. Umyj mopy i dokładnie je wysusz.

Usuwanie usterek

Usterki mają często proste przyczyny, które można usunąć samodzielnie, korzystając z poniższego przeglądu. W razie wątpliwości lub wystąpienia usterek innych niż wymienione należy skontaktować się z autoryzowanym serwisem.

Błąd	Przyczyna	Sposób usunięcia
Akumulator nie ładuje się	Styki do ładowania są zabrudzone.	1. Przetrzeć styki do ładowania zarówno na stacji ładowania, jak i na robocie czyszczącym suchą szmatką.
	Temperatura otoczenia wynosi poniżej 0 °C lub powyżej 35 °C.	1. Robota czyszczącego używać w temperaturze powyżej 0 °C i poniżej 35 °C.
	Kabel sieciowy nie jest podłączony do stacji ładowania.	1. Podłączyć kabel sieciowy stacji ładowania.
Robot czyszczący nie wraca do stacji ładowania	Akumulator jest rozładowany.	1. Ręcznie umieścić robota czyszczącego w stacji ładowania i pozostawić do całkowitego naładowania.
	Robot czyszczący jest zbyt daleko od stacji ładowania.	1. Przesunąć robota czyszczącego bliżej stacji ładowania. 2. Ręcznie umieścić robota czyszczącego w stacji ładowania.
	Wokół stacji ładowania jest za mało miejsca.	1. Upewnić się, że wokół stacji ładowania jest wystarczająco dużo miejsca, patrz rozdział *Konfiguracja stacji ładowania*.
	Wokół stacji ładowania jest zbyt wiele przeszkód.	1. Umieścić stację ładowania w bardziej otwartej przestrzeni, patrz rozdział *Konfiguracja stacji ładowania*.
	Robot czyszczący ponownie mapuje swoje otoczenie, gdy został przemieszczony na większą odległość.	1. Ręcznie umieścić robota czyszczącego w stacji ładowania.
	Robot czyszczący nie został uruchomiony ze stacji ładowania. W tym przypadku wraca tylko do miejsca, w którym został uruchomiony.	1. Ręcznie umieścić robota czyszczącego w stacji ładowania.
	Kabel sieciowy nie jest podłączony do stacji ładowania.	1. Podłączyć kabel sieciowy stacji ładowania.

Błąd	Przyczyna	Sposób usunięcia
Stacja wielofunkcyjna nie działa prawidłowo	Robot sprzątający jest ustawiony nieprawidłowo w stacji ładowania.	1. Umieść robota sprzątającego ręcznie na stacji ładowania.
	Worek na kurz jest pełny.	1. Wymień worek na kurz (patrz *Wymiana worka na kurz*).
	Brak worka na kurz lub jest on nieprawidłowo założony.	1. Załóż worek na kurz lub sprawdź, czy jest założony prawidłowo.
	Zbiornik wody czystej jest pusty.	1. Napełnianie zbiornika wody czystej.
	Zbiornik wody brudnej jest pełny.	1. Opróżnij zbiornik wody brudnej.
	Brak zbiornika na wodę lub jest on nieprawidłowo zainstalowany.	1. Zainstaluj zbiornik na wodę prawidłowo.
	Brak filtra tacki myjącej lub jest on nieprawidłowo zamontowany.	1. Prawidłowo zamontuj filtr tacki myjącej.

Serwis

Jeśli usterka nie może zostać usunięta, urządzenie musi zostać skontrolowane w serwisie.

Gwarancja

W każdym kraju obowiązują warunki gwarancji określone przez dystrybutora urządzeń Kärcher. Ewentualne usterki urządzenia usuwane są w okresie gwarancji bezpłatnie, o ile spowodowane są błędem materiałowym lub produkcyjnym. W sprawach napraw gwarancyjnych prosimy kierować się z dowodem zakupu do dystrybutora lub do autoryzowanego punktu serwisowego.
(Adres znajduje się na odwrocie)
Więcej informacji na temat gwarancji (jeśli są dostępne) można znaleźć w obszarze Serwis na lokalnej stronie internetowej Kärcher w sekcji "Pliki do pobrania".

Deklaracja zgodności UE

Urządzenie	Typ	Pasmo częstotliwości, MHz	Moc, maks. EIRP, mW
1.269-130.0	WLAN	2400-2483,5	50
1.269-130.0	Bluetooth	2400-2483,5	8

Alfred Kärcher SE & Co. KG niniejszym oświadcza, że urządzenie radiowe typu Robo Cleaner jest zgodne z dyrektywą 2014/53/UE. Pełny tekst deklaracji zgodności UE można znaleźć na stronie *www.kaercher.com/RVM4Comfort*.

Dane techniczne

		RVM 4 Comfort
Robot czyszczący		
Moc znamionowa	W	45
Typ zestawu akumulatorów		Li-ION
Pojemność akumulatora	mAh	4800
Czas pracy przy w pełni naładowanym akumulatorze - w zwykłym trybie pracy	min	160
Czas ładowania (od 8 % do 100 % / od 0 % do 100 %)	min	230 / 285
Połączenia bezprzewodowe		2,4G + Bluetooth
Poziom ciśnienia akustycznego	dB(A)	<66
Suchy brud	ml	300
Ciężar	kg	4,1
Stacja ładowania		
Pobór mocy znamionowej (proces odsysania/ładowania)	W	650/32
Pojemność zbiornika czystej wody	l	3
Pojemność zbiornika brudnej wody	l	2,3
Pojemność torebki filtracyjnej	l	2,5
Ciężar	kg	6,1
Dł. x szer. x wys.	mm	310x450 x455
Poziom ciśnienia akustycznego	dB(A)	79

Zmiany techniczne zastrzeżone.

Tartalom

Általános utasítások 137
Biztonsági tanácsok 138
Szimbólumok a készüléken 139
Környezetvédelem 139
A rendeltetésszerű használat 139
Tartozékok és pótalkatrészek 139
Szállított tartozékok 139
A készülék leírása 139
Első üzembe helyezés 140
Üzembe helyezés 141
Kezelés 141
Szállítás 143
Tárolás 143
Ápolás és karbantartás 143
Az üzemzavarok elhárítása 144
Garancia 145
EU-megfelelőségi nyilatkozat 145
Műszaki adatok 145

Általános utasítások

Készüléke első használata előtt olvassa el ezt az eredeti kezelési útmutatót, és ennek megfelelően járjon el. Őrizze meg a dokumentumot későbbi használatra vagy a következő tulajdonos számára.

- A használati utasítás és a biztonsági tanácsok be nem tartása a készülék károsodásához, valamint a kezelő és más személyek veszélyeztetéséhez vezethet.
- A szállítás során keletkezett károk esetén azonnal értesítse a kereskedőt.
- Kicsomagolásnál ellenőrizze, hogy a csomagolásból nem hiányzik-e valamilyen tartozék, illetve a csomagolás tartalma nem károsodott-e.

Biztonsági tanácsok

- A használati utasításban található útmutatások mellett figyelembe kell venni a törvényhozók általános biztonsági és balesetmegelőzési előírásait is.
- A készüléken található figyelmeztető és információs táblák fontos tudnivalókat tartalmaznak a veszélytelen üzemeltetéssel kapcsolatosan.

Veszélyfokozat

⚠ *VESZÉLY*

- *Olyan, közvetlenül fenyegető veszély jelzése, amely súlyos sérülésekhez vagy halálhoz vezet.*

⚠ *FIGYELMEZTETÉS*

- *Olyan, esetlegesen veszélyes helyzet jelzése, amely súlyos sérülésekhez vagy halálhoz vezethet.*

⚠ *VIGYÁZAT*

- *Olyan, esetlegesen veszélyes helyzet jelzése, amely könnyebb sérülésekhez vezethet.*

FIGYELEM

- *Olyan, esetlegesen veszélyes helyzet jelzése, amely anyagi károkhoz vezethet.*

Általános biztonsági tanácsok

A készülék lézerradarja megfelel az 1. termékbiztonsági osztályú lézerekre vonatkozó IEC 60825-1:2014 szabványnak és nem bocsát ki az emberi testre veszélyes lézersugárzást.

⚠ *VESZÉLY* *● Fulladásveszély! Tartsa távol a gyermekektől a csomagolást!*

⚠ *FIGYELMEZTETÉS* *● Csak rendeltetésszerűen használja a készüléket. Vegye figyelembe a helyi adottságokat, és a készülékkel való munkavégzés során ügyeljen a harmadik személyek, különösen a gyerekek biztonságára. ● Ez a készülék nem csökkent fizikai, érzékelési vagy szellemi képességű személyek, illetve tapasztalattal és/vagy ismeretekkel nem rendelkező személyek általi használatra szolgál. ● A készüléket csak olyan személyek használhatják, akikkel ismertették annak kezelését, vagy igazolták, hogy rendelkeznek az annak kezeléséhez szükséges ismeretekkel, és kifejezetten megbízták őket a készülék használatával. ● Gyermekek nem használhatják a készüléket! ● Felügyelje a gyerekeket, és biztosítsa, hogy ne játszhassanak a készülékkel. ● Gyermekek csak felügyelet mellet végezhetnek tisztítást, illetve végezhetik el a használó általi karbantartást. ● A gyermekek legalább 8 éves kortól, felügyelet mellett üzemeltethetik a készüléket, ha egy, a biztonságukért felelős személy ismertette velük a készülék használatát és megértették a készülék használatából eredő veszélyeket.*

⚠ *VIGYÁZAT* *● Baleset- és sérülésveszély! Szállítás és tárolás közben vegye figyelembe a készülék súlyát, lásd a használati útmutatóban a Műszaki adatok című fejezetet. ● A biztonsági berendezések az Ön védelmét szolgálják. A biztonsági berendezéseket ne módosítsa és ne mellőzze használatukat!*

FIGYELEM *● A készülék károsodása. Ne álljon a készülékre, és ne ültessen rá gyermekeket vagy háziállatokat és ne helyezzen rá tárgyakat. ● A készülék akkumulátorokat tartalmaz, amelyeket csak szakember cserélhet ki.*

Áramütés veszély

⚠ *FIGYELMEZTETÉS* *● A készülék elektromos alkatrészeket tartalmaz, ezért ne tisztítsa a készüléket folyó vízzel. ● Az ápolási és karbantartási munkálatok kivitelezése előtt kapcsolja ki a készüléket.*

⚠ *VIGYÁZAT* *● Kizárólag a jogosult ügyfélszolgálaton keresztül végezze a javítási munkákat és az elektromos alkatrészeken végzendő munkákat.*

Biztonsági tanácsok Üzemeltetés

⚠ *VESZÉLY* *● Ne üzemeltesse a készüléket felügyelet nélkül olyan helyiségekben, ahol a kandallóban égő tűz vagy parázs található. ● Ne működtesse a készüléket felügyelet nélkül olyan helyiségekben, ahol égő gyertya található.*

⚠ *FIGYELMEZTETÉS* *● Rövidzárlatveszély. Tartsa távol a vezetőképes tárgyakat (pl. csavarhúzókat vagy hasonlókat) a töltőérintkezőktől.*

⚠ *VIGYÁZAT* *● Ügyeljen a botlásveszélyre a körbejáró takarítórobot miatt. ● Sérülésveszély. Működés közben soha ne nyúljon ujjal vagy szerszámmal a készülék forgó tisztítóhengerébe. ● Ne álljon, illetve ne üljön az állomásra vagy a takarítórobotra. ● Ne feledje, hogy a tárgyak felborulhatnak, ha a takarítórobottal útköznek (még az asztalokon lévő tárgyak vagy a kis bútordarabok is). ● Ne feledje, hogy a takarítórobot beleakadhat a lelógó telefonkábelekbe, elektromos kábelekbe, asztalterítőkbe, zzsinórokba, övekbe stb. Ez a tárgyak leesését okozhatja.*

FIGYELEM *● Ne üzemeltesse a készüléket olyan helyiségekben, amelyek riasztórendszerrel vagy mozgásérzékelővel vannak biztosítva. ● A készüléket kizárólag a 0°C és +35 °C közötti hőmérséklettartományban üzemeltesse. ● Csak beltéri helyiségben használja a készüléket. ● Ne szívjon fel a készülékkel éles vagy nagy tárgyakat, például szilánkok, kavicsok vagy játék-alkatrészek. ● A készülék használata előtt emelje fel az összes kábelt a padlóról, hogy a takarítás során a készüléke ne húzza el őket. ● Zárjon le minden olyan területet, ahol fennáll a készülék lezuhanásának veszélye. Pl. a lépcsőkijáratokat vagy a korlát nélküli galériákat.*

A töltőállomással kapcsolatos biztonsági tanácsok

⚠ *VESZÉLY* *● Csak váltóáramra csatlakoztassa a készüléket! A típustáblán szereplő feszültségnek meg kell egyeznie a hálózati feszültséggel. ● Biztonsági okokból alapvetően azt javasoljuk, hogy a készüléket hibaáram védőkapcsolón (maximum 30 mA) keresztül működtesse. ● Soha ne fogja meg a hálózati dugót vagy az aljzatot nedves kézzel. ● Robbanásveszély. Ne töltse fel a nem tölthető akkumulátorokat.*

⚠ *FIGYELMEZTETÉS* *● Csak olyan elektromos csatlakozóra csatlakoztassa a készüléket, amelyet villamos szakember alakított ki IEC 60364-1 szabványnak megfelelően. ● Ellenőrizze hogy a hálózati feszültség megegyezik-e az töltőkészülék típustábláján szereplő feszültséggel. ● A készülék elektromos alkat-*

részeket tartalmaz, ezért ne tisztítsa a készüléket folyó vízzel. ● Rövidzárlatveszély. Tartsa távol a vezetőképes tárgyakat (pl. csavarhúzókat vagy hasonlókat) a töltőérintkezőktől. ● Rövidzárlatveszély. A töltőállomás töltőérintkezőit csak szárazon tisztítsa. ● A készüléken végzett minden ápolási és karbantartási munka előtt húzza ki a hálózati csatlakozót. ● A 1.269-130.0 takarítórobot csak a 9.773-135.0 / 9.773-248.0 cikkszámú töltőállomás töltőberendezésén tölthető. ● A töltőállomáson csak a mellékelt tisztítóeszközt töltse fel. ● Minden használat előtt ellenőrizze a hálózati kábel esetleges sérüléseit. Ne használjon sérült hálózati kábelt. A sérült hálózati kábelt cserélje ki jóváhagyott típusú kábelre. Megfelelő típusú kábelt beszerezhet a KÄRCHER-nél vagy valamelyik szolgáltató partnerünknél.

FIGYELEM *● A töltőállomást csak beltéren használja. ● Ne telepítse a töltőállomást hőforrások, pl. fűtések közelében. ● A töltőállomást csak hűvös, száraz beltéri helyiségben tárolja. ● Az akkumulátor teljes lemerülésének elkerülése céljából, legkésőbb 5 hónap eltelte után töltse fel újra a robotporszívó akkumulátorát. ● Minden ápolási és karbantartási munka előtt kapcsolja ki a töltőállomást.*

Szimbólumok a készüléken

Készüléke üzembe helyezése előtt vegye figyelembe a használati útmutatót és a biztonsági utasításokat.

Óvja a készüléket a nedvességtől. A készüléket szárazon tárolja. Ne tegye ki a készüléket esőzésnek. A készülék csak beltéri használatra alkalmas.

Környezetvédelem

A csomagolóanyag újrahasznosítható. Kérjük, környezetbarát módon semmisítse meg a csomagolást.

Az elektromos és elektronikus készülékek értékes újrahasznosítható anyagokat és gyakran olyan alkatrészeket tartalmaznak, mint az elemek, akkumulátorok vagy olaj, amelyek helytelen kezelés vagy ártalmatlanítás esetén veszélyeztethetik az egészséget és a környezetet. Ezek az alkotóelemek azonban a készülék rendeltetésszerű üzemeléséhez szükségesek. Az ezzel a szimbólummal jelölt készülékeket nem szabad a háztartási hulladékkal együtt megsemmisíteni.

Összetevőkre vonatkozó utasítások (REACH)
Az összetevőkre vonatkozó aktuális információkat itt találja: *www.kaercher.de/REACH*

A rendeltetésszerű használat

A készülék két egységből, egy töltőállomásból és egy akkumulátorhajtású takarítórobotból áll.

- Ez a robotporszívó teljesen automatikus nedves és száraztisztításra szolgál.
- A vízérzékeny bevonatok, mint például kezeletlen parafa padlók, tisztítása tilos, mert a nedvesség behatolhat és padlóba és megrongálhatja azt.
- A készülék alkalmas PVC, linóleum, csempe, kő, olajozott és viaszos parketta, laminált padló és minden vízálló padlóburkolat tisztítására.
- A készülék háztartási használatra készült, ipari célokra nem használható.

Tartozékok és pótalkatrészek

Csak eredeti tartozékot és eredeti pótalkatrészt alkalmazzon; ezek garantálják a készülék biztonságos és zavarmentes üzemelését.
A tartozékokra és pótalkatrészekre vonatkozóan információkat itt talál:*www.kaercher.com*.

Szállított tartozékok

Kicsomagolásnál ellenőrizze, hogy megvan-e minden tartozék. Hiányzó tartozékok vagy szállítási sérülések esetén kérjük, értesítse a kereskedőt.

A készülék leírása

Az illusztrációkat lásd az ábrákat tartalmazó oldalon.
Ábra A
Ábra B

① Felmosókorongok
② Tisztítóseprő
③ Seprőfedél
④ Hajtókerék
⑤ Szintérzékelő
⑥ Oldalseprő
⑦ Forgókerék
⑧ Száraz portartály
⑨ Tisztítóeszköz
⑩ Be/Ki/Szünet gomb
⑪ Vissza gomb
⑫ Lézeres érzékelő (LiDAR)
⑬ Kettős vonallézer
⑭ Töltőérintkezők
⑮ Az állomás előlapja
⑯ Mosótálca szűrő
⑰ Mosótálca
⑱ Frissvíztartály
⑲ Szennyvíztartály
⑳ Az állomás töltőaljzata
㉑ Szűrőzsák
㉒ Hálózati kábel

A takarítórobot működése

- A mobil takarítórobot az energiát a beépített újratölthető akkumulátorról nyeri, amelyet rendszeresen feltölt a tartozék töltőállomáson. Ha az akkumulátor töltöttsége túl alacsony, akkor a takarítórobot töltés céljából automatikusan visszatér a töltőállomásra, és szükség esetén szünetelteti az aktuális takarítási feladatot.
- A töltés befejezése után a takarítórobot automatikusan elhagyja a töltőállomást, és folytatja a félbemaradt takarítást. A takarítórobot a takarítás befejése után is visszatér a töltőállomásra.
- A takarítórobot hangkimeneten és a készülék különböző színű LED-jelzőfényei útján állapotüzeneteket küld.

- A robotporszívó szisztematikusan mozog. Lézeres érzékelővel (LiDAR) szkenneli a helyiséget, majd lépésről lépésre megtisztítja.
- A takarítórobot szintérzékelői érzékelik a lépcsőket és a lépcsőfokokat, így megakadályozzák a takarítórobot leesését.
- Az ultrahangos érzékelő a szőnyegek észlelésére szolgál, amely az alkalmazásban egyenként aktiválható és inaktiválható. A konfigurációtól függően a takarítórobot elkerüli a szőnyegeket.
- A takarítórobotba száraz portartály, főseprő, oldalseprő és 2 felmosókorong van beépítve. Ezek az alkatrészek lehetővé teszik az egyidejű száraz és nedves tisztítást. A szívófolyamat során minden porszemcse és durva szennyeződés összegyűlik a száraz portartályban, így ezek a nedves tisztítás során nem kerülnek felszedésre.
- A multifunkcionális töltőállomáson a port el kell távolítani a portartályból. A töltőállomáson elvégezhető a felmosórongy kimosása és szárítása is.

A szívófolyamat csak a következő feltételek esetén végezhető el:

- A takarítórobot a töltőállomáson van.
- A töltőállomáson fel van függesztve egy porzsák.

LED színek a készüléken

LED gombok	Jelentés
Ki	A készülék ki van kapcsolva. A készülék alvó üzemmódban van. A készülék „Ne zavarj” üzemmódban van.
Kéken világít	A készülék működik. A készülék teljesen fel van töltve.
Kéken pulzál	A készülék készenléti/szüneteltetés állapotban van. A készülék töltődik.
Kéken villog	A készülék Wi-Fi csatlakozási módban van.
Pirosan pulzál vagy villog	Hiba történt. A hibaelhárítást lásd: *Az üzemzavarok elhárítása*

LED színek a töltőállomáson

LED gombok	Jelentés
Ki	A készülék teljesen fel van töltve és alvó üzemmódban van. A készülék „Ne zavarj” üzemmódban van. Nincs áramellátás.
Kéken világít	Karbantartás folyamatban. A készülék teljesen fel van töltve.
Kéken pulzál	A készülék töltődik.
Pirosan villog	Hiba történt. A hibaelhárítást lásd: *Az üzemzavarok elhárítása*

Speciális üzemmód

Alvó üzemmód

A takarítórobot 5 perces inaktivitás után automatikusan alvó üzemmódba kapcsol. A felébresztéshez nyomja meg bármelyik gombot.

- A töltőállomáson lévő takarítórobot nem kapcsol alvó üzemmódba.
- A takarítórobot 6 órát meghaladó alvó üzemmód esetén automatikusan kikapcsol

„Ne zavarj” üzemmód

A „Ne zavarj” üzemmód aktiválható. „Ne zavarj” üzemmódban a takarítórobot nem ad ki hangjelzéseket. A LED-kijelzők ki vannak kapcsolva.
A „Ne zavarj” üzemmód az alkalmazásban aktiválható. Az alkalmazás letöltését *A robotporszívó csatlakoztatása a Wi-Fi-hez és az alkalmazáshoz* című fejezet ismerteti.

Megjegyzés

„Ne zavarj” üzemmódban a takarítórobot nincs kikapcsolva. A takarítás folytatásához röviden nyomja meg a Be/Ki/Szünet gomb gombot.

Távirányítás

Az alkalmazásban lehetőség van a robot navigálására, ha például egy nehezen hozzáférhető helyen elakad. Ez a távirányítás az alkalmazásban az „ALKALMAZÁS-BEÁLLÍTÁSOK” > „Funkcióbeállítások” > „További funkciók” menüpont alatt választható ki.

Első üzembe helyezés

A töltőállomás felállítása

- Olyan helyet válasszon a töltőállomás számára, amelyet a takarítórobot könnyen el tud érni.

FIGYELEM

Nedvesség miatti padlókárosodás veszélye

A nedves felmosórongy töltés közben károsíthatja a padlót.

A töltőállomást vízálló padlón helyezze el.

- Biztosítson legalább 0,5 m távolságot a töltőállomástól balra és jobbra, és legalább 1,5 m távolságot a töltőállomás előtt.
- Bizonyosodjon meg arról, hogy a kiválasztott hely védett a közvetlen napfénytől.

1. Állítsa be a töltőállomást.
   Ábra C
2. A hálózati kábel készülékdugaszát csatlakoztassa a töltőállomás töltőaljzatába.
   Ábra D
3. Csatlakoztassa a hálózati dugaszt.

A takarítórobot csatlakoztatása a töltőállomáshoz

1. Helyezze a takarítórobotot manuálisan a töltőállomásra, és győződjön meg arról, hogy az akkumulátorérintkezők jól érintkeznek.
   A takarítórobot automatikusan bekapcsol. A LED gombok világítanak.

A robotporszívó csatlakoztatása a Wi-Fi-hez és az alkalmazáshoz

A robotporszívó a készülék gombjaival közvetlenül, vagy Wi-Fi-kompatibilis mobileszközzel egy alkalmazás segítségével vezérelhető. Az összes elérhető funkció használatához javasoljuk, hogy a robotporszívót a(z) KÄRCHER beltéri robotokalkalmazással vezérelje.
Az alkalmazás letöltése előtt győződjön meg a következőkről:

- A mobileszköz csatlakoztatva van az internetre.
- A router 2,4 GHz WLAN funkciója engedélyezve van.
- Garantált a megfelelő WLAN lefedettség.

A(z) KÄRCHER beltéri robotokalkalmazás letöltése az Apple App Store-ból® vagy Google Play™ Áruházból.

GET IT ON Google Play

Download on the App Store

- Google Play™ és a(z) Android™ a Google Inc. márkái vagy bejegyzett védjegyei.
- Apple® és a(z) App Store® az Apple Inc. márkái vagy bejegyzett védjegyei.

A robotporszívó csatlakoztatása a(z)KÄRCHER beltéri robotok alkalmazáshoz és a Wi-Fi-hez:

1. Töltse le a(z) KÄRCHER beltéri robotokalkalmazást az Apple App Store-ból vagy a Google Play Áruházból.
2. Nyissa meg a(z) KÄRCHER beltéri robotok alkalmazást.
3. Hozzon létre egy fiókot (ha még nem regisztrált).
4. Adja hozzá a kívánt takarítórobotot.
5. Kövesse az alkalmazás részletes utasításait.

Takarítórobotok kikapcsolása Wi-Fi-n keresztül

1. Törölje a készüléket az alkalmazásban.
2. Nyomja meg egyszerre 3 másodpercig a Be/Ki és a „Vissza” gombot, amíg a következő szöveg nem hallható: „Wi-Fi-kapcsolat visszaállítása és belépés a hálózati konfigurációs módba”.

Üzembe helyezés

Az oldalseprők telepítése

1. Fordítsa a takarítórobotot fejjel lefelé.
2. Telepítse az oldalseprőt.
   Ábra E

A felmosókorongok behelyezése

1. Fordítsa a takarítórobotot fejjel lefelé.
2. Illessze be a felmosókorongokat.
   Ábra F

A töltőállomás frissvíztartályának feltöltése

FIGYELEM

Károsodásveszély

A frissvíztartály forró vízzel való feltöltése a műanyag deformálódását okozhatja.
Ne töltsön forró vizet a frissvíztartályba.

Megjegyzés

Először mindig ürítse ki a szennyvíztartályt, és csak utána töltse fel a frissvíztartályt.

1. A frissvíztartály eltávolítása
   Ábra G
2. Húzza meg a frissvíztartály fedelén levő fület, és emelje fel a fedelet.
3. Töltse fel a frissvíztartályt hideg vagy langyos csapvízzel a MAX jelölésig.

FIGYELEM

A készülék károsodása korrózió és vegyszerek miatt.

Ne adagoljon tisztítószereket, fertőtlenítőszereket vagy egyéb tisztítótermékeket a frissvíztartályba.
Ne öntsön forró vizet a frissvíztartályba.

4. A frissvíztartály telepítése.

A porzsák behelyezése

1. Nyissa fel a töltőállomás előlapját.
   Ábra H
2. Nyomja a porzsákot a szívónyílásba.
3. Zárja le a töltőállomás előlapját.

Kezelés

FIGYELEM

Akadályok miatti veszély

Károsodás veszélye
A takarítórobot működtetése előtt győződjön meg arról, hogy nincs akadály a padlón, a lépcsőkön vagy a sarkokon.

A környezet előkészítése

- A hatékony tisztítás érdekében a padlón ne legyenek tárgyak. Az akadályok miatt a tisztítás időigényes, mivel a takarítórobotnak meg kell kerülnie a tárgyakat.
- Nyissa ki a takarítandó helyiségek ajtaját.
- Ha a takarítórobotot az alkalmazással működteti: Végezze el a konfigurációt az alkalmazásban, hogy a takarítórobot az egyedi tisztítási követelményeknek (tiltott zónák, különböző tisztítási paraméterek stb.) megfelelően tisztíthasson, lásd a *Térkép létrehozása* fejezetet.

Beállítások

Beállítások a roboton

A takarítás alkalmazás nélkül is elindítható a takarítórobotról. A gombok segítségével a következő parancsok hajthatók végre:

- Takarítás megkezdése az Be/Ki/Szünet gomb segítségével.
- Takarítás megszakítása a Be/Ki/Szünet gomb segítségével.
- A takarítórobot visszaküldése manuálisan a töltőállomásra a Vissza gomb segítségével.

A takarítórobot töltés céljából automatikusan visszatér a töltőállomásra, miután befejezte a takarítási feladatot, vagy ha a takarítási folyamat során az akkumulátor töltöttségi szintje túl alacsony.

Beállítások az alkalmazásban

A KÄRCHER beltéri robotok alkalmazás többek között az alábbi fő funkciókkal rendelkezik:

- A konfigurációs lehetőségeket lépésről lépésre ismertető útmutató
- Szobák és több emelet feltérképezése
- Ütemtervek beállítása
- A tiltott zónák és a virtuális falak meghatározása
- Hibákkal, működési zavarokkal és a tisztítással kapcsolatos utasítások
- A takarítási paraméterek, például vízmennyiség, szívóerő és az áthaladások számának beállítása.
- Tisztítási zónák kialakítása
- A „Ne zavarj” üzemmód aktiválása/kikapcsolása
- A készülék távirányítása
- Gyakran ismételt kérdések, és részletes hibaelhárítási útmutató

A takarítórobot bekapcsolása

Megjegyzés

Ha a takarítórobot bekapcsolása a túl alacsony töltöttségi szint miatt nem lehetséges, helyezze a takarítórobotot közvetlenül a töltőállomásra, lásd a(z) Első üzembe helyezés fejezetet.

1. Helyezze a takarítórobotot manuálisan a töltőállomásra, és győződjön meg arról, hogy az akkumulátorérintkezők jól érintkeznek.
   A takarítórobot automatikusan bekapcsol és hangjelzést ad.
   A LED lámpa kigyullad.

Megjegyzés

A takarítórobot akkor is bekapcsolható, ha nem a töltőállomáson van:

2. Tartsa lenyomva a Be/Ki/Szünet gomb gombot 3 másodpercig.
   A takarítórobot bekapcsol.
   Ábra I

Az alkalmazás nélküli működtetés

Takarítás megkezdése

Megjegyzés

Nyissa ki az összes olyan helyiség ajtaját, amelyet a robotporszívónak ki kell takarítania, és ügyeljen arra, hogy a padlón ne legyen semmilyen tárgy.

1. Nyomja meg a Be/Ki/Szünet gomb gombot.
   A takarítórobot hangjelzést ad, és először takarítás nélkül feltérképezi a környezetét.
   A LED gombok kéken világítanak.
   Amikor a térkép létrehozása befejeződött, a takarítórobot visszatér a töltőállomásra.

Megjegyzés

Várjon néhány másodpercet, amíg újra megnyomja a Be/Ki/Szünet gomb gombot, hogy a robot elmenthesse a térképet.

2. Nyomja meg a Be/Ki/Szünet gomb gombot.
   A takarítórobot hangjelzést ad, és megkezdi a takarítást.
   A LED gombok kéken világítanak.

Működtetés az alkalmazással

Térkép létrehozása

Megjegyzés

Nyissa ki az összes olyan helyiség ajtaját, amelyet a robotporszívónak ki kell takarítania, és ügyeljen arra, hogy a padlón ne legyen semmilyen tárgy.

1. Az alkalmazásban nyomja meg a „Indítás” vezérlőpultot, és kövesse a szükséges lépéseket.
   A takarítórobot hangjelzést ad, és megkezdi a feltérképezést.
   A LED gombok kéken világítanak.
   Amikor a térkép létrehozása befejeződött, a takarítórobot visszatér a töltőállomásra.

A robot konfigurálása az alkalmazásban

A térkép egyedi konfigurálásai az alkalmazásban végezhetők el.

- A virtuális falak és a korlátozott területek megakadályozzák, hogy a takarítórobot olyan területekre lépjen be, amelyeket nem kell takarítani.
- Szobatakarítás vagy zónák takarítása esetén a robot egyszeri alkalommal, célzottan meg tudja tisztítani a felhasználó által kiválasztott területeket.
- Különböző tisztítási módokkal a takarítás intenzitása minden helyiséghez egyedileg kiválasztható a padló típusától vagy a szennyeződés mértékétől függően (vízmennyiség, területenkénti áthaladások száma, szívóerő stb.).

Az alkalmazás letöltését *A robotporszívó csatlakoztatása a Wi-Fi-hez és az alkalmazáshoz* című fejezet ismerteti.

1. Kövesse az alkalmazásban található részletes utasításokat.

A tisztítás megkezdése

1. Válassza ki a kívánt térképet az alkalmazásban, és kezdje el a tisztítást az egyedi konfigurációnak megfelelően.

A takarítás megszakítása

A takarítás megszakítása a készüléken

1. Takarítás közben nyomja meg bármelyik gombot.
   A takarítórobot leáll.
   A LED gombok kéken villognak.
2. Nyomja meg a Be/Ki/Szünet gomb gombot.
   A takarítás folytatódik.
   A LED gombok kéken világítanak.

A takarítás megszakítása az alkalmazásban

1. Az alkalmazásban nyomja meg a vezérlőpultot „Szünet”.
   A takarítórobot leáll.
   A LED gombok kéken villognak.
2. Az alkalmazásban nyomja meg a vezérlőpultot „Indítás”.
   A takarítás folytatódik.
   A LED gombok kéken világítanak.

Akkumulátor töltöttségiszint-jelző

Megjegyzés

Ha az akkumulátor lemerült, a takarítórobot az akkumulátor feltöltése érdekében automatikusan visszatér a töltőállomásra.

Megjegyzés

Ha a takarítórobot még nem fejezte be a takarítást, az akkumulátor feltöltése után folytatja.

A robotporszívó töltésre küldése manuálisan

A takarítórobot feltöltésre küldése manuálisan

1. Ha a robot éppen takarítást végez, nyomjon meg bármelyik gombot.
   A takarítórobot leáll.
   A LED gombok kéken villognak.
2. Nyomja meg a Vissza gomb gombot.
   A takarítási művelet törölve.
   A takarítórobot feltöltés céljából a töltőállomáshoz megy.

Amint a takarítórobot csatlakozik a töltőállomáshoz, a LED gombok kéken villogni kezdenek.

A takarítórobot töltés céljából automatikusan visszatér a töltőállomásra, miután befejezte a takarítási feladatot, vagy ha a takarítási folyamat során az akkumulátor töltöttségi szintje túl alacsony.

A takarítórobot feltöltésre küldése manuálisan, az alkalmazás használatával

1. Ha a robot éppen takarítást végez, az alkalmazásban nyomja meg a „Szünet” vezérlőpanelt.
   A takarítórobot leáll.
   A LED gombok kéken villognak
2. Az alkalmazásban nyomja meg a vezérlőpultot „Töltés”.
   A takarítási művelet törölve.
   A takarítórobot feltöltés céljából a töltőállomáshoz megy.
   Amint a takarítórobot csatlakozik a töltőállomáshoz, a LED gombok kéken villogni kezdenek.

A takarítórobot töltés céljából automatikusan visszatér a töltőállomásra, miután befejezte a takarítási feladatot, vagy ha a takarítási folyamat során az akkumulátor töltöttségi szintje túl alacsony.

A portartály kiürítése

Az alkalmazás beállításától függően a portartályban lévő port a készülék rendszeres időközönként - amikor a töltőállomásra megy - automatikusan kiszivattyúzza.

A portartály kézi kiürítése:

1. Nyissa fel a felső burkolatot.
2. Nyomja meg a kapcsot, és a fogantyúhornyoknál fogva vegye ki a porgyűjtő tartályt a készülékből.
   Ábra K
3. Nyissa fel a fedelet.
   Ábra L
4. Ürítse ki a portartályt.
5. Zárja le a fedelet úgy, hogy hallhatóan a helyére kattanjon.
6. Helyezze be a portartályt.
7. A takarítás folytatásához nyomja meg a Be/Ki gombot.

A készülék kikapcsolása

Megjegyzés

A töltőállomáson a takarítórobot nem kapcsolható ki.

1. Nyomja meg és tartsa lenyomva a Be/Ki/Szünet gomb 3 másodperc gombot.
   A LED gombok kialszanak.
   A takarítórobot kikapcsol.
2. Ürítse ki, és öblítse át friss vízzel a töltőállomás szennyvíztartályát, lásd: *A töltőállomás szennyvíztartályának tisztítása*.
3. Tisztítsa meg a felmosórongyot, és hagyja megszáradni, lásd a *A felmosórongy tisztítása* fejezetet.
4. Tisztítsa meg a tisztítóseprőt, lásd: *A takarítóseprő tisztítása*.

Wi-Fi-kapcsolat visszaállítása

Ha új routerre vált, vagy megváltoztatja a Wi-Fi jelszavát, akkor frissítenie kell a takarítórobot Wi-Fi-kapcsolatát.

Megjegyzés

Csak a 2,4 GHz-es Wi-Fi-hálózat támogatott.

1. Kapcsolja be a takarítórobotot, lásd *A takarítórobot bekapcsolása* fejezetet.
2. Nyomja meg egyszerre a Be/Ki/Szünet gomb és a Vissza gomb gombot 3 másodpercig, amíg egy hangjelzés nem hallható.

Gyári beállítások visszaállítása

1. Tartsa lenyomva 5 másodpercig a Vissza gomb gombot a hangjelzés megszólalásáig.
2. Ismét tartsa lenyomva 5 másodpercig a Vissza gomb gombot a hangjelzés megszólalásáig.
   Az alapértelmezett beállítások aktiválódtak

Szállítás

A készüléket lehetőség szerint az eredeti csomagolásában kell szállítani, illetve visszaküldeni. Amennyiben az eredeti csomagolás nem áll rendelkezésre, forduljon a szervizünkhöz.

Szállítással kapcsolatos biztonsági utasítások

A lítium-ion akku a veszélyes áruk szállítására vonatkozó szabályok hatálya alá esik.

A felhasználó további feltételek nélkül szállíthatja a sértetlen és működőképes akkumulátort a közúti közlekedésben.

Harmadik személy (fuvarozó vállalat) általi szállítás esetén be kell tartani a csomagolással és a jelöléssel szemben támasztott különleges követelményeket.

Tartsa be a nemzeti előírásokat.

Tárolás

FIGYELEM

Szagképződés nedvesség miatt

Kellemetlen szagok keletkezhetnek, ha a készülékben a tárolása közben folyadék/nedves szennyeződés van jelen.

A tisztítóeszköz segítségével távolítsa el a hajat és a szennyeződéseket a fősepőről.

Hagyja a megtisztított felmosórongyot levegőn megszáradni.

Ne szárítsa a nedves felmosórongyot zárt szekrényben.

FIGYELEM

Anyagi károk

A helytelen tárolás a készülék károsodásához vezethet.

Ne helyezzen semmilyen tárgyat a robotporszívóra.

Ne tárolja a készüléket fejjel lefelé.

A takarítórobotot teljesen feltöltve és kikapcsolva tárolja egy száraz és hűvös helyen.

Megjegyzés

Az akkumulátor teljes lemerülésének elkerülése céljából, legkésőbb 5 hónap eltelte után töltse fel a tisztítórobot akkumulátorát.

Ápolás és karbantartás

Karbantartási munkálatok

A porzsák cseréje

1. Nyissa fel a töltőállomás előlapját.
2. Vegye ki a szűrőzsákot.
3. Szükség esetén tisztítsa meg a töltőállomás belsejét és motorvédő szűrőt, lásd *A motorvédő szűrő tisztítása*.
4. Hajtsa ki az új porzsákot, és nyomja a tartóba.
   Ábra H
5. Zárja le a töltőállomás előlapját.

A motorvédő szűrő tisztítása

1. Nyissa fel a töltőállomás előlapját.
   Ábra M
2. Vegye ki a szűrőzsákot.
3. Vegye ki a motorvédő szűrőt.
4. Folyó víz alatt tisztítsa meg a motorvédő szűrőt.
5. Hagyja a motorvédő szűrőt megszáradni.

6. Helyezze be a motorvédő szűrőt a töltőállomásba.
7. Helyezze be a porzsákot, lásd: *A porzsák behelyezése*.
8. Zárja le a töltőállomás előlapját.

A töltőállomás szennyvíztartályának tisztítása

FIGYELEM

Szagképződés a nedves szennyvíztartály miatt

Ha a szennyvíztartályban tárolás közben folyadék / nedves szennyeződés marad, akkor szagok keletkezhetnek.

Ürítse ki teljesen a szennyvíztartályt.

Rendszeresen tisztítsa meg a szennyvíztartályt.

1. Távolítsa el a szennyvíztartályt.
2. Húzza meg a szennyvíztartály fedelén található fület, és emelje fel a fedelet.
3. Ürítse ki a szennyvíztartályt. Makacs szennyeződés esetén öblítse ki a szennyvíztartályt friss vízzel, vagy tisztítsa meg tisztítókefével.
4. Zárja le a szennyvíztartály fedelét.
5. Helyezze be a szennyvíztartályt a töltőállomásba.

Érzékelők megtisztítása

Legalább havonta tisztítsa meg az érzékelőket. Szennyeződés esetén mindig azonnal tisztítsa meg az érzékelőket.

Ábra J

1. Puha ruhával törölje le az érzékelőket.

Az érintkezők tisztítása

Legalább havonta egyszer tisztítsa meg a készülék érintkezőit. Mindig tisztítsa meg az érintkezőket.

1. Törölje át a készülék érintkezőit egy puha ronggyal.

A portartály tisztítása

1. Ürítse ki a portartályt.

FIGYELEM

Elektronikus alkatrészek károsodása

A porgyűjtő tartályt ne tisztítsa vízzel.

2. A porgyűjtő tartályt a mellékelt tisztítóeszközzel tisztítsa meg.
   Ábra N
3. Zárja le a fedelet úgy, hogy hallhatóan a helyére kattanjon.
4. Helyezze be a portartályt.

A szűrő tisztítása

Javasoljuk a szűrők rendszeres tisztítását. Ez megakadályozza az eltömődésüket.

1. Nyissa fel a felső burkolatot.
2. Nyomja meg a kapcsot, és a fogantyúhornyoknál fogva vegye ki a porgyűjtő tartályt a készülékből.
   Ábra K
3. Vegye ki a szűrőt. Tisztítsa meg a szűrőt folyó víz alatt a mellékelt tisztítóeszközzel.
   Ábra O
4. Hagyja a szűrőt teljesen megszáradni.
5. Nyomja a szűrőt a helyére.
6. Helyezze be a portartályt.

A takarítóseprő tisztítása

1. Fordítsa a takarítórobotot fejjel lefelé.
2. Nyomja össze a seprőfedél kapcsait.
   Ábra P
3. Vegye le a seprőfedelet.
4. Vegye ki a takarítóseprőt.
   Ábra Q
5. Tisztítsa meg a takarítóseprőt a mellékelt tisztítóeszközzel.
6. Helyezze be a takarítóseprőt.
7. Illessze a helyére a seprőfedelet, és nyomja le úgy, hogy hallhatóan a helyére kattanjon.

A kerekek tisztítása

A szennyrészecskék (például homok stb.) beragadhatnak a futófelületre, majd károsíthatják a finom, sima padlófelületeket.

1. Nedves törlőronggyal tisztítsa meg a kerekek futófelületét.

A felmosórongy tisztítása

1. Fordítsa a takarítórobotot fejjel lefelé.
2. Vegye ki a felmosókorongokat.
3. Vegye ki a felmosórongyokat a felmosókorongokból.
4. Mossa el a felmosórongyokat, majd teljesen szárítsa meg őket.

Az üzemzavarok elhárítása

Az üzemzavarok gyakran egyszerű okokra vezethetők vissza, amelyeket az alábbi áttekintés segítségével a kezelő maga is könnyen elháríthat. Kétség esetén vagy az itt meg nem nevezett üzemzavarok esetén, kérjük, forduljon a felhatalmazott ügyfélszolgálathoz.

Hiba	Ok	Elhárítás
Az akkumulátor nem töltődik	A töltőérintkezők szennyezettek.	1. Száraz ruhadarabbal tisztítsa meg a töltőállomás és a robotporszívó töltőérintkezőit.
	0 °C alatti vagy 35 °C feletti környezeti hőmérséklet.	1. A robotporszívót üzemeltesse 0 °C - 35 °C közötti hőmérséklet-tartományban.
	A töltőállomás tápkábele nincs csatlakoztatva.	1. Csatlakoztassa a töltőállomás tápkábelét.

Hiba	Ok	Elhárítás
A robotporszívó nem tér vissza a töltőállomáshoz	Az akkumulátor lemerült.	1. Helyezze a robotporszívótkézzel a töltőállomásra és hagyja teljesen feltöltődni.
	A robotporszívó túl messze van a töltőállomástól.	1. Helyezze a robotporszívót közelebb a töltőállomáshoz. 2. A robotporszívót helyezze kézzel a töltőállomásra.
	Túl kevés a hely a töltőállomás körül.	1. Bizonyosodjon meg arról, hogy a robotporszívó körüli hely elegendő, lásd a(z) *A töltőállomás felállítása* fejezetet.
	Túl sok az akadály a töltőállomás közelében.	1. Telepítse a töltőállomást egy nyitottabb területre, lásd a(z) *A töltőállomás felállítása*. fejezetet.
	Nagyobb távolságon történő elmozdulás esetén a robotporszívó ismét feltérképezi a környezetet.	1. A robotporszívót helyezze kézzel a töltőállomásra.
	A robotporszívó nem a töltőállomásról indult. Ebben az esetben a robotporszívó visszatér a kiindulási pontra.	1. A robotporszívót helyezze kézzel a töltőállomásra.
	A töltőállomás tápkábele nincs csatlakoztatva.	1. Csatlakoztassa a töltőállomás tápkábelét.
A multifunkciós állomás nem működik megfelelően	A takarítórobot nem megfelelően van a töltőállomásra helyezve.	1. Kézzel helyezze a takarítórobotot a töltőállomásra.
	A porzsák megtelt.	1. Cserélje ki a porzsákot (lásd: *A porzsák cseréje*).
	Nincs porzsák, vagy rosszul van behelyezve.	1. Helyezze be a porzsákot, vagy ellenőrizze, hogy megfelelően van-e behelyezve.
	A frissvíztartály üres.	1. Töltse fel a frissvíztartályt.
	A szennyvíztartály tele van.	1. Ürítse ki a szennyvíztartályt.
	Nincs víztartály, vagy rosszul van behelyezve.	1. Helyezze be helyesen a víztartályt.
	Nincs mosótálcaszűrő, vagy helytelenül van behelyezve.	1. Helyezze be helyesen a mosótálcaszűrőt.

Ügyfélszolgálat

Ha az üzemzavart nem sikerül elhárítani, a készüléket az ügyfélszolgálattal kell megvizsgáltatni.

Garancia

Minden országban az illetékes értékesítőnk által biztosított garanciális feltételek érvényesek. Amennyiben a garanciaidőn belül a készüléknél hibák merülnek fel, azokat díjmentesen orvosoljuk, ha az adott hibák anyag-, illetve gyártási hibák. Garanciális esetben kérjük, a számlával együtt forduljon forgalmazójához vagy a legközelebbi, arra jogosult ügyfélszolgálati irodához. (A cím a hátoldalon található)
A garanciával kapcsolatos további információk (amennyiben elérhetők) megtekinthetők a Kärcher Magyarország Szerviz elemének „Letöltések” menüjében.

EU-megfelelőségi nyilatkozat

Készülék	Típus	Frekvenciasáv, MHz	Teljesítmény, max. EIRP, mW
1.269-130.0	Wi-Fi	2400-2483,5	50
1.269-130.0	Bluetooth	2400-2483,5	8

Alfred Kärcher SE & Co. A KG ezennel kijelenti, hogy a Robo Cleaner típusú rádiófrekvenciás eszköz megfelel a 2014/53/EU irányelv előírásainak. Az EU Megfelelőségi Nyilatkozat teljes szövege a *www.kaercher.com/RVM4Comfort* címen található.

Műszaki adatok

		RVM 4 Comfort
Takarítórobot		
Névleges teljesítmény	W	45
Akkuegység típusa		Li-ION
Akkumulátor kapacitása	mAh	4800
Üzemidő teljes akkumulátortöltöttség mellett normál üzemmódban	min	160
Töltési idő (8% -100% / 0% - 100%)	min	230 / 285
Vezeték nélküli csatlakozások		2,4G + Bluetooth
Zajszint	dB(A)	<66
Száraz szennyeződés	ml	300
Súly	kg	4,1
Töltőállomás		

		RVM 4 Comfort
Névleges teljesítményfelvétel (elszívás/töltés)	W	650/32
Frissvíz-tartály űrtartalma	l	3
Szennyvíztartály-térfogat	l	2,3
Porzsák kapacitása	l	2,5
Súly	kg	6,1
Hosszúság x szélesség x magasság	mm	310x450 x455
Zajszint	dB(A)	79

A műszaki változtatások jogát fenntartjuk.

Obsah

Obecné pokyny 146
Bezpečnostní pokyny 146
Symboly na přístroji 147
Ochrana životního prostředí 147
Použití v souladu s určením 147
Příslušenství a náhradní díly 147
Objem dodávky 147
Popis přístroje 147
První uvedení do provozu 149
Uvedení do provozu 149
Obsluha 150
Přeprava 151
Skladování 151
Péče a údržba 152
Nápověda při poruchách 152
Záruka 153
EU prohlášení o shodě 153
Technické údaje 153

Obecné pokyny

Před prvním použitím přístroje si přečtěte tento originální návod k použití a postupujte podle něj. Dokument uschovejte pro pozdější použití nebo pro další majitele.

- V případě nedodržování návodu k použití a bezpečnostních pokynů mohou vzniknout škody na přístroji a nebezpečí pro obsluhu a další osoby.
- Škody vzniklé při přepravě ihned oznamte prodejci.
- Při vybalení zkontrolujte obsah balení, zda nechybí příslušenství a zda není obsah poškozený.

Bezpečnostní pokyny

- Kromě pokynů v návodu k použití musíte dodržovat všeobecné zákonné bezpečnostní předpisy a předpisy pro prevenci úrazů.
- Výstražné a informační štítky umístěné na přístroji poskytují důležité pokyny pro bezpečný provoz.

Stupně nebezpečí

⚠ ***NEBEZPEČÍ***

- *Upozornění na bezprostředně hrozící nebezpečí, které vede k těžkým úrazům nebo usmrcení.*

⚠ ***VAROVÁNÍ***

- *Upozornění na možnou nebezpečnou situaci, která může vést k těžkým úrazům nebo usmrcení.*

⚠ ***UPOZORNĚNÍ***

- *Upozornění na možnou nebezpečnou situaci, která může vést k lehkým úrazům.*

POZOR

- *Upozornění na možnou nebezpečnou situaci, která může vést ke vzniku věcných škod.*

Všeobecné bezpečnostní pokyny

Laserový radar přístoje odpovídá normě IEC 60825-1:2014 pro bezpečnost laserů třídy 1 a nevyzařuje laserové záření, které je škodlivé pro lidské tělo.

⚠ ***NEBEZPEČÍ*** *• Nebezpečí udušení. Obalové fólie udržujte mimo dosah dětí,.*

⚠ ***VAROVÁNÍ*** *• Přístroj skladujte výhradně v souladu s určením. Berte v úvahu místní okolnosti a při práci s přístrojem dbejte na třetí osoby, zejména děti. • Přístroj není určen k tomu, aby jej používaly osoby s omezenými tělesnými, smyslovými či duševními schopnostmi nebo s nedostatkem zkušeností a/nebo vědomostí. • Přístroj smí používat pouze osoby, které jsou v zacházení s ním zaškoleny nebo prokázaly svou schopnost přístroj obsluhovat a jsou jeho používáním výslovně pověřeny. • Přístroj nesmí používat děti. • Dohlížejte na děti a zajistěte, aby si s přístrojem nehrály. • Děti smí provádět čištění a uživatelskou údržbu pouze pod dohledem. • Děti ve věku nejméně 8 roků smí pracovat s přístrojem pouze tehdy, pokud byly poučeny o používání osobou zodpovědnou za jejich bezpečnost nebo jsou pod jejím dohledem a když porozuměly rizikům, která z používání vyplývají.*

⚠ ***UPOZORNĚNÍ*** *• Nebezpečí úrazu a zranění. Dbejte při přepravě a skladování na hmotnost přístroje, viz kapitola Technické údaje v návodu k použití. • Bezpečnostní zařízení slouží pro vaši ochranu. Bezpečnostní zařízení nikdy nepozměňujte ani nepřemosťujte.*

POZOR *• Poškození přístroje. Nestůjte na přístroji a neusazujte na něj děti, nepokládejte na něj předměty nebo domácí zvířata. • Přístroj obsahuje akumulátory, které může vyměnit pouze odborník.*

Nebezpečí úrazu elektrickým proudem

⚠ ***VAROVÁNÍ*** *• Přístroj obsahuje elektrické součásti, nečistěte přístroj pod tekoucí vodou. • Před ošetřováním a údržbou přístroj vypněte.*

⚠ ***UPOZORNĚNÍ*** *• Opravy a práce na elektrických součástkách nechávejte provádět výhradně v autorizovaném servisu.*

Bezpečnostní pokyny pro provoz

⚠ ***NEBEZPEČÍ*** *• Neprovozujte přístroj v prostorech s ohněm nebo žhavými uhlíky v otevřeném krbu bez dozoru. • Neprovozujte přístroj v prostorech s hořícími svíčkami bez dozoru.*

⚠ ***VAROVÁNÍ*** *• Nebezpečí zkratu. Udržujte vodivé předměty (např. šroubováky apod.) v dostatečné vzdálenosti od nabíjecích kontaktů.*

⚠ ***UPOZORNĚNÍ*** *• Pozor na rizika klopýtnutí o projíždějícího robotického vysavače • Nebezpečí zranění. Během provozu nikdy nestrkejte prsty nebo nářadí do rotujícího čisticího válce přístroje. • Nestůjte ani nesedejte na stanici nebo robotickém vysavači. • Upozorňujeme, že při nárazu do robotického vysavače mohou předměty spadnout (včetně předmětů na stolech nebo malých kousků nábytku).*

● Upozorňujeme, že robotický vysavač se může zamotat do zavěšených telefonních kabelů, elektrických kabelů, ubrusů, kabelů, pásků atd. To může mít za následek pád předmětů.

POZOR *● Neprovozujte přístroj v prostorech, které jsou zabezpečeny poplašným zařízením nebo pohybovým hlásičem. ● Přístroj provozujte pouze při teplotách 0 °C až 35 °C. ● Přístroj používejte pouze ve vnitřních prostorách. ● Nevysávejte přístrojem žádné ostré nebo větší předměty, jako jsou například střepy, kameny, nebo dílky hraček. ● Před použitím přístroje zvedněte všechny kabely z podlahy, abyste je při čištění netahali za přístrojem. ● Uzavřete všechny oblasti, kde hrozí nebezpečí pádu přístroje. Např. schodiště nebo galerie bez ohrazení.*

Bezpečnostní pokyny Nabíjecí stanice

⚠ NEBEZPEČÍ *● Připojujte přístroj pouze ke střídavému proudu. Napětí uvedené na typovém štítku se musí shodovat se síťovým napětím.*
● Z bezpečnostních důvodů doporučujeme přístroj provozovat zásadně přes proudový chránič (max. 30 mA). ● Nikdy se nedotýkejte síťové zástrčky a zásuvky mokrýma rukama. ● Nebezpečí výbuchu Nikdy nenabíjejte baterie, které nejsou určeny k opětovnému nabíjení.

⚠ VAROVÁNÍ *● Přístroj připojujte pouze k elektrické přípojce, kterou nainstaloval kvalifikovaný elektrikář v souladu s normou IEC 60364-1.*
● Zkontrolujte shodu síťového napětí s napětím uvedeným na typovém štítku nabíječky. ● Přístroj obsahuje elektrické součásti, nečistěte přístroj pod tekoucí vodou. ● Nebezpečí zkratu. Udržujte vodivé předměty (např. šroubováky apod.) v dostatečné vzdálenosti od nabíjecích kontaktů. ● Nebezpečí zkratu. Nabíjecí kontakty nabíjecí stanice čistěte pouze nasucho. ● Před veškerou údržbou odpojujte síťovou zástrčku. ● Robotický vysavač 1.269-130.0 smí být nabíjen pouze na nabíjecím zařízení nabíjecí stanice s objednacím číslem 9.773-135.0 / 9.773-248.0. ● V nabíjecí stanici nabíjejte pouze dodaný čisticí přístroj.
● Před každým použitím zkontrolujte síťový kabel, zda není poškozený. Nepoužívejte poškozený síťový kabel. Pokud je poškozený, vyměňte síťový kabel za schválenou náhradu. Vhodnou náhradu získáte od firmy KÄRCHER nebo od některého z našich servisních partnerů.

POZOR *● Nabíjecí stanici používejte pouze ve vnitřních prostorech. ● Neumisťujte nabíjecí stanici v blízkosti zdrojů tepla, např. topení. ● Nabíjecí stanici skladujte pouze ve vnitřních prostorech, na chladném a suchém místě. ● Abyste zabránili hlubokému vybití baterie, nejpozději po 5 měsících robotický vysavač znovu plně nabijte. ● Před ošetřováním a údržbou nabíjecí stanici vypněte.*

Symboly na přístroji

Před uvedením do provozu si přečtěte návod k použití a všechny bezpečnostní pokyny.

Přístroj chraňte před mokrem. Přístroj skladujte v suchu. Nevystavujte přístroj dešti. Přístroj je vhodný k použití pouze ve vnitřních prostorech.

Ochrana životního prostředí

Obalové materiály jsou recyklovatelné. Obaly prosím likvidujte ekologickým způsobem.

Elektrické a elektronické přístroje obsahují hodnotné recyklovatelné materiály a často součásti, jako baterie, akumulátory nebo olej, které mohou při chybném zacházení nebo likvidaci představovat potenciální nebezpečí pro lidské zdraví nebo pro životní prostředí. Pro řádný provoz přístroje jsou však tyto součásti nezbytné. Přístroje označené tímto symbolem se nesmí likvidovat s domovním odpadem.

Upozornění k obsaženým látkám (REACH)
Aktuální informace k obsaženým látkám naleznete na stránkách: *www.kaercher.de/REACH*

Použití v souladu s určením

Přístroj se skládá ze dvou jednotek, nabíjecí stanice a robotického vysavače s provoz s akumulátorem.

- Tento robotický vysavač je určen pro plně automatické mokré a suché čištění.
- Nečistěte podlahové krytiny citlivé na vodu, jako jsou např.neošetřené korkové podlahy, protože vlhkost může proniknout dovnitř a podlahu poškodit.
- Přístroj je vhodný pro čištění koberců, PVC, linolea, obkladů, kamene, naolejovaných a voskovaných parket, laminátu a všech podlahových krytin odolných proti vodě.
- Tento přístroj byl vyvinut pro použití v domácnosti a není určen pro komerční použití.

Příslušenství a náhradní díly

Používejte pouze originální příslušenství a náhradní díly, které Vám zaručují bezpečný a bezporuchový provoz přístroje.
Informace o příslušenství a náhradních dílech naleznete na stránkách *www.kaercher.com*.

Objem dodávky

Při vybalení zkontrolujte úplnost obsahu. V případě chybějícího příslušenství nebo výskytu poškození při přepravě informujte prosím Vašeho prodejce.

Popis přístroje

Pro ilustraci se podívejte na stránku s grafikou.
Ilustrace A
Ilustrace B

① Mopovací kotouče
② Čisticí kartáč
③ Kryt kartáče
④ Hnací kolo
⑤ Snímač překážek
⑥ Postranní kartáč
⑦ Kolečko
⑧ Nádoba na suchý prach
⑨ Nástroj na čištění
⑩ Tlačítko Zapnout/Vypnout/Pozastavit
⑪ Tlačítko Domů
⑫ Laserový senzor (LiDAR)
⑬ Dvouřádkový laser

⑭ Nabíjecí kontakty

⑮ Přední kryt stanice

⑯ Filtr pracího zásobníku

⑰ Prací zásobník

⑱ Nádrž na čistou vodu

⑲ Nádrž na špinavou vodu

⑳ Nabíjecí zásuvka stanice

㉑ Filtrační sáček

㉒ Síťový kabel

Funkce robotického vysavače

- Mobilní robotický vysavač čerpá energii z vestavěné dobíjecí baterie, kterou si pravidelně dobíjí v nabíjecí stanici. Pokud je úroveň nabití baterie příliš nízká, automaticky se vrátí do nabíjecí stanice, aby se baterie dobila, a v případě potřeby pozastaví aktuální úklid.
- Po dokončení nabíjení robotický vysavač automaticky opustí nabíjecí stanici, a pokud byl úkol přerušen, pokračuje v úklidu. Po dokončení vysávání se robotický vysavač vrátí do nabíjecí stanice.
- Robotický vysavač oznamuje stavová hlášení prostřednictvím hlasového výstupu a různých barev LED na zařízení.
- Robotický vysavač se pohybuje systematicky. Pomocí laserového senzoru (LiDAR) skenuje místnost a poté ji postupně čistí.
- Robotický vysavač je vybaven snímači překážek, které dokážou rozpoznat schody a schůdky a následně zabránit pádu robota.
- K detekci koberců se používá ultrazvukový senzor, který se dá v aplikaci individuálně aktivovat a deaktivovat. V závislosti na konfiguraci se může robotický vysavač kobercům vyhýbat.
- Robotický vysavač nabízí nádobu na suchý prach, hlavní kartáč, boční kartáč a 2 mopovací disky. Tyto komponenty umožňují úklid za sucha i za mokra současně. Při vysávání se všechny prachové částice a hrubé nečistoty shromažďují v nádobě na suchý prach, aby se při mokrém úklidu nezachytávaly prachové částice a hrubé nečistoty.
- V multifunkční nabíjecí stanici se prach odstraňuje z nádoby na prach. V nabíjecí stanici je rovněž možné vyprat a usušit mopovací utěrku.

Odsávání může probíhat pouze za následujících podmínek:

- Robotický vysavač je v nabíjecí stanici.
- V nabíjecí stanici je zavěšen sáček na prach.

Barvy LED na zařízení

Tlačítka LED	Význam
Nesvítí	Přístroj je vypnutý. Přístroj je v režimu spánku. Přístroj je v režimu „Nerušit“.
Svítí modře	Přístroj nefunguje. Přístroj je plně nabitý.
Pulzuje modře	Přístroj je v pohotovostním režimu / je pozastaven. Přístroj se nabíjí.
Bliká modře	Přístroj je v režimu připojení k síti WLAN.
Pulzuje nebo bliká červeně	Došlo k poruše. Informace k odstraňování poruch najdete v části *Nápověda při poruchách*.

Barvy LED na nabíjecí stanici

Tlačítka LED	Význam
Nesvítí	Přístroj je plně nabitý a v režimu spánku. Přístroj je v režimu „Nerušit“. Vypněte napájení.
Svítí modře	Probíhá údržba. Přístroj je plně nabitý.
Pulzuje modře	Přístroj se nabíjí.
Bliká červeně	Došlo k poruše. Informace k odstraňování poruch najdete v části *Nápověda při poruchách*.

Speciální režimy

Režim spánku

Robotický vysavač se po 5 minutách nečinnosti automaticky přepne do režimu spánku. Stisknutím libovolného tlačítka robota probudíte.

- Robotický vysavač nepřechází do režimu spánku, když stojí na nabíjecí stanici.
- Robotický vysavač se automaticky vypne, pokud je v režimu spánku déle než 6 hodin

Režim „Nerušit“

Je možné aktivovat režim „Nerušit“. V režimu „Nerušit“ nevydává robotický vysavač žádná akustická varování. Světla LED nesvítí.

V aplikaci je možné aktivovat režim „Nerušit“. Stažení aplikace je popsáno v kapitole *Připojení robotického vysavače k WiFi a mobilní aplikaci*.

Upozornění

V režimu „Nerušit“ není robotický vysavač vypnutý. Pokud chcete pokračovat v úklidu, krátce stiskněte tlačítko Tlačítko Zapnout/Vypnout/Pozastavit.

Dálkové ovládání

V aplikaci je možné provést navigaci robota, pokud například uvízne na nepřístupném místě.
Tento dálkový ovladač lze vybrat v aplikaci v části „Nastavení aplikace“ > „Nastavení funkcí“ > „Další funkce“.

První uvedení do provozu

Nastavení nabíjecí stanice

- Vyberte místo, kde se může robotický vysavač snadno dostat k nabíjecí stanici.

POZOR

Riziko poškození podlahy v důsledku vlhkosti

Mokrý stírací mop může při nabíjení poškodit podlahu. Umístěte nabíjecí stanici na podlahu odolnou proti vodě.

- Zajistěte vzdálenost nejméně 0,5 m vlevo a vpravo od nabíjecí stanice a nejméně 1,5 m před nabíjecí stanicí.
- Zvolené místo nesmí být vystaveno přímému slunečnímu záření.

1. Umístěte nabíjecí stanici.
   Ilustrace C
2. Zapojte zástrčku napájecího kabelu zařízení do nabíjecí zásuvky na nabíjecí stanici.
   Ilustrace D
3. Připojte síťovou zástrčku.

Připojení robotického vysavače k nabíjecí stanici

1. Jakmile se rozsvítí displej, umístěte robotický vysavač ručně na nabíjecí stanici a ujistěte se, že nabíjecí kontakty mají dobrý kontakt.
   Robotický vysavač se zapne automaticky. Tlačítka LED se rozsvítí.

Připojení robotického vysavače k WiFi a mobilní aplikaci

Robotický vysavač lze ovládat přímo pomocí tlačítek na přístroji nebo pomocí mobilní aplikace přes mobilní zařízení s WiFi. Abyste mohli využívat všechny dostupné funkce, doporučujeme ovládat robotický vysavač prostřednictvím mobilní aplikace Interiéroví roboti KÄRCHER.
Před stažením aplikace se ujistěte, že je zajištěno následující:

- Mobilní zařízení je připojeno k internetu.
- 2,4 GHz WiFi routeru je aktivní.
- Je zaručeno dostatečné pokrytí WiFi.

Mobilní aplikace Interiéroví roboti KÄRCHER si stáhněte z obchodu Apple App Store® nebo z Google Play™ Google Play Store.

GET IT ON Google Play

Download on the App Store

- Google Play™ a Android™ jsou ochranné známky nebo registrované ochranné známky společnosti Google Inc.
- Apple® a App Store® jsou ochranné známky nebo registrované ochranné známky společnosti Apple Inc.

Připojení **robotického vysavače k Interiéroví roboti KÄRCHER WiFi a mobilní aplikaci**:

1. Stáhněte si aplikaci Interiéroví roboti KÄRCHER z obchodů Apple App Store nebo z Google Play Store.
2. Otevřete mobilní aplikaci Interiéroví roboti KÄRCHER.
3. Vytvořte si účet (pokud ještě nejste zaregistrovaní).
4. Přidejte požadovaný robotický vysavač.
5. Postupujte podle návodu k aplikaci krok za krokem.

Deaktivace robotických vysavačů pomocí WLAN

1. Odstranění přístroje v aplikaci.
2. Stiskněte současně tlačítko zap/vyp a tlačítko „Domů“ na 3 sekundy, dokud se neozve hlas: „Resetování připojení Wi-Fi a vstup do režimu konfigurace sítě“.

Uvedení do provozu

Instalace postranních kartáčů

1. Otočte robotický vysavač vzhůru nohama.
2. Namontujte postranní kartáč.
   Ilustrace E

Instalace mopovacích kotoučů

1. Otočte robotický vysavač vzhůru nohama.
2. Nasaďte mopovací kotouče.
   Ilustrace F

Naplnění nádrže na čistou vodu v nabíjecí stanici

POZOR

Nebezpečí poškození

Nalití horké vody do nádrže na čerstvou vodu může způsobit deformaci plastu.
Do nádrže na čerstvou vodu neplňte horkou vodu.

Upozornění

Před naplněním nádrže na čistou vodu vždy nejprve vyprázdněte nádrž na špinavou vodu.

1. Vyjmutí nádrže na čistou vodu.
   Ilustrace G
2. Zatáhněte za jazýček na krytu nádrže na čistou vodu a zvedněte kryt.
3. Naplňte nádrž na čistou vodu studenou nebo vlažnou vodou z vodovodu až po značku MAX.

POZOR

Poškození přístroje v důsledku koroze a působení chemických látek

Do nádoby na čistou vodu nevkládejte čisticí prostředky, dezinfekční prostředky ani jiné podobné prostředky.
Do nádoby na čistou vodu nenalévejte horkou vodu.

4. Instalace nádrže na čistou vodu.

Vložení prachového sáčku

1. Otevřete přední kryt nabíjecí stanice.
   Ilustrace H
2. Zatlačte prachový sáček do systému sání.
3. Zavřete přední kryt nabíjecí stanice.

Obsluha

POZOR

Nebezpečí související s překážkami

Nebezpečí poškození

Před použitím robotického vysavače se ujistěte, že na podlaze, schodech nebo podestách nejsou žádné překážky.

Příprava prostředí

- Udržujte podlahu bez volně ležících předmětů, abyste zajistili účinné čištění. Překážky vyžadují časově náročné čištění, protože robotický vysavač se musí vyhýbat předmětům.
- Otevřete dveře místností, které chcete vyčistit.
- Při ovládání robotického vysavače pomocí aplikace: Proveďte konfiguraci v aplikaci tak, aby robotický vysavač mohl uklízet podle individuálních požadavků na úklid (no-go zóny, různé parametry čištění atd.), viz kapitola *Vytváření mapy*.

Nastavení

Nastavení robota

Úklid se dá zahájit i jen z pomocí robotického vysavače, bez aplikace. Pomocí tlačítek lze provádět následující příkazy:

- Úklid zahájíte pomocí Tlačítko Zapnout/Vypnout/ Pozastavit.
- Úklid přerušíte pomocí Tlačítko Zapnout/Vypnout/ Pozastavit.
- Ručně vrátíte robotický vysavač do nabíjecí stanice pomocí Tlačítko Domů.

Robotický vysavač se automaticky vrátí do nabíjecí stanice k dobití, jakmile dokončí úklid nebo když se baterie během úklidu příliš vybije.

Nastavení v aplikaci

Aplikace Interiéroví roboti KÄRCHER nabízí mimo jiné následující hlavní funkce:

- Průvodce možnostmi konfigurace krok za krokem
- Vytváření map pro místnosti a více podlaží
- Nastavení časových harmonogramů
- Definice zón se zákazem vjezdu a virtuálních stěn
- Upozornění k závadám nebo poruchám a postupu vysávání
- Nastavení parametrů úklidu, jako je množství vody, sací výkon a počet průchodů.
- Zřízení čisticích zón
- Aktivace/deaktivace režimu „Nerušit“
- Dálkové ovládání přístroje
- Časté dotazy s podrobnou příručkou pro odstraňování poruch

Zapnutí robotického vysavače

Upozornění

Pokud robotický vysavač nelze zapnout z důvodu příliš nízkého stavu nabití baterie, umístěte jej přímo na nabíjecí stanici, viz kapitola První uvedení do provozu.

1. Jakmile se rozsvítí displej, umístěte robotický vysavač ručně na nabíjecí stanici a ujistěte se, že nabíjecí kontakty mají dobrý kontakt.
   Robotický vysavač se automaticky zapne a vydá akustický signál.
   Rozsvítí se kontrolka LED.

Upozornění

Případně se dá robotický vysavač také vypnout, když není v nabíjecí stanici.

2. Podržte tlačítko Tlačítko Zapnout/Vypnout/ Pozastavit stisknuté po dobu 3 sekund.
   Robotický vysavač se zapne.
   Ilustrace I

Provoz bez aplikace

Zahájení úklidu

Upozornění

Otevřete dveře do všech místností, které by měl robotický vysavač čistit, a udržujte podlahu bez jakýchkoli volně ležících předmětů.

1. Stiskněte Tlačítko Zapnout/Vypnout/Pozastavit.
   Robotický vysavač vydá akustický signál a nejprve vytvoří mapu okolí bez úklidu.
   Tlačítka LED se rozsvítí modře.
   Po dokončení tvorby mapy se úklidový robot vrátí do nabíjecí stanice.

Upozornění

Počkejte několik sekund, než znovu stiskněte tlačítko Tlačítko Zapnout/Vypnout/Pozastavit, aby měl robot čas mapu uložit.

2. Stiskněte Tlačítko Zapnout/Vypnout/Pozastavit.
   Robotický vysavač vydá akustický signál a zahájí úklid.
   Tlačítka LED se rozsvítí modře.

Provoz s aplikací

Vytváření mapy

Upozornění

Otevřete dveře do všech místností, které by měl robotický vysavač čistit, a udržujte podlahu bez jakýchkoli volně ležících předmětů.

1. V aplikaci stiskněte ovládací panel „Zahájit“ a podle potřeby postupujte podle uvedených kroků.
   Robotický vysavač vydá zvukový signál a zahájí tvorbu mapy.
   Tlačítka LED se rozsvítí modře.
   Po dokončení tvorby mapy se úklidový robot vrátí do nabíjecí stanice.

Konfigurace robota v aplikaci

V aplikaci lze provádět individuální konfigurace mapy.

- Virtuální stěny a omezené oblasti zabraňují robotickému vysavači ve vstupu do oblastí, které by neměl provádět úklid.
- Při úklidu místností nebo úklidových zón může robot jednorázově uklidit oblasti vybrané uživatelem.
- Díky různým režimům úklidu lze intenzitu úklidu zvolit individuálně pro každou místnost podle konkrétního typu podlahy nebo znečištění (množství vody, počet přejezdů na plochu, sací výkon atd.).

Stažení aplikace je popsáno v kapitole *Připojení robotického vysavače k WiFi a mobilní aplikaci*.

1. Postupujte podle podrobných pokynů v aplikaci.

Spuštění čištění

1. Vyberte v aplikaci požadovanou mapu a spusťte čištění podle individuální konfigurace.

Přerušení čištění

Přerušení úklidu v přístroji

1. Během úklidu stiskněte libovolné tlačítko.
   Robotický vysavač se zastaví.
   Tlačítka LED pulzují modře.
2. Stiskněte Tlačítko Zapnout/Vypnout/Pozastavit.
   Robotický vysavač pokračuje.
   Tlačítka LED se rozsvítí modře.

Přerušení úklidu v aplikaci

1. V aplikaci stiskněte ovládací panel „Přestávka“.

Robotický vysavač se zastaví.
Tlačítka LED pulzují modře.
2. V aplikaci stiskněte ovládací panel „Zahájit“.
Robotický vysavač pokračuje.
Tlačítka LED se rozsvítí modře.

Indikátor stavu nabití baterie

Upozornění
Pokud je baterie vybitá, robotický vysavač se automaticky vrátí do nabíjecí stanice, kde baterii dobije.
Upozornění
Pokud robotický vysavač předtím úklid nedokončil, bude pokračovat v úklidu po dobití baterie.

Ruční odeslání robotického vysavače k nabití

Ruční odeslání robotického vysavače k dobití

1. Pokud robot právě provádí úklid, stiskněte libovolné tlačítko .
Robotický vysavač se zastaví.
Tlačítka LED pulzují modře.
2. Stiskněte Tlačítko Domů.
Úklid je zrušen.
Robotický vysavač se přesune do nabíjecí stanice, kde se dobije.
Jakmile je robotický vysavač připojený k nabíjecí stanici, tlačítka LED pulzují modře.

Robotický vysavač se automaticky vrátí do nabíjecí stanice k dobití, jakmile dokončí úklid nebo když se baterie během úklidu příliš vybije.

Ruční odeslání robotického vysavače k dobití prostřednictvím aplikace

1. Pokud robot právě provádí úklid, stiskněte v aplikaci ovládací panel „Přestávka“ .
Robotický vysavač se zastaví.
Tlačítka LED pulzují modře
2. V aplikaci stiskněte ovládací panel „Nabít“.
Úklid je zrušen.
Robotický vysavač se přesune do nabíjecí stanice, kde se dobije.
Jakmile je robotický vysavač připojený k nabíjecí stanici, tlačítka LED pulzují modře.

Robotický vysavač se automaticky vrátí do nabíjecí stanice k dobití, jakmile dokončí úklid nebo když se baterie během úklidu příliš vybije.

Vyprazdňování nádoby na prach

V závislosti na konkrétním nastavení v aplikaci se prach z nádobě na prach automaticky odsává v pravidelných intervalech, když se přístroj přesune do nabíjecí stanice.

Ruční vyprazdňování nádoby na prach:

1. Otevřete horní kryt.
2. Stiskněte klip a uchopte nádobu na prach za drážky rukojeti, abyste ji mohli vyjmout ze zařízení.
Ilustrace K
3. Otevřete kryt.
Ilustrace L
4. Vyprázdněte nádobu na prach.
5. Zavřete kryt, až slyšitelně zapadne na místo.
6. Vložte nádobu na prach.
7. Pokud chcete pokračovat v úklidu, stiskněte tlačítko Zapnout/Vypnout.

Vypnutí přístroje

Upozornění
Robotický vysavač nelze vypnout, když je na nabíjecí stanici.

1. Stiskněte a podržte Tlačítko Zapnout/Vypnout/Pozastavit 3 sekundy.
Tlačítka LED zhasnou.
Robotický vysavač se vypne.
2. Vyprázdněte nádrž na špinavou vodu v nabíjecí stanici a vypláchněte ji čistou vodou, viz *Čištění nádrže na špinavou vodu v nabíjecí stanici*.
3. Vyčistěte stírací mop a nechte ho uschnout, viz kapitola *Čištění stíracího mopu*.
4. Vyčistěte čisticí kartáček, viz *Čištění čisticího kartáče*.

Obnovení připojení sítě WLAN

Pokud přejdete na nový směrovač nebo změníte heslo sítě WLAN, je třeba aktualizovat připojení sítě WLAN robotického vysavače.

Upozornění
Podporována je pouze síť WLAN 2,4 GHz.

1. Zapněte robotický vysavač, viz kapitola *Zapnutí robotického vysavače*.
2. Stiskněte současně tlačítka Tlačítko Zapnout/Vypnout/Pozastavit a Tlačítko Domů po dobu 3 sekund, dokud se neozve akustický signál.

Obnovení továrního nastavení

1. Stiskněte a podržte tlačítko Tlačítko Domů po dobu 5 sekund, dokud nezazní akustický signál.
2. Stiskněte a podržte ještě jednou tlačítko Tlačítko Domů po dobu 5 sekund, dokud nezazní akustický signál.
Tovární nastavení je obnoveno.

Přeprava

Přístroj přepravujte resp. zasílejte zpět pokud možno pouze v originálním obalu. Pokud již originální obal není k dispozici, kontaktujte prosím náš servis.

Bezpečnostní pokyny k přepravě

Na lithium-iontovou baterii se vztahují požadavky zákona o nebezpečných věcech.
Nepoškozený a funkční akumulátor může uživatel přepravovat v oblastech veřejného přepravy bez dalších požadavků.
Při přepravě třetími stranami (přepravní společností) dbejte na zvláštní požadavky na obal a označování. Dodržujte místní národní předpisy.

Skladování

POZOR

Vznik zápachu v důsledku vlhkosti
Pokud přístroj při skladování obsahuje kapaliny/vlhké nečistoty, může vzniknout nepříjemný zápach.
Pomocí čisticího nástroje odstraňte z hlavního kartáče vlasy a částečky nečistot.
Vyčištěný stírací mop nechte uschnout na vzduchu.
Mokrý stírací mop neukládejte uschnout do skříně.

POZOR

Věcné škody
Nesprávné skladování může způsobit poškození přístroje.
Na robotický vysavač nepokládejte žádné předměty.
Neskladujte přístroj dnem vzhůru.
Robotický vysavač skladujte v plně nabitém a vypnutém stavu na chladném a suchém místě.
Upozornění
Abyste zabránili hlubokému vybití baterie, nejpozději po 5 měsících robotický vysavač znovu plně nabijte.

Péče a údržba

Údržbářské práce

Výměna prachového sáčku

1. Otevřete přední kryt nabíjecí stanice.
2. Vyjměte sáček filtru.
3. V případě potřeby vyčistěte vnitřní prostor nabíjedí stanice a ochranný filtr motoru, viz *Čištění ochranného filtru motoru*.
4. Rozložte nový sáček na prach a zasuňte jej do podpěry.
   Ilustrace H
5. Zavřete přední kryt nabíjecí stanice.

Čištění ochranného filtru motoru

1. Otevřete přední kryt nabíjecí stanice.
   Ilustrace M
2. Vyjměte sáček filtru.
3. Vyjměte ochranný filtr motoru.
4. Vyčistěte ochranný filtr motoru pod tekoucí vodou.
5. Nechte ochranný filtr motoru uschnout.
6. Vložte ochranný filtr motoru do nabíjecí stanice.
7. Vložte prachový sáček, viz *Vložení prachového sáčku*.
8. Zavřete přední kryt nabíjecí stanice.

Čištění nádrže na špinavou vodu v nabíjecí stanici

POZOR

Vývoj zápachu z vlhké nádrže na odpadní vodu

Pokud nádrž na odpadní vodu během skladování stále obsahuje kapaliny nebo vlhké nečistoty, může to vést k zápachu.

Úplně vyprázdněte nádrž na odpadní vodu.

Pravidelně čistěte nádrž na odpadní vodu.

1. Vyjměte nádrž na špinavou vodu.
2. Zatáhněte za jazýček na krytu nádrže na špinavou vodu a zvedněte kryt.
3. Vyprázdnění nádrž na špinavou vodu V případě odolných nečistot vypláchněte nádrž na špinavou vodu čerstvou vodou nebo ji vyčistěte čisticím kartáčem.
4. Zavřete kryt nádrže na špinavou vodu.
5. Zasuňte nádržku na špinavou vodu do nabíjecí stanice.

Čištění senzorů

Čistěte senzory alespoň jednou za měsíc. Pokud dojde k jejich znečištění, vždy senzory ihned očistěte.

Ilustrace J

1. Otřete senzory měkkým hadříkem.

Čištění kontaktů

Kontakty na přístroji čistěte alespoň jednou měsíčně. Kontakty vždy čistěte.

1. Kontakty na přístroji otřete měkkým hadříkem.

Čištění nádoby na prach

1. Vyprázdněte nádobu na prach.

POZOR

Poškození elektronických součástek

Nádobu na prach nečistěte vodou.

2. Vyčistěte nádobu na prach dodaným čisticím nástrojem.
   Ilustrace N
3. Zavřete kryt, až slyšitelně zapadne na místo.
4. Vložte nádobu na prach.

Čištění filtru

Filtry doporučujeme pravidelně čistit. Tím zabráníte jejich ucpání.

1. Otevřete horní kryt.
2. Stiskněte klip a uchopte nádobu na prach za drážky rukojeti, abyste ji mohli vyjmout ze zařízení.
   Ilustrace K
3. Vyjměte filtr. Vyčistěte filtr pod tekoucí vodou pomocí dodaného čisticího nástroje.
   Ilustrace O
4. Nechte filtr zcela vyschnout.
5. Filtr zatlačte do správné polohy.
6. Vložte nádobu na prach.

Čištění čisticího kartáče

1. Otočte robotický vysavač vzhůru nohama.
2. Stiskněte svorky na krytu kartáče k sobě.
   Ilustrace P
3. Odstraňte kryt kartáče.
4. Odstraňte čisticí kartáč.
   Ilustrace Q
5. Čisticí kartáč vyčistěte dodaným čisticím nástrojem.
6. Vložte čisticí kartáč.
7. Namontujte kryt kartáče a zatlačte jej dolů, až slyšitelně zapadne na místo.

Čištění kol

Částice nečistot (jako je písek atd.) se mohou zachytit na běhounu a následně poškodit citlivé hladké povrchy podlahy.

1. Vyčistěte běhoun kol vlhkým hadříkem.

Čištění stíracího mopu

1. Otočte robotický vysavač vzhůru nohama.
2. Vyjměte mopovací kotouče.
3. Sejměte stírací mopy z mopovacích kotoučů.
4. Stírací mopy umyjte a zcela vysušte.

Nápověda při poruchách

Poruchy mají často jednoduché příčiny, které můžete sami odstranit pomocí následujícího přehledu. V případě pochybností nebo při zde neuvedených poruchách se prosím obraťte na autorizovaný zákaznický servis.

Chyba	Příčina	Odstranění
Akumulátor se nenabíjí	Nabíjecí kontakty jsou znečištěné.	1. Otřete nabíjecí kontakty na nabíjecí stanici i na robotickém vysavači suchým hadříkem.
	Teplota prostředí je pod 0 °C nebo nad 35 °C.	1. Robotický vysavač používejte při teplotách nad 0 °C a pod 35 °C.
	Síťový kabel nabíjecí stanice není zapojen.	1. Zapojte síťový kabel nabíjecí stanice.

Chyba	Příčina	Odstranění
Robotický vysavač se nevrací do nabíjecí stanice	Akumulátor je vybitý.	1. Umístěte robotický vysavač ručně na nabíjecí stanici a nechte jej plně nabít.
	Robotický vysavač je příliš daleko od nabíjecí stanice.	1. Přesuňte robotický vysavač blíže k nabíjecí stanici. 2. Umístěte robotický vysavač ručně na nabíjecí stanici.
	V okolí nabíjecí stanice není dostatek místa.	1. Ujistěte se, že je v okolí nabíjecí stanice dostatek místa, viz kapitola *Nastavení nabíjecí stanice*.
	V okolí nabíjecí stanice je příliš mnoho překážek.	1. Umístěte nabíjecí stanici do otevřenějšího prostoru, viz kapitola *Nastavení nabíjecí stanice*.
	Když se robotický vysavač přesune přes větší vzdálenost, přemapuje své okolí.	1. Umístěte robotický vysavač ručně na nabíjecí stanici.
	Robotický vysavač nebyl spuštěn z nabíjecí stanice. V tomto případě se vrací pouze na místo, odkud byl spuštěn.	1. Umístěte robotický vysavač ručně na nabíjecí stanici.
	Síťový kabel nabíjecí stanice není zapojen.	1. Zapojte síťový kabel nabíjecí stanice.
Multifunkční stanice nefunguje správně	Robotický vysavač není správně umístěn v nabíjecí stanici.	1. Ručně umístěte robotický vysavač do nabíjecí stanice.
	Prachový sáček je plný.	1. Vyměňte prachový sáček (viz *Výměna prachového sáčku*).
	Prachový sáček chybí nebo je nesprávně nainstalován.	1. Vložte prachový sáček nebo zkontrolujte, zda je správně nainstalován.
	Nádrž na čistou vodu je prázdná.	1. Doplnění nádrže na čistou vodu
	Nádrž na špinavou vodu je plná.	1. Vyprázdnění nádrž na špinavou vodu
	Nádrž na vodu chybí nebo je nesprávně nainstalována.	1. Správně nainstalujte nádrž na vodu.
	Filtr pracího zásobníku chybí nebo je nesprávně nainstalován.	1. Správně nainstalujte filtr pracího zásobníku.

Zákaznický servis

Pokud nelze poruchu odstranit, musí kontrolu přístroje provést zákaznický servis.

Záruka

V každé zemi platí záruční podmínky vydané naší příslušnou distribuční společností. Případné závady vašeho přístroje odstraníme bezplatně během záruční lhůty, pokud jsou zaviněny vadou materiálu nebo výrobní vadou. V případě uplatnění nároků ze záruky se prosím obraťte s dokladem o koupi na svého prodejce nebo na nejbližší autorizované pracoviště zákaznického servisu.
(Adresa viz zadní stranu)
Další informace o záruce (jsou-li k dispozici) naleznete v servisní sekci na webové stránce místního zastoupení firmy Kärcher v části „Dokumenty ke stažení“.

EU prohlášení o shodě

Zařízení	Konstrukce	Frekvenční pásmo, MHz	Výkon, max. EIRP, mW
1.269-130.0	WLAN	2400-2483,5	50
1.269-130.0	Bluetooth	2400-2483,5	8

Alfred Kärcher SE & Co. KG Společnost KG tímto prohlašuje, že rádiové zařízení typu robotický vysavač je v souladu se směrnicí 2014/53/EU. Úplné znění EU prohlášení o shodě najdete na adrese *www.kaercher.com/RVM4Comfort*.

Technické údaje

		RVM 4 Comfort
Čisticí robot		
Jmenovitý výkon	W	45
Typ akupacku		Li-ION
Kapacita akumulátoru	mAh	4800
Provozní časy s plným nabitím akumulátoru za běžného provozu	min	160
Doba nabíjení (8 % až 100 % / 0 % až 100 %)	min	230 / 285
Bezdrátová připojení		2,4G + Bluetooth
Hladina akustického tlaku	dB(A)	<66
Suché nečistoty	ml	300
Hmotnost	kg	4,1
Nabíjecí stanice		
Jmenovitý příkon (odsávání/nabíjení)	W	650/32

		RVM 4 Comfort
Objem nádrže na čistou vodu	l	3
Objem nádrže na špinavou vodu	l	2,3
Kapacita filtračního sáčku	l	2,5
Hmotnost	kg	6,1
Délka x šířka x výška	mm	310x450 x455
Hladina akustického tlaku	dB(A)	79

Technické změny vyhrazeny.

Obsah

Všeobecné upozornenia 154
Bezpečnostné pokyny 154
Symboly na prístroji 155
Ochrana životného prostredia 155
Používanie v súlade s účelom 155
Príslušenstvo a náhradné diely 155
Rozsah dodávky 155
Opis prístroja 155
Prvé uvedenie do prevádzky 157
Uvedenie do prevádzky 157
Obsluha 158
Preprava 159
Skladovanie 160
Ošetrovanie a údržba 160
Pomoc pri poruchách 161
Záruka 161
EÚ vyhlásenie o zhode 161
Technické údaje 162

Všeobecné upozornenia

Pred prvým použitím prístroja si prečítajte tento originálny návod na obsluhu a riaďte sa podľa neho. Tento dokument si uschovajte na neskoršie použitie alebo pre nasledujúceho majiteľa.

- Pri nedodržaní návodu na obsluhu a bezpečnostných pokynov môže dôjsť k poškodeniu prístroja a ohrozeniu obsluhy a iných osôb.
- V prípade poškodenia počas prepravy okamžite informujte predajcu.
- Pri rozbaľovaní skontrolujte obsah balenia z hľadiska chýbajúceho príslušenstva alebo poškodenia.

Bezpečnostné pokyny

- Okrem pokynov uvedených v návode na prevádzku je nutné zohľadňovať aj príslušne platné všeobecné bezpečnostné predpisy a predpisy týkajúce sa prevencie vzniku nehôd.
- Výstražné a upozorňovacie štítky umiestnené na prístroji obsahujú pokyny pre bezpečnú prevádzku.

Stupne nebezpečenstva

⚠ *NEBEZPEČENSTVO*

- *Upozornenie na bezprostredne hroziace nebezpečenstvo, ktoré vedie k ťažkým fyzickým poraneniam alebo k smrti.*

⚠ *VÝSTRAHA*

- *Upozornenie na možnú nebezpečnú situáciu, ktorá môže viesť k ťažkým fyzickým poraneniam alebo k smrti.*

⚠ *UPOZORNENIE*

- *Upozornenie na možnú nebezpečnú situáciu, ktorá môže viesť k ľahkým fyzickým poraneniam.*

POZOR

- *Upozornenie na možnú nebezpečnú situáciu, ktorá môže viesť k vecným škodám.*

Všeobecné bezpečnostné pokyny

Laserový radar prístroja spĺňa normu IEC 60825-1:2014 pre lasery triedy 1 bezpečnosti produktu a nevytvára žiadne laserové žiarenie nebezpečné pre ľudské telo.

⚠ *NEBEZPEČENSTVO* *• Nebezpečenstvo zadusenia. Obalové fólie uchovávajte mimo dosahu detí.*

⚠ *VÝSTRAHA* *• Prístroj používajte len v súlade s účelom. Zohľadnite miestne danosti a pri práci s prístrojom dávajte pozor na tretie osoby, obzvlášť na deti. • Tento prístroj nesmú používať deti a osoby s obmedzenými telesnými, zmyslovými alebo duševnými schopnosťami alebo s nedostatkom skúseností a/alebo vedomostí. • Prístroj smú používať len osoby, ktoré boli poučené o manipulácii s prístrojom alebo preukázali schopnosti na obsluhu a boli výslovne poverené touto činnosťou. • Deti nesmú používať tento prístroj. • Dozerajte na deti, aby sa nemohli hrať so zariadením. • Deti smú čistenie a užívateľskú údržbu vykonávať len pod dozorom. • Deti od veku 8 rokov smú prístroj prevádzkovať len vtedy, ak ich osoba zodpovedná za ich bezpečnosť poučila o používaní prístroj, resp. ak sú pod jej dozorom a rozumejú príslušným nebezpečenstvám.*

⚠ *UPOZORNENIE* *• Nebezpečenstvo nehody a zranenia. Pri preprave a skladovaní zohľadnite hmotnosť prístroja, pozrite si kapitolu Technické údaje v návode návod na obsluhu. • Bezpečnostné zariadenia slúžia na Vašu ochranu. Nikdy nemeňte ani neobchádzajte bezpečnostné zariadenia.*

POZOR *• Poškodenie prístroja. Nestúpajte na prístroj a ani naň neumiestňujte deti, predmety alebo domáce zvieratá. • Prístroj obsahuje akumulátory, ktoré môže vymieňať len odborný personál.*

Nebezpečenstvo zásahu elektrickým prúdom

⚠ *VÝSTRAHA* *• Zariadenie obsahuje elektrické konštrukčné diely, a preto ho nečistite pod tečúcou vodou. • Prístroj pred akýmikoľvek ošetrovacími a údržbovými prácami vypnite.*

⚠ *UPOZORNENIE* *• Opravy a práce na elektrických konštrukčných dieloch nechajte vykonávať autorizovaným zákazníckym servisom.*

Bezpečnostné pokyny týkajúce sa prevádzky

⚠ *NEBEZPEČENSTVO* *• Prístroj bez dozoru neprevádzkujte v miestnostiach s horiacim ohňom alebo tlejúcou pahrebou v otvorenom krbe. • Prístroj bez dozoru neprevádzkujte v miestnostiach s horiacimi sviečkami.*

⚠ *VÝSTRAHA* *• Nebezpečenstvo skratu. Vodivé predmety (napr. skrutkovače a podobne) uchovávajte mimo nabíjacích kontaktov.*

⚠ ***UPOZORNENIE*** *● Dbajte na riziko zakopnutia vyplývajúce z pohybujúceho sa čistiaceho robota. ● Nebezpečenstvo vzniku zranení. Počas prevádzky nikdy nesiahajte prstami ani nástrojmi do oblasti otáčajúceho sa čistiaceho valca prístroja. ● Na stanici alebo čistiacom robote nestojte ani neseďte. ● Dbajte na to, že predmety môžu v dôsledku nárazu čistiaceho robota spadnúť (aj predmety na stoloch alebo malé kusy nábytku). ● Dbajte na to, že čistiaci robot sa môže zachytiť do visiacich telefónnych káblov, elektrických káblov, obrusov, šnúr, pásov atď. To môže viesť k pádu predmetov.*

POZOR *● Prístroj neprevádzkujte v miestnostiach, ktoré sú zabezpečené poplašným zariadením alebo detektorom pohybu. ● Prístroj prevádzkujte len pri teplotách od 0°C do +35 °C. ● Prístroj používajte len vo vnútorných priestoroch. ● Nevysávajte prístrojom ostré alebo väčšie predmety, ako sú napr. črepy, kamienky alebo časti hračiek. ● Pred použitím prístroja zdvihnite všetky káble z podlahy, aby ste zabránili ich vlečeniu prístrojom počas čistenia. ● Zahatajte všetky oblasti, v ktorých hrozí nebezpečenstvo pádu prístroja. Napríklad schodiskové východy alebo galérie bez ohraničenia.*

Bezpečnostné pokyny platné pre nabíjaciu stanicu

⚠ ***NEBEZPEČENSTVO*** *● Prístroj pripojte len k striedavému prúdu. Napätie uvedené na typovom štítku sa musí zhodovať so sieťovým napätím. ● Z bezpečnostných dôvodov odporúčame, aby bolo zariadenie zásadne prevádzkované len pomocou prúdového chrániča (maximálne 30 mA). ● Sieťovej zástrčky a sieťovej zásuvky sa nikdy nedotýkajte vlhkými rukami. ● Nebezpečenstvo výbuchu. Nenabíjajte batérie, ktoré nie sú znovu nabíjateľné.*

⚠ ***VÝSTRAHA*** *● Prístroj pripojte len na elektrickú prípojku, ktorú inštaloval odborný elektrikár v zmysle IEC 60364-1. ● Skontrolujte zhodu sieťového napätia s napätím uvedeným na typovom štítku nabíjačky. ● Zariadenie obsahuje elektrické konštrukčné diely, a preto ho nečistite pod tečúcou vodou. ● Nebezpečenstvo skratu. Vodivé predmety (napr. skrutkovače a podobne) uchovávajte mimo nabíjacích kontaktov. ● Nebezpečenstvo skratu. Nabíjacie kontakty nabíjacej stanice čistite len nasucho. ● Pred každým ošetrením a údržbou vytiahnite sieťovú zástrčku. ● Čistiaci robot 1.269-130.0 sa smie nabíjať len pomocou nabíjacieho zariadenia na nabíjacej stanici s číslom dielu 9.773-135.0 / 9.773-248.0. ● Pomocou nabíjacej stanice nabíjajte iba dodaný čistiaci prístroj. ● Pred každým použitím skontrolujte, či sieťový kábel nie je poškodený. Nepoužívajte poškodený sieťový kábel. Ak je sieťový kábel poškodený, vymeňte ho za schválenú náhradu. Vhodnú náhradu získate od spoločnosti KÄRCHER alebo od niektorého z našich servisných partnerov.*

POZOR *● Nabíjaciu stanicu používajte len v interiéroch. ● Nabíjaciu stanicu neumiestňujte do blízkosti zdrojov tepla, akými sú napríklad vykurovacie zariadenia. ● Nabíjaciu stanicu skladujte len na chladnom a suchom mieste v interiéroch. ● Najneskôr po 5 mesiacoch znovu nabite čistiaci robot, aby ste zabránili hlbokému vybitiu akumulátora. ● Pred akýmikoľvek ošetrovacími a údržbovými prácami vypnite nabíjaciu stanicu.*

Symboly na prístroji

Pred uvedením do prevádzky si prečítajte návod na prevádzku a všetky bezpečnostné pokyny.

Prístroj chráňte pred vlhkosťou. Prístroj skladujte v suchých priestoroch. Prístroj nevystavujte dažďu. Prístroj je vhodný len na používanie vo vnútorných priestoroch.

Ochrana životného prostredia

Obalové materiály sú recyklovateľné. Obaly zlikvidujte ekologickým spôsobom.

Elektrické a elektronické prístroje obsahujú cenné recyklovateľné materiály a často aj komponenty, akými sú napr. batérie, akumulátory alebo olej, ktoré môžu pri nesprávnej manipulácii alebo likvidácii predstavovať potenciálne nebezpečenstvo pre ľudské zdravie a životné prostredie. Tieto komponenty sú však potrebné pre správnu prevádzku prístroja. Prístroje označené týmto symbolom nesmú byť likvidované spolu s domovým odpadom.

Informácie o obsiahnutých látkach (REACH)
Aktuálne informácie o obsiahnutých látkach sú uvedené na: *www.kaercher.de/REACH*

Používanie v súlade s účelom

Prístroj pozostáva z dvoch jednotiek - nabíjacej stanice a čistiaceho robota s akumulátorovým napájaním.

- Tento čistiaci robot je určený na plnoautomatické mokré a suché čistenie.
- Žiadne usadeniny citlivé na vodu, ako súnapr. neošetrené korkové podlahy, pretože môže dôjsť k vniknutiu vlhkosti a poškodeniu podlahy.
- Prístroj je vhodný na čistenie kobercov, PVC, linolea, dlaždíc, kameňa, naolejovaných a voskovaných parkiet, laminátu a všetkých podlahových krytín odolných voči vode.
- Tento prístroj bol vyvinutý na používanie v domácnostiach a nie je určený na komerčné používanie.

Príslušenstvo a náhradné diely

Používajte len originálne príslušenstvo a originálne náhradné diely, pretože takéto komponenty zaručujú bezpečnú a bezporuchovú prevádzku zariadenia.
Informácie o príslušenstve a náhradných dieloch sa nachádzajú na stránke *www.kaercher.com*.

Rozsah dodávky

Pri rozbaľovaní skontrolujte, či je obsah kompletný. V prípade chýbajúceho príslušenstva alebo pri výskyte poškodení spôsobených prepravou informujte Vášho predajcu.

Opis prístroja

Obrázky sú uvedené na strane s grafikami.
Obrázok A
Obrázok B

1. Mopovacie kotúče
2. Čistiaca kefa
3. Kryt metly
4. Hnacie koleso

⑤ Senzor proti pádu
⑥ Bočná metla
⑦ Koliesko
⑧ Nádoba na suchý prach
⑨ Čistiaci nástroj
⑩ Vypínač/tlačidlo pozastavenia
⑪ Tlačidlo Domov
⑫ Laserový senzor (LiDAR)
⑬ Dvojitý líniový laser
⑭ Nabíjacie kontakty
⑮ Predný kryt stanice
⑯ Filter umývacej priehradky
⑰ Umývacia priehradka
⑱ Nádrž na čistú vodu
⑲ Nádrž na odpadovú vodu
⑳ Nabíjací port stanice
㉑ Filtračné vrecko
㉒ Sieťový kábel

Funkcia čistiaceho robota

- Mobilný čistiaci robot čerpá energiu zo vstavanej nabíjateľnej batérie, ktorú si pravidelne dobíja na dodanej nabíjacej stanici. Ak je nabitie batérie príliš nízke, robot sa automaticky vráti do nabíjacej stanice na dobitie a v prípade potreby pozastaví aktuálnu čistiacu úlohu.
- Po dokončení nabíjania robotický vysávač automaticky opustí nabíjaciu stanicu a obnoví čistenie, ak došlo k prerušeniu úlohy. Po ukončení čistenia sa čistiaci robot rovnako vráti do nabíjacej stanice.
- Čistiaci robot komunikuje stavové správy prostredníctvom hlasového výstupu a rôznych farieb LED diód na zariadení.
- Čistiaci robot sa pohybuje systematicky. Skenuje miestnosť laserovým senzorom (LiDAR) a potom ju krok za krokom vyčistí.
- Čistiaci robot má senzory proti pádu, ktoré dokážu detegovať schodiská a schody a sú navrhnuté tak, aby zabránili pádu robota.
- Ultrazvukový senzor sa používa na detekciu kobercov, ktorú je možné v aplikácii individuálne aktivovať a deaktivovať. V závislosti od konfigurácie sa čistiaci robot kobercom vyhýba.
- Čistiaci robot má nádobu na suchý prach, hlavnú kefu, bočnú kefu a 2 mopovacie kotúče. Vďaka týmto komponentom je možné čistiť súčasne nasucho aj namokro. Proces sania zhromažďuje všetky prachové častice a hrubé nečistoty v nádobe na suchý prach, takže pri mokrom čistení sa nezachytávajú žiadne prachové častice ani hrubé nečistoty.
- Prach z nádoby na prach sa odstraňuje v multifunkčnej nabíjacej stanici. V nabíjacej stanici je možné aj opláchnuť a vysušiť mopovaciu handričku.

Odsávanie je možné len za nasledujúcich podmienok:
- Čistiaci robot je v nabíjacej stanici.
- V nabíjacej stanici je vložené vrecko na prach.

Farby LED diód na zariadení

LED tlačidlá	Význam
Nesvieti	Zariadenie je vypnuté. Zariadenie je v režime spánku. Zariadenie je v režime „Nerušiť“.
Svieti na modro	Zariadenie je v prevádzke. Zariadenie je úplne nabité.
Pulzujúca modrá	Zariadenie je v pohotovostnom režime/je pozastavené. Zariadenie sa nabíja.
Blikajúca modrá	Zariadenie je v režime pripojenia WLAN.
Pulzujúca alebo blikajúca červená	Došlo k poruche. Informácie o riešení problémov si prečítajte v *Pomoc pri poruchách*.

Farby LED diód na nabíjacej stanici

LED tlačidlá	Význam
Nesvieti	Zariadenie je plne nabité a v režime spánku. Zariadenie je v režime „Nerušiť“. Vypnutie.
Svieti na modro	Prebieha údržba. Zariadenie je úplne nabité.
Pulzujúca modrá	Zariadenie sa nabíja.
Bliká na červeno	Došlo k poruche. Informácie o riešení problémov si prečítajte v *Pomoc pri poruchách*.

Špeciálne režimy

Režim spánku

Čistiaci robot sa po 5 minútach nečinnosti automaticky prepne do režimu spánku. Pre jeho prebudenie stlačte ľubovoľné tlačidlo.

- Ak sa čistiaci robot nachádza na nabíjacej stanici, tak sa neprepne do režimu spánku.
- Čistiaci robot sa automaticky vypne, ak je v režime spánku dlhšie ako 6 hodín

Režim „Nerušiť“

Je možné aktivovať režim „Nerušiť“. V režime „Nerušiť“ robotický vysávač nevydáva žiadne zvukové varovania. LED kontrolky nesvietia.
Režim „Nerušiť“ je možné aktivovať v aplikácii. Sťahovanie aplikácie je popísané v kapitole *Spojenie čistiaceho robota so sieťou WLAN a aplikáciou*.
Upozornenie
V režime „Nerušiť“ sa čistiaci robot nevypne. Ak chcete pokračovať v čistení, krátko stlačte Vypínač/tlačidlo pozastavenia.

Diaľkové ovládanie

V aplikácii je možnosť navigovať robota, ak napríklad uviazne na neprístupnom mieste.
Diaľkové ovládanie možno aktivovať v aplikácii v časti „Nastavenia aplikácie“ > „Nastavenia funkcií“ > „Ďalšie funkcie“.

Prvé uvedenie do prevádzky

Nastavenie nabíjacej stanice

- Vyberte miesto, aby sa čistiaci robot mohol ľahko dostať k nabíjacej stanici.

POZOR

Riziko poškodenia podlahy v dôsledku vlhkosti
Mop na mokré utieranie môže počas nabíjania poškodiť podlahu.
Nabíjaciu stanicu umiestnite na vododolnú podlahu.

- Zabezpečte vzdialenosť najmenej 0,5 m vľavo a vpravo od nabíjacej stanice a vzdialenosť najmenej 1,5 m pred nabíjacou stanicou.
- Miesto nesmie byť vystavené priamemu slnečnému žiareniu.

1. Pripravte nabíjaciu stanicu.
   Obrázok C
2. Zapojte zástrčku sieťového kábla zariadenia do nabíjacieho portu nabíjacej stanice.
   Obrázok D
3. Pripojte sieťovú zástrčku.

Pripojenie čistiaceho robota k nabíjacej stanici

1. Umiestnite čistiaci robot na nabíjaciu stanicu a uistite sa, že svorky batérie majú dobrý kontakt.
   Čistiaci robot sa zapne automaticky. LED tlačidlá sa rozsvietia.

Spojenie čistiaceho robota so sieťou WLAN a aplikáciou

Čistiaci robot možno obsluhovať priamo pomocou tlačidiel na prístroji alebo prostredníctvom aplikácie nainštalovanej v mobilnom zariadení s podporou siete WLAN. Pre umožnenie používania všetkých dostupných funkcií sa odporúča ovládať čistiaci robot pomocou aplikácie Roboty KÄRCHER do vnútorných prostredí.
Pred stiahnutím aplikácie sa uistite, že sú splnené nasledujúce podmienky:

- Mobilné zariadenie je pripojené k internetu.
- Je aktivovaná sieť WLAN smerovača s frekvenciou 2,4 GHz.
- Je zaručené dostatočné pokrytie sieťou WLAN.

Stiahnite aplikáciu Roboty KÄRCHER do vnútorných prostredí z obchodu s aplikáciami Apple App Store® alebo Google Play™ z obchodu.

GET IT ON Google Play

Download on the App Store

- Google Play™ a Android™ sú ochranné známky alebo registrované ochranné známky spoločnosti Google Inc.
- Apple® a App Store® sú ochranné známky alebo registrované ochranné známky spoločnosti Apple Inc.

Spojenie čistiaceho robota s aplikáciou Roboty KÄRCHER do vnútorných prostredí a so sieťou WLAN:

1. Z obchodu s aplikáciami Apple App Store alebo Google Play Store si stiahnite aplikáciu Roboty KÄRCHER do vnútorných prostredí.
2. Otvorte aplikáciu Roboty KÄRCHER do vnútorných prostredí.
3. Vytvorte si účet (ak ešte nie ste zaregistrovaný).
4. Pridajte požadovaný čistiaci robot.
5. Postupujte podľa podrobných pokynov v aplikácii.

Deaktivácia čistiacich robotov pomocou WLAN

1. Odstráňte zariadenie v aplikácii.
2. Súčasne stlačte vypínač a tlačidlo „Domov“ na 3 sekundy, kým sa neozve: „Reset the Wi-Fi connection and enter network configuration mode“ (Resetovanie pripojenia W-Fi a vstup do režimu konfigurácie siete).

Uvedenie do prevádzky

Inštalácia bočnej metly

1. Otočte čistiaci robot hore nohami.
2. Namontujte bočnú metlu.
   Obrázok E

Vloženie mopovacích kotúčov

1. Otočte čistiaci robot hore nohami.
2. Nasaďte mopovacie kotúče.
   Obrázok F

Naplnenie nádrže na čerstvú vodu nabíjacej stanice

POZOR

Nebezpečenstvo poškodenia
Naplnenie nádrže na čistú vodu horúcou vodou môže spôsobiť deformáciu plastu.
Do nádrže na čistú vodu nenalievajte horúcu vodu.
Upozornenie
Pred naplnením nádrže na čistú vodu vždy najskôr vyprázdnite nádrž na odpadovú vodu.

1. Vybratie nádoby na čistú vodu.
   Obrázok G
2. Potiahnite jazýček na kryte nádrže na čistú vodu a zdvihnite kryt.

3. Naplňte nádrž na čistú vodu studenou alebo vlažnou vodou z vodovodu maximálne po značku MAX.

POZOR

Poškodenie zariadenia v dôsledku korózie a pôsobením materiálov s obsahom chemikálií.

Do nádrže na čistú vodu nevkladajte ošetrovacie prostriedky, dezinfekčné prostriedky ani iné čistiace prostriedky.

Do nádrže na čistú vodu nenalievajte horúcu vodu.

4. Vkladanie nádrže na čistú vodu.

Vloženie vrecka na prach

1. Otvorte predný kryt nabíjacej stanice.
   Obrázok H
2. Zatlačte vrecko na prach do nasávacieho otvoru.
3. Zatvorte predný kryt nabíjacej stanice.

Obsluha

POZOR

Nebezpečenstvo vyplývajúce z prekážok

Nebezpečenstvo vzniku poškodení

Pred prevádzkou čistiaceho robota sa uistite, že na podlahe, schodoch alebo odsadeniach sa nenachádzajú žiadne prekážky.

Príprava prostredia

- Pre zaručenie efektívneho čistenia sa na podlahe nesmú nachádzať voľne ležiace predmety. Prekážky si vyžadujú časovo náročné čistenie, pretože čistiaci robot ich musí obchádzať.
- Otvorte dvere miestností, ktoré sa majú vyčistiť.
- Pri obsluhe čistiaceho robota pomocou aplikácie: Vykonajte konfiguráciu v aplikácii tak, aby mohol čistiaci robot čistiť podľa individuálnych požiadaviek na čistenie (zakázané zóny, rôzne parametre čistenia atď.). Pozrite si kapitolu *Vytvorenie mapy*.

Nastavenia

Nastavenia robota

Čistenie je možné spustiť aj z čistiaceho robota bez aplikácie. Nasledujúce príkazy je možné vykonať pomocou tlačidiel:

- Spustite čistenie pomocou Vypínač/tlačidlo pozastavenia.
- Prerušte čistenie pomocou Vypínač/tlačidlo pozastavenia.
- Manuálne odošlite čistiaceho robota do nabíjacej stanice pomocou Tlačidlo Domov.

Čistiaci robot sa automaticky vráti do nabíjacej stanice na dobitie po dokončení čistenia alebo keď sa počas čistenia rozpzoná príliš vybitá batéria.

Nastavenia v aplikácii

Aplikácia Roboty KÄRCHER do vnútorných prostredí ponúka okrem iného tieto hlavné funkcie:

- podrobný návod k možnostiam konfigurácie,
- vytvorenie mapy pre miestnosti a niekoľko poschodí,
- Nastavenie časových harmonogramov
- Definícia zakázaných zón a virtuálnych stien
- Poznámky k poruchám alebo chybám a priebehu čistenia
- nastavenie parametrov čistenia, ako je množstvo vody, sací výkon a počet prechodov.
- Zriadenie čistiacich zón
- Aktivácia/deaktivácia režimu „Nerušiť“
- Diaľkové ovládanie zariadenia
- Časté otázky s podrobným návodom na riešenie problémov

Zapnutie čistiaceho robota

Upozornenie

Ak sa čistiaci robot nedá zapnúť z dôvodu príliš nízkeho stavu nabitia, umiestnite ho priamo na nabíjaciu stanicu. Prečítajte si kapitolu Prvé uvedenie do prevádzky.

1. Umiestnite čistiaci robot na nabíjaciu stanicu a uistite sa, že svorky batérie majú dobrý kontakt.
   Čistiaci robot sa automaticky zapne a vydá zvukový signál.
   LED dióda sa rozsvieti.

Upozornenie

Čistiaci robot možno zapnúť aj vtedy, keď sa nenachádza v nabíjacej stanici:

2. Podržte stlačené tlačidlo Vypínač/tlačidlo pozastavenia 3 sekundy.
   Čistiaci robot sa zapne.
   Obrázok I

Prevádzka bez aplikácie

Spustenie čistenia

Upozornenie

Otvorte dvere do všetkých miestností, ktoré má čistiaci robot vyčistiť, a z podlahy odstráňte všetky voľne ležiace predmety.

1. Stlačte Vypínač/tlačidlo pozastavenia.
   Čistiaci robot vydá zvukový signál a najprv vytvorí mapu okolia bez čistenia.
   LED tlačidlá svietia na modro.
   Po dokončení vytvárania mapy sa čistiaci robot vráti do nabíjacej stanice.

Upozornenie

Počkajte niekoľko sekúnd, kým znova stlačíte tlačidlo Vypínač/tlačidlo pozastavenia, aby mal robot čas uložiť mapu.

2. Stlačte Vypínač/tlačidlo pozastavenia.
   Čistiaci robot vydá zvukový signál a začne čistiť.
   LED tlačidlá svietia na modro.

Prevádzka s aplikáciou

Vytvorenie mapy

Upozornenie

Otvorte dvere do všetkých miestností, ktoré má čistiaci robot vyčistiť, a z podlahy odstráňte všetky voľne ležiace predmety.

1. V aplikácii stlačte ovládací panel „Spustiť“ a podľa potreby postupujte podľa uvedených krokov.
   Čistiaci robot vydá zvukový signál a spustí vytváranie mapy.
   LED tlačidlá svietia na modro.
   Po dokončení vytvárania mapy sa čistiaci robot vráti do nabíjacej stanice.

Konfigurácia robota v aplikácii

Individuálne konfigurácie mapy je možné vykonať v aplikácii.

- Virtuálne steny a obmedzené oblasti bránia čistiacemu robotovi vo vstupe do oblastí, ktoré by sa nemali čistiť.
- Pri čistení miestností alebo čistiacich zón dokáže robot jednorazovo cielene vyčistiť oblasti vybrané používateľom.
- Vďaka rôznym režimom čistenia je možné intenzitu čistenia zvoliť individuálne pre každú miestnosť v závislosti od typu podlahy alebo znečistenia (množ-

stvo vody, počet prechodov na plochu, sací výkon atď.).

Stiahnutie aplikácie je popísané v kapitole *Spojenie čistiaceho robota so sieťou WLAN a aplikáciou*.

1. Postupujte podľa podrobných pokynov v aplikácii.

Začatie čistenia

1. V aplikácii vyberte požadovanú mapu a spustite čistenie podľa individuálnej konfigurácie.

Prerušenie čistenia

Prerušenie čistenia zariadenia

1. Počas čistenia stlačte ľubovoľné tlačidlo.
   Čistiaci robot sa zastaví.
   LED tlačidlá pulzujú na modro.
2. Stlačte Vypínač/tlačidlo pozastavenia.
   Čistenie pokračuje.
   LED tlačidlá svietia na modro.

Prerušenie čistenia v aplikácii

1. V aplikácii stlačte ovládací panel „Prestávka“.
   Čistiaci robot sa zastaví.
   LED tlačidlá pulzujú na modro.
2. V aplikácii stlačte ovládací panel „Spustiť“.
   Čistenie pokračuje.
   LED tlačidlá svietia na modro.

Indikátor stavu batérie

Upozornenie

Ak je batéria vybitá, robotický vysávač sa automaticky vráti do nabíjacej stanice, aby ju nabil.

Upozornenie

Ak robotický čistič predtým nedokončil čistenie, po nabití batérie bude v čistení pokračovať.

Manuálne odoslanie čistiaceho robota na nabíjanie

Manuálne odoslanie čistiaceho robota na nabitie

1. Ak robot práve vykonáva čistenie, stlačte ľubovoľné tlačidlo.
   Čistiaci robot sa zastaví.
   LED tlačidlá pulzujú na modro.
2. Stlačte Tlačidlo Domov.
   Čistenie je zrušené.
   Čistiaci robot sa presunie do nabíjacej stanice na dobitie.
   Akonáhle sa čistiaci robot pripojí k nabíjacej stanici, LED tlačidlá začnú pulzovať na modro.

Čistiaci robot sa automaticky vráti do nabíjacej stanice na dobitie po dokončení čistenia alebo keď sa počas čistenia rozpzoná príliš vybitá batéria.

Manuálne odoslanie čistiaceho robota na nabitie cez aplikáciu

1. Ak robot práve vykonáva čistenie, stlačte v aplikácii ovládací panel „Prestávka“ .
   Čistiaci robot sa zastaví.
   LED tlačidlá pulzujú modro
2. V aplikácii stlačte ovládací panel „Nabíjanie“.
   Čistenie je zrušené.
   Čistiaci robot sa presunie do nabíjacej stanice na dobitie.
   Akonáhle sa čistiaci robot pripojí k nabíjacej stanici, LED tlačidlá začnú pulzovať na modro.

Čistiaci robot sa automaticky vráti do nabíjacej stanice na dobitie po dokončení čistenia alebo keď sa počas čistenia rozpzoná príliš vybitá batéria.

Vyprázdnenie nádoby na prach

V závislosti od nastavenia v aplikácii sa prach v nádobe na prach bude automaticky odsávať v pravidelných intervaloch, keď sa nádoba presunie do nabíjacej stanice.

Manuálne vyprázdnenie nádoby na prach:

1. Otvorte horný kryt.
2. Stlačte svorku a uchopte nádobu na prach za drážky rukoväte, aby ste ju vybrali zo zariadenia.
   Obrázok K
3. Otvorte klapku.
   Obrázok L
4. Vyprázdnite nádobu na prach.
5. Zatvárajte klapku, kým počuteľne nezacvakne.
6. Vložte nádobu na prach.
7. Ak chcete pokračovať v čistení, stlačte vypínač.

Vypnutie prístroja

Upozornenie

Čistiaci robot nie je možné vypnúť, keď je na nabíjacej stanici.

1. Stlačte a podržte tlačidlo Vypínač/tlačidlo pozastavenia 3 sekundy.
   LED tlačidlá zhasnú.
   Čistiaci robot sa vypne.
2. Vyprázdnite nádrž na odpadovú vodu v nabíjacej stanici a opláchnite ju čistou vodou, pozri *Čistenie nádrže nabíjacej stanice na odpadovú vodu*.
3. Vyčistite utierací mop a nechajte ho uschnúť, pozri kapitolu *Čistenie utieracieho mopu*.
4. Vyčistite čistiacu kefu, pozri *Čistenie čistiacej kefky*.

Resetovanie pripojenia WLAN

Ak prejdete na nový smerovač alebo zmeníte heslo siete WLAN, musíte resetovať pripojenie čistiaceho robota k sieti WLAN.

Upozornenie

Podporované sú iba siete WLAN s frekvenciou 2,4 GHz.

1. Zapnite čistiaci robot. Prečítajte si kapitolu *Zapnutie čistiaceho robota*.
2. Súčasne stlačte tlačidlá Vypínač/tlačidlo pozastavenia a Tlačidlo Domov na 3 sekundy, kým nezaznie zvukový signál.

Obnova továrenských nastavení

1. Podržte 5 sekúnd stlačené Tlačidlo Domov, až kým nezaznie signál.
2. Ešte raz podržte 5 sekúnd stlačené Tlačidlo Domov, až kým nezaznie signál.
   Továrenské nastavenia boli obnovené.

Preprava

Zariadenie prepravujte resp. odosielajte späť podľa možností len v originálnom obale. Ak originálny obal nie je k dispozícii, tak sa obráťte na náš servis.

Bezpečnostné pokyny týkajúce sa prepravy

Lítium-iónový akumulátor podlieha požiadavkám predpisov o nebezpečnom tovare.

Používateľ môže nepoškodený a funkčný akumulátor prepravovať na verejných cestných komunikáciách bez ďalších obmedzení.

Pri zasielaní prostredníctvom cudzích subjektov (prepravných spoločností) dodržiavajte špeciálne požiadavky na balenie a označenie.

Dodržiavajte vnútroštátne predpisy.

Skladovanie

POZOR

Vznik zápachu v dôsledku vlhkosti

Ak zariadenie pri skladovaní obsahuje tekutiny/vlhké nečistoty, môžu vznikať nepríjemné pachy.
Na odstránenie vlasov a nečistôt z hlavnej kefy použite čistiaci nástroj.
Nechajte vyčistený utierací mop uschnúť na vzduchu. Vlhký utierací mop neklaďte nenechávajte vyschnúť v zatvorenej skrinke.

POZOR

Vecné škody

Nesprávne skladovanie môže viesť k poškodeniu prístroja.
Na čistiaci robot neumiestňujte žiadne predmety.
Neskladujte prístroj položený na hlave.
Čistiaci robot skladujte plne nabitý a vypnutý na chladnom a suchom mieste.

Upozornenie

Aby ste zabránili hlbokému vybitiu batérie, najneskôr po 5 mesiacoch znovu nabite čistiaci robot.

Ošetrovanie a údržba

Údržbové práce

Výmena vrecka na prach

1. Otvorte predný kryt nabíjacej stanice.
2. Vyberte vrecko na prach.
3. V prípade potreby vyčistite vnútro nabíjacej stanice a ochranný filter motora stanice. Pozri *Čistenie ochranného filtra motora*.
4. Rozložte nové vrecko na prach a zatlačte ho zhora do držiaka.
   Obrázok H
5. Zatvorte predný kryt nabíjacej stanice.

Čistenie ochranného filtra motora

1. Otvorte predný kryt nabíjacej stanice.
   Obrázok M
2. Vyberte vrecko na prach.
3. Vyberte ochranný filter motora.
4. Ochranný filter motora vyčistite pod tečúcou vodou.
5. Ochranný filter motora nechajte vyschnúť.
6. Vložte ochranný filter motora do nabíjacej stanice.
7. Vložte vrecko na prach, pozri *Vloženie vrecka na prach*.
8. Zatvorte predný kryt nabíjacej stanice.

Čistenie nádrže nabíjacej stanice na odpadovú vodu

POZOR

Tvorba zápachu v dôsledku vlhkej nádrže na znečistenú vodu

Ak sú v nádrži na znečistenú vodu počas skladovania stále kvapaliny alebo vlhké nečistoty, môže to viesť k tvorbe zápachu.
Úplne vyprázdnite nádrž na znečistenú vodu.
Nádrž na znečistenú vodu pravidelne čistite.

1. Odstráňte nádrž na znečistenú vodu.
2. Potiahnite jazýček na kryte nádrže na odpadovú vodu a zdvihnite kryt.
3. Vyprázdnite nádrž na odpadovú vodu. V prípade odolných nečistôt opláchnite nádrž na odpadovú vodu čistou vodou alebo ju vyčistite čistiacou kefkou.
4. Zatvorte kryt nádrže na odpadovú vodu.
5. Vložte nádrž na odpadovú vodu do nabíjacej stanice.

Čistenie snímačov

Snímače čistite minimálne raz mesačne. V prípade znečistenia snímače vždy okamžite vyčistite.

Obrázok J

1. Snímače utrite mäkkou utierkou.

Čistenie kontaktov

Kontakty na zariadení čistite aspoň raz mesačne. Kontakty čistite vždy.

1. Kontakty na zariadení utrite mäkkou handričkou.

Čistenie zásobníka na prach

1. Vyprázdnite nádobu na prach.

POZOR

Poškodenie elektronických súčastí

Nečistite nádobu na prach vodou.

2. Vyčistite nádobu na prach pomocou dodaného čistiaceho nástroja.
   Obrázok N
3. Zatvárajte klapku, kým počuteľne nezacvakne.
4. Vložte nádobu na prach.

Čistenie filtra

Filtre odporúčame čistiť pravidelne. Tým sa zabráni ich upchatiu.

1. Otvorte horný kryt.
2. Stlačte svorku a uchopte nádobu na prach za drážky rukoväte, aby ste ju vybrali zo zariadenia.
   Obrázok K
3. Vyberte filter. Filter vyčistite pod tečúcou vodou pomocou dodaného čistiaceho nástroja.
   Obrázok O
4. Nechajte filter úplne vyschnúť.
5. Zatlačte filter na miesto.
6. Vložte nádobu na prach.

Čistenie čistiacej kefky

1. Otočte čistiaci robot hore nohami.
2. Pritlačte svorky na kryte kefy k sebe.
   Obrázok P
3. Odstráňte kryt kefy.
4. Vyberte čistiacu kefu.
   Obrázok Q
5. Čistiacu kefu vyčistite pomocou dodaného čistiaceho nástroja.
6. Vložte čistiacu kefu.
7. Nasaďte kryt kefy a tlačte ho nadol, kým počuteľne nezapadne na svoje miesto.

Čistenie koliesok

Častice nečistôt (napr. piesok atď.) sa môžu usadiť na pojazdovej ploche koliesok a potom poškodiť citlivé, hladké podlahové plochy.

1. Pojazdové plochy koliesok vyčistite pomocou vlhkej utierky.

Čistenie utieracieho mopu

1. Otočte čistiaci robot hore nohami.
2. Odstráňte mopovacie kotúče.
3. Vyberte utieracie mopy z mopovacích kotúčov.
4. Utieracie mopy umyte a nechajte ich úplne vyschnúť.

Pomoc pri poruchách

Poruchy majú často jednoduchú príčinu, ktorú dokážete odstrániť sami pomocou nasledujúceho prehľadu. V prípade pochybností alebo pri poruchách, ktoré tu nie sú uvedené, sa obráťte na autorizovaný zákaznícky servis.

Chyba	Príčina	Odstránenie
Akumulátor sa nenabíja	Nabíjacie kontakty sú znečistené.	1. Nabíjacie kontakty na nabíjacej stanici, ako aj na čistiacom robote utrite suchou handrou.
	Teplota prostredia je nižšia ako 0 °C alebo vyššia ako 35 °C.	1. Čistiaci robot používajte pri teplotách nad 0 °C a pod 35 °C.
	Sieťový kábel nabíjacej stanice nie je zapojený.	1. Zapojte sieťový kábel nabíjacej stanice.
Čistiaci robot sa nevracia do nabíjacej stanice	Akumulátor je vybitý.	1. Čistiaci robot manuálne umiestnite na nabíjaciu stanicu a nechajte ho úplne sa nabiť.
	Čistiaci robot sa nachádza príliš ďaleko od nabíjacej stanice.	1. Čistiaci robot umiestnite bližšie k nabíjacej stanici. 2. Čistiaci robot manuálne umiestnite na nabíjaciu stanicu.
	Príliš málo miesta okolo nabíjacej stanice.	1. Uistite sa, že okolo nabíjacej stanice je k dispozícii dostatočný priestor. Pozrite si kapitolu *Nastavenie nabíjacej stanice*.
	Okolo nabíjacej stanice sa nachádza príliš veľa prekážok.	1. Nabíjaciu stanicu umiestnite do otvorenejšej oblasti. Pozrite si kapitolu *Nastavenie nabíjacej stanice*.
	Ak bol čistiaci robot presunutý na väčšiu vzdialenosť, tak si nanovo zmapuje svoje okolie.	1. Čistiaci robot manuálne umiestnite na nabíjaciu stanicu.
	Čistiaci robot nebol spustený z nabíjacej stanice. V tomto prípade sa vráti iba na miesto, odkiaľ bol spustený.	1. Čistiaci robot manuálne umiestnite na nabíjaciu stanicu.
	Sieťový kábel nabíjacej stanice nie je zapojený.	1. Zapojte sieťový kábel nabíjacej stanice.
Multifunkčná stanica nefunguje správne	Čistiaci robot nie je v nabíjacej stanici správne umiestnený.	1. Ručne položte čistiaci robot na nabíjaciu stanicu.
	Vrecko na prach je plné.	1. Vymeňte vrecko na prach (pozri *Výmena vrecka na prach*).
	Chýba vrecko na prach alebo je nesprávne vložené.	1. Vložte vrecko na prach alebo skontrolujte, či je správne vložené.
	Prázdna nádrž na čistú vodu.	1. Plnenie nádrže na čistú vodu.
	Nádrž na odpadovú vodu je plná.	1. Vyprázdnite nádrž na odpadovú vodu.
	Chýba nádrž na vodu alebo je nesprávne vložená.	1. Nádrž na vodu vložte správnym spôsobom.
	Chýba filter umývacej priehradky, prípadne je nesprávne vložený.	1. Správne nainštalujte filter umývacej priehradky.

Zákaznícky servis

V prípade, že sa porucha nedá odstrániť, prístroj musí skontrolovať zákaznícky servis.

Záruka

V každej krajine platia záručné podmienky vydané našou príslušnou distribučnou spoločnosťou. Prípadné poruchy vášho prístroja odstránime v rámci záručnej doby zadarmo, pokiaľ ich príčinou boli materiálové alebo výrobné chyby. Pri uplatňovaní záruky sa spolu s dokladom o kúpe obráťte na svojho predajcu alebo na najbližšie autorizované servisné stredisko.
(adresa je uvedená na zadnej strane)

Ďalšie informácie o záruke (ak sú k dispozícii) nájdete v sekcii Servis na vašej miestnej webovej stránke Kärcher v časti „Na stiahnutie“.

EÚ vyhlásenie o zhode

Zariadenie	Typ	Frekvenčné pásmo, MHz	Výkon, max. EIRP, mW
1.269-130.0	WLAN	2400-2483,5	50
1.269-130.0	Bluetooth	2400-2483,5	8

Alfred Kärcher SE & Co. Spoločnosť KG týmto vyhlasuje, že rádiové zariadenie typu Robo Cleaner je v súlade so smernicou 2014/53/EÚ. Úplné znenie Vyhlásenia o

zhode EÚ nájdete na stránke *www.kaercher.com/RVM4Comfort*.

Technické údaje

		RVM 4 Comfort
Čistiaci robot		
Menovitý výkon	W	45
Typ súpravy akumulátorov		Li-ION
Kapacita akumulátora	mAh	4800
Prevádzková doba v bežnej prevádzke a plnom nabití akumulátora	min	160
Doba nabíjania (8 % až 100 %/ 0 % až 100 %)	min	230 / 285
Bezdrôtové pripojenia		2,4G + Bluetooth
Hladina akustického tlaku	dB(A)	<66
Suché nečistoty	ml	300
Hmotnosť	kg	4,1
Nabíjacia stanica		
Menovitý príkon (vysávanie/nabíjanie)	W	650/32
Objem nádrže na čistú vodu	l	3
Objem nádrže na znečistenú vodu	l	2,3
Kapacita filtračného vrecka	l	2,5
Hmotnosť	kg	6,1
Dĺžka x šírka x výška	mm	310x450 x455
Hladina akustického tlaku	dB(A)	79

Technické zmeny vyhradené.

Kazalo

Splošna navodila 162
Varnostna navodila 162
Simboli na napravi 163
Zaščita okolja 163
Namenska uporaba 163
Pribor in nadomestni deli 163
Obseg dobave 163
Opis naprave 164
Prvi zagon 165
Zagon 165
Upravljanje 166
Transport 167
Shranjevanje 167
Nega in vzdrževanje 168
Pomoč pri motnjah 168
Garancija 169
Izjava EU o skladnosti 169
Tehnični podatki 169

Splošna navodila

Pred prvo uporabo naprave preberite in upoštevajte ta originalna navodila za uporabo. Dokument shranite za poznejšo uporabo ali za naslednjega uporabnika.

- Če navodil za uporabo in varnostnih navodil ne upoštevate, lahko nastanejo škoda na napravi in nevarnosti za upravljavca in druge osebe.
- Če opazite poškodbe, ki so nastale med transportom, takoj obvestite prodajalca.
- Ko vzamete vsebino paketa iz embalaže, preverite, ali manjka pribor in ali je vsebina poškodovana.

Varnostna navodila

- Poleg napotkov v navodilih za uporabo upoštevajte tudi splošne zakonske predpise o varnosti in preprečevanju nesreč.
- Opozorila in napotki na napravi vsebujejo pomembne informacije za varno obratovanje.

Stopnje nevarnosti

⚠ *NEVARNOST*

- *Označuje neposredno nevarnost, ki lahko povzroči težke telesne poškodbe ali smrt.*

⚠ *OPOZORILO*

- *Označuje potencialno nevarno situacijo, ki lahko povzroči težke telesne poškodbe ali smrt.*

⚠ *PREVIDNOST*

- *Označuje potencialno nevarno situacijo, ki lahko povzroči lahke telesne poškodbe.*

POZOR

- *Označuje potencialno nevarno situacijo, ki lahko povzroči materialno škodo.*

Splošna varnostna navodila

Laserski radar naprave je skladen z IEC 60825-1:2014 za varnost laserskih izdelkov razreda 1 in ne proizvaja laserskega sevanja, ki bi bilo nevarno za človeško telo.

⚠ *NEVARNOST* *• Nevarnost zadušitve. Otrokom preprečite stik z embalažno folijo.*

⚠ *OPOZORILO* *• Napravo uporabljajte samo v skladu z namenom uporabe. Upoštevajte krajevne danosti in pri delu z napravo pazite na tretje osebe, zlasti na otroke. • Osebe z zmanjšanimi telesnimi, čutnimi ali duševnimi sposobnostmi oziroma s pomanjkljivimi izkušnjami in/ali znanjem ne smejo uporabljati naprave. • Napravo smejo uporabljati samo osebe, poučene o ravnanju z napravo, ali osebe, ki so dokazale svoje sposobnosti za upravljanje in so izrecno pooblaščene za uporabo naprave. • Otroci ne smejo uporabljati naprave. • Otrokom preprečite igro z napravo. • Otrokom je čiščenje z napravo in vzdrževanje naprave dovoljeno samo pod nadzorom. • Otroci od starosti najmanj 8 let naprej smejo uporabljati napravo le, če jih je oseba, pristojna za njihovo varnost, poučila o uporabi ali jih med uporabo pravilno nadzoruje in če razumejo potencialne nevarnosti.*

⚠ *PREVIDNOST* *• Nevarnost nesreč in telesnih poškodb. Pri transportu in skladiščenju upoštevajte težo naprave, glejte poglavje Tehnični podatki v navodilih za uporabo. • Varnostna navodila so namenjena vaši varnosti. Varnostnih navodil nikoli ne spreminjajte in jih vedno upoštevajte.*

POZOR *• Poškodovanje naprave. Ne stojte na napravi in nanjo ne postavljajte otrok, predmetov ali hišnih ljubljenčkov. • V napravi so akumulatorji, ki jih lahko zamenja samo strokovnjak.*

Nevarnost udara elektrike

⚠ ***OPOZORILO*** *• V napravi so električni sestavni deli. Naprave ne čistite pod tekočo vodo. • Pred vsemi negovalnimi in vzdrževalnimi deli izklopite napravo.*

⚠ ***PREVIDNOST*** *• Popravila in dela na električnih sestavnih delih sme izvajati samo pooblaščena servisna služba.*

Varnostna navodila za obratovanje

⚠ ***NEVARNOST*** *• Naprave brez nadzora ne uporabljajte v prostorih z gorečim ognjem ali žerjavico v odprtem kaminu. • Naprave brez nadzora ne uporabljajte v prostorih z gorečimi svečami.*

⚠ ***OPOZORILO*** *• Nevarnost kratkega stika. Prevodni predmeti (npr. izvijače in podobno) se ne smejo približevati polnilnim kontaktom.*

⚠ ***PREVIDNOST*** *• Bodite pozorni na nevarnost spotikanja zaradi premikanja robotskega čistilnika. • Nevarnost telesnih poškodb. Med delovanjem se s prsti ali orodjem nikoli ne dotikajte vrtljivega čistilnega valja naprave. • Ne stojte ali sedite na postaji ali robotskem čistilniku. • Upoštevajte, da se lahko predmeti prevrnejo, če robotski čistilnik trči vanje (tudi predmeti na mizah ali manjših kosih pohištva). • Upoštevajte, da se lahko robotski čistilnik ujame v viseče telefonske kable, električne kable, namizne prte, vrvice, pasove itd. To lahko povzroči padanje predmetov.*

POZOR *• Naprave ne uporabljajte v prostorih, ki so zavarovani z alarmnim sistemom ali detektorjem gibanja. • Napravo uporabljajte samo pri temperaturah od 0 °C do +35 °C. • Napravo uporabljajte samo v prostoru. • Z napravo ne čistite na področjih, kjer so ostri ali večji predmeti, kot so npr. črepinje, kamenčki ali deli igrač. • Pred uporabo naprave poberite vse kable s tal, da jih naprava med čiščenjem ne bi vlekla za seboj. • Zagradite vsa območja, kjer obstaja nevarnost padca naprave, npr. stopnišča ali galerije brez omejitve.*

Varnostna navodila polnilna postaja

⚠ ***NEVARNOST*** *• Napravo priključite samo na izmenični tok. Navedena napetost na tipski ploščici mora biti skladna z omrežno napetostjo. • Zaradi varnosti priporočamo, da napravo uporabljate samo v kombinaciji s stikalom na okvarni tok (najv. 30 mA). • Omrežnega vtiča in vtičnice nikoli ne prijemajte z vlažnimi rokami. • Nevarnost eksplozije. Ne polnite baterij brez možnosti ponovnega polnjena.*

⚠ ***OPOZORILO*** *• Napravo povežite samo z električnim priključkom, ki ga je v skladu s standardom IEC 60364-1 izdelal strokovnjak za elektriko. • Preverite združljivost napetosti omrežja z napetostjo, navedeno na tipski ploščici naprave. • V napravi so električni sestavni deli. Naprave ne čistite pod tekočo vodo. • Nevarnost kratkega stika. Prevodni predmeti (npr. izvijače in podobno) se ne smejo približevati polnilnim kontaktom. • Nevarnost kratkega stika. Polnilne kontakte polnilne postaje čistite samo na suho. • Pred izvajanjem vseh vzdrževalnih del ali nege iztaknite električni vtič. • Čistilni robot 1.269-130.0 se lahko polni samo na polnilni napravi polnilne postaje s številko dela 9.773-135.0 / 9.773-248.0 . • V polnilni postaji lahko polnite samo priloženo čistilno napravo. • Pred vsako uporabo preverite, ali je omrežni kabel poškodovan. Ne uporabljajte poškodovanega omrežnega kabla. Če je omrežni kabel poškodovan, ga zamenjajte z odobrenim nadomestnim kablom. Primeren nadomestni kabel lahko dobite pri podjetju KÄRCHER ali pri enem od naših servisnih partnerjev.*

POZOR *• Napravo uporabljajte samo v zaprtem prostoru. • Polnilne postaje ne postavljajte v bližino virov toplote, npr. grelnikov. • Polnilno postajo shranjujte samo v zaprtih prostorih, na hladnem in suhem mestu. • Da bi preprečili popolno izpraznitev akumulatorske baterije, robotski čistilnik najpozneje po 5 mesecih znova popolnoma napolnite. • Pred vsemi negovalnimi in vzdrževalnimi deli izklopite polnilno postajo.*

Simboli na napravi

Pred zagonom preberite navodila za uporabo in vsa varnostna navodila.

Napravo zaščitite pred vlago. Napravo hranite na suhem. Naprave ne pustite na dežju. Naprava je primerna samo za uporabo v notranjih prostorih.

Zaščita okolja

Pakirni material je mogoče reciklirati. Embalažo odstranite na okolju varen način.

Električne in elektronske naprave vsebujejo dragocene materiale z možnostjo recikliranja, pogosto pa tudi sestavne dele, kot so baterije, akumulatorske baterije ali olja, ki lahko pri napačni uporabi ali napačnem odstranjevanju škodujejo zdravju ljudi in okolju. Navedeni sestavni deli so kljub temu potrebni za pravilno delovanje naprave. Naprav, označenih s tem simbolom, ne smete odvreči med gospodinjske odpadke.

Napotki o sestavinah (REACH)
Aktualne informacije najdete na spletnem naslovu: *www.kaercher.de/REACH*

Namenska uporaba

Naprava je sestavljena iz dveh enot, polnilne postaje in robotskega čistilnika na pogon z akumulatorsko baterijo.

- Ta robotski čistilnik je zasnovan za popolnoma samodejno mokro in suho čiščenje.
- Ne čistite oblog, občutljivih na vodo, kot so naprimer talne obloge iz neobdelane plute, saj lahko vanje prodre vlaga in poškoduje tla.
- Naprava je primerna za čiščenje preprog, PVC-ja, linoleja, ploščic, kamna, naoljenega in povoskanega parketa, laminata in vseh talnih oblog, ki niso občutljiva na vodo.
- Ta naprava je bila razvita za uporabo v zasebnih gospodinjstvih in ni predvidena za komercialno uporabo.

Pribor in nadomestni deli

Uporabljajte samo originalni pribor in originalne nadomestne dele, ki zagotavljajo varno in nemoteno delovanje naprave.
Informacije o priboru in nadomestnih delih najdete na spletnem naslovu *www.kaercher.com*.

Obseg dobave

Ko vzamete napravo iz embalaže, preverite, ali je vsebina popolna. Če manjka pribor ali če so med transportom nastale poškodbe, obvestite prodajalca.

Opis naprave

Glejte slike na strani s slikami.
Slika A
Slika B

1. Diski za čiščenje
2. Čistilna krtača
3. Pokrov krtače
4. Pogonsko kolo
5. Senzor proti padcem
6. Stranska krtača
7. Kolešček
8. Osušite posodo za prah
9. Orodje za čiščenje
10. Gumb vklop/izklop
11. Gumb DOMOV
12. Laserski senzor (LiDAR)
13. Dvojni linijski laser
14. Kontakta za polnjenje
15. Sprednja platnica postaje
16. Filter pralnega pladnja
17. Pladenj za pranje
18. Rezervoar za svežo vodo
19. Rezervoar za odpadno vodo
20. Polnilna vtičnica postaje
21. Filtrirna vrečka
22. Omrežni kabel

Funkcija čistilnega robota

- Mobilni čistilni robot črpa energijo iz vgrajene akumulatorske baterije, ki jo redno polni na priloženi polnilni postaji. Če je baterija prenizko napolnjena, se samodejno vrne na polnilno postajo, da se napolni, in po potrebi prekine trenutno opravilo čiščenja.
- Po končanem polnjenju čistini robot samodejno zapusti polnilno postajo in nadaljuje čiščenje, če je bilo opravilo prekinjeno. Prav tako se čistilni robot po končanem čiščenju vrne na polnilno postajo.
- Čistilni robot sporoča sporočila o stanju z glasovnim izhodom in različnimi barvami LED na napravi.
- Robotski sesalnik se premika sistematično. Z laserskim senzorjem (LiDAR) skenira prostor in ga nato postopoma očisti.
- Čistilni robot ima senzorje za prepoznavanje stopnic in stopničk, ki so zasnovani tako, da preprečujejo padce.
- Ultrazvočni senzor se uporablja za zaznavanje preprog, ki ga lahko v aplikaciji posamezno aktivirate in deaktivirate. Glede na konfiguracijo se čistilni robot izogne preprogam.
- Čistilni robot ima posodo za suh prah, glavno krtačo, stransko krtačo in 2 diska za čiščenje. Te komponente omogočajo hkratno suho in mokro čiščenje. Pri sesanju se vsi prašni delci in groba umazanija zberejo v posodi za suhi prah, tako da se med mokrim čiščenjem prašni delci in groba umazanija ne poberejo.
- V večnamenski polnilni postaji se prah odstrani iz posode za prah. V polnilni postaji lahko tudi operete in posušite krpo za čiščenje.

Sesanje je mogoče le pod naslednjimi pogoji:
- Čistilni robot je v polnilni postaji.
- Posoda za prah visi v polnilni postaji.

Barve LED na napravi

Gumbi LED	Pomen
Izklopljeno	Naprava je izklopljena. Naprava je v načinu mirovanja. Naprava je v načinu "Ne moti".
Sveti modro	Naprava deluje. Naprava je popolnoma napolnjena.
Modro dihanje	Naprava je v stanju pripravljenosti/premora. Naprava se polni.
Utripa modro.	Naprava je v načinu povezave WLAN.
Rdeče dihanje ali bliskanje	Prišlo je do napake v delovanju. Za odpravljanje težav glejte *Pomoč pri motnjah*.

Barve LED na polnilni postaji

Gumbi LED	Pomen
Izklopljeno	Naprava je popolnoma napolnjena in v načinu mirovanja. Naprava je v načinu "Ne moti". Izklop.
Sveti modro	Vzdrževanje v teku. Naprava je popolnoma napolnjena.
Modro dihanje	Naprava se polni.
Utripa rdeče.	Prišlo je do napake v delovanju. Za odpravljanje težav glejte *Pomoč pri motnjah*.

Posebni načini

Način mirovanja

Robotski čistilnik se po 5 minutah neaktivnosti samodejno preklopi v način mirovanja. Pritisnite kateri koli gumb, da ga prebudite.

- Robotski čistilnik ne preklopi v način mirovanja, ko je na polnilni postaji.
- Robotski čistilnik se samodejno izklopi, če je v načinu mirovanja več kot 6 ur

Način "Ne moti"

Možno je aktivirati način "Ne moti". V načinu "Ne moti" čistilni robot ne oddaja nobenih zvočnih opozoril. Luči LED so izklopljene.
Način "Ne moti" lahko aktivirate v aplikaciji. Prenos aplikacije je opisan v poglavju *Povezovanje robotskih čistilnikov z WLAN in aplikacijo*.

Napotek

V načinu "Ne moti" se čistilni robot ne izklopi. Če želite nadaljevati čiščenje, na kratko pritisnite Gumb vklop/izklop.

Daljinsko upravljanje

V aplikaciji je na voljo možnost navigacije robota, če na primer obtiči na nedostopnem mestu.
Ta daljinski upravljalnik lahko izberete v aplikaciji v razdelku "APP settings" (Nastavitve APP) > "Feature settings" (Nastavitve funkcij) > "More features" (Več funkcij).

Prvi zagon

Nastavitev polnilne postaje

- Izberite mesto, na katerem bo čistilni robot zlahka dostopal do polnilne postaje.

POZOR

Nevarnost poškodbe tal zaradi vlage

Mokro brisanje s čistilno gobico lahko med polnjenjem poškoduje tla.

Polnilno postajo postavite na vodoodporna tla.

- Poskrbite za razdaljo najmanj 0,5 m levo in desno od polnilne postaje ter razdaljo najmanj 1,5 m pred polnilno postajo.
- Mesto ne sme biti izpostavljeno neposredni sončni svetlobi.

1. Nastavite polnilno postajo.
   Slika C
2. Polnilni kabel napajalnega kabla priključite v polnilno vtičnico polnilne postaje.
   Slika D
3. Priključite električni vtič.

Vzpostavitev povezave med čistilnim robotom in polnilno postajo

1. Čistilni robot ročno postavite na polnilno postajo in zagotovite dobre stike polov baterije.
   Čistilni robot se samodejno vklopi. Prižgejo se gumbi LED.

Povezovanje robotskih čistilnikov z WLAN in aplikacijo

Robotski čistilnik lahko upravljate neposredno z gumbi na napravi ali prek aplikacije z mobilno napravo, ki podpira WLAN. Da bi lahko uporabljali vse razpoložljive funkcije, je priporočljivo, da robotski čistilnik upravljate prek aplikacije Notranji roboti KÄRCHER.
Preden prenesete aplikacijo, se prepričajte, da je zagotovljeno naslednje:

- Mobilna naprava je povezana z internetom.
- Aktiviran je 2,4 GHz WLAN usmerjevalnika.
- Zagotovljena je zadostna pokritost WLAN.

Aplikacijo Notranji roboti KÄRCHER prenesite iz trgovine Apple App Store® ali iz Google Play™ trgovine.

- Google Play™ in Android™ sta blagovni znamki ali registrirani blagovni znamki družbe Google Inc.
- Apple® in App Store® sta blagovni znamki ali registrirani blagovni znamki družbe Apple Inc.

Povezovanje robotskih čistilnikov z WLAN in aplikacijo Notranji roboti KÄRCHER:

1. Iz trgovine z aplikacijami Apple ali Google Play prenesite aplikacijo Notranji roboti KÄRCHER.
2. Odprite aplikacijo Notranji roboti KÄRCHER.
3. Ustvarite račun (če še niste registrirani).
4. Dodajte želeni robotski čistilnik.
5. V aplikaciji sledite navodilom po korakih.

Deaktiviranje čistilnih robotov z WLAN

1. Izbrišite napravo v aplikaciji APP.
2. Istočasno 3 sekunde pritiskajte na gumb vklop/izklop in gumb "Domov", dokler ne slišite glasu: “Nastavite povezavo Wi-Fi ter preidite v način konfiguracija omrežja”.

Zagon

Namestitev stranske krtače

1. Obrnite robotski sesalnik navzdol.
2. Namestite stransko krtačo.
   Slika E

Vstavljanje diskov za čiščenje

1. Obrnite čistilni robot navzdol.
2. Namestite diske za čiščenje.
   Slika F

Polnjenje rezervoarja za svežo vodo v polnilni postaji

POZOR

Nevarnost poškodovanja

Pri nalivanju vroče vode v rezervoar za svežo vodo lahko pride do deformacije plastike.

V posodo za svežo vodo ne vlivajte vroče vode.

Napotek

Pred polnjenjem rezervoarja za svežo vodo vedno najprej izpraznite rezervoar za odpadno vodo.

1. Odstranjevanje rezervoarja za svežo vodo.
   Slika G
2. Potegnite jeziček na pokrovu rezervoarja za svežo vodo in dvignite pokrov.
3. Rezervoar za svežo vodo napolnite s hladno ali mlačno pitno vodo do oznake MAKS.

POZOR

Poškodba naprave zaradi rje in materialov, ki vsebujejo kemikalije.

V rezervoar za svežo vodo ne vstavljajte detergentov, razkužil in drugih čistil.

V rezervoar za svežo vodo ne vlivajte vroče vode.

4. Namestitev rezervoarja za svežo vodo.

Vstavite vrečko za prah

1. Odprite sprednji pokrov polnilne postaje.
   Slika H
2. Potisnite vrečko za prah v sesalnik.
3. Zaprite sprednji pokrov polnilne postaje.

Upravljanje

POZOR

Nevarnost zaradi ovir

Nevarnost poškodovanja

Pred uporabo robotskega čistilnika se prepričajte, da na tleh, stopnicah ali podestih ni ovir.

Priprava okolja

- Za učinkovito čiščenje poskrbite, da na tleh ne bodo ležali nobeni predmeti. Zaradi ovir je čiščenje dolgotrajno, saj mora robotski čistilnik obvoziti predmete.
- Odprite vrata prostorov, ki jih želite očistiti.
- Pri upravljanju robotskega čistilnika z aplikacijo: V aplikaciji izvedite konfiguracijo, da lahko robotski čistilnik čisti v skladu z individualnimi zahtevami za čiščenje (območja prepovedi vstopa, različni parametri čiščenja itd.), glejte poglavje *Ustvarjanje zemljevida*.

Nastavitve

Nastavitve na robotu

Čiščenje lahko zaženete tudi s čistilnega robota brez aplikacije. Z gumbi lahko izvedete naslednje ukaze:

- Čiščenje zaženite prek spletne strani Gumb vklop/izklop.
- Prekinitev čiščenja prek spletne strani Gumb vklop/izklop.
- Čistilni robot ročno vrnite v polnilno postajo prek spletne strani Gumb DOMOV.

Čistilni robot se samodejno vrne na polnilno postajo za polnjenje, ko zaključi nalogo čiščenja ali ko je baterija med čiščenjem preveč izpraznjena.

Nastavitve v aplikaciji

Aplikacija Notranji roboti KÄRCHER ponuja naslednje glavne funkcije, med drugim:

- Vodnik po korakih za možnosti konfiguracije
- Ustvarjanje zemljevidov za sobe in več nadstropij
- Nastavitev časovnih razporedov
- Opredelitev prepovedanih območij in navideznih sten
- Opombe o napakah ali okvarah in napredku pri čiščenju
- Nastavitev parametrov čiščenja, kot so količina vode, moč sesanja in število prehodov.
- Vzpostavitev območij čiščenja
- Aktiviranje/deaktiviranje načina »Do not disturb« (Ne moti)
- Daljinski upravljalnik naprave
- Pogosto zastavljena vprašanja s podrobnimi pravili za odpravljanje težav

Vklop čistilnega robota

Napotek

Čistilni robot postavite neposredno na polnilno postajo, če ga ni mogoče vklopiti zaradi prenizkega stanja napolnjenosti, glejte poglavje Prvi zagon.

1. Čistilni robot ročno postavite na polnilno postajo in zagotovite dobre stike polov baterije.
   Čistilni robot se samodejno vklopi in odda zvočni signal.
   Prižgala se bo lučka LED.

Napotek

Čistilni robot se lahko vklopi tudi, ko ni na polnilni postaji:

2. Držite Gumb vklop/izklop pritisnjeno 3 sekunde.
   Čistilni robot se vklopi.
   Slika I

Delovanje brez aplikacije

Začetek čiščenja

Napotek

Odprite vrata vseh prostorov, ki jih bo robotski čistilnik čistil, in poskrbite, da na tleh ne bodo ležali nobeni predmeti.

1. Pritisnite Gumb vklop/izklop.
   Čistilni robot pošlje zvočni signal in najprej ustvari zemljevid okolice brez čiščenja.
   Gumbi LED svetijo modro.
   Ko je ustvarjanje zemljevida končano, se čistilni robot vrne na polnilno postajo.

Napotek

Počakajte nekaj sekund, dokler ponovno ne pritisnete na Gumb vklop/izklop, da lahko robot shrani zemljevid.

2. Pritisnite Gumb vklop/izklop.
   Čistilni robot izda zvočni signal in začne čistiti.
   Gumbi LED svetijo modro.

Delovanje z aplikacijo

Ustvarjanje zemljevida

Napotek

Odprite vrata vseh prostorov, ki jih bo robotski čistilnik čistil, in poskrbite, da na tleh ne bodo ležali nobeni predmeti.

1. V aplikaciji pritisnite nadzorno ploščo Zagon in po potrebi sledite navedenim korakom.
   Čistilni robot oddaja zvočni signal in začne ustvarjati zemljevid.
   Gumbi LED svetijo modro.
   Ko je ustvarjanje zemljevida končano, se čistilni robot vrne na polnilno postajo.

Konfiguracija robota v aplikaciji

Posamezne konfiguracije zemljevida lahko naredite v aplikaciji.

- Virtualne stene in območja z omejitvami preprečujejo, da bi čistilni robot vstopil na območja, ki jih ne bi smel čistiti.
- S čiščenjem prostorov ali območij čiščenja lahko robot enkrat posebej očisti območja, ki jih je izbral uporabnik.
- Z različnimi načini čiščenja lahko za vsak prostor posebej izberete intenzivnost čiščenja glede na vrsto tal ali umazanije (količina vode, število prehodov na površino, moč sesanja itd.).

Prenos aplikacije je opisan v poglavju *Povezovanje robotskih čistilnikov z WLAN in aplikacijo*.

1. Upoštevajte postopna navodila v aplikaciji.

Začetek čiščenja

1. V aplikaciji izberite želeni zemljevid in začnite čistiti v skladu s posamezno konfiguracijo.

Prekinitev čiščenja

Prekinitev čiščenja na napravi

1. Med čiščenjem pritisnite kateri koli gumb.
   Čistilni robot se bo zaustavil.
   Gumbi LED utripajo modro.
2. Pritisnite Gumb vklop/izklop.
   Čiščenje se nadaljuje.
   Gumbi LED svetijo modro.

Prekinitev čiščenja v aplikaciji

1. V aplikaciji pritisnite nadzorno ploščo "Prekinitev".
   Čistilni robot se bo zaustavil.
   Gumbi LED utripajo modro.
2. V aplikaciji pritisnite nadzorno ploščo Zagon.
   Čiščenje se nadaljuje.
   Gumbi LED svetijo modro.

Indikator ravni napolnjenosti baterije

Napotek

Če je baterija prazna, se čistilni robot samodejno vrne na polnilno postajo, da napolni baterijo.

Napotek

Če čistilni robot pred tem ni dokončal čiščenja, ga bo nadaljeval, ko bo baterija napolnjena.

Ročno pošiljanje robotskega čistilnika na polnjenje

Ročno pošiljanje čistilnega robota na polnjenje

1. Če robot trenutno izvaja čiščenje, pritisnite kateri koli gumb .
   Čistilni robot se bo zaustavil.
   Gumbi LED utripajo modro.
2. Pritisnite Gumb DOMOV.
   Čiščenje je preklicano.
   Čistilni robot se premakne do polnilne postaje za polnjenje.
   Takoj ko je čistilni robot priključen na polnilno postajo, gumbi LED utripajo modro.

Čistilni robot se samodejno vrne na polnilno postajo za polnjenje, ko zaključi čiščenje ali ko je baterija med čiščenjem preveč izpraznjena.

Ročno pošiljanje čistilnega robota na polnjenje prek aplikacije

1. Če robot trenutno izvaja čiščenje, v aplikaciji pritisnite nadzorno ploščo "Prekinitev" .
   Čistilni robot se bo zaustavil.
   Gumbi LED utripajo modro
2. V aplikaciji pritisnite nadzorno ploščo "Polnjenje".
   Čiščenje je preklicano.
   Čistilni robot se premakne do polnilne postaje za polnjenje.
   Takoj ko je čistilni robot priključen na polnilno postajo, gumbi LED utripajo modro.

Čistilni robot se samodejno vrne na polnilno postajo za polnjenje, ko zaključi čiščenje ali ko je baterija med čiščenjem preveč izpraznjena.

Praznjenje posode za prah

Glede na nastavitev v aplikaciji se prah v posodi za prah samodejno sesa v rednih časovnih intervalih, ko se premakne v polnilno postajo.

Ročno praznjenje posode za prah:

1. Odprite zgornji pokrov.
2. Pritisnite sponko in zgrabite posodo za prah za utore ročaja, da jo odstranite iz naprave.
   Slika K
3. Odprite loputo.
   Slika L
4. Izpraznite posodo za prah.
5. Zaklopko zaprite, dokler se slišno ne zaskoči.
6. Vstavite posodo za prah.
7. Če želite nadaljevati s čiščenjem, pritisnite gumb za vklop/izklop.

Izklop naprave

Napotek

Ko je čistilni robot na polnilni postaji, ga ni mogoče izklopiti.

1. Pritisnite in pridržite gumb Gumb vklop/izklop 3 sekunde.
   Gumbi LED ugasnejo.
   Čistilni robot se bo izklopil.
2. Izpraznite rezervoar za odpadno vodo v polnilni postaji in ga sperite s svežo vodo, glejte *Čiščenje rezervoarja za odpadno vodo v polnilni postaji*.
3. Čistilno gobico očistite in pustite, da se posuši, glejte poglavje *Čiščenje gobice za brisanje*.
4. Očistite čistilno krtačo, glejte *Čiščenje čistilne krtače*.

Ponastavitev povezave z omrežjem WLAN

Če preklopite na nov rutar ali spremenite geslo WLAN, morate posodobiti povezavo z omrežjem WLAN.

Napotek

Podprto je samo omrežje 2.4 GHz WLAN.

1. Vklopite čistilni robot, glejte poglavje *Vklop čistilnega robota*.
2. Hkrati pritisnite Gumb vklop/izklop in Gumb DOMOV za 3 sekunde, dokler se ne oglasi zvočni signal.

Obnovitev tovarniških nastavitev

1. Gumb DOMOV držite pritisnjeno 5 sekund, dokler se ne oglasi akustični signal.
2. Še enkrat Gumb DOMOV držite pritisnjeno 5 sekund, dokler se ne oglasi akustični signal.
   Tovarniške nastavitve se obnovijo.

Transport

Če je mogoče, napravo transportirajte oz. vrnite le v originalni embalaži. Če originalna embalaža ni na voljo, se obrnite na naš servis.

Varnostna navodila za transport

Litij-ionska akumulatorska baterija je skladna z zahtevami za prevoz nevarnih snovi.

Nepoškodovan in delujoč paket akumulatorskih baterij lahko uporabnik brez dodatnih zahtev prevaža po javnih prometnih poteh.

Kadar izdelek pošiljajo tretje osebe (transportna podjetja), je treba upoštevati posebne zahteve glede pakiranja in označevanja.

Upoštevajte nacionalne predpise.

Shranjevanje

POZOR

Razvoj vonja zaradi vlage

Če naprava med shranjevanjem vsebuje tekočine/vlažno umazanijo, se lahko pojavijo neprijetne vonjave.

Z orodjem za čiščenje odstranite lase in delce umazanije z glavne krtače.

Očiščeno čistilno gobico pustite, da se posuši na zraku. Mokre čistilne gobice ne puščajte v zaprti omari, da se posuši.

POZOR

Materialna škoda

Zaradi nepravilnega skladiščenja lahko pride do poškodovanja naprave.
Na robotski čistilnik ne postavljajte nobenih predmetov. Naprave ne shranjujte obrnjeno navzdol.
Popolnoma napolnjen in izklopljen robotski čistilnik hranite v hladnem in suhem prostoru.

Napotek

Da bi preprečili popolno izpraznitev akumulatorske baterije, robotski čistilnik najpozneje po 5 mesecih znova popolnoma napolnite.

Nega in vzdrževanje

Vzdrževalna dela

Zamenjava vrečke za prah

1. Odprite sprednji pokrov polnilne postaje.
2. Odstranite filtrirno vrečko.
3. Če je potrebno, očistite notranjost polnilne postaje in zaščitni filter motorja, glejte *Čiščenje zaščitnega filtra motorja*.
4. Odvijte novo vrečko za prah in jo potisnite v nosilec.
   Slika H
5. Zaprite sprednji pokrov polnilne postaje.

Čiščenje zaščitnega filtra motorja

1. Odprite sprednji pokrov polnilne postaje.
   Slika M
2. Odstranite filtrirno vrečko.
3. Odstranite zaščitni filter motorja.
4. Zaščitni filter motorja očistite pod tekočo vodo.
5. Počakajte, da se zaščitni filter motorja posuši.
6. Vstavite zaščitni filter motorja v polnilno postajo.
7. Vstavite vrečko za prah, glejte *Vstavite vrečko za prah*.
8. Zaprite sprednji pokrov polnilne postaje.

Čiščenje rezervoarja za odpadno vodo v polnilni postaji

POZOR

Nastanek neprijetnih vonjav zaradi vlažnega rezervoarja za umazano vodo

Če rezervoar za umazano vodo med shranjevanjem še vedno vsebuje tekočine/vlažno umazanijo, lahko to povzroči neprijetne vonjave.
Popolnoma izpraznite rezervoar za umazano vodo. Rezervoar za umazano vodo čistite redno.

1. Odstranite rezervoar za odpadno vodo.
2. Potegnite jeziček na pokrovu rezervoarja za odpadno vodo in dvignite pokrov.
3. Izpraznite rezervoar za odpadno vodo. V primeru trdovratne umazanije rezervoar za odpadno vodo sperite s svežo vodo ali ga očistite s krtačo za čiščenje.
4. Zaprite pokrov rezervoarja za odpadno vodo.
5. Posodo za odpadno vodo vstavite v polnilno postajo.

Čiščenje senzorjev

Senzorje očistite vsaj enkrat mesečno. Če se senzorji umažejo, jih vedno takoj očistite.

Slika J

1. Senzorje obrišite z mehko krpo.

Čiščenje stikov

Vsaj enkrat na mesec očistite stike na napravi. Vedno očistite stike.

1. Stike na napravi obrišite z mehko krpo.

Čiščenje posode za prah

1. Izpraznite posodo za prah.

POZOR

Poškodbe elektronskih komponent

Posode za prah ne čistite z vodo.

2. Posodo za prah očistite s priloženim orodjem za čiščenje.
   Slika N
3. Zaklopko zaprite, dokler se slišno ne zaskoči.
4. Vstavite posodo za prah.

Čiščenje filtra

Priporočamo redno čiščenje filtra. S tem preprečite, da se zamaši.

1. Odprite zgornji pokrov.
2. Pritisnite sponko in zgrabite posodo za prah za utore ročaja, da jo odstranite iz naprave.
   Slika K
3. Odstranite filter. Filter očistite pod tekočo vodo s priloženim orodjem za čiščenje.
   Slika O
4. Počakajte, da se filter popolnoma posuši.
5. Pritisnite filter na mesto.
6. Vstavite posodo za prah.

Čiščenje čistilne krtače

1. Obrnite čistilni robot navzdol.
2. Stisnite objemke na pokrovu krtače.
   Slika P
3. Odstranite pokrov krtače.
4. Odstranite čistilno krtačo.
   Slika Q
5. Očistite čistilno krtačo s priloženim orodjem za čiščenje.
6. Vstavite čistilno krtačo.
7. Namestite pokrov krtače in ga pritisnite navzdol, da se slišno zaskoči.

Čiščenje koles

Delci umazanije (npr. pesek itd.) se lahko prilepijo na tekalno površino in poškodujejo občutljive in gladke talne površine.

1. Tekalno površino koles očistite z vlažno krpo.

Čiščenje gobice za brisanje

1. Obrnite čistilni robot navzdol.
2. Odstranite diske za čiščenje.
3. Z gobic za brisanje odstranite diske za čiščenje.
4. Gobice za brisanje operite in jih popolnoma posušite.

Pomoč pri motnjah

Motnje imajo pogosto enostaven vzrok, ki ga lahko odpravite sami s pomočjo naslednjega seznama. V primeru dvoma ali pri motnjah, ki niso navedene tukaj, stopite v stik s pooblaščeno servisno službo.

Napaka	Vzrok	Odpravljanje
Akumulatorska baterija se ne polni	Polnilni kontakti so umazani.	1. Polnilne kontakte na polnilni postaji in robotskem čistilniku obrišite s suho krpo.
	Temperatura okolja je pod 0 °C ali nad 35 °C.	1. Robotski čistilnik uporabljajte pri temperaturah nad 0 °C in pod 35 °C.
	Omrežni kabel polnilne postaje ni priključen.	1. Priključite omrežni kabel polnilne postaje.
Robotski čistilnik se ne vrne na polnilno postajo	Akumulatorska baterija je prazna.	1. Ročno postavite robotski čistilnik na polnilno postajo in pustite, da se popolnoma napolni.
	Robotski čistilnik je predaleč od polnilne postaje.	1. Robotski čistilnik premaknite bliže polnilni postaji. 2. Robotski čistilnik ročno postavite na polnilno postajo.
	Premalo prostora okoli polnilne postaje.	1. Poskrbite, da je okoli polnilne postaje dovolj prostora, glejte poglavje *Nastavitev polnilne postaje*.
	Okoli polnilne postaje je preveč ovir.	1. Polnilno postajo postavite na bolj odprt prostor, glejte poglavje *Nastavitev polnilne postaje*.
	Robotski čistilnik na novo zabeleži svojo okolico, ko ga premaknete prek daljše razdalje.	1. Robotski čistilnik ročno postavite na polnilno postajo.
	Robotski čistilnik se ni zagnal s polnilne postaje. V tem primeru se vrne le na mesto, od koder se je zagnal.	1. Robotski čistilnik ročno postavite na polnilno postajo.
	Omrežni kabel polnilne postaje ni priključen.	1. Priključite omrežni kabel polnilne postaje.
Večnamenska postaja ne deluje pravilno	Čistilni robot ni pravilno nameščen na polnilni postaji.	1. Ročno namestite robotski sesalnik na polnilno postajo.
	Vrečka za prah je polna.	1. Zamenjajte vrečko za prah (glejte *Zamenjava vrečke za prah*).
	Vrečka za prah ni nameščena ali pa je nameščena nepravilno.	1. Vstavite vrečko za prah ali preverite, ali je pravilno nameščena.
	Rezervoar za svežo vodo je prazen.	1. Polnjenje rezervoarja za svežo vodo.
	Rezervoar za odpadno vodo je poln.	1. Izpraznite rezervoar za odpadno vodo.
	Rezervoarja za vodo ni ali pa je nameščen nepravilno.	1. Pravilno namestite rezervoar za vodo.
	Filtra v pralni posodi ni ali pa je nepravilno nameščen.	1. Pravilno namestite filter pralne posode.

Servisna služba

Če motnje ni mogoče odpraviti, mora napravo pregledati servisna služba.

Garancija

V vsaki državi veljajo garancijski pogoji, ki jih je izdala naša pristojna prodajna družba. V garancijskem roku bodo morebitne motnje v delovanju naprave odpravljene brezplačno, če je njihov vzrok napaka v materialu ali napaka v izdelavi. Pri uveljavljanju garancije zagotovite dokazilo o nakupu in stopite v stik s prodajalcem ali najbližjim servisom.
Naslov najdete na hrbtni strani.
Dodatne garancijske informacije (če so na voljo) so na voljo na servisnem območju na lokalni spletni strani podjetja Kärcher v razdelku "Prenosi".

Izjava EU o skladnosti

Naprava	Tip	Frekvenčni pas, MHz	Moč, maks. EIRP, mW
1.269-130.0	WLAN	2400-2483,5	50
1.269-130.0	Blueto-oth	2400-2483,5	8

Alfred Kärcher SE & Co. KG izjavlja, da je radijska naprava tipa Robo Cleaner skladna z direktivo 2014/53/EU. Celotno besedilo Izjave o skladnosti EU je na voljo na spletni strani *www.kaercher.com/RVM4Comfort*.

Tehnični podatki

	RVM4C omfort
Čistilni robot	

		RVM4C omfort
Nazivna moč	W	45
Vrsta paketa akumulatorskih baterij		Li-ION
Kapaciteta akumulatorja	mAh	4800
Obratovalni čas pri polni akumulatorski bateriji pri normalnem obratovanju	min	160
Čas polnjenja (8 % do 100 %/0 % do 100 %)	min	230 / 285
Brezžične povezave		2,4G + Bluetooth
Raven tlaka hrupa	dB(A)	<66
Suha umazanija	ml	300
Teža	kg	4,1
Polnilna postaja		
Nazivna poraba energije (sesanje/postopek polnjenja)	W	650/32
Prostornina rezervoarja za svežo vodo	l	3
Prostornina rezervoarja za umazano vodo	l	2,3
Zmogljivost filtrirne vrečke	l	2,5
Teža	kg	6,1
Dolžina x širina x višina	mm	310x450 x455
Raven tlaka hrupa	dB(A)	79

Pridržujemo si pravico do tehničnih sprememb.

Cuprins

Indicaţii generale 170
Instrucțiuni de siguranță 170
Simboluri pe aparat 171
Protecţia mediului 171
Utilizarea corespunzătoare 171
Accesorii şi piese de schimb 172
Pachet de livrare 172
Descrierea aparatului 172
Prima punere în funcţiune 173
Punerea în funcţiune 174
Operare 174
Transport 176
Depozitarea 176
Îngrijirea şi întreţinerea 176
Remedierea defecțiunilor 177
Garanţie 178
Declaraţie de conformitate UE 178
Date tehnice 178

Indicaţii generale

Înainte de prima utilizare a aparatului, citiţi aceste instrucţiuni de utilizare originale şi procedaţi în conformitate. Păstraţi documentul pentru utilizarea ulterioară sau pentru viitorul posesor.

- Dacă nu sunt respectate instrucţiunile de utilizare şi indicaţiile de siguranţă, pot apărea defecţiuni la nivelul aparatului şi pericole pentru operator şi alte persoane.
- Dacă intervin defecţiuni la transport, informaţi imediat distribuitorul.
- La despachetare, verificaţi conţinutul pentru a vă asigura că nu lipsesc accesorii şi că nu există alte deteriorări.

Instrucțiuni de siguranță

- În afară de indicațiile din instrucțiunile de utilizare, este necesar să fie luate în considerare și prevederile generale privind protecția muncii și prevenirea accidentelor de muncă, emise de organele legislative.
- Plăcuţele de avertizare şi plăcuţele informative montate pe aparat furnizează indicaţii importante pentru funcţionarea în condiţii de siguranţă.

Trepte de pericol

⚠ *PERICOL*

- *Indicaţie referitoare la un pericol iminent, care duce la vătămări corporale grave sau moarte.*

⚠ *AVERTIZARE*

- *Indicaţie referitoare la o posibilă situaţie periculoasă, care ar putea duce la vătămări corporale grave sau moarte.*

⚠ *PRECAUŢIE*

- *Indică o posibilă situaţie periculoasă, care ar putea duce la vătămări corporale uşoare.*

ATENŢIE

- *Indicaţie referitoare la o posibilă situaţie periculoasă, care ar putea duce la pagube materiale.*

Instrucţiuni de siguranţă generale

Radarul laser al aparatului îndeplinește cerințele menționate în standardul IEC 60825-1:2014 privind siguranța laserului de clasa 1 și nu generează radiații laser periculoase pentru corpul uman.

⚠ *PERICOL* *• Pericol de asfixiere. Nu ţineţi foliile de ambalaj la îndemâna copiilor.*

⚠ *AVERTIZARE* *• Folosiţi aparatul doar conform destinaţiei. Luaţi în considerare condiţiile locale şi aveţi grijă în timpul lucrului cu aparatul la terţe persoane, în special la copii. • Acest aparat nu trebuie utilizat de persoane cu abilităţi fizice, senzoriale ori mentale reduse sau fără experienţă şi/sau cunoştinţe. • Pot utiliza aparatul numai persoanele care au primit instrucţiuni în ceea ce priveşte manipularea aparatului sau şi-au demonstrat capacitatea de a opera şi au fost însărcinate în mod expres. • Este interzisă utilizarea aparatului de către copii. • Nu lăsaţi copiii nesupravegheaţi, pentru a vă asigura că nu se joacă cu aparatul. • Copiii au voie să efectueze lucrări de curăţare sau de întreţinere doar sub supraveghere. • Copiii de cel puţin 8 ani pot folosi aparatul doar dacă sunt supravegheaţi corespunzător şi după ce au fost instruiţi în privința utilizării, de către persoana răspunzătoare de siguranța lor și doar după ce au înțeles pericolele care pot apărea.*

⚠ *PRECAUŢIE* *• Pericol de accidente şi răniri. Respectaţi greutatea aparatului în caz de transport şi depozitare, vezi capitolul Date tehnice din Instrucţiunile de funcţionare. • Dispozitivele de siguranţă au drept scop protecţia dvs. Nu modificaţi şi nu ignoraţi niciodată dispozitivele de siguranţă.*

ATENŢIE *• Deteriorarea aparatului. Nu staţi pe aparat şi nu aşezaţi copii, obiecte sau animale de companie pe el. • Aparatul este echipat cu acumulatori, care trebuie înlocuite exclusiv de către un specialist.*

Pericol de electrocutare

⚠ ***AVERTIZARE*** *• Aparatul conţine componente electrice, nu spălaţi aparatul cu apă curentă. • Opriţi aparatul înainte de efectuarea oricăror lucrări de îngrijire şi de întreţinere.*

⚠ ***PRECAUŢIE*** *• Dispuneţi realizarea lucrărilor de reparaţii şi a lucrărilor la componentele electrice doar de către personalul autorizat de service.*

Instrucțiuni de siguranță operare

⚠ ***PERICOL*** *• Nu folosiţi aparatul în încăperi cu foc aprins sau cu cărbuni într-un şemineu deschis fără supraveghere. • Nu folosiţi aparatul în încăperi cu lumânări aprinse fără supraveghere.*

⚠ ***AVERTIZARE*** *• Pericol de scurtcircuitare. Ţineţi obiectele conductoare (de exemplu, şurubelniţele sau similar) la distanţă de contactele de încărcare.*

⚠ ***PRECAUŢIE*** *• Fiţi atenţi la pericolul de împiedicare din cauza mişcării robotului de curăţenie. • Pericol de rănire. Nu atingeţi niciodată rola rotativă de curăţare, cu degetele sau uneltele în timpul funcţionării. • Nu staţi în picioare şi nu vă aşezaţi pe staţie sau pe robotul de curăţenie. • Fiţi atenţi la faptul că obstacolele pot cădea dacă robotul de curăţenie se loveşte de acestea (inclusiv obiectele de pe mese sau piesele mici de mobilier). • Reţineţi că robotul de curăţenie se poate prinde în cabluri telefonice care atârnă, cabluri electrice, feţe de masă, corzi, curele etc. Acest lucru poate provoca căderea obiectelor.*

ATENŢIE *• Nu folosiţi aparatul în încăperi care sunt asigurate cu instalaţie de alarmă sau cu semnalizator de deplasare. • Utilizaţi aparatul doar la temperaturi între 0°C şi +35 °C. • Utilizaţi dispozitivul numai în spaţii interioare. • Nu absorbiţi obiecte ascuţite sau mari, cum ar fi cioburi, pietre sau piese de jucărie. • Ridicaţi toate cablurile de pe podea înainte de a utiliza aparatul pentru a evita ca acesta să le agaţe în timpul curăţării. • Blocaţi toate zonele în care există pericol de cădere pentru aparat. De ex., trepte sau galerii fără limitare.*

Instrucțiuni de siguranță pentru stația de încărcare

⚠ ***PERICOL*** *• Conectaţi aparatul doar la curent alternativ. Tensiunea indicată pe plăcuţa de tip trebuie să coincidă cu tensiunea de reţea. • Din motive de siguranţă vă recomandăm să utilizaţi aparatul, în principiu, doar prin intermediul unui dispozitiv de protecţie împotriva curenţilor vagabonzi (maxim 30 mA). • Nu apucaţi niciodată fişa de reţea şi priza cu mâinile ude. • Pericol de explozie. Nu încărcaţi baterii care nu sunt reîncărcabile.*

⚠ ***AVERTIZARE*** *• Conectaţi aparatul doar la un racord electric realizat în conformitate cu IEC 60364-1 de un electrician autorizat. • Verificaţi concordanţa dintre tensiunea de reţea cu tensiunea indicată pe plăcuţa de tip a încărcătorului. • Aparatul conţine componente electrice, nu spălaţi aparatul cu apă curentă. • Pericol de scurtcircuitare. Ţineţi obiectele conductoare (de exemplu, şurubelniţele sau similar) la distanţă de contactele de încărcare. • Pericol de scurtcircuitare. Curăţaţi contactele de încărcare ale staţiei de încărcare doar în stare uscată. • Scoateţi ştecărul înainte de a efectua orice operaţiune de îngrijire sau de întreţinere. • Robotul de curăţenie 1.269-130.0 poate fi încărcat numai la dispozitivul de încărcare al unei staţii de încărcare cu numărul de piesă 9.773-135.0 / 9.773-248.0. • Încărcaţi numai aparatul de curăţenie furnizat în staţia de încărcare. • Verificaţi deteriorarea cablului de alimentare înainte de fiecare utilizare. Nu folosiţi un cablu de alimentare deteriorat. Dacă este deteriorat, înlocuiţi cablul de alimentare cu un înlocuitor aprobat. Puteţi obţine un înlocuitor adecvat de la KÄRCHER sau de la unul dintre partenerii noştri de service.*

ATENŢIE *• Utilizaţi staţia de încărcare numai în spaţii interioare. • Nu amplasaţi staţia de încărcare în apropierea unor surse de căldură, de exemplu, a unor aparate de încălzire. • Depozitaţi staţia de încărcare numai în spaţii interioare, într-un loc răcoros şi uscat. • Reîncărcaţi complet robotul de curăţenie cel târziu după 5 luni, pentru a evita descărcarea completă a acumulatorului. • Opriţi staţia de încărcare înainte de toate lucrările de îngrijire şi de întreţinere.*

Simboluri pe aparat

Înainte de punerea în funcțiune, citiți instrucțiunile de utilizare și toate instrucțiunile de siguranță.

Protejați aparatul de umezeală. Depozitați aparatul într-un loc uscat. Nu lăsați aparatul în ploaie. Aparatul este potrivit numai pentru utilizare în spații închise.

Protecţia mediului

Materialele de ambalare sunt reciclabile. Asigurați-vă de eliminarea ecologică a ambalajului.

Aparatele electrice şi electronice conțin materiale reciclabile prețioase şi, uneori, componente precum baterii, acumulatoare sau uleiuri, care, în cazul utilizării incorecte sau a eliminării necorespunzătoare, pot periclita sănătatea şi mediul înconjurător. Pentru funcţionarea corectă a aparatului, aceste componente sunt necesare. Este interzisă eliminarea cu deşeurile menajere a aparatelor marcate cu acest simbol.

Observaţii referitoare la materialele conţinute (REACH)

Informații actuale referitoare la materialele conținute sunt disponibile la adresa: *www.kaercher.de/REACH*

Utilizarea corespunzătoare

Aparatul este compus din două unități, o stație de încărcare și un robot de curățenie alimentat cu acumulatori.

- Acest robot de curățenie este conceput pentru curățarea umedă și uscată complet automată.
- Curățarea cu garniturile sensibile la apă este interzisă, de ex. în cazul pardoselilor cu panouri plută netratate, deoarece umiditatea poate pătrunde în pardoseală și poate cauza deteriorarea acesteia.
- Aparatul este potrivit pentru curățarea covoarelor, PVC, linoleum, gresie, piatră, parchet cu ulei și ceară, laminat și a tuturor tipurilor de pardoseală rezistentă la apă.
- Acest aparat este destinat utilizării în menajul privat și nu este dotat pentru utilizare în scopuri comerciale.

Accesorii şi piese de schimb

Utilizaţi numai accesorii originale şi piese de schimb originale; ele asigură funcţionarea în siguranţă şi fără avarii a aparatului.
Informaţii despre accesorii şi piesele de schimb se găsesc la adresa *www.kaercher.com*.

Pachet de livrare

La despachetare, verificaţi dacă conţinutul pachetului este complet. Informaţi imediat distribuitorul dacă lipsesc părţi componente sau dacă intervin defecţiuni la transport.

Descrierea aparatului

Pentru imagini consultaţi pagina graficelor.
Figura A
Figura B

(1) Discuri de măturare
(2) Peria de curățare
(3) Capacul măturii
(4) Roată de acționare
(5) Senzor de cădere
(6) Perie laterală
(7) Roată pivotantă
(8) Rezervor de praf uscat
(9) Unealtă de curățare
(10) Butonul Pornit/Oprit/Pauză
(11) Butonul Home (Acasă)
(12) Senzor laser (LiDAR)
(13) Laser cu linii duble
(14) Contacte de încărcare
(15) Carcasa frontală a stației
(16) Filtru pentru tava de spălare
(17) Tavă de spălare
(18) Rezervorul de apă proaspătă
(19) Rezervorul de apă uzată
( )
(21) Sac de filtru
(22) Cablu de alimentare

Modul de funcționare al robotului de curățare

- Alimentarea aspiratorului robot mobil este asigurată de acumulatorul integrat și reîncărcat în mod regulat la stația de încărcare furnizată. În cazul descărcării acumulatorului aparatul se întoarce automat la stația de încărcare, în scop de reîncărcare. Dacă este cazul, aparatul întrerupe sarcina de curățare executată.
- După finalizarea încărcării aspiratorul robot părăsește automat stația de încărcare și continuă curățarea, dacă o astfel de sarcină a fost întreruptă. Aspiratorul robot se întoarce la stația de încărcare și după finalizarea curățării.
- În cazul aspiratorului robot mesajele de stare sunt comunicate vocal și prin diferitele becuri color LED instalate pe aparat.
- Aspiratorul robot se mișcă sistematic. Aparatul scanează încăperea cu un senzor laser (LiDAR), apoi curăță încăperea în mod treptat.
- Aspiratorul robot dispune de senzori de cădere, care detectează scările și treptele, în scopul prevenirii căderii aparatului.
- Senzorii cu ultrasunete detectează covoarelor; fiecare senzor cu ultrasunete poate fi activat și dezactivat separat în aplicație. Aspiratorul robot evită covoarele, în funcție de setări.
- Aspiratorul robot dispune de un rezervor de colectare a prafului uscat, de o perie principală, de o perie laterală și de 2 discuri de curățare. Aceste componente facilitează rularea simultană a funcțiilor de curățare uscată și de curățare umedă. Pe durata aspirării aspiratorul robot aspiră toate particulele de praf și de murdăria grosieră în rezervorul de praf uscat, astfel particulele de praf și de murdărie grosieră nu sunt aspirate pe durata curățării umede.
- În cazul stației de încărcare multifuncțională praful este îndepărtat din rezervorul de praf. De asemenea, stația de încărcare poate fi folosită și pentru spălarea și uscarea lavetelor de curățare.

Funcția de aspirare poate fi rulată în următoarele condiții:
- Aspiratorul robot este la stația de încărcare.
- Un sac de filtru este suspendat în stația de încărcare.

Becurile LED color de pe aparat

Butoanele LED	Semnificație
Oprit	Aparatul se oprește. Aparatul este în modul de repaus. Aparatul este în modul „Nu deranjați”.
Luminează albastru	Aparatul funcționează. Aparatul este complet încărcat.
Luminare albastră	Aparatul este în modul În așteptare/Pauză. Aparatul se încarcă.
Clipește albastru	Aparatul este în modul de conectare Wi-Fi.
Luminare sau clipire cu lumină roșie	A apărut o defecțiune. Pentru depanare vezi *Remedierea defecțiunilor*.

Becurile LED color de pe stația de încărcare

Butoanele LED	Semnificație
Oprit	Aparatul este complet încărcat și în modul de repaus. Aparatul este în modul „Nu deranjați”. Opriți.
Luminează albastru	Funcția de întreținere este rulată. Aparatul este complet încărcat.
Luminare albastră	Aparatul se încarcă.
Clipește roșu	A apărut o defecțiune. Pentru depanare vezi *Remedierea defecțiunilor*.

Moduri speciale

Mod de repaus

Robotul de curățenie trece automat în modul de repaus după 5 minute de inactivitate. Apăsați orice buton pentru a-l trezi.

- Robotul de curățenie nu trece în modul de repaus atunci când se află la stația de încărcare.
- Robotul de curățenie se oprește automat dacă se află în modul de repaus pentru mai mult de 6 ore

Modul „Nu deranjați”

Modul „Nu deranjați” poate fi activat. În modul „Nu deranjați” aspiratorul robot nu emite semnale acustice. Luminile LED sunt stinse.
Modul „Nu deranjați" poate fi activat în aplicație. Descărcarea aplicației este descrisă în capitolul *Conectarea robotului de curățenie la WiFi și aplicația*.
Indicație
În modul „Nu deranjați” aspiratorul robot nu este oprit. Pentru continuarea curățării apăsați scurtButonul Pornit/Oprit/Pauză.

Telecomandă

Aplicația dispune de opțiunea de ghidare a robotului, dacă acesta rămâne blocat, de exemplu într-un loc inaccesibil.
Pentru operarea de la distanță accesați aplicația și urmați calea „Setările aplicației” > „Setările funcției” > „Mai multe funcții”.

Prima punere în funcţiune

Setarea stației de încărcare

- Plasați stația de încărcare într-un loc ușor accesibil aspiratorului robot.

ATENŢIE

Riscul de deteriorare a pardoselii din cauza umidității
Mopul de șters umed poate deteriora pardoseala pe durata încărcării aparatului.
Poziționați stația de încărcare pe pardoseală rezistentă la umiditate.

- Asigurați o distanță minimă de 0,5 m în stânga și în dreapta stației de încărcare și o distanță minimă de 1,5 m în fața stației de încărcare.
- Preveniți expunerea directă a stației de încărcare la lumina soarelui.

1. Setați stația de încărcare.
   Figura C
2. Conectați ștecherul cablului de alimentare la priza de încărcare de pe stația de încărcare
   Figura D
3. Conectați ștecherul de conectare.

Conectarea aspiratorului robot la stația de încărcare

1. Așezați manual aspiratorul robot pe stația de încărcare și asigurați-vă de contactu corespunzător la bornele acumulatorului.
   Aspiratorul robot pornește automat. Becurile LED se aprind.

Conectarea robotului de curățenie la WiFi și aplicația

Robotul de curățenie poate fi operat direct prin intermediul butoanelor de la aparat sau prin intermediul unui dispozitiv mobil compatibil WiFi. Pentru a putea utiliza toate funcțiile disponibile, se recomandă să controlați robotul de curățenie prin intermediul aplicației Roboți KÄRCHER pentru utilizare în spații închise.
Înainte de a descărca aplicația, asigurați-vă că:

- Dispozitivul mobil este conectat la internet.
- Rețeaua WiFi de 2,4 GHz este activată la router.
- Este asigurată o acoperire WiFi suficientă.

Aplicația Roboți KÄRCHER pentru utilizare în spații închise din Apple App Store® sau din Google Play™ Descărcați aplicația Store.

GET IT ON Google Play

Download on the App Store

- Google Play™ şi Android™ sunt mărci comerciale sau mărci înregistrate Google Inc.
- Apple® şi App Store® sunt mărci comerciale sau mărci înregistrate Apple Inc.

Conectarea robotului de curățenie la aplicația Roboți KÄRCHER pentru utilizare în spații închise și WiFi:

1. Descărcați aplicația Roboți KÄRCHER pentru utilizare în spații închise din Apple App Store sau din Google Play Store.
2. Deschideți aplicația Roboți KÄRCHER pentru utilizare în spații închise.
3. Creați un cont (dacă nu sunteți încă înregistrat).
4. Adăugați robotul de curățenie dorit.
5. Urmați pas cu pas instrucțiunile afișate în aplicație.

Dezactivarea aspiratoarelor robot cu Wi-Fi

1. Ștergeți aparatul din aplicație.

2. Țineți apăsate butoanele On/Off (Pornit/Oprit) și „Home” (Acasă) timp de 3 secunde până auziți mesajul vocal: „Reset the Wi-Fi connection and enter network configuration mode” (Resetarea conexiunii Wi-Fi și comutarea în modul de configurare a rețelei).

Punerea în funcţiune

Montarea periei laterale

1. Răsturnați aspiratorul robot.
2. Montați peria laterală.
   Figura E

Introducerea discurilor de curățare

1. Răsturnați aspiratorul robot.
2. Montați discurile de curățare.
   Figura F

Umplerea rezervorului de apă proaspătă al stației de încărcare

ATENŢIE

Pericol de deteriorare

Turnarea apei fierbinți în rezervorul de apă proaspătă poate duce la deformarea plasticului.

Nu umpleți cu apă fierbinte rezervorul de apă proaspătă.

Indicaţie

Umpleți rezervorul de apă proaspătă întotdeauna după golirea rezervorului de apă reziduală.

1. Îndepărtați rezervorul de apă proaspătă.
   Figura G
2. Trageți umărul de pe capacul rezervorului de apă proaspătă și ridicați capacul.
3. Umpleți rezervorul de apă proaspătă cu apă rece sau călduță, de la robinet.

ATENŢIE

Coroziunea și materialele cu conținut de componente chimice pot cauza deteriorarea aparatului.

Adăugarea de detergenți, de dezinfectanți sau de alte produse de curățare în rezervorul de apă proaspătă este interzisă.

Adăugarea de apă fierbinte în rezervorul de apă proaspătă este interzisă.

4. Montați rezervorul de apă proaspătă

Introducerea sacului de praf

1. Deschideți carcasa frontală a stației de încărcare.
   Figura H
2. Împingeți sacul de praf în orificiul de intrare.
3. Închideți carcasa frontală a stației de încărcare.

Operare

ATENŢIE

Pericol din cauza obstacolelor

Pericol de deteriorare

Înainte de a utiliza robotul de curățenie, asigurați-vă că nu există obstacole pe podea, pe scări sau pe paliere.

Pregătirea mediului

- Păstrați podeaua fără obiecte pe jos pentru a asigura o curățare eficientă. Obstacolele duc la un proces de curățare îndelungat, deoarece robotul de curățenie trebuie să se deplaseze în jurul obiectelor.
- Deschideți ușile încăperilor care urmează să fie curățate.
- La operarea robotului de curățenie cu aplicația: Efectuați configurarea în aplicație, astfel încât robotul de curățenie să poată curăța în funcție de cerințele individuale de curățare (zone interzise, diferiți parametri de curățare etc.), vezi capitolul *Generarea unei hărți*.

Setări

Setările robotului

Curățarea poate fi pornită și de pe aspiratorul robot, fără aplicație. Următoarele comenzi pot fi executate cu butoane:

- Porniți curățarea cuButonul Pornit/Oprit/Pauză.
- Întrerupeți curățarea cuButonul Pornit/Oprit/Pauză.
- Întoarceți manual aspiratorul robot la stația de încărcare folosindButonul Home (Acasă).

După finalizarea sarcinii de curățare sau în cazul descărcării acumulatorului aspiratorul robot se întoarce automat la stația de încărcare în scop de reîncărcare.

Setările din aplicație

Aplicația Roboți KÄRCHER pentru utilizare în spații închise dispune, printre altele, de următoarele funcții principale:

- Ghidul pas cu pas privind opțiunile de configurare
- Generarea hărților încăperilor și a mai multor etaje
- Setarea programelor orare
- Definirea zonelor interzise și a zidurilor virtuale
- Afișarea mesajelor de eroare, a mesajelor de defecțiuni și a progresul pe durata curățării
- Setați parametrii de curățare, precum cantitatea de apă, puterea de aspirație și numărul de treceri
- Definirea zonelor de curățare
- Activarea/dezactivarea modului „Nu deranjați”
- Operarea mașinii de la distanță
- Întrebările frecvente cu instrucțiuni detaliate privind depanarea

Pornirea aspiratorului robot

Indicaţie

Așezați aspiratorul robot direct pe stația de încărcare, dacă nu poate fi pornit din cauza acumulatorului descărcat, vezi capitolul Prima punere în funcţiune.

1. Așezați manual aspiratorul robot pe stația de încărcare și asigurați-vă de contactu corespunzător la bornele acumulatorului.
   Aspiratorul robot pornește automat și emite un semnal acustic.
   Becul LED se aprinde.

Indicaţie

În mod alternativ aspiratorul robot poate fi pornit și când nu este pe stația de încărcare.

2. Țineți apăsat butonul Butonul Pornit/Oprit/Pauză timp de 3 secunde.
   Aspiratorul robot se pornește.
   Figura I

Funcționare fără aplicație

Începerea curățării

Indicaţie

Deschideți ușile tuturor încăperilor pe care robotul de curățenie trebuie să le curețe și păstrați podeaua fără obiecte pe jos.

1. Apăsați Butonul Pornit/Oprit/Pauză.
   Aspiratorul robot emite un semnal acustic și generează o hartă a mediului înconjurător, fără curățare.
   Butoanele LED luminează albastru.
   După finalizarea generării hărții aspiratorul robot se întoarce la stația de încărcare.

Indicaţie
Aşteptaţi câteva secunde şi apăsaţi din nou Butonul Pornit/Oprit/Pauză, pentru ca robotul să salveze harta.
2. Apăsaţi Butonul Pornit/Oprit/Pauză.
   Aspiratorul robot emite un semnal acustic şi începe curăţarea.
   Butoanele LED luminează albastru.

Funcţionare cu aplicaţia

Generarea unei hărţi

Indicaţie
Deschideţi uşile tuturor încăperilor pe care robotul de curăţenie trebuie să le cureţe şi păstraţi podeaua fără obiecte pe jos.
1. În aplicaţie, apăsaţi panoul de control „Start” şi urmaţi paşii indicaţi, după caz.
   Aspiratorul robot emite un semnal acustic şi începe generarea hărţii.
   Butoanele LED luminează albastru.
   După finalizarea generării hărţii aspiratorul robot se întoarce la staţia de încărcare.

Configurarea robotului în aplicaţie

Configuraţiile individuale conexe hărţii pot fi definite în aplicaţie.
- Pereţii virtuali şi zonele restricţionate previn accesarea de către aspiratorul robot a zonelor, care nu necesită curăţare.
- În cazul folosirii opţiunii privind curăţarea încăperilor sau a zonelor de curăţare, robotul poate curăţa în mod specific zonele selectate de utilizator o singură dată.
- Folosiţi diferitele moduri de curăţare pentru setarea intensităţii operaţiunii de curăţare, în mod individual pentru fiecare încăpere în parte, în funcţie de tipul pardoselii sau de gradul de murdărie (cantitatea de apă, numărul de treceri/zonă, puterea de aspirare etc.).

Descărcarea aplicaţiei este descrisă în capitolul *Conectarea robotului de curăţenie la WiFi şi aplicaţia*.
1. Implementaţi pas cu pas instrucţiunile afişate în aplicaţie.

Începerea procesului de curăţare

1. Selectaţi harta dorită în aplicaţie şi începeţi procesul de curăţare în funcţie de configuraţia individuală.

Întreruperea curăţării

Întreruperea curăţării pe aparat

1. Apăsaţi orice buton pe durata curăţării.
   Aspiratorul robot se opreşte.
   Butoanele LED clipesc albastru.
2. Apăsaţi Butonul Pornit/Oprit/Pauză.
   Curăţarea continuă.
   Butoanele LED luminează albastru.

Întreruperea curăţării în aplicaţie

1. În aplicaţie apăsaţi panoul de control„Pauză”.
   Aspiratorul robot se opreşte.
   Butoanele LED clipesc albastru.
2. În aplicaţie apăsaţi panoul de control „Start”.
   Curăţarea continuă.
   Butoanele LED luminează albastru.

Indicatorul de nivel al acumulatorului aparatului

Indicaţie
În cazul descărcării acumulatorului aspiratorul robot se întoarce automat la staţia de încărcare, în scopul reîncărcării acumulatorului.
Indicaţie
Dacă aspiratorul robot nu a finalizat sarcina de curăţare, aceasta va fi reluată după reîncărcarea acumulatorului.

Trimiterea manuală a robotului de curăţenie la reîncărcare

Trimiterea manuală a aspiratorului robot la reîncărcare

1. Dacă robotul execută o sarcină de curăţare apăsaţi orice buton.
   Aspiratorul robot se opreşte.
   Butoanele LED clipesc albastru.
2. Apăsaţi Butonul Home (Acasă).
   Curăţarea este anulată.
   Aspiratorul robot se mişcă la staţia de încărcare, în scopul reîncărcării acumulatorului.
   După conectarea aspiratorului robot la staţia de încărcare butoanele LED clipesc albastru.

După finalizarea sarcinii de curăţare sau în cazul descărcării acumulatorului aspiratorul robot se întoarce automat la staţia de încărcare în scop de reîncărcare.

Trimiterea manuală a aspiratorului robot la reîncărcare, cu folosirea aplicaţiei

1. Dacă robotul execută o sarcină de curăţare apăsaţi panoul de control „Pauză” din aplicaţie.
   Aspiratorul robot se opreşte.
   Butoanele LED clipesc albastru.
2. În aplicaţie apăsaţi panoul de control „Încărcare”.
   Curăţarea este anulată.
   Aspiratorul robot se mişcă la staţia de încărcare, în scopul reîncărcării acumulatorului.
   După conectarea aspiratorului robot la staţia de încărcare butoanele LED clipesc albastru.

După finalizarea sarcinii de curăţare sau în cazul descărcării acumulatorului aspiratorul robot se întoarce automat la staţia de încărcare în scop de reîncărcare.

Golirea rezervorului de praf

În funcţie de setările definite în aplicaţie, praful din rezervorul de praf este aspirat automat la intervale regulate, când aparatul se mişcă la staţia de încărcare.
Golirea manuală a rezervorului de praf:
1. Deschideţi capacul frontal.
2. Apăsaţi clema şi prindeţi rezervorul de praf de canelurile mânerului şi scoateţi rezervorul de praf din aparat.
   Figura K
3. Deschideţi clapeta.
   Figura L
4. Goliţi rezervorul de praf.
5. Închideţi clapeta până auziţi zgomotul de fixare în poziţie.
6. Introduceţi rezervorul de praf.
7. Pentru continuarea curăţării apăsaţi butonul Pornit/Oprit.

Oprirea aparatului

Indicaţie
Aspiratorul robot de curăţare nu poate fi oprit când este pe staţia de încărcare.
1. Ţineţi apăsat butonul Butonul Pornit/Oprit/Pauză 3 secunde.

Butoanele LED se sting.
Aspiratorul robot se oprește.
2. Goliți rezervorul de apă reziduală din stația de încărcare și clătiți cu apă proaspătă, vezi secțiunea *Curățarea rezervorului de apă reziduală a stației de încărcare*.
3. Curățați mopul de ștergere și lăsați-l la uscat, vezi capitolul *Curățarea mopului de ștergere*.
4. Curățați peria de curățare, vezi secțiunea *Curățarea periei de curățare*.

Resetarea conexiunii Wi-Fi

În cazul utilizării unui router nou sau în cazul schimbării parolei rețelei WI-Fi actualizați și conexiunea Wi-Fi a aspiratorului robot.

Indicaţie

Pot fi utilizate doar rețelele Wi-Fi de 2,4 GHz.

1. Porniți aspiratorul robot, vezi capitolul *Pornirea aspiratorului robot*.
2. Țineți apăsate simultan butoanele Butonul Pornit/Oprit/Pauză și Butonul Home (Acasă) timp de 3 secunde, până auziți un semnal acustic.

Resetarea la setările implicite

1. Țineți apăsat Butonul Home (Acasă) timp de 5 secunde, până când se aude un semnal sonor.
2. Țineți apăsat Butonul Home (Acasă) din nou timp de 5 secunde, până când se aude un semnal sonor. Setările implicite sunt activate.

Transport

Transportaţi, resp. returnaţi aparatul pe cât posibil numai în ambalajul original. Dacă ambalajul original nu este disponibil, vă rugăm să luaţi legătura cu service-ul nostru.

Indicaţii de siguranţă pentru transport

Acumulatorul litiu-ion este supus cerințelor legii privind mărfurile periculoase.
Un acumulator nedeteriorat și funcțional poate fi transportat de utilizator în zone de trafic public fără alte cerințe.
La expedierea de către terți (compania de transport), vă rugăm să rețineți cerințele speciale privind ambalajul și etichetarea.
Respectați reglementările locale.

Depozitarea

ATENŢIE

Apariția mirosurilor din cauza umidității

Mirosurile neplăcute pot apărea dacă aparatul depozitat conține lichide/murdărie umedă.
Utilizați unealta de curățare pentru îndepărtarea firelor de păr și a particulelor de murdărie de pe peria principală.
Lăsați mopul de ștergere curat la uscat la aer.
Așezarea mopului umed într-un dulap închis în scop de uscare este interzisă.

ATENŢIE

Pagube materiale

Depozitarea incorectă poate duce la deteriorarea aparatului.
Nu așezați obiecte pe robotul de curățenie.
Nu depozitați aparatul cu capul în jos.
Depozitați robotul de curățare cu acumulatorul încărcat complet, în stare oprită, în spațiu răcoros și uscat.

Indicaţie

Pentru a evita descărcarea completă a acumulatorului, reîncărcați complet acumulatorul robotului de curățare după maxim 5 luni.

Îngrijirea şi întreţinerea

Lucrări de întreţinere

Schimbarea sacului de praf

1. Deschideți carcasa frontală a stației de încărcare.
2. Îndepărtați sacul filtrului.
3. Dacă este cazul, curățați interiorul stației de încărcare și filtrul de protecție al motorului, vezi *Curățarea filtrului de protecție a motorului aparatului*.
4. Desfășurați noul sac de praf și împingeți-l în suport. **Figura H**
5. Închideți carcasa frontală a stației de încărcare.

Curăţarea filtrului de protecţie a motorului aparatului

1. Deschideți carcasa frontală a stației de încărcare. **Figura M**
2. Îndepărtați sacul filtrului.
3. Îndepărtați filtrul de protecție a motorului.
4. Curățați filtrul de protecție a motorului aparatului sub jet de apă.
5. Lăsați filtrul de protecție a motorului la uscat.
6. Montați filtrul de protecție a motorului în stația de încărcare.
7. Montați sacul de praf, vezi secțiunea *Introducerea sacului de praf*.
8. Închideți carcasa frontală a stației de încărcare.

Curăţarea rezervorului de apă reziduală a staţiei de încărcare

ATENŢIE

Apariția de mirosuri neplăcute din cauza rezervorului de apă reziduală rămas ud

Dacă la depozitare, rezervorul de apă reziduală mai conține lichide/murdărie umedă, pot apărea mirosuri neplăcute.
Goliți complet rezervorul de apă reziduală.
Curățați regulat rezervorul de apă reziduală.

1. Îndepărtați rezervorul de apă reziduală.
2. Trageți umărul de pe capacul rezervorului de apă reziduală și ridicați capacul.
3. Goliți rezervorul de apă uzată. În caz de murdărie persistentă clătiți rezervorul de apă reziduală cu apă proaspătă sau curățați-l cu peria de curățare.
4. Închideți capacul rezervorului de apă reziduală.
5. Montați rezervorul de apă reziduală în stația de încărcare.

Curăţare senzori

Curățați senzorii cel puțin o dată pe lună. Curățați întotdeauna imediat senzorii dacă se murdăresc.
Figura J

1. Ștergeți senzorii cu o cârpă moale.

Curăţarea contactelor

Curățați contactele aparatului minim odată pe lună. Asigurați curățarea permanentă a contactelor.

1. Ștergeți contactele aparatului cu o lavetă moale.

Curăţarea rezervorului de praf

1. Goliți rezervorul de praf.

ATENŢIE

Deteriorarea componentelor electronice

Curățarea rezervorului de praf cu apă este interzisă.

2. Curăţaţi rezervorul de praf cu unealta de curăţare furnizată.
   Figura N
3. Închideţi clapeta până auziţi zgomotul de fixare în poziţie.
4. Introduceţi rezervorul de praf.

Curăţarea filtrului

Recomandăm curăţarea regulată a filtrului. Astfel, preveniţi înfundarea filtrului.

1. Deschideţi capacul frontal.
2. Apăsaţi clema şi prindeţi rezervorul de praf de canelurile mânerului şi scoateţi rezervorul de praf din aparat.
   Figura K
3. Scoateţi filtrul. Curăţaţi filtrul sub jet de apă, folosind unealta de curăţare furnizată.
   Figura O
4. Permiteţi uscarea completă a filtrului.
5. Apăsaţi filtrul în poziţie.
6. Introduceţi rezervorul de praf.

Curăţarea periei de curăţare

1. Răsturnaţi aspiratorul robot.
2. Strângeţi clemele de pe capacul periei.
   Figura P
3. Îndepărtaţi capacul periei.
4. Îndepărtaţi peria de curăţare.
   Figura Q
5. Curăţaţi peria de curăţare cu unealta de curăţare furnizată.
6. Montaţi peria de curăţare.
7. Montaţi capacul periei şi apăsaţi-l până auziţi zgomotul de fixare în poziţie.

Curăţarea roţilor

Particulele de murdărie (de ex. nisipul etc.) pot rămâne blocate pe suprafaţa de rulare şi pot deteriora suprafeţele sensibile şi netede ale pardoselii.

1. Curăţaţi suprafaţa de rulare a roţilor cu o lavetă umedă.

Curăţarea mopului de ştergere

1. Răsturnaţi aspiratorul robot.
2. Îndepărtaţi discurile de curăţare.
3. Îndepărtaţi mopurile de curăţare de pe discurile de curăţare.
4. Spălaţi mopurile de ştergere şi uscaţi-le complet.

Remedierea defecţiunilor

De cele mai multe ori, defecţiunile au cauze simple, pe care le puteţi remedia cu ajutorul următoarei liste de ansamblu. În caz de dubiu sau de defecţiuni nemenţionate, vă rugăm să vă adresaţi unităţii de service autorizate.

Eroare	Cauză	Remediere
Acumulatorul nu se încarcă	Contactele de încărcare sunt murdare.	1. Curăţaţi contactele de încărcare de la staţia de încărcare şi de la robotul aspirator cu o lavetă uscată.
	Temperatura ambientală este sub 0 °C sau peste 35 °C.	1. Utilizaţi robotul aspirator la temperaturi peste 0 °C sau sub 35 °C.
	Cablul de alimentare al staţiei de încărcare nu este conectat.	1. Conectaţi cablul de alimentare al staţiei de încărcare.
Robotul de curăţenie nu revine la staţia de încărcare	Acumulatorul s-a descărcat.	1. Aşezaţi manual robotul de curăţenie pe staţia de încărcare şi lăsaţi-l să se încarce complet.
	Robotul de curăţenie este prea departe de staţia de încărcare.	1. Aduceţi robotul de curăţenie mai aproape de staţia de încărcare. 2. Aşezaţi manual robotul de curăţenie pe staţia de încărcare.
	Este prea puţin spaţiu în jurul staţiei de încărcare.	1. Asiguraţi-vă că există suficient spaţiu în jurul staţiei de încărcare, vezi capitolul *Setarea staţiei de încărcare*.
	Există prea multe obstacole în jurul staţiei de încărcare.	1. Aşezaţi staţia de încărcare într-o zonă cu mai mult spaţiu liber în jur, vezi capitolul *Setarea staţiei de încărcare*.
	Robotul de curăţenie îşi reface împrejurimile atunci când este deplasat pe o distanţă mai mare.	1. Aşezaţi manual robotul de curăţenie pe staţia de încărcare.
	Robotul aspirator nu a fost pornit la staţia de încărcare. În acest caz, robotul aspirator se întoarce doar la locul pornirii.	1. Aşezaţi manual robotul de curăţenie pe staţia de încărcare.
	Cablul de alimentare al staţiei de încărcare nu este conectat.	1. Conectaţi cablul de alimentare al staţiei de încărcare.

Eroare	Cauză	Remediere
Stația multifuncțională nu funcționează în mod corespunzător	Aspiratorul robot nu este poziționat corect la stația de încărcare.	1. Așezați manual aspiratorul robot pe stația de încărcare.
	Sacul de praf este plin.	1. Schimbați sacul de praf (vezi *Schimbarea sacului de praf*).
	Sacul de praf lipsește sau este montat incorect.	1. Introduceți sacul de praf sau asigurați-vă de montarea corectă a acestuia.
	Rezervorul apă proaspătă este gol	1. Reumpleți rezervorul de apă proaspătă.
	Rezervorul de apă reziduală este plin.	1. Goliți rezervorul de apă reziduală.
	Rezervorul de apă lipsește sau este montat incorect.	1. Montați corect rezervorul de apă.
	Filtrul de tavă de spălare lipsește sau este montat incorect.	1. Montați corect filtrul de tavă de spălare.

Departamentul de asistenţă clienţi

Dacă defecţiunea nu poate fi remediată, aparatul trebuie verificat de departamentul de asistenţă clienţi.

Garanţie

În fiecare țară sunt valabile condițiile de garanție acordate de distribuitorul nostru din țara respectivă. Eventuale defecțiuni survenite la aparat în perioada de garanție vor fi remediate gratuit, în limita în care sunt defecțiuni de fabricație sau de material. Pentru a beneficia de garanție, prezentați-vă cu chitanța de cumpărare la comerciantul dvs. sau la cea mai apropiată unitate de service autorizată.
(Pentru adresă, consultați pagina din spate)
Pentru mai multe informații privind garanția (dacă sunt disponibile) vă rugăm accesați meniul „Descărcări” din opțiunea Service al paginii web al reprezentanței Kärcher din țara dvs.

Declaraţie de conformitate UE

Aparat	Tip	Banda de frecvenţă, MHz	Putere, max. EIRP, mW
1.269-130.0	Wi-Fi	2400-2483,5	50
1.269-130.0	Bluetooth	2400-2483,5	8

Alfred Kärcher SE & Co. KG declară prin prezenta că aparatul radio de tip aspirator robot este conform cu directiva 2014/53/UE. Textul complet al Declarației de Conformitate UE poate fi vizualizat pe pagina web *www.kaercher.com/RVM4Comfort.*

Date tehnice

		RVM 4 Confort
Robot de curăţare		
Randament nominal	W	45
Tip set de acumulatori		Li-ION
Capacitate acumulator	mAh	4800
Interval de funcționare cu acumulator complet încărcat, în regim normal	min	160
Timp de încărcare (8 % până la 100 % / 0 % până la 100 %)	min	230 / 285
Conexiuni wireless		2,4G + Bluetooth
Nivelul presiunii acustice	dB(A)	<66
Murdărie uscată	ml	300
Greutate	kg	4,1
Stație de încărcare		
Necesarul nominal de putere (aspirare/încărcare)	W	650/32
Volum rezervor apă proaspătă	l	3
Volum rezervor de apă reziduală	l	2,3
Capacitatea pungii-filtru	l	2,5
Greutate	kg	6,1
Lungime x Lăţime x Înălţime	mm	310x450 x455
Nivelul presiunii acustice	dB(A)	79

Sub rezerva modificărilor tehnice.

Sadržaj

Opće napomene 178
Sigurnosni napuci 179
Simboli na uređaju 180
Zaštita okoliša 180
Namjenska uporaba 180
Pribor i zamjenski dijelovi 180
Sadržaj isporuke 180
Opis uređaja 180
Prvo puštanje u rad 181
Puštanje u pogon 182
Rukovanje 182
Transport 184
Čuvanje 184
Njega i održavanje 184
Pomoć u slučaju smetnji 185
Jamstvo 186
EU izjava o sukladnosti 186
Tehnički podaci 186

Opće napomene

Prije prve uporabe uređaja pročitajte ove originalne upute za rad i postupajte

u skladu s njima. Čuvajte knjižice za kasniju uporabu ili za sljedećeg vlasnika.

- U slučaju nepridržavanja uputa za uporabu i sigurnosnih naputaka može doći do oštećenja uređaja i opasnosti za rukovatelja i druge osobe.
- U slučaju štete nastale prilikom transporta smjesta obavijestite trgovca.
- Prilikom vađenja iz pakiranja provjerite je li sadržaj pakiranja potpun tj. nedostaje li pribor i je li oštećen.

Sigurnosni napuci

- Osim naputaka u uputama za rad, morate uzeti u obzir i opće propise o sigurnosti i sprječavanju nezgoda koje je donio zakonodavac.
- Natpisi s upozorenjima i napomenama daju važne naputke za siguran rad.

Sigurnosne razine

⚠ *OPASNOST*

- *Uputa na neposredno prijeteću opasnosti koja bi mogla dovesti do teške ozljede ili smrti.*

⚠ *UPOZORENJE*

- *Uputa na moguću opasnu situaciju koja bi mogla dovesti do teške ozljede ili smrti.*

⚠ *OPREZ*

- *Uputa na moguću opasnu situaciju koja bi mogla dovesti do lakših ozljeda.*

PAŽNJA

- *Uputa na moguću opasnu situaciju koja bi mogla dovesti do oštećenja imovine.*

Opći sigurnosni napuci

Laserski radar uređaja u skladu je s normom IEC 60825-1:2014 za sigurnost proizvoda lasera klase 1 i ne emitira lasersko zračenje koje je štetno za ljudsko tijelo.

⚠ *OPASNOST* *• Opasnost od gušenja. Držite ambalažnu foliju dalje od djece.*

⚠ *UPOZORENJE* *• Uređaj upotrebljavajte samo u skladu s njegovom namjenom. Uzmite u obzir lokalne okolnosti i pri radu s uređajem obratite pozornost na druge osobe, osobito na djecu. • Uređaj nije namijenjen za to da ga koriste osobe s ograničenim tjelesnim, osjetnim ili duhovnim sposobnostima ili bez iskustva i/ili s nedostatnim znanjem. • Uređaj smiju koristiti samo osobe koje su podučene rukovanju uređajem ili su dokazale svoju sposobnost rukovanja te su izričito zadužene za korištenje. • Djeca ne smiju upravljati uređajem. • Djeca trebaju biti pod nadzorom kako bi se osiguralo da se ne igraju s uređajem. • Djeca smiju obavljati čišćenje i održavanje samo pod nadzorom. • Djeca starija od najmanje 8 godina smiju upravljati uređajem samo ako su obučena za uporabu od strane osobe odgovorne za njihovu sigurnost ili su pod nadzorom i ako razumiju opasnosti koje mogu nastati iz toga.*

⚠ *OPREZ* *• Opasnost od nezgoda i ozljeda. Pri transportu i skladištenju obratite pozornost na težinu uređaja, vidi poglavlje Tehnički podaci u uputama za rad. • Sigurnosni uređaji služe vašoj zaštiti. Nikad ne mijenjajte i nemojte zaobilaziti sigurnosne uređaje.*

PAŽNJA *• Oštećenje uređaja. Nemojte stajati na uređaju i ne stavljajte djecu, predmete ili kućne ljubimce na njega. • Uređaj sadrži baterije koje može zamijeniti samo stručnjak.*

Opasnost od strujnog udara

⚠ *UPOZORENJE* *• Uređaj sadrži električne dijelove, stoga ne čistite uređaj pod tekućom vodom. • Prije svih radova njege i održavanja isključite uređaj.*

⚠ *OPREZ* *• Radove popravka te radove na električnim komponentama prepustite samo ovlaštenoj servisnoj službi.*

Sigurnosni napuci za rad

⚠ *OPASNOST* *• Ne koristite uređaj u prostorijama u kojima postoji upaljena vatra ili žar u otvorenom kaminu ako nije pod nadzorom. • Ne koristite uređaj u prostorijama u kojima gore svijeće ako nije pod nadzorom.*

⚠ *UPOZORENJE* *• Opasnost od kratkog spoja. Držite provodljive predmete (npr. odvijače ili slično) dalje od kontakata za punjenje.*

⚠ *OPREZ* *• Vodite računa o riziku od spoticanja robota za čišćenje koji se kreće okolo. • Opasnost od ozljeda. Nikada ne posežite tijekom rada prstima ili alatom u rotirajući valjak za čišćenje uređaja. • Nemojte stajati niti sjediti na stanici ili robotu za čišćenje. • Imajte na umu da se predmeti mogu prevrnuti ako robot za čišćenje udari u njih (također i predmeti na stolovima ili mali komadi namještaja). • Imajte na umu da se robot za čišćenje može zapetljati u visećim telefonskim kabelima, električnim kabelima, stolnjacima, kabelima, remenima itd. To može dovesti do pada predmeta.*

PAŽNJA *• Ne koristite uređaj u prostorijama koje su osigurane alarmnim sustavom ili detektorom pokreta. • Uređaj koristite samo pri temperaturama od 0°C do +35 °C. • Koristite uređaj samo u zatvorenim prostorijama. • Nemojte usisavati uređajem oštre ili veće predmete kao npr. krhotine stakla, šljunak ili dijelove igračaka. • Prije korištenja uređaja, podignite sve kabele s poda kako biste spriječili da ih uređaj vuče sa sobom tijekom čišćenja. • Ogradite sva područja gdje postoji opasnost od pada uređaja. Npr. stubišta ili galerije bez ograda.*

Sigurnosni napuci za stanicu za punjenje

⚠ *OPASNOST* *• Uređaj priključujte samo na izmjeničnu struju. Navedeni napon na natpisnoj pločici mora odgovarati mrežnom naponu. • Iz sigurnosnih razloga preporučujemo da se uređaj načelno koristi samo uz zaštitnu nadstrujnu sklopku (maks. 30 mA). • Nikada ne dirajte strujne utikače i utičnice vlažnim rukama. • Opasnost od eksplozije. Ne punite baterije koje nisu punjive.*

⚠ *UPOZORENJE* *• Priključite uređaj samo na električni priključak koji je izveo stručni električar u skladu s IEC 60364-1. • Provjerite odgovara li napon električne mreže naponu navedenom na natpisnoj pločici punjača. • Uređaj sadrži električne dijelove, stoga ne čistite uređaj pod tekućom vodom. • Opasnost od kratkog spoja. Držite provodljive predmete (npr. odvijače ili slično) dalje od kontakata za punjenje. • Opasnost od kratkog spoja. Kontakte za punjenje stanice za punjenje čistite samo na suho. • Prije svih radova njege i održavanja izvucite strujni utikač. • Robot za čišćenje 1.269-130.0 smije se puniti samo na uređaju za punjenje stanice za punjenje s brojem dijela 9.773-135.0 / 9.773-248.0. • Punite isporučeni uređaj za čišćenje samo u stanici za punjenje. • Prije svake uporabe provjerite kabel za napajanje na oštećenja. Nemojte upotrebljavati*

oštećeni kabel za napajanje. Ako je kabel za napajanje oštećen, zamijenite ga odobrenim zamjenskim kabelom. Odgovarajući zamjenski dio možete nabaviti od proizvođača KÄRCHER ili nekog od naših servisnih partnera.

PAŽNJA *● Koristite uređaj za punjenje samo u zatvorenim prostorijama. ● Nemojte postavljati stanicu za punjenje blizu izvora topline, npr. grijanja. ● Stanicu za punjenje čuvajte samo u zatvorenom prostoru na hladnom i suhom mjestu. ● Kako biste izbjegli duboko pražnjenje punjive baterije, napunite robota za čišćenje ponovno u potpunosti najkasnije nakon 5 mjeseci. ● Prije svih radova njege i održavanja isključite stanicu za punjenje.*

Simboli na uređaju

Prije puštanja u pogon pročitajte upute rad i sve sigurnosne naputke.

Zaštitite uređaj od vode. Skladištite uređaj na suhom. Ne izlažite uređaj kiši. Uređaj je prikladan samo za korištenje u unutrašnjosti.

Zaštita okoliša

Ambalažni se materijali mogu reciklirati. Molimo odložite ambalažu na ekološki prihvatljiv način.

Električni i elektronički uređaji sadrže vrijedne reciklažne materijale, a često i sastavne dijelove poput baterija, punjivih baterija ili ulja koji kod nepropisnog rukovanja ili nepravilnog zbrinjavanja mogu predstavljati potencijalnu opasnost za ljudsko zdravlje i okoliš. Međutim, ti su sastavni dijelovi potrebni za pravilan rad uređaja. Uređaji koji su označeni ovim simbolom ne smiju se odlagati zajedno s kućnim otpadom.

Napomene o sastojcima (REACH)
Aktualne informacije o sastojcima možete pronaći na: *www.kaercher.de/REACH*

Namjenska uporaba

Uređaj se sastoji od dvije jedinice, stanice za punjenje i robota za čišćenje na baterije.

- Ovaj robot za čišćenje namijenjen je za potpuno automatsko mokro i suho čišćenje.
- Nemojte čistiti obloge osjetljive na vodu kao što su, npr. netretirani podovi od pluta, budući da može prodrijeti vlaga i oštetiti pod.
- Uređaj je pogodan za čišćenje tepiha, PVC-a, linoleuma, pločica, kamena, uljanog i voštanog parketa, laminata te svih vodootpornih podnih obloga.
- Ovaj uređaj razvijen je za uporabu u privatnim kućanstvima i nije namijenjen za profesionalnu uporabu.

Pribor i zamjenski dijelovi

Koristite samo originalan pribor i originalne zamjenske dijelove jer oni jamče siguran i nesmetan rad uređaja. Informacije o priboru i zamjenskim dijelovima pronađite na *www.kaercher.com*.

Sadržaj isporuke

Kod raspakiravanja provjerite je li sadržaj potpun. U slučaju nedostatka pribora ili štete nastale prilikom transporta obavijestite svog prodavača.

Opis uređaja

Za ilustracije pogledajte stranicu s grafičkim prikazima.
Slika A
Slika B

① Diskovi za brisanje
② Četka za čišćenje
③ Poklopac četke
④ Pogonski kotač
⑤ Senzor rubova
⑥ Bočna četka
⑦ Kotač
⑧ Spremnik za suhu prašinu
⑨ Alat za čišćenje
⑩ Tipka za uključivanje/isključivanje/pauzu
⑪ Tipka Home
⑫ Laserski senzor (LiDAR)
⑬ Dvolinijski laser
⑭ Kontakti za punjenje
⑮ Prednji poklopac stanice
⑯ Filtar posude za pranje
⑰ Posuda za pranje
⑱ Spremnik svježe vode
⑲ Spremnik otpadne vode
⑳ Utičnica stanice za punjenje
㉑ Filtarska vrećica
㉒ Mrežni kabel

Funkcija robota za čišćenje

- Mobilni robot za čišćenje crpi energiju iz ugrađene punjive baterije koju redovito puni na priloženoj stanici za punjenje. Ako je razina napunjenosti baterije preniska, automatski se vraća na stanicu za punjenje kako bi se napunila i, ako je potrebno, pauzira trenutni zadatak čišćenja.
- Po završetku punjenja robot za čišćenje automatski napušta stanicu za punjenje i nastavlja s čišćenjem ako je zadatak prekinut. Robot za čišćenje također se vraća na stanicu za punjenje kada završi s čišćenjem.
- Robot za čišćenje komunicira poruke o statusu putem glasovnog izlaza i različitih LED boja na uređaju.
- Robot za čišćenje sustavno se kreće. Skenira prostoriju laserskim senzorom (LiDAR), a zatim čisti prostoriju korak po korak.
- Robot za čišćenje ima senzore rubova koji mogu otkriti stubišta i stepenice, a koji su dizajnirani da spriječe pad.
- Ultrazvučni senzor koristi se za detekciju tepiha, koji se može aktivirati i deaktivirati pojedinačno u aplikaciji. Ovisno o konfiguraciji, robot za čišćenje izbjegava tepihe.
- Robot za čišćenje ima spremnik za suhu prašinu, glavnu četku, bočnu četku i 2 ploče za brisanje. Ove

komponente omogućuju istovremeno suho i mokro čišćenje. Postupak usisavanja skuplja sve čestice prašine i grubu prljavštinu u spremnik za suhu prašinu tako da se tijekom mokrog čišćenja ne sakupljaju čestice prašine i gruba prljavština.
- U višenamjenskoj stanici za punjenje uklanja se prašina iz spremnika za prašinu. U stanici za punjenje također je moguće oprati i osušiti krpu za brisanje.

Usisavanje se može odvijati samo pod sljedećim uvjetima:
- Robot za čišćenje nalazi se u stanici za punjenje.
- Vrećica za prašinu je pričvršćena u stanici za punjenje.

LED boje na uređaju

LED tipke	Značenje
Isključeno	Uređaj je isključen. Uređaj je u stanju mirovanja. Uređaj je u načinu rada "Ne ometaj".
Svijetli plavo	Uređaj radi. Uređaj je potpuno napunjen.
Pulsira plavo	Uređaj je u stanju pripravnosti / pauze. Uređaj se puni.
Bljeska plavo	Uređaj je u načinu rada WLAN veze.
Pulsira ili bljeska crveno	Došlo je do kvara. Rješavanje problema vidi *Pomoć u slučaju smetnji*.

LED boje na stanici za punjenje

LED tipke	Značenje
Isključeno	Uređaj je potpuno napunjen i u stanju mirovanja. Uređaj je u načinu rada "Ne ometaj". Isključivanje.
Svijetli plavo	Održavanje u tijeku. Uređaj je potpuno napunjen.
Pulsira plavo	Uređaj se puni.
Treperi crveno	Došlo je do kvara. Rješavanje problema vidi *Pomoć u slučaju smetnji*.

Posebni načini rada

način mirovanja

Robot za čišćenje se nakon 5 minuta neaktivnosti automatski prebacuje u stanje mirovanja. Pritisnite bilo koju tipku da ga probudite.
- Robot za čišćenje ne prelazi u način mirovanja kada je u stanici za punjenje.
- Robot za čišćenje će se automatski isključiti ako je u stanju mirovanja dulje od 6 sati

Način rada "Ne ometaj"

Moguće je aktivirati način rada "Ne ometaj". U načinu rada "Ne ometaj" robot za čišćenje ne emitira zvučna upozorenja. LED svjetla su isključena.
Način rada "Ne ometaj" može se aktivirati u aplikaciji. Preuzimanje aplikacije opisano je u poglavlju *Povezivanje robota za čišćenje s WLAN-om i aplikacijom*.
Napomena
U načinu rada "Ne ometaj" robot za čišćenje nije isključen. Za nastavak čišćenja kratko pritisniteTipka za uključivanje/isključivanje/pauzu.

Daljinsko upravljanje

U aplikaciji postoji mogućnost navigacije robotom ako se zaglavi na nepristupačnom mjestu, na primjer.
Ovaj daljinski upravljač može se odabrati u aplikaciji u odjeljku „Postavke APLIKACIJE” > „Postavke značajki” > „Više značajki”.

Prvo puštanje u rad

Postavljanje stanice za punjenje

- Stanicu za punjenje postavite na lokaciji do koje robot za čišćenje može lako doći.

PAŽNJA

Opasnost od oštećenja poda zbog vlage
Mokar mop za brisanje tijekom punjenja može oštetiti pod.
Postavite stanicu za punjenje na vodootporni pod.
- Osigurajte udaljenost od najmanje 0,5 m s lijeve i desne strane stanice za punjenje i udaljenost od najmanje 1,5 m s prednje strane stanice za punjenje.
- Lokacija ne smije biti izložena izravnoj sunčevoj svjetlosti.

1. Postavite stanicu za punjenje.
   Slika C
2. Umetnite utikač mrežnog kabela u utičnicu za punjenje stanice za punjenje.
   Slika D
3. Spojite strujni utikač.

Spajanje robota za čišćenje na stanicu za punjenje

1. Postavite robot za čišćenje ručno na stanicu za punjenje i pobrinite se da kontakti baterije imaju dobar kontakt.
   Robot za čišćenje se uključuje automatski. LED tipke svijetle.

Povezivanje robota za čišćenje s WLAN-om i aplikacijom

Robotom za čišćenje može se upravljati izravno tipkama na uređaju ili aplikacijom putem mobilnog uređaja s WLAN-om. Kako biste mogli koristiti sve dostupne funkcije, preporučamo da robotom za čišćenje upravljate

putem aplikacije KÄRCHER roboti za unutarnje prostore.
Prije preuzimanja aplikacije provjerite sljedeće:
- Mobilni uređaj je spojen na internet.
- WLAN usmjerivača od 2,4 GHz je omogućen.
- Zajamčena je dovoljna WLAN pokrivenost.

Aplikaciju KÄRCHER roboti za unutarnje prostore preuzmite iz trgovine Apple App Store® ili Google Play™ .

GET IT ON Google Play

Download on the App Store

- Google Play™ i Android™ su žigovi ili registrirani zaštitni znakovi tvrtke Google Inc.
- Apple® i App Store® su žigovi ili registrirani zaštitni znakovi tvrtke Apple Inc.

Povezivanje robota za čišćenje s aplikacijom KÄRCHER roboti za unutarnje prostore i WLAN-om:
1. Aplikaciju KÄRCHER roboti za unutarnje prostore preuzmite iz trgovine Apple App Store ili Google Play Store.
2. Otvorite aplikaciju KÄRCHER roboti za unutarnje prostore.
3. Stvorite račun (ako još niste registrirani).
4. Dodajte željenog robota za čišćenje.
5. Slijedite upute u aplikaciji korak po korak.

Deaktivacija robota za čišćenje pomoću WLAN-a

1. Izbrišite uređaj u APLIKACIJI.
2. Istodobno pritisnite tipku za uključivanje/isključivanje i tipku "Home" na 3 sekunde dok glas ne kaže: "Resetiranje Wi-Fi veze i ulazak u način konfiguracije mreže".

Puštanje u pogon

Postavljanje bočne četke

1. Okrenite robot za čišćenje naopako.
2. Postavite bočnu četku.
   Slika E

Umetanje diskova za brisanje

1. Okrenite robot za čišćenje naopako.
2. Postavite diskove za brisanje.
   Slika F

Punjenje spremnika svježe vode stanice za punjenje

PAŽNJA

Opasnost od oštećenja
Ulijevanje vruće vode u spremnik svježe vode može uzrokovati deformaciju plastike.
Ne punite vruću vodu u spremnik svježe vode.
Napomena
Uvijek prvo ispraznite spremnik otpadne vode prije punjenja spremnika svježe vode.

1. Uklonite spremnik svježe vode.
   Slika G
2. Povucite jezičac na poklopcu spremnika svježe vode i podignite poklopac.
3. Napunite spremnik svježe vode hladnom ili mlakom vodom iz slavine do oznake MAX.

PAŽNJA

Oštećenje uređaja zbog korozije i materijala koji sadrže kemikalije.
Nemojte stavljati deterdžente, sredstva za dezinfekciju ili druga sredstva za čišćenje u spremnik svježe vode.
Nemojte ulijevati vruću vodu u spremnik svježe vode.

4. Instaliranje spremnika svježe vode.

Umetanje vrećice za prašinu

1. Otvorite prednji poklopac stanice za punjenje.
   Slika H
2. Gurnite vrećicu za prašinu u prihvatnik.
3. Zatvorite prednji poklopac stanice za punjenje.

Rukovanje

PAŽNJA

Opasnost od prepreka
Opasnost od oštećenja
Prije pokretanja robota za čišćenje, provjerite da nema prepreka na podu, stepenicama ili podestima.

Pripremiti okolinu

- Na podu ne smiju se nalaziti predmeti kako bi se osiguralo učinkovito čišćenje. Prepreke zahtijevaju dugotrajno čišćenje jer robot za čišćenje mora izbjegavati predmete.
- Otvorite vrata prostorija koje treba očistiti.
- Kada robotom za čišćenje upravljate pomoću aplikacije: Provedite konfiguraciju u aplikaciji tako da robot za čišćenje može čistiti u skladu s individualnim zahtjevima čišćenja (zabranjene zone, različiti parametri čišćenja itd.), vidi poglavlje *Izrada karte*.

Postavke

Postavke na robotu

Čišćenje se također može pokrenuti iz robota za čišćenje bez aplikacije. Sljedeće naredbe mogu se izvršiti pomoću gumba:
- Čišćenje započnite putem Tipka za uključivanje/isključivanje/pauzu.
- Prekinite čišćenje putem Tipka za uključivanje/isključivanje/pauzu.
- Ručno vratite robot za čišćenje na stanicu za punjenje putem Tipka Home.

Robot za čišćenje automatski se vraća na stanicu za punjenje radi punjenja kada dovrši zadatak čišćenja ili kada je razina napunjenosti baterije preniska tijekom postupka čišćenja.

Postavke u aplikaciji

Aplikacija KÄRCHER roboti za unutarnje prostore, između ostaloga, nudi sljedeće glavne funkcije:
- Vodič korak-po-korak za opcije konfiguracije
- Izrada karata za sobe i nekoliko katova
- Postavljanje rasporeda vremena
- Definicija zabranjenih zona i virtualnih zidova
- Napomene o kvarovima ili neispravnostima i tijeku čišćenja
- Podešavanje parametara čišćenja kao što su količina vode, usisna snaga i broj prolaza.
- Uspostava zona čišćenja
- Aktivacija/deaktivacija načina rada bez ometanja

- Daljinsko upravljanje uređajem
- Česta pitanja s detaljnim uputama za otklanjanje problema

Uključivanje robota za čišćenje

Napomena

Ako se robot za čišćenje ne može uključiti jer nije dovoljno napunjen, postavite ga izravno na stanicu za punjenje; pogledajte poglavlje Prvo puštanje u rad.

1. Postavite robot za čišćenje ručno na stanicu za punjenje i pobrinite se da kontakti baterije imaju dobar kontakt.
   Robot za čišćenje automatski se uključuje i emitira zvučni signal.
   LED svjetlo će se uključiti.

Napomena

Alternativno, robot za čišćenje također se može uključiti dok nije na stanici za punjenje.

2. Držite Tipka za uključivanje/isključivanje/pauzu pritisnuto 3 sekunde.
   Robot za čišćenje se uključuje.
   Slika I

Rad bez aplikacije

Početak čišćenja

Napomena

Otvorite vrata svih prostorija koje bi robot za čišćenje trebao očistiti i sklonite s poda predmeta koji leže okolo.

1. Pritisnite Tipka za uključivanje/isključivanje/pauzu.
   Robot za čišćenje daje zvučni signal i prvo izrađuje kartu okoline bez čišćenja.
   LED tipke svijetle plavo.
   Po završetku izrade karte robot za čišćenje vraća se na stanicu za punjenje.

Napomena

Pričekajte nekoliko sekundi dok Tipka za uključivanje/isključivanje/pauzu ponovno ne pritisnete tipku kako bi robot mogao spremiti kartu.

2. Pritisnite Tipka za uključivanje/isključivanje/pauzu.
   Robot za čišćenje daje zvučni signal i započinje čišćenje.
   LED tipke svijetle plavo.

Rad s aplikacijom

Izrada karte

Napomena

Otvorite vrata svih prostorija koje bi robot za čišćenje trebao očistiti i sklonite s poda predmeta koji leže okolo.

1. U aplikaciji pritisnite upravljačku ploču "Pokretanje" i slijedite potrebne korake.
   Robot za čišćenje daje zvučni signal i započinje izradu karte.
   LED tipke svijetle plavo.
   Po završetku izrade karte robot za čišćenje vraća se na stanicu za punjenje.

Konfiguriranje robota u aplikaciji

Pojedinačne konfiguracije karte mogu se napraviti u aplikaciji.

- Virtualni zidovi i ograničena područja sprječavaju ulazak robota za čišćenje u područja koja se ne smiju čistiti.
- Pomoću čišćenja prostorija ili zona čišćenja, robot može posebno očistiti područja koja je korisnik odabrao jednom.
- Uz različite načine čišćenja, intenzitet čišćenja može se odabrati pojedinačno za svaku prostoriju ovisno o vrsti poda ili prljavštine (količina vode, broj prolaza po području, usisna snaga itd.)

Preuzimanje aplikacije opisano je u poglavlju *Povezivanje robota za čišćenje s WLAN-om i aplikacijom*.

1. Slijedite detaljne upute u aplikaciji.

Početak čišćenja

1. Odaberite u aplikaciji željenu kartu i počnite s čišćenjem prema individualnoj konfiguraciji.

Prekid čišćenja

Prekid čišćenja na uređaju

1. Pritisnite bilo koju tipku tijekom čišćenja.
   Robot za čišćenje će se zaustaviti.
   LED tipke pulsiraju plavo.
2. Pritisnite Tipka za uključivanje/isključivanje/pauzu.
   Čišćenje se nastavlja.
   LED tipke svijetle plavo.

Prekid čišćenja u aplikaciji

1. U aplikaciji pritisnite upravljačku ploču "Pauza".
   Robot za čišćenje će se zaustaviti.
   LED tipke pulsiraju plavo.
2. U aplikaciji pritisnite upravljačku ploču "Pokretanje".
   Čišćenje se nastavlja.
   LED tipke svijetle plavo.

Indikator razine napunjenosti baterije

Napomena

Ako je baterija prazna, robot za čišćenje automatski se vraća u stanicu za punjenje kako bi napunio bateriju.

Napomena

Ako robot za čišćenje nije dovršio čišćenje, nastavit će s čišćenjem nakon što se baterija napuni.

Ručno slanje robota za čišćenje na punjenje

Ručno slanje robota za čišćenje na punjenje

1. Ako robot trenutačno izvodi čišćenje, pritisnite bilo koju tipku.
   Robot za čišćenje će se zaustaviti.
   LED tipke pulsiraju plavo.
2. Pritisnite Tipka Home.
   Čišćenje je otkazano.
   Robot za čišćenje premješta se na stanicu za punjenje radi punjenja.
   Čim je robot za čišćenje spojen na stanicu za punjenje, LED tipke pulsiraju plavo.

Robot za čišćenje automatski se vraća na stanicu za punjenje radi punjenja kada dovrši zadatak čišćenja ili kada je razina napunjenosti baterije tijekom postupka čišćenja preniska.

Ručno slanje robota za čišćenje na punjenje putem aplikacije

1. Ako robot trenutačno izvodi čišćenje, pritisnite upravljačku ploču "Pauza" u aplikaciji.
   Robot za čišćenje će se zaustaviti.
   LED tipke pulsiraju plavo.
2. U aplikaciji pritisnite upravljačku ploču "Punjenje".
   Čišćenje je otkazano.
   Robot za čišćenje premješta se na stanicu za punjenje radi punjenja.
   Čim je robot za čišćenje spojen na stanicu za punjenje, LED tipke pulsiraju plavo.

Robot za čišćenje automatski se vraća na stanicu za punjenje radi punjenja kada dovrši zadatak čišćenja ili kada je razina napunjenosti baterije tijekom postupka čišćenja preniska.

Pražnjenje posude za prašinu

Ovisno o postavci u aplikaciji, prašina u spremniku prašine automatski se usisava u redovitim intervalima kada se kreće u stanicu za punjenje.

Ručno pražnjenje spremnika prašine:

1. Otvorite gornji poklopac.
2. Pritisnite kopču i uhvatite spremnik za prašinu za udubljenja za nošenje kako biste ga uklonili iz uređaja.
   Slika K
3. Otvorite zaklopku.
   Slika L
4. Ispraznite posudu za prašinu.
5. Zatvorite zaklopku dok čujno ne sjedne na svoje mjesto.
6. Umetnite spremnik za prašinu.
7. Za nastavak čišćenja pritisnite tipku za uključivanje/isključivanje.

Isključivanje uređaja

Napomena

Robot za čišćenje ne može se isključiti dok je na stanici za punjenje.

1. Pritisnite i držite Tipka za uključivanje/isključivanje/pauzu 3 sekunde.
   LED tipke se gase.
   Robot za čišćenje se isključuje.
2. Ispraznite spremnik otpadne vode u stanici za punjenje i isperite ga svježom vodom, vidi *Čišćenje spremnika otpadne vode stanice za punjenje*.
3. Očistite mop za brisanje i ostavite ga da se osuši, vidi poglavlje *Čišćenje mopa za brisanje*.
4. Očistite četku za čišćenje, vidi *Čišćenje četke za čišćenje*.

Resetiranje WLAN veze

Ako se prebacite na novi usmjerivač ili promijenite WLAN lozinku, morate ažurirati WLAN vezu robota za čišćenje.

Napomena

Podržana je samo WLAN mreža od 2,4 GHz.

1. Uključite robot za čišćenje, vidi poglavlje *Uključivanje robota za čišćenje*.
2. Istodobno pritisnite Tipka za uključivanje/isključivanje/pauzu i Tipka Homena 3 sekunde dok se ne oglasi zvučni signal.

Vraćanje tvorničkih postavki

1. Pritisnite i držite Tipka Home 5 sekundi dok ne čujete zvučni signal.
2. Pritisnite tipku Tipka Home još jednom i držite je 5 sekundi dok ne čujete zvučni signal.
   Tvorničke postavke su vraćene.

Transport

Uređaj po mogućnosti transportirajte odnosno vraćajte samo u originalnoj ambalaži. Ako originalna ambalaža nije dostupna, obratite se našem servisu.

Sigurnosni napuci za transport

Litij-ionska punjiva baterija podliježe zahtjevima pravilnika o prijevozu opasne robe.

Korisnik može bez daljnjih obveza transportirati neoštećen i funkcionalan akumulator u javnom prometnom prostoru.

U slučaju otpreme od trećih strana (transportno poduzeće) obratite pozornost na posebne zahtjeve za pakiranje i označavanje.

Pridržavajte se nacionalnih propisa.

Čuvanje

PAŽNJA

Razvoj neugodnih mirisa zbog vlage

Ako se prilikom skladištenja u uređaju nalaze tekućine/vlažna prljavština, mogu se razviti neugodni mirisi.

Pomoću alata za čišćenje uklonite dlačice i čestice prljavštine s glavne četke.

Ostavite da se očišćeni mop za brisanje osuši na zraku.

Ne stavljajte mokri mop u zatvoreni ormar da se osuši.

PAŽNJA

Materijalne štete

Nepravilno skladištenje može oštetiti uređaj.

Ne stavljajte predmete na robota za čišćenje.

Ne pohranjujte uređaj naopako.

Čuvajte potpuno napunjenog i isključenog robota za čišćenje na hladnom i suhom mjestu.

Napomena

Kako biste izbjegli duboko pražnjenje punjive baterije, potpuno napunite robota za čišćenje najkasnije nakon 5 mjeseci.

Njega i održavanja

Radovi održavanja

Zamjena vrećice za prašinu

1. Otvorite prednji poklopac stanice za punjenje.
2. Uklonite filtarsku vrećicu.
3. Ako je potrebno, očistite unutrašnjost stanice za punjenje i filtar za zaštitu motora, vidi *Čišćenje filtra za zaštitu motora*.
4. Rasklopite novu vrećicu za prašinu i stavite je u nosač.
   Slika H
5. Zatvorite prednji poklopac stanice za punjenje.

Čišćenje filtra za zaštitu motora

1. Otvorite prednji poklopac stanice za punjenje.
   Slika M
2. Uklonite filtarsku vrećicu.
3. Uklonite filtar za zaštitu motora.
4. Očistite filtar za zaštitu motora pod tekućom vodom.
5. Ostavite filtar za zaštitu motora da se osuši.
6. Umetnite filtar za zaštitu motora u stanicu za punjenje.
7. Umetnite vrećicu za prašinu, vidi *Umetanje vrećice za prašinu*.
8. Zatvorite prednji poklopac stanice za punjenje.

Čišćenje spremnika otpadne vode stanice za punjenje

PAŽNJA

Razvoj mirisa zbog vlažnog spremnika prljave vode

Ako se u spremniku prljave vode prilikom skladištenja još uvijek nalazi tekućina / mokra prljavština, to može dovesti do razvoja neugodnog mirisa.

Potpuno ispraznite spremnik prljave vode.

Redovito čistite spremnik prljave vode.

1. Uklonite spremnik otpadne vode.
2. Povucite jezičak na poklopcu spremnika otpadne vode i podignite poklopac.
3. Ispraznite spremnik otpadne vode. U slučaju tvrdokorne prljavštine, isperite spremnik otpadne vode svježom vodom ili ga očistite četkom za čišćenje.
4. Zatvorite poklopac spremnika otpadne vode.
5. Umetnite spremnik otpadne vode u stanicu za punjenje.

Čišćenje senzora

Očistite senzore barem jednom mjesečno. Ako se zaprljaju, uvijek odmah očistite senzore.

Slika J

1. Obrišite senzore mekom krpom.

Čišćenje kontakata

Očistite kontakte na uređaju najmanje jednom mjesečno. Uvijek očistite kontakte.

1. Obrišite kontakte na uređaju mekom krpom.

Čišćenje spremnika za prašinu

1. Ispraznite posudu za prašinu.

PAŽNJA

Oštećenje elektroničkih komponenti

Ne čistite spremnik za prašinu vodom.

2. Očistite spremnik za prašinu isporučenim alatom za čišćenje.
   Slika N
3. Zatvorite zaklopku dok čujno ne sjedne na svoje mjesto.
4. Umetnite spremnik za prašinu.

Čišćenje filtra

Preporučujemo redovito čišćenje filtara. To sprječava njihovo začepljenje.

1. Otvorite gornji poklopac.
2. Pritisnite kopču i uhvatite spremnik za prašinu za udubljenja za nošenje kako biste ga uklonili iz uređaja.
   Slika K
3. Skinite filtar. Očistite filtar pod tekućom vodom s isporučenim alatom za čišćenje.
   Slika O
4. Ostavite filtar da se potpuno osuši.
5. Pritisnite filtar na njegov položaj.
6. Umetnite spremnik za prašinu.

Čišćenje četke za čišćenje

1. Okrenite robot za čišćenje naopako.
2. Stisnite stezaljke na poklopcu četke.
   Slika P
3. Skinite poklopac četke.
4. Skinite četku za čišćenje.
   Slika Q
5. Očistite četku za čišćenje s isporučenim alatom za čišćenje.
6. Umetnite četku za čišćenje.
7. Postavite poklopac četke i pritisnite ga dok se čujno ne uglavi na mjestu.

Čišćenje kotača

Čestice prljavštine (kao što je pijesak, itd.) mogu se prilijepiti na radnu površinu i zatim oštetiti osjetljive, glatke podne površine.

1. Očistite radnu površinu kotača vlažnom krpom.

Čišćenje mopa za brisanje

1. Okrenite robot za čišćenje naopako.
2. Uklonite diskove za brisanje.
3. Uklonite mopove za brisanje s diskova za brisanje.
4. Operite mopove za brisanje i potpuno ih osušite.

Pomoć u slučaju smetnji

Smetnje često imaju jednostavne uzroke koje možete sami ukloniti uz pomoć pregleda u nastavku. Ako niste sigurni ili ako smetnje nisu ovdje navedene, obratite se ovlaštenoj servisnoj službi.

Greška	Uzrok	Rješenje
Baterija se ne puni	Kontakti za punjenje su prljavi.	1. Obrišite kontakte za punjenje na stanici za punjenje i robotu za čišćenje suhom krpom.
	Temperatura okoline je ispod 0 °C ili iznad 35 °C.	1. Robota za čišćenje upotrebljavajte pri temperaturama iznad 0 °C i ispod 35 °C.
	Kabel za napajanje stanice za punjenje nije uključen.	1. Uključite kabel za napajanje stanice za punjenje.
Robot za čišćenje se ne vraća na stanicu za punjenje	Baterija je prazna.	1. Postavite robota za čišćenje ručno na stanicu za punjenje i pustite da se potpuno napuni.
	Robot za čišćenje je predaleko od stanice za punjenje.	1. Pomaknite robota za čišćenje bliže stanici za punjenje. 2. Postavite robota za čišćenje ručno na stanicu za punjenje.
	Oko stanice za punjenje nema dovoljno prostora.	1. Provjerite ima li dovoljno prostora oko stanice za punjenje, vidi poglavlje *Postavljanje stanice za punjenje*.
	Oko stanice za punjenje previše je prepreka.	1. Postavite stanicu za punjenje na otvorenije područje, vidi poglavlje *Postavljanje stanice za punjenje*.
	Robot za čišćenje ponovno mapira svoju okolinu kada se pomakne na veću udaljenost.	1. Postavite robota za čišćenje ručno na stanicu za punjenje.
	Robot za čišćenje nije pokrenut sa stanice za punjenje. U tom slučaju vraća se samo na mjesto s kojeg je pokrenut.	1. Postavite robota za čišćenje ručno na stanicu za punjenje.
	Kabel za napajanje stanice za punjenje nije uključen.	1. Uključite kabel za napajanje stanice za punjenje.

Greška	Uzrok	Rješenje
Višenamjenska stanica ne radi ispravno	Robot za čišćenje nalazi se ispravno u stanici za punjenje.	1. Ručno postavite robot za čišćenje na stanicu za punjenje.
	Vrećica za prašinu je puna.	1. Promijenite vrećicu za prašinu (vidi *Zamjena vrećice za prašinu*).
	Nema vrećice za prašinu ili nije ispravno postavljena.	1. Umetnite vrećicu za prašinu ili provjerite je li ispravno postavljena.
	Spremnik svježe vode je prazan.	1. Ponovno napunite spremnik svježe vode.
	Spremnik otpadne vode je pun.	1. Ispraznite spremnik otpadne vode.
	Nema spremnika za vodu ili nije ispravno postavljen.	1. Ispravno postavite spremnik za vodu.
	Nema filtra posude za pranje ili nije ispravno postavljen.	1. Ispravno postavite filtar posude za pranje.

Servisna služba

Ako se smetnja ne može ukloniti, uređaj mora ispitati servisna služba.

Jamstvo

U svakoj zemlji vrijede jamstveni uvjeti koje je izdala nadležna organizacija za distribuciju. Moguće kvarove na Vašem uređaju popravljamo besplatno unutar jamstvenog roka ako je uzrok materijalna pogreška ili pogreška u proizvodnji. U slučaju koji podliježe jamstvu obratite se s potvrdom o plaćanju Vašem prodavaču ili najbližoj ovlaštenoj servisnoj službi.
(vidi adresu na poleđini)
Daljnje informacije o jamstvu (ako postoje) možete pronaći u servisnom području vaše lokalne web stranice tvrtke Kärcher pod “Preuzimanja”.

EU izjava o sukladnosti

Uređaj	Tip	Frekvencijski pojas, MHz	Snaga, maks. EIRP, mW
1.269-130.0	WLAN	2400-2483,5	50
1.269-130.0	Blueto-oth	2400-2483,5	8

Alfred Kärcher SE & Co. KG ovime izjavljuje da je vrsta radio uređaja Robo Cleaner u skladu s direktivom 2014/53/EU. Cjeloviti tekst EU izjave o sukladnosti možete pronaći na *www.kaercher.com/RVM4Comfort*.

Tehnički podaci

		RVM 4 Comfort
Robot za čišćenje		
Nazivna snaga	W	45
Tip kompleta baterija		Li-ION
Kapacitet punjive baterije	mAh	4800
Vrijeme rada s potpuno napunjenom punjivom baterijom u normalnom načinu rada	min	160
Vrijeme punjenja (8 % do 100 % / 0 % do 100 %)	min	230 / 285
Bežične veze		2,4G + Blueto-oth
Razina zvučnog tlaka	dB(A)	<66
Suha prljavština	ml	300
Težina	kg	4,1
Stanica za punjenje		
Nazivna potrošnja energije (usisavanje/punjenje)	W	650/32
Zapremnina spremnika svježe vode	l	3
Zapremnina spremnika prljave vode	l	2,3
Kapacitet filtarske vrećice	l	2,5
Težina	kg	6,1
Duljina x širina x visina	mm	310x450 x455
Razina zvučnog tlaka	dB(A)	79

Pridržano pravo na tehničke izmjene.

Sadržaj

Opšte napomene 186
Sigurnosne napomene 187
Simboli na uređaju 188
Zaštita životne sredine 188
Namenska upotreba 188
Pribor i rezervni delovi 188
Obim isporuke 188
Opis uređaja 188
Prvo puštanje u rad 189
Puštanje u pogon 190
Rukovanje 190
Transport 192
Odlaganje 192
Nega i održavanje 192
Pomoć u slučaju smetnji 193
Garancija 194
EU izjava o usklađenosti 194
Tehnički podaci 194

Opšte napomene

Pre prve upotrebe uređaja, pročitajte ovo originalno uputstvo za rad i postupajte u skladu sa njim. Sačuvajte dokument za buduću upotrebu ili naredne vlasnike.

- Ukoliko se ne pridržavate uputstva za rad i sigurnosnih napomena, mogu nastati oštećenja na uređaju i opasnosti za korisnika i druge osobe.
- U slučaju štete nastale prilikom transporta odmah obavestite trgovca.
- Prilikom otpakivanja proverite da li paket sadrži svu opremu i da li ima oštećenja.

Sigurnosne napomene

- Pored napomena u uputstvu za rad, moraju da se uvaže i opšti sigurnosni propisi i propisi zakonodavca o sprečavanju nesreća.
- Natpisi sa upozorenjima i napomenama koji su postavljeni na uređaju pružaju važne napomene o bezbednom radu.

Stepeni opasnosti

⚠ *OPASNOST*

- *Napomena o neposrednoj opasnosti koja preti i koja može dovesti do teških telesnih povreda ili smrti.*

⚠ *UPOZORENJE*

- *Napomena o mogućoj opasnoj situaciji, koja može dovesti do teških telesnih povreda ili smrti.*

⚠ *OPREZ*

- *Napomena o mogućoj opasnoj situaciji, koja može dovesti do lakih telesnih povreda.*

PAŽNJA

- *Napomena o mogućoj opasnoj situaciji, koja može dovesti do materijalnih oštećenja.*

Opšte sigurnosne napomene

Laserski radar uređaja odgovara standardu IEC 60825-1:2014 za laser klase 1 Bezbednost proizvoda i ne proizvodi lasersko zračenje opasno po ljudsko telo.

⚠ *OPASNOST* *• Opasnost od gušenja. Folije za pakovanje držite dalje od dece.*

⚠ *UPOZORENJE* *• Uređaj koristiti samo u skladu sa namenom. Uzmite u obzir lokalne uslove i obratite pažnju tokom rada na treća lica, naročito decu. • Uređaj nije predviđen za upotrebu od strane lica koja imaju ograničene fizičke, senzoričke ili psihičke sposobnosti ili lica kojima nedostaje iskustvo i/ili znanje. • Samo lica koja su upućena u rukovanje uređajem ili poseduju dokazane sposobnosti za rukovanje i izričito su ovlašćena za korišćenje smeju da koriste uređaj. • Deca ne smeju da rukuju uređajem. • Nadgledajte decu kako biste obezbedili da se ne igraju uređajem. • Deca smeju da obavljaju radove na čišćenju i korisničkom održavanju samo pod nadzorom. • Deca od najmanje 8 godina smeju da koriste uređaj ako su obučena za korišćenje uređaja ili ih nadgleda lice odgovorno za njihovu bezbednost i ako su razumeli opasnosti koje iz toga proističu.*

⚠ *OPREZ* *• Opasnost od nesreća i povreda. Prilikom transporta i skladištenja obratite pažnju na težinu uređaja, vidi poglavlje Tehnički podaci u uputstvu za rad. • Sigurnosni uređaji služe za vašu zaštitu. Nikada nemojte menjati ili zaobilaziti sigurnosne uređaje.*

PAŽNJA *• Oštećenje uređaja. Nemojte stajati na uređaju i ne stavljajte decu, predmete ili kućne ljubimce na njega. • Uređaj sadrži baterije koje može da zameni samo stručnjak.*

Opasnost od strujnog udara

⚠ *UPOZORENJE* *• Uređaj sadrži električne komponente, nemojte čistiti uređaj pod mlazom vode. • Isključite uređaj pre svih radova na nezi i održavanju.*

⚠ *OPREZ* *• Radove na servisiranju i radove na električnim komponentama sme da obavlja samo ovlašćena servisna služba.*

Sigurnosne napomene za rad

⚠ *OPASNOST* *• Nemojte koristiti uređaj u prostorijama sa zapaljenom vatrom ili žarom u otvorenom kaminu bez nadzora. • Nemojte koristiti uređaj u prostorijama sa upaljenim svećama bez nadzora.*

⚠ *UPOZORENJE* *• Opasnost od kratkog spoja. Držite provodljive objekte (npr. odvijače ili slično) dalje od kontakata za punjenje.*

⚠ *OPREZ* *• Obratite pažnju na opasnost od saplitanja usled pomeranja robota za čišćenja. • Opasnost od povreda. Tokom rada ni u kom slučaju nemojte prstima ili alatom dodirivati rotirajući valjak za čišćenje. • Nemojte stajati ili sedeti na stanici ili robotu za čišćenje. • Imajte na umu da predmeti mogu da padnu tako što će se sudariti sa robotom za čišćenje (čak i predmeti na stolovima ili mali komadi nameštaja). • Imajte na umu da se robot za čišćenje može zaglaviti u visećim telefonskim kablovima, električnim kablovima, stolnjacima, kablovima, kaiševima itd. To može dovesti do padanja predmeta.*

PAŽNJA *• Nemojte koristiti uređaj u prostorijama koje su obezbeđene alarmnim uređajem ili detektorom pokreta. • Koristite uređaj samo na temperaturama od -0°C do +35 C. • Uređaj koristite samo u unutrašnjim prostorijama. • Pomoću uređaja nemojte prihvatati oštre ili veće predmete, npr. krhotine, šljunak ili delove igračaka. • Pre upotrebe uređaja, uklonite sve kablove sa poda kako da biste sprečili da se povlače prilikom čišćenja. • Blokirajte sve oblasti u kojima postoji opasnost da se uređaj prevrne. Na primer, stepeništa ili galerije bez ograničenja.*

Sigurnosne napomene za stanicu za punjenje

⚠ *OPASNOST* *• Uređaj priključite isključivo na naizmeničnu struju. Napon koji je naveden na natpisnoj pločici mora da odgovara naponu električne mreže. • Iz bezbednosnih razloga dodatno preporučujemo korišćenje uređaja isključivo preko automatske zaštitne sklopke (maks. 30 mA). • Strujni utikač i utičnicu nikada nemojte dodirivati vlažnim rukama. • Opasnost od eksplozije. Nemojte puniti akumulatore koji nemaju mogućnost ponovnog punjenja.*

⚠ *UPOZORENJE* *• Uređaj priključite samo na električni priključak koji je izveden od strane obučenog stručnog električara u skladu sa IEC 60364-1. • Proverite da li se napon električne mreže podudara sa naponom koji je naznačen na natpisnoj pločici punjača. • Uređaj sadrži električne komponente, nemojte čistiti uređaj pod mlazom vode. • Opasnost od kratkog spoja. Držite provodljive objekte (npr. odvijače ili slično) dalje od kontakata za punjenje. • Opasnost od kratkog spoja. Čistite kontakte za punjenje stacionarnog punjača samo na suvo. • Isključite mrežni utikač pre izvođenja bilo kakvih radova na održavanju i servisiranju. • Robot za čišćenje 1.269-130.0 sme da se puni samo na uređaju za punjenje stacionarnog punjača sa kataloškim brojem*

dela 9.773-135.0 / 9.773-248.0. ● U stanici za punjenje punite samo isporučeni uređaj za čišćenje. ● Pre svakog rada proverite da li ima oštećenja na mrežnom kablu. Nemojte koristiti oštećeni mrežni kabl. Ako je mrežni kabl oštećen, zamenite ga dozvoljenim kablom. Odgovarajuću zamenu možete dobiti preko kompanije KÄRCHER ili nekog od naših servisnih partnera.

PAŽNJA *● Stacionarni punjač u unutrašnjim prostorijama. ● Nemojte postavljati stacionarni punjač blizu izvora toplote, npr. grejača. ● Stacionarni punjač čuvate samo u zatvorenom prostoru, na hladnom, suvom mestu. ● Kako biste izbegli potpuno pražnjenje baterije, ponovo u potpunosti napunite robota za čišćenje najkasnije posle 5 meseci. ● Stacionarni punjač isključite pre nege i održavanja.*

Simboli na uređaju

Pre puštanja u pogon pročitajte uputstvo za rad i sve sigurnosne napomene.

Zaštitite uređaj od vlage. Uređaj čuvajte na suvom mestu. Uređaj nemojte izlagati kiši. Uređaj je pogodan samo za upotrebu u zatvorenom prostoru.

Zaštita životne sredine

Ambalaža može da se reciklira. Pakovanja odložite u otpad u skladu sa ekološkim propisima.

Električni i elektronski uređaji sadrže vredne materijale koji se mogu reciklirati, a često i sastavne delove kao što su baterije, akumulatori ili ulje, koji u slučaju pogrešnog tretiranja ili pogrešnog odlaganje u otpad mogu predstavljati potencijalnu opasnost po zdravlje ljudi i životnu sredinu. Međutim, ovi sastavni delovi su neophodni za pravilan rad uređaja. Uređaji označeni ovim simbolom ne smeju da se odlažu u kućni otpad.

Napomene o sastojcima (REACH)
Aktuelne informacije o sastojcima možete pronaći na: *www.kaercher.de/REACH*

Namenska upotreba

Uređaj se sastoji od dve jedinice, stanice za punjenje i robota za čišćenje sa pogonom na baterije.

- Ovaj robot za čišćenje je namenjen za potpuno automatsko mokro i suvo čišćenje čvrstih podova.
- Nemojte čistiti obloge koje su osetljive na vodu, kao n pr. netretirane podove od plute, jer može da prodre vlaga i ošteti pod.
- Uređaj je pogodan za čišćenje tepiha, PVC-a, linoleuma, pločica, kamena, parketa premazanog uljem i voskom, laminata, kao i svih podnih obloga koje nisu osetljive na vodu.
- Ovaj uređaj je namenjen za korišćenje u privatnim domaćinstvima i nije predviđen za komercijalnu upotrebu.

Pribor i rezervni delovi

Koristite samo originalni pribor i originalne rezervne delove pošto oni garantuju bezbedan rad i rad bez smetnji na uređaju.
Informacije o priboru i rezervnim delovima možete pronaći na *www.kaercher.com*.

Obim isporuke

Prilikom otpakivanja proverite da li je sadržaj potpun. Ukoliko nedostaje pribor ili u slučaju transportnih oštećenja obavestite vašeg distributera.

Opis uređaja

Za ilustracije, pogledajte stranicu sa grafikama.
Slika A
Slika B

① Diskovi za brisanje
② Četka za čišćenje
③ Poklopac četke
④ Pogonski točak
⑤ Senzor udubljenja
⑥ Bočna četka
⑦ Zatur točka
⑧ Posuda za suvu prašinu
⑨ Alat za čišćenje
⑩ Taster za uključivanje/isključivanje pauze
⑪ Taster Home
⑫ Laserski senzor (LiDAR)
⑬ Dual line laser
⑭ Kontakti za punjenje
⑮ Prednji poklopac stanice
⑯ Filter posude za pranje
⑰ Posuda za pranje
⑱ Rezervoar za svežu vodu
⑲ Rezervoar za otpadnu vodu
⑳ Utičnica stanice za punjenje
㉑ Filterska vrećica
㉒ Mrežni kabl

Funkcija robota za čišćenje

- Mobilni robot za čišćenje crpi energiju iz ugrađene punjive baterije, koju redovno puni na predviđenoj stanici za punjenje. Ako je baterija nedovoljno napunjena, automatski se vraća na stanicu za punjenje kako bi se napunila i, ako je potrebno, pauzira trenutni zadatak čišćenja.
- Kada se punjenje završi, robot za čišćenje automatski napušta stanicu za punjenje i nastavlja sa čišćenjem ako je zadatak prekinut. Robot za čišćenje se takođe vraća na stanicu za punjenje kada završi sa čišćenjem.
- Robot za čišćenje komunicira poruke o statusu putem glasovnog izlaza i različitih LED boja na uređaju.
- Robot za čišćenje se sistematski kreće. Skenira prostoriju laserskim senzorom (LiDAR), a zatim čisti prostoriju korak po korak.
- Robot za čišćenje ima senzore udubljenja koji mogu da otkriju stepenište i stepenike, tako da se može sprečiti pad.
- Ultrazvučni senzor se koristi za detekciju tepiha, koji se može pojedinačno aktivirati i deaktivirati u

aplikaciji. U zavisnosti od konfiguracije, robot za čišćenje izbegava tepihe.
- Robot za čišćenje ima posudu za suvu prašinu, glavnu četku, bočnu četku i 2 diska za brisanje. Ove komponente omogućavaju istovremeno suvo i mokro čišćenje. Proces usisavanja sakuplja sve čestice prašine i grubu prljavštinu u posudu za suvu prašinu tako da se tokom mokrog čišćenja ne pokupe čestice prašine i gruba prljavština.
- U multifunkcionalnoj stanici za punjenje, prašina se uklanja iz posude za prašinu. Takođe je moguće oprati i osušiti krpu za brisanje u stanici za punjenje.

Usisavanje se može vršiti samo pod sledećim uslovima:
- Robot za čišćenje je na stanici za punjenje.
- Vrećica za prašinu je odložena u stanici za punjenje.

LED boje na uređaju

LED tasteri	Značenje
Isklj.	Uređaj je isključen. Uređaj je u režimu mirovanja. Uređaj je u režimu "Ne ometaj".
Svetli plavo	Uređaj radi. Uređaj je potpuno napunjen.
Plavo treperenje	Uređaj je u stanju pripravnosti / pauze. Uređaj se puni.
Treperi plavo	Uređaj je u režimu WLAN veze.
Crveno treperenje ili bljesak	Došlo je do kvara. Rešavanje problema vidi *Pomoć u slučaju smetnji*.

LED boje na stanici za punjenje

LED tasteri	Značenje
Isklj.	Uređaj je potpuno napunjen i u režimu mirovanja. Uređaj je u režimu rada "Ne ometaj". Isključen napon.
Svetli plavo	Održavanje u toku. Uređaj je potpuno napunjen.
Plavo treperenje	Uređaj se puni.
Treperi crveno	Došlo je do kvara. Rešavanje problema vidi *Pomoć u slučaju smetnji*.

Posebni režimi

Režim pripravnosti

Robot za čišćenje automatski prelazi u režim pripravnosti nakon 5 minuta neaktivnosti. Pritisnite bilo koji taster da biste ga aktivirali.
- Robot za čišćenje ne prelazi u režim pripravnosti kada je na stacionarnom punjaču.
- Robot za čišćenje se automatski isključuje ako je u režimu pripravnosti duže od 6 sati

Režim "Ne ometaj"

Moguće je aktivirati režim „Ne ometaj“. U režimu "Ne ometaj", robot za čišćenje ne emituje zvučna upozorenja. LED svetla su isključena.
Režim "Ne ometaj" može se aktivirati u aplikaciji. Preuzimanje aplikacije opisano je u poglavlju *Povezivanje robota za čišćenje pomoću WLAN mreže i aplikacije*.
Napomena
U režimu "Ne ometaj", robot za čišćenje nije isključen. Da biste nastavili sa čišćenjem, kratko pritisniteTaster za uključivanje/isključivanje pauze.

Daljinsko upravljanje

U aplikaciji postoji opcija za navigaciju robotom ako se npr. zaglavi na nepristupačnom mestu.
Ovaj daljinski upravljač možete da izaberete u aplikaciji u odeljku „Podešavanja aplikacije“ > „Podešavanja funkcija“ > „Više funkcija“.

Prvo puštanje u rad

Podešavanje stanice za punjenje

- Izaberite lokaciju tako da robot za čišćenje može lako doći do stanice za punjenje.

PAŽNJA
Opasnost od oštećenja poda usled vlage
Četka za mokro brisanje može oštetiti pod tokom punjenja.
Postavite stanicu za punjenje na vodootporan pod.
- Obezbedite rastojanje od najmanje 0,5 m levo i desno od stanice za punjenje i rastojanje od najmanje 1,5 m ispred stanice za punjenje.
- Lokacija ne sme biti izložena direktnoj sunčevoj svetlosti.

1. Podesite stanicu za punjenje.
   Slika C
2. Priključite utikač kabla za napajanje u držač kabla sa strane stanice za punjenje.
   Slika D
3. Priključite strujni utikač.

Povezivanje robota za čišćenje sa stanicom za punjenje

1. Postavite robota za čišćenje ručno na stanicu za punjenje i uverite se da kontakti za punjenje imaju dobar kontakt.
   Robot za čišćenje se isključuje automatski. LED tastreri svetle.

Povezivanje robota za čišćenje pomoću

WLAN mreže i aplikacije

Robotom za čišćenje može da se upravlja direktno preko tastera na uređaju ili preko aplikacije na mobilnom uređaju koji omogućava WLAN vezu. Kako biste mogli da koristite sve dostupne funkcije, preporučuje se upravljanje robotom za čišćenje preko KÄRCHER unutrašnji roboti aplikacije.

Pre preuzimanja aplikacije uverite se da su ispunjeni sledeći uslovi:

- Mobilni uređaj je povezan sa internetom.
- Aktiviran je 2,4 GHz-WLAN na ruteru.
- Obezbeđena je dovoljna pokrivenost WLAN mrežom.

KÄRCHER unutrašnji roboti aplikacija iz prodavnice aplikacija Apple App Store® ili Google Play™ prodavnice aplikacija.

GET IT ON Google Play

Download on the App Store

- Google Play™ i Android™ su marke ili registrovani zaštitni znaci kompanije Google Inc.
- Apple® i App Store® su marke ili registrovani zaštitni znaci kompanije Apple Inc.

Povezivanje robota za čišćenje sa KÄRCHER unutrašnji roboti aplikacijom i WLAN mrežom:

1. Preuzmite KÄRCHER unutrašnji roboti aplikaciju preko prodavnice aplikacija Google Play Store.
2. Otvorite KÄRCHER unutrašnji roboti aplikaciju.
3. Kreirajte nalog (ako još niste registrovani).
4. Dodajte željenog robota za čišćenje.
5. Sledite korake u uputstvu za aplikaciju.

Deaktiviranje robota za čišćenje pomoću WLAN-a

1. Izbrišite uređaj u aplikaciji.
2. Pritisnite taser tza uključivanje/isključivanje i taster "HOME" istovremeno na 3 sekunde dok glas ne kaže: "Resetovanje WLAN veze i ulazak u režim konfiguracije mreže".

Puštanje u pogon

Postavljanje bočne četke

1. Okrenite robot za čišćenje naopako.
2. Postavite bočnu četku.
   Slika E

Umetanje diskova za brisanje

1. Okrenite robot za čišćenje naopako.
2. Postavite diskove za brisanje.
   Slika F

Punjenje rezervoara za svežu vodu stanice za punjenje

PAŽNJA

Opasnost od oštećenja

Punjenje rezervoara za svežu vodu toplom vodom može prouzrokovati deformaciju plastike.

Nemojte sipati vrelu vodu u rezervoar za svežu vodu.

Napomena

Uvek prvo ispraznite rezervoar za otpadnu vodu pre punjenja rezervoara za svežu vodu.

1. Napunite rezervoar za svežu vodu.
   Slika G
2. Povucite jezičak na poklopcu rezervoara za svežu vodu i podignite poklopac.
3. Napunite rezervoar za svežu vodu hladnom ili mlakom vodom iz slavine do oznake MAX.

PAŽNJA

Oštećenja na uređaju usled korozije i materijala koji sadrže hemikalije.

Nemojte sipati deterdžente, dezinfekciona sredstva ni druga sredstva za čišćenje u posudu za svežu vodu.

Nemojte sipati vruću vodu u posudu za svežu vodu.

4. Postavljanje rezervoara za svežu vodu.

Umetanje kese za prašinu

1. Otvorite prednji poklopac stanice za punjenje.
   Slika H
2. Gurnite kesu za prašinu u usisnik.
3. Zatvorite prednji poklopac stanice za punjenje.

Rukovanje

PAŽNJA

Opasnost zbog prepreka

Opasnost od oštećenja

Pre upotrebe robota za čišćenje, uverite se da nema prepreka na podu, stepenicama ili platformama.

Priprema okruženja

- Da biste obezbedili efikasno čišćenje, na podu ne sme biti razbacanih predmeta. Prepreke zahtevaju dugotrajno čišćenje, jer robot za čišćenje mora da zaobiđe predmete.
- Otvorite vrata prostorija koje treba očistiti.
- Kada upravljate robotom za čišćenje preko aplikacije: Konfigurišite aplikaciju tako da robot za čišćenje može da čisti u skladu sa pojedinačnim zahtevima za čišćenje (zone zabrane kretanja, različiti parametri čišćenja itd), pogledajte poglavlje *Kreiranje mape*.

Podešavanja

Podešavanja na robotu

Čišćenje se takođe može pokrenuti iz robota za čišćenje bez aplikacije. Sledeće komande se mogu izvršiti pomoću tastera:

- Počnite sa čišćenjem preko Taster za uključivanje/ isključivanje pauze.
- Prekinite čišćenje preko Taster za uključivanje/ isključivanje pauze.
- Ručno vratite robota za čišćenje na stanicu za punjenje preko Taster Home.

Robot za čišćenje se automatski vraća u stanicu za punjenje radi punjenja kada završi zadatak čišćenja ili kada je baterija preniska tokom procesa čišćenja.

Podešavanja u aplikaciji

Aplikacija KÄRCHER unutrašnji roboti između ostalog nudi sledeće glavne funkcije:

- Detaljno uputstvo za opcije konfiguracije
- Kreiranje mape za sobe i nekoliko spratova
- Podešavanje vremenskih rasporeda
- Definicija zabranjenih zona i virtuelnih zidova
- Napomene o kvarovima ili neispravnostima i napretku čišćenja
- Podešavanje parametara čišćenja kao što su količina vode, usisna snaga i broj prolaza.
- Uspostavljanje zona čišćenja
- Aktivacija/deaktivacija režima „Ne ometaj“
- Daljinsko upravljanje uređajem
- Česta pitanja sa detaljnim vodičem za rešavanje problema

Uključivanje robota za čišćenje

Napomena

Postavite robota za čišćenje direktno na stanicu za punjenje ako ne može da se uključi zbog niskog nivoa napunjenosti; pogledajte poglavlje Prvo puštanje u rad.

1. Postavite robota za čišćenje ručno na stanicu za punjenje i uverite se da kontakti za punjenje imaju dobar kontakt.
   Robot za čišćenje se automatski uključuje i emituje zvučni signal.
   LED svetlo će se uključiti.

Napomena

Alternativno, robot za čišćenje može takođe da se uključi ako se ne nalazi na stanici za punjenje:

2. Držite Taster za uključivanje/isključivanje pauze pritisnuto 3 sekunde.
   Robot za čišćenje se isključuje.
   Slika I

Rad bez aplikacije

Početak čišćenja

Napomena

Otvorite vrata svih prostorija koje robot za čišćenje treba da očisti, dok na podu ne smeju biti razbacani nikakvi predmeti.

1. Pritisnite tasterTaster za uključivanje/isključivanje pauze.
   Robot za čišćenje daje zvučni signal i prvo kreira mapu okruženja bez čišćenja.
   LED taster svetle plavo.
   Kada se izrada mape završi, robot za čišćenje se vraća na stanicu za punjenje.

Napomena

Sačekajte nekoliko sekundi dok Taster za uključivanje/ isključivanje pauze ponovo ne pritisnete taster da bi robot mogao da sačuva mapu.

2. Pritisnite Taster za uključivanje/isključivanje pauze.
   Robot za čišćenje daje zvučni signal i počinje sa čišćenjem.
   LED tasteri svetle plavo.

Rad sa aplikacijom

Kreiranje mape

Napomena

Otvorite vrata svih prostorija koje robot za čišćenje treba da očisti, dok na podu ne smeju biti razbacani nikakvi predmeti.

1. U aplikaciji pritisnite kontrolnu tablu "Početak" i pratite korake naznačene po potrebi.
   Robot za čišćenje daje zvučni signal i pokreće kreiranje mape.
   LED tasteri svetle plavo.
   Kada se izrada mape završi, robot za čišćenje se vraća na stanicu za punjenje.

Konfigurisanje robota u aplikaciji

Pojedinačne konfiguracije mape mogu se napraviti u aplikaciji.

- Virtuelni zidovi i ograničena područja sprečavaju robota za čišćenje da uđe u područja koja ne treba čistiti.
- Pomoću čišćenja prostorija ili zonskog čišćenja, robot može posebno očistiti područja koja je korisnik izabrao jednom.
- Kod različitih režima čišćenja, intenzitet čišćenja se može odabrati pojedinačno za svaku prostoriju u zavisnosti od vrste poda ili zaprljanosti (količina vode, broj prolaza po površini, usisna snaga itd.)

Preuzimanje aplikacije opisano je u poglavlju *Povezivanje robota za čišćenje pomoću WLAN mreže i aplikacije*.

1. Pratite detaljna uputstva u aplikaciji.

Početak čišćenja

1. Izaberite željenu karticu u aplikaciji i počnite sa čišćenjem u skladu sa individualnom konfiguracijom.

Prekid čišćenja

Prekid čišćenja na uređaju

1. Pritisnite bilo koji taster tokom čišćenja.
   Robot za čišćenje se zaustavlja.
   LED tasteri pulsiraju plavo.
2. Pritisnite tasterTaster za uključivanje/isključivanje pauze.
   Čišćenje se nastavlja.
   LED tasteri svetle plavo.

Prekid čišćenja u aplikaciji

1. U aplikaciji pritisnite kontrolnu tablu"Pauza".
   Robot za čišćenje se zaustavlja.
   LED tasteri pulsiraju plavo.
2. U aplikaciji pritisnite kontrolnu tablu"Početak".
   Čišćenje se nastavlja.
   LED tasteri svetle plavo.

Indikator nivoa baterije

Napomena

Ako je baterija prazna, robot za čišćenje se automatski vraća u stanicu za punjenje da bi napunio bateriju.

Napomena

Ako robot za čišćenje nije ranije završio čišćenje, nastaviće sa čišćenjem kada se baterija napuni.

Pošaljite robota za čišćenje ručno na punjenje

Ručno slanje robota za čišćenje na punjenje

1. Ako robot trenutno obavlja čišćenje, pritisnite bilo koji taster.
   Robot za čišćenje se zaustavlja.
   LED tasteri pulsiraju plavo.
2. Pritisnite tasterTaster Home.
   Čišćenje je otkazano.
   Robot za čišćenje se pomera do stanice za punjenje radi punjenja.
   Čim se robot za čišćenje poveže sa stanicom za punjenje, LED tasteri pulsiraju plavo.

Robot za čišćenje se automatski vraća u stanicu za punjenje radi punjenja kada završi zadatak čišćenja ili kada je baterija preniska tokom procesa čišćenja.

Ručno slanje robota za čišćenje na punjenje putem

aplikacije

1. Ako robot trenutno vrši čišćenje, pritisnite kontrolnu tablu "Pauza" u aplikaciji.
   Robot za čišćenje se zaustavlja.
   LED tasteri pulsiraju plavo
2. U aplikaciji pritisnite kontrolnu tablu"Punjenje".
   Čišćenje je otkazano.
   Robot za čišćenje se pomera do stanice za punjenje radi punjenja.
   Čim se robot za čišćenje poveže sa stanicom za punjenje, LED tasteri pulsiraju plavo.

Robot za čišćenje se automatski vraća u stanicu za punjenje radi punjenja kada završi zadatak čišćenja ili kada je baterija preniska tokom procesa čišćenja.

Pražnjenje posude za prašinu

U zavisnosti od podešavanja u aplikaciji, prašina u posudi za prašinu se automatski usisava u redovnim intervalima kada se kreće u stanicu za punjenje.

Ručno pražnjenje posude za prašinu:

1. Otvorite poklopac.
2. Pritisnite kopču i uhvatite posudu za prašinu za žlebove ručke da biste je uklonili sa uređaja.
   Slika K
3. Otvorite poklopac.
   Slika L
4. Ispraznite posudu za prašinu.
5. Zatvorite poklopac dok se zvučno ne zaskoči na svoje mesto.
6. Umetnite posudu za prašinu.
7. Kako biste nastavili sa čišćenjem, pritisnite tastere za uključivanje/isključivanje.

Isključivanje uređaja

Napomena

Robot za čišćenje ne može da se isključi kada je na stanici za punjenje.

1. Pritisnite i zadržite taster Taster za uključivanje/isključivanje pauze 3 sekunde.
   LED tasteri se gase:
   Robot za čišćenje se isključuje.
2. Ispraznite rezervoar za otpadnu vodu u stanici za punjenje i isperite svežom vodom, pogledajte *Čišćenje rezervoara za otpadnu vodu stanice za punjenje*.
3. Očistite krpu za brisanje i ostavite da se osuši, pogledajte poglavlje *Čišćenje mopa za brisanje*.
4. Očistite četku za čišćenje, pogledajte *Čišćenje četke za čišćenje*.

Resetovanje WLAN veze

Ako se prebacite na novi ruter ili promenite WLAN lozinku, morate ažurirati WLAN vezu robota za čišćenje.

Napomena

Podržana je samo 2.4 GHz WLAN mreža.

1. Uključite robota za čišćenje; pogledajte poglavlje *Uključivanje robota za čišćenje*.
2. Pritiskajte Taster za uključivanje/isključivanje pauze i Taster Home istovremeno na 3 sekunde dok se ne oglasi zvučni signal.

Ponovno uspostavljanje fabričkih podešavanja

1. Držite pritisnut taster Taster Home 5 sekundi, dok se ne oglasi zvučni signal.
2. Još jednom držite pritisnut taster Taster Home 5 sekundi, dok se ne oglasi zvučni signal.
   Izvršilo se ponovno uspostavljanje fabričkih podešavanja.

Transport

Uređaj transportujte, odnosno vratite po mogućnosti isključivo u originalnoj ambalaži. Ukoliko vam originalna ambalaža nije raspoloživa, obratite se našem servisu.

Sigurnosne napomene za transport

Litijum-jonski akumulator podleže zahtevima zakona o opasnim robama.
Korisnik može neoštećenu i funkcionalnu bateriju prevoziti u javnom saobraćaju bez ikakvih dodatnih zahteva.
Prilikom otpreme od strane trećih lica (transportno preduzeće) potrebno je obratiti pažnju na posebne zahteve u vezi sa pakovanjem i označavanjem.
Obratite pažnju na nacionalne propise.

Odlaganje

PAŽNJA

Širenje mirisa usled vlage

Neprijatni mirisi se mogu razviti ako uređaj sadrži tečnosti/vlažnu prljavštinu tokom skladištenja.
Koristite alat za čišćenje da biste uklonili dlake i čestice prljavštine sa glavne četke.
Ostavite da se očišćena krpa za brisanje osuši na vazduhu.
Ne stavljajte mokar mop za brisanje u zatvoreni ormarić da se osuši.

PAŽNJA

Oštećenje imovine

Nepravilno skladištenje može dovesti do oštećenja uređaja.
Ne odlažite predmete na robota za čišćenje.
Nemojte skladištiti uređaj postavljen naopako.
Skladištite potpuno napunjenog i isključenog robota za čišćenje na hladnom i suvom mestu.

Napomena

Kako biste izbegli potpuno pražnjenje baterije, ponovo u potpunosti napunite robota za čišćenje najkasnije posle 5 meseci.

Nega i održavanje

Radovi na održavanju

Zamena vreće za prašinu

1. Otvorite prednji poklopac stanice za punjenje.
2. Ulonite filtersku vreću.
3. Ako je potrebno, očistite unutrašnjost stanice za punjenje i filter za zaštitu motora stanice, pogledajte *Čišćenje fitera za zaštitu motora*.
4. Rasklopite novu vreću za prašinu i gurnite je u nosač.
   Slika H
5. Zatvorite prednji poklopac stanice za punjenje.

Čišćenje fitera za zaštitu motora

1. Otvorite prednji poklopac stanice za punjenje.
   Slika M
2. Ulonite filtersku vreću.
3. Uklonite filter za zaštitu motora.
4. Očistite filter za zaštitu motora pod mlazom vode.
5. Ostavite filter za zaštitu motora da se osuši.
6. Umetnite zaštitni filter motora u stanicu za punjenje.
7. Umetnite kesu za prašinu, pogledajte *Umetanje kese za prašinu*.
8. Zatvorite prednji poklopac stanice za punjenje.

Čišćenje rezervoara za otpadnu vodu stanice za punjenje

PAŽNJA

U vlažnom rezervoaru za prljavu vodu se formira miris

Ako rezervoar za prljavu vodu prilikom skladištenja još uvek sadrži tečnosti/vlažnu prljavštinu, onda to može da dovede do nastanka neprijatnih mirisa.

Ispraznite potpuno rezervoar za prljavu vodu.

Redovno čistite rezervoar za prljavu vodu.

1. Uklonite rezervoar za otpadnu vodu.
2. Povucite jezičak na poklopcu rezervoara za otpadnu vodu i podignite poklopac.
3. Ispraznite rezervoar otpadne vode. U slučaju tvrdokorne prljavštine, isperite rezervoar za otpadnu vodu svežom vodom ili ga očistite četkom za čišćenje.
4. Zatvorite poklopac rezervoara za otpadne vode.
5. Umetnite rezervoar za otpadnu vodu u stanicu za punjenje.

Čišćenje senzora

Očistite senzore najmanje jednom mesečno. U slučaju zaprljanja, uvek odmah očistite senzore.

Slika J

1. Senzore obrišite mekom krpom.

Čišćenje kontakata

Očistite kontakte na uređaju najmanje jednom mesečno. Uvek očistite kontakte.

1. Obrišite kontakte na uređaju mekom krpom.

Čišćenje posude za prašinu

1. Ispraznite posudu za prašinu.

PAŽNJA

Oštećenje elektronskih komponenti

Ne čistite posudu za prašinu vodom.

2. Očistite posudu za prašinu isporučenim alatom za čišćenje.
   Slika N
3. Zatvorite poklopac dok se zvučno ne zaskoči na svoje mesto.
4. Umetnite posudu za prašinu.

Čišćenje filtera

Preporučujemo redovno čišćenje filtera. Time se sprečava da se začepe.

1. Otvorite poklopac.
2. Pritisnite kopču i uhvatite posudu za prašinu za žlebove ručke da biste je uklonili sa uređaja.
   Slika K
3. Uklonite filter. Očistite filter pod tekućom vodom pomoću isporučenog alata za čišćenje.
   Slika O
4. Pustite da se filter potpuno osuši.
5. Pritisnite filter u položaj.
6. Umetnite posudu za prašinu.

Čišćenje četke za čišćenje

1. Okrenite robot za čišćenje naopako.
2. Pritisnite stezaljke na poklopcu četke.
   Slika P
3. Skinite poklopac četke.
4. Uklonite četku za čišćenje.
   Slika Q
5. Očistite četku i ležaj četke isporučenim alatom za čišćenje.
6. Umetnite četku za čišćenje.
7. Postavite poklopac četke i pritisnite ga dok se zvučno ne zakači na svoje mesto.

Čišćenje točkova

Čestice prljavštine (kao što je pesak itd.) mogu da se zaglave na gazećem sloju, a zatim oštete osetljive, glatke podne površine.

1. Očistite gaznu površinu točkova spolja vlažnom krpom.

Čišćenje mopa za brisanje

1. Okrenite robot za čišćenje naopako.
2. Uklonite diskove za brisanje.
3. Uklonite krpe za brisanje sa diskova za brisanje.
4. Operite krpe za brisanje i potpuno ih osušite.

Pomoć u slučaju smetnji

Smetnje obično imaju jednostavne uzroke koje možete samostalno da otklonite uz pomoć sledećeg pregleda.

U slučaju da imate nedoumice ili smetnje koje nisu ovde navedene, obratite se ovlašćenoj servisnoj službi.

Greška	Uzrok	Otklanjanje
Akumulator se ne puni	Kontakti za punjenje su zaprljani.	1. Kontakte za punjenje na stanici za punjenje i na robotu za čišćenje očistite suvom krpom.i
	Temperatura okoline je ispod 0 °C ili iznad 35 °C.	1. Koristiti robota za čišćenje na temperaturama iznad 0 °C i ispod 35 °C.
	Kabl za napajanje stanice za punjenje nije uključen.	1. Priključite kabl za napajanje stanice za punjenje.

Greška	Uzrok	Otklanjanje
Robot za čišćenje se ne vraća na stanicu za punjenje	Baterija je prazna.	1. Ručno postavite robota za čišćenje na stanicu za punjenje i ostavite ga da se potpuno napuni.
	Robot za čišćenje je predaleko od stanice za punjenje.	1. Približite robota za čišćenje stanici za punjenje. 2. Ručno postavite robota za čišćenje na stanici za punjenje.
	Premalo prostora oko stanice za punjenje.	1. Uverite se da ima dovoljno prostora oko stanice za punjenje, pogledajte poglavlje *Podešavanje stanice za punjenje*.
	Ima previše prepreka oko stanice za punjenje.	1. Postavite stanicu za punjenje u otvorenije područje, pogledajte poglavlje *Podešavanje stanice za punjenje*.
	Robot za čišćenje iznova formira svoje okruženje kada se premešta na veću razdaljinu.	1. Ručno postavite robota za čišćenje na stanicu za punjenje.
	Robot za čišćenje nije pokrenut sa stanice za punjenje. U ovom slučaju, vraća se samo na mesto sa kog je pokrenut.	1. Ručno postavite robota za čišćenje na stanicu za punjenje.
	Kabl za napajanje stanice za punjenje nije uključen.	1. Priključite kabl za napajanje stanice za punjenje.
Multifunkcionalna stanica ne radi ispravno	Robot za čišćenje nije ispravno postavljen na stanici za punjenje.	1. Ručno postavite robota za čišćenje na stanicu za punjenje.
	Kesa za prašinu je puna.	1. Promenite kesu za prašinu (pogledajte *Zamena vreće za prašinu*).
	Nema kese za prašinu ili je nepravilno postavljena.	1. Umetnite kesu za prašinu ili proverite da li je pravilno postavljena.
	Rezervoar za svežu vodu je prazan.	1. Napunite rezervoar za svežu vodu.
	Rezervoar za vodu je pun.	1. Ispraznite rezervoar otpadne vode.
	Nema rezervoara za vodu ili nije pravilno instaliran.	1. Pravilno instalirajte rezervoar za vodu.
	Nema filtera posude za pranje ili je nepravilno postavljen.	1. Pravilno postavite filter posude za pranje.

Servisna služba

Ako smetnja ne može da se otkloni, uređaj mora da se odnese na proveru u servisnu službu.

Garancija

U svakoj zemlji važe uslovi garancije koje je izdala naša nadležna distributivna organizacija. Sve smetnje na vašem uređaju ćemo otkloniti besplatno u okviru garantnog roka, ukoliko je uzrok smetnje greška u materijalu ili greška u proizvodnji. U slučaju koji podleže garanciji obratite se sa dokazom o kupovini vašem prodavcu ili najbližoj ovlašćenoj lokaciji servisne službe. (Adresu vidi na poleđini)
Dodatne informacije o garanciji (ako postoje) možete pronaći u servisnom delu vaše lokalne Kärcher internet stranice pod opcijom „Preuzimanja“.

EU izjava o usklađenosti

Uređaj	Tip	Frekvencijski opseg, MHz	Snaga, maks. EIRP, mW
1.269-130.0	WLAN	2400-2483,5	50
1.269-130.0	Bluetooth	2400-2483,5	8

Alfred Kärcher SE & Co. KG ovim izjavljuje da radio-uređaj tipa Robo Cleaner odgovara direktivi 2014/53/EU. Kompletan tekst EU izjave o usaglašenosti možete pronaći na *www.kaercher.com/RVC 3/RVC 3 Comfort*.

Tehnički podaci

		RVM 4 Comfort
Robot za čišćenje		
Nominalna snaga	W	45
Tip akumulatorskog pakovanja		Li-ION
Kapacitet akumulatora	mAh	4800
Vreme rada pri punom akumulatoru u normalnom radu	min	160
Vreme punjenja (8% do 100% / 0% do 100%)	min	230 / 285
Bežične veze		2,4G + Bluetooth
Nivo zvučnog pritiska	dB(A)	<66
Suva prljavština	ml	300
Težina	kg	4,1

		RVM 4 Comfort
Stanica za punjenje		
Nominalna potrošnja energije (usisavanje/punjenje)	W	650/32
Zapremina rezervoara za svežu vodu	l	3
Zapremina rezervoara za prljavu vodu	l	2,3
Kapacitet filterske vrećice	l	2,5
Težina	kg	6,1
Dužina x širina x visina	mm	310x450 x455
Nivo zvučnog pritiska	dB(A)	79

Zadržano pravo na tehničke promene.

Περιεχόμενα

Γενικές υποδείξεις 195
Υποδείξεις ασφαλείας 195
Σύμβολα επάνω στη συσκευή 196
Προστασία του περιβάλλοντος 196
Προβλεπόμενη χρήση 196
Παρελκόμενα και ανταλλακτικά 197
Περιεχόμενα συσκευασίας 197
Περιγραφή συσκευής 197
Θέση σε λειτουργία για πρώτη φορά 198
Έναρξη χρήσης 199
Χειρισμός 199
Μεταφορά 201
Αποθήκευση 201
Φροντίδα και συντήρηση 201
Αντιμετώπιση βλαβών 202
Εγγύηση 203
Δήλωση συμμόρφωσης ΕΕ 203
Τεχνικά στοιχεία 204

Γενικές υποδείξεις

Προτού θέσετε τη συσκευή για πρώτη φορά σε λειτουργία, διαβάστε τις παρούσες οδηγίες χρήσης και ακολουθήστε τις. Φυλάξτε το έγγραφο για μεταγενέστερη χρήση ή για τον επόμενο ιδιοκτήτη.

- Η μη τήρηση των οδηγιών χρήσης, καθώς και των υποδείξεων ασφαλείας, μπορεί να έχει ως συνέπεια βλάβες στη συσκευή ή κινδύνους για τον χειριστή ή άλλα άτομα.
- Σε περίπτωση ζημιάς από τη μεταφορά ειδοποιήστε αμέσως το κατάστημα αγοράς.
- Κατά το άνοιγμα της συσκευασίας, ελέγξτε το περιεχόμενο για τυχόν ελλείψεις σε εξαρτήματα καθώς και για ζημιές.

Υποδείξεις ασφαλείας

- Εκτός από τις υποδείξεις στο εγχειρίδιο χρήσης πρέπει να τηρείτε και τους ισχύοντες γενικούς κανονισμούς ασφαλείας και πρόληψης ατυχημάτων.
- Οι προειδοποιητικές πινακίδες και οι πινακίδες υποδείξεων που είναι τοποθετημένες στο εργαλείο, παρέχουν σημαντικές υποδείξεις για την ασφαλή λειτουργία.

Διαβαθμίσεις κινδύνων

⚠ ΚΙΝΔΥΝΟΣ

- *Υπόδειξη άμεσου κινδύνου, ο οποίος οδηγεί σε σοβαρούς τραυματισμούς ή θάνατο.*

⚠ ΠΡΟΕΙΔΟΠΟΙΗΣΗ

- *Υπόδειξη πιθανώς επικίνδυνης κατάστασης, η οποία μπορεί να οδηγήσει σε σοβαρούς τραυματισμούς ή θάνατο.*

⚠ ΠΡΟΣΟΧΗ

- *Υπόδειξη πιθανώς επικίνδυνης κατάστασης, η οποία μπορεί να οδηγήσει σε ελαφρείς τραυματισμούς.*

ΠΡΟΣΟΧΗ

- *Υπόδειξη πιθανώς επικίνδυνης κατάστασης, η οποία μπορεί να οδηγήσει σε υλικές ζημίες.*

Γενικές υποδείξεις ασφαλείας

Το ραντάρ λέιζερ της συσκευής ανταποκρίνεται στο πρότυπο IEC 60825-1: 2014 για λέιζερ της κλάσης 1 ασφαλείας προϊόντων και δεν παράγει ακτινοβολία λέιζερ επικίνδυνη για το ανθρώπινο σώμα.

⚠ ΚΙΝΔΥΝΟΣ ● *Κίνδυνος ασφυξίας. Φυλάσσετε τις μεμβράνες συσκευασίας μακριά από παιδιά.*

⚠ ΠΡΟΕΙΔΟΠΟΙΗΣΗ ● *Χρησιμοποιείτε το εργαλείο μόνο για τον σκοπό που προορίζεται. Λαμβάνετε υπόψη τις τοπικές συνθήκες και προσέχετε κατά τη χρήση του εργαλείου την παρουσία άλλων ανθρώπων, και ιδιαίτερα παιδιών.* ● *Αυτό το εργαλείο δεν επιτρέπεται να χρησιμοποιείται από άτομα με περιορισμένες σωματικές, αισθητηριακές ή νοητικές ικανότητες καθώς ούτε και από άτομα χωρίς εμπειρία ή γνώσεις.* ● *Η συσκευή επιτρέπεται να χρησιμοποιείται μόνο από άτομα που έχουν εκπαιδευτεί στον χειρισμό της συσκευής ή έχουν αποδείξει τις ικανότητές τους για τον χειρισμό και έχουν λάβει ρητή εντολή για τη χρήση της.* ● *Τα παιδιά δεν επιτρέπεται να χρησιμοποιήσουν τη συσκευή.* ● *Επιβλέπετε τα παιδιά, ώστε να είστε βέβαιοι ότι δεν παίζουν με τη συσκευή.* ● *Ο καθαρισμός και η συντήρηση χρήστη επιτρέπεται να πραγματοποιούνται από παιδιά μόνο υπό επίβλεψη.* ● *Παιδιά, τουλάχιστον 8 ετών, επιτρέπεται να λειτουργούν τη συσκευή μόνο όταν καθοδηγούνται κατά τη χρήση της από άτομο υπεύθυνο για την ασφάλειά τους, επιβλέπονται σωστά και υπό τον όρο ότι κατανοούν τους κινδύνους που μπορούν να προκύψουν από αυτήν.*

⚠ ΠΡΟΣΟΧΗ ● *Κίνδυνος ατυχήματος και τραυματισμού. Κατά τη μεταφορά και την αποθήκευση λαμβάνετε υπόψη το βάρος της συσκευής, βλ. κεφάλαιο Τεχνικά χαρακτηριστικά στο εγχειρίδιο χρήσης.* ● *Οι διατάξεις ασφαλείας χρησιμεύουν για την προστασία σας. Μην αλλάζετε ή χρησιμοποιείτε ποτέ τις διατάξεις ασφαλείας.*

ΠΡΟΣΟΧΗ ● *Πρόκληση ζημιάς στη συσκευή. Μην ανεβαίνετε πάνω στη συσκευή και μην τοποθετείτε παιδιά, αντικείμενα ή κατοικίδια ζώα πάνω σε αυτήν.* ● *Η συσκευή περιέχει μπαταρίες που μπορούν να αντικατασταθούν μόνο από ειδικό.*

Κίνδυνος ηλεκτροπληξίας

⚠ ΠΡΟΕΙΔΟΠΟΙΗΣΗ ● *Η συσκευή περιέχει ηλεκτρικά δομικά εξαρτήματα, μην την καθαρίζετε κάτω από τρεχούμενο νερό.* ● *Πριν από κάθε εργασία φροντίδας και συντήρησης απενεργοποιείτε τη συσκευή.*

⚠ ***ΠΡΟΣΟΧΗ*** *● Αναθέτετε τις εργασίες επισκευής και τις εργασίες σε ηλεκτρικά δομικά εξαρτήματα μόνο στο εξουσιοδοτημένο τμήμα εξυπηρέτησης πελατών.*

Υποδείξεις ασφαλείας λειτουργίας

⚠ ***ΚΙΝΔΥΝΟΣ*** *● Μην λειτουργείτε τη συσκευή χωρίς επίβλεψη σε χώρους όπου υπάρχει φωτιά ή θράκα σε ανοικτό τζάκι. ● Μην λειτουργείτε τη συσκευή χωρίς επίβλεψη σε χώρους με αναμμένα κεριά.*

⚠ ***ΠΡΟΕΙΔΟΠΟΙΗΣΗ*** *● Κίνδυνος βραχυκυκλώματος. Τα αγώγιμα αντικείμενα (π.χ. κατσαβίδια ή παρόμοια) δεν πρέπει να ακουμπήσουν τις επαφές φόρτισης.*

⚠ ***ΠΡΟΣΟΧΗ*** *● Λάβετε υπόψη τον κίνδυνο να σκοντάψετε λόγω του κινούμενου ρομπότ καθαρισμού. ● Κίνδυνος τραυματισμού. Κατά τη διάρκεια λειτουργίας μην αγγίζετε με τα δάχτυλα ή με εργαλεία τον περιστρεφόμενο κύλινδρο καθαρισμού της συσκευής. ● Μην στέκεστε ή κάθεστε πάνω στον σταθμό ή στο ρομπότ καθαρισμού. ● Λάβετε υπόψη ότι αν το ρομπότ καθαρισμού προσκρούσει σε αντικείμενα αυτά μπορεί να ανατραπούν (επίσης αντικείμενα επάνω σε τραπέζια ή μικρά έπιπλα). ● Λάβετε υπόψη ότι το ρομπότ καθαρισμού μπορεί να μπλεχτεί σε κρεμασμένα τηλεφωνικά ή ηλεκτρικά καλώδια, τραπεζομάντιλα, κορδόνια, ζώνες κλπ. Αυτό μπορεί να προκαλέσει πτώση αντικειμένων.*

ΠΡΟΣΟΧΗ *● Μην λειτουργείτε τη συσκευή σε χώρους που προστατεύονται με σύστημα συναγερμού ή με ανιχνευτές κίνησης. ● Λειτουργείτε τη συσκευή μόνο σε θερμοκρασίες από 0°C έως +35 °C.*
● Χρησιμοποιείτε τη συσκευή μόνο σε εσωτερικούς χώρους. ● Με τη συσκευή μην κάνετε αναρρόφηση αιχμηρών ή μεγάλων αντικειμένων, όπως π.χ. θραύσματα, χαλίκια ή κομμάτια παιχνιδιών. ● Πριν χρησιμοποιήσετε τη συσκευή μαζέψτε όλα τα καλώδια από το πάτωμα ώστε να μην συμπαρασύρονται κατά τον καθαρισμό. ● Αποκλείστε όλες τις περιοχές από όπου η συσκευή κινδυνεύει να πέσει. Για παράδειγμα, σκάλες ή γαλαρίες χωρίς κάγκελα.

Υποδείξεις ασφαλείας για τον σταθμό φόρτισης

⚠ ***ΚΙΝΔΥΝΟΣ*** *● Συνδέετε τη συσκευή μόνο σε εναλλασσόμενο ρεύμα. Η αναγραφόμενη τάση στην πινακίδα τύπου πρέπει να είναι ίδια με την ηλεκτρική τάση της πρίζας. ● Για λόγους ασφαλείας συνιστούμε τη λειτουργία της συσκευής κατά κανόνα μέσω ενός προστατευτικού διακόπτη ρεύματος διαρροής (έως 30 mA). ● Μην ακουμπάτε ποτέ με υγρά χέρια το φις ρεύματος ούτε την πρίζα ρεύματος. ● Κίνδυνος έκρηξης. Μην φορτίζετε κοινές μη επαναφορτιζόμενες μπαταρίες.*

⚠ ***ΠΡΟΕΙΔΟΠΟΙΗΣΗ*** *● Συνδέετε τη συσκευή μόνο σε ηλεκτρική παροχή η οποία έχει γίνει από εξειδικευμένο ηλεκτρολόγο κατά το πρότυπο IEC 60364-1. ● Ελέγξτε ότι η τάση δικτύου συμφωνεί με την τάση που αναφέρεται στην πινακίδα τύπου του φορτιστή. ● Η συσκευή περιέχει ηλεκτρικά δομικά εξαρτήματα, μην την καθαρίζετε κάτω από τρεχούμενο νερό. ● Κίνδυνος βραχυκυκλώματος. Τα αγώγιμα αντικείμενα (π.χ. κατσαβίδια ή παρόμοια) δεν πρέπει να ακουμπήσουν τις επαφές φόρτισης. ● Κίνδυνος βραχυκυκλώματος. Καθαρίζετε τις επαφές του σταθμού φόρτισης μόνο στεγνά. ● Πριν από όλες τις εργασίες φροντίδας και συντήρησης τραβάτε το φις από την πρίζα. ● Το ρομπότ καθαρισμού 1.269-130.0 επιτρέπεται να φορτίζεται μόνο στη συσκευή φόρτισης ενός σταθμού φόρτισης με κωδικό 9.773-135.0 / 9.773-248.0. ● Στον σταθμό φόρτισης φορτίζετε μόνο την παρεχόμενη συσκευή καθαρισμού. ● Πριν από κάθε χρήση ελέγχετε το καλώδιο δικτύου για τυχόν ζημιές. Μην χρησιμοποιείτε φθαρμένο καλώδιο δικτύου. Σε περίπτωση ζημιών, αντικαταστήστε το καλώδιο δικτύου με εγκεκριμένο ανταλλακτικό. Μπορείτε να προμηθευτείτε ένα εγκεκριμένο ανταλλακτικό από την KÄRCHER ή έναν από τους συνεργάτες μας.*

ΠΡΟΣΟΧΗ *● Χρησιμοποιείτε τον σταθμό φόρτισης μόνο σε εσωτερικούς χώρους. ● Μην τοποθετείτε τον σταθμό φόρτισης κοντά σε πηγές θερμότητας, π.χ. σώματα καλοριφέρ. ● Αποθηκεύετε τον σταθμό φόρτισης μόνο σε εσωτερικούς χώρους, σε δροσερό, ξηρό μέρος. ● Για να αποφύγετε βαθιά εκφόρτιση της μπαταρίας, επαναφορτίζετε το ρομπότ πλήρως μετά από 5 μήνες το αργότερο. ● Πριν από κάθε εργασία φροντίδας και συντήρησης απενεργοποιείτε τον σταθμό φόρτισης.*

Σύμβολα επάνω στη συσκευή

Πριν από την έναρξη χρήσης διαβάστε τις οδηγίες χρήσης και όλες τις υποδείξεις ασφαλείας.

Προστατέψτε τη συσκευή από την υγρασία. Αποθηκεύετε τη συσκευή σε ξηρό χώρο. Μην αφήνετε τη συσκευή απροστάτευτη στη βροχή. Η συσκευή ενδείκνυται μόνο για χρήση σε εσωτερικούς χώρους.

Προστασία του περιβάλλοντος

Τα υλικά συσκευασίας είναι ανακυκλώσιμα. Ανακυκλώνετε τις συσκευασίες με περιβαλλοντικά ορθό τρόπο.

Οι ηλεκτρικές και οι ηλεκτρονικές συσκευές περιέχουν πολύτιμα ανακυκλώσιμα υλικά και, συχνά, επίσης εξαρτήματα όπως απλές και επαναφορτιζόμενες μπαταρίες ή λάδια, που σε περίπτωση λανθασμένης χρήσης ή απόρριψης μπορούν να θέσουν σε κίνδυνο την ανθρώπινη υγεία και το περιβάλλον. Ωστόσο, αυτά τα συστατικά είναι απαραίτητα για τη σωστή λειτουργία της συσκευής. Οι συσκευές που φέρουν αυτό το σύμβολο δεν επιτρέπεται να απορρίπτονται μαζί με τα οικιακά απορρίμματα.

Υποδείξεις σχετικά με συστατικά (REACH)
Ενημερωμένες πληροφορίες σχετικά με τα συστατικά θα βρείτε στη διεύθυνση: *www.kaercher.de/REACH*

Προβλεπόμενη χρήση

Η συσκευή αποτελείται από δύο μονάδες, έναν σταθμό φόρτισης και ένα ρομπότ καθαρισμού με μπαταρία.

- Αυτό το ρομπότ καθαρισμού έχει σχεδιαστεί για τον πλήρως αυτόματο υγρό και στεγνό καθαρισμό σκληρών δαπέδων.
- Μην καθαρίζετε ευαίσθητα στο νερό δάπεδα, όπως π.χ.δάπεδα από μη κατεργασμένο φελλό, επειδή μπορεί να διεισδύσει υγρασία και να προκαλέσει ζημιά στο δάπεδο.
- Η συσκευή είναι κατάλληλη για τον καθαρισμό χαλιών και δαπέδων από PVC, linoleum, με πλακάκια, πέτρα, λαδωμένο και κερωμένο παρκέ, laminate και δαπέδων από αδιάβροχα υλικά.

- Η παρούσα συσκευή σχεδιάστηκε για οικιακή χρήση και δεν προορίζεται για επαγγελματική χρήση.

Παρελκόμενα και ανταλλακτικά

Χρησιμοποιείτε μόνο γνήσια παρελκόμενα και γνήσια ανταλλακτικά, καθώς αυτά εγγυώνται την ασφαλή και απρόσκοπτη λειτουργία της συσκευής.
Πληροφορίες σχετικά με τα παρελκόμενα και τα ανταλλακτικά θα βρείτε στη διεύθυνση *www.kaercher.com*.

Περιεχόμενα συσκευασίας

Κατά την αφαίρεση από τη συσκευασία ελέγξτε την πληρότητα των περιεχομένων. Σε περίπτωση που λείπουν παρελκόμενα ή έχουν προκληθεί ζημιές κατά τη μεταφορά, ενημερώστε τον προμηθευτή σας.

Περιγραφή συσκευής

Για τις εικόνες, ανατρέξτε στη σελίδα γραφικών.
Εικόνα A
Εικόνα B

(1) Δίσκοι σφουγγαρίσματος
(2) Βούρτσα καθαρισμού
(3) Κάλυμμα βούρτσας
(4) Τροχός οδήγησης
(5) Αισθητήρας πτώσης
(6) Πλαϊνή βούρτσα
(7) Τροχίσκος
(8) Δοχείο ξηρής σκόνης
(9) Εργαλείο καθαρισμού
(10) Κουμπί On/Off/Παύση
(11) Κουμπί επιστροφής στην αρχική θέση (HOME)
(12) Αισθητήρας λέιζερ (LiDAR)
(13) Λέιζερ διπλής γραμμής
(14) Επαφές φόρτισης
(15) Μπροστινό κάλυμμα του σταθμού
(16) Φίλτρο δίσκου πλύσης
(17) Δίσκος πλυσίματος
(18) Δεξαμενή καθαρού νερού
(19) Δεξαμενή ακάθαρτου νερού
(20) Πρίζα φόρτισης του σταθμού
◯
(22) Καλώδιο δικτύου

Λειτουργία του ρομπότ καθαρισμού

- Το κινητό ρομπότ καθαρισμού αντλεί την ενέργειά του από μια ενσωματωμένη επαναφορτιζόμενη μπαταρία, η οποία φορτίζεται τακτικά στον προβλεπόμενο σταθμό φόρτισης. Εάν η φόρτιση της μπαταρίας είναι πολύ χαμηλή, επιστρέφει αυτόματα στον σταθμό φόρτισης για επαναφόρτιση και, εάν είναι απαραίτητο, διακόπτει την τρέχουσα εργασία καθαρισμού.
- Μόλις ολοκληρωθεί η φόρτιση, το ρομπότ καθαρισμού εγκαταλείπει αυτόματα τον σταθμό φόρτισης και συνεχίζει τον καθαρισμό, εάν είχε διακοπεί μια εργασία. Το ρομπότ καθαρισμού επιστρέφει επίσης στον σταθμό φόρτισης όταν ολοκληρώσει τον καθαρισμό.
- Το ρομπότ καθαρισμού μεταδίδει μηνύματα κατάστασης μέσω φωνητικής εξόδου και διαφόρων χρωμάτων LED στη συσκευή.
- Το ρομπότ καθαρισμού κινείται συστηματικά. Σαρώνει το δωμάτιο με έναν αισθητήρα λέιζερ (LiDAR) και στη συνέχεια καθαρίζει το δωμάτιο βήμα προς βήμα.
- Το ρομπότ καθαρισμού διαθέτει αισθητήρες πτώσης που μπορούν να ανιχνεύσουν σκάλες και σκαλοπάτια, σχεδιασμένοι για να το εμποδίζουν να πέσει.
- Ο αισθητήρας υπερήχων χρησιμοποιείται για την ανίχνευση χαλιών, ο οποίος μπορεί να ενεργοποιηθεί και να απενεργοποιηθεί ξεχωριστά στην εφαρμογή. Ανάλογα με τη διαμόρφωση, το ρομπότ καθαρισμού αποφεύγει τα χαλιά.
- Το ρομπότ καθαρισμού διαθέτει ένα δοχείο ξηρής σκόνης, μια κύρια βούρτσα, μια πλαϊνή βούρτσα και 2 δίσκους καθαρισμού. Αυτά τα εξαρτήματα καθιστούν δυνατό τον στεγνό και υγρό καθαρισμό ταυτόχρονα. Η διαδικασία αναρρόφησης συλλέγει όλα τα σωματίδια σκόνης και τις χονδροειδείς ακαθαρσίες στο δοχείο ξηρής σκόνης, ώστε να μην παραλαμβάνονται σωματίδια σκόνης και χονδροειδείς ακαθαρσίες κατά τον υγρό καθαρισμό.
- Στον πολυλειτουργικό σταθμό φόρτισης, η σκόνη απομακρύνεται από το δοχείο σκόνης. Είναι επίσης δυνατό να πλύνετε και να στεγνώσετε το πανί σφουγγαρίσματος στον σταθμό φόρτισης.

Η αναρρόφηση μπορεί να πραγματοποιηθεί μόνο υπό τις ακόλουθες συνθήκες:
- Το ρομπότ καθαρισμού βρίσκεται στον σταθμό φόρτισης.
- Μια σακούλα φίλτρου είναι αναρτημένη στον σταθμό φόρτισης.

Χρώματα LED στη συσκευή

Κουμπιά LED	Σημασία
Off	Η συσκευή απενεργοποιείται. Η συσκευή βρίσκεται σε λειτουργία ύπνου. Η συσκευή βρίσκεται σε λειτουργία "Μην ενοχλείτε".
Ανάβει με μπλε χρώμα	Η συσκευή λειτουργεί. Η συσκευή είναι πλήρως φορτισμένη.
Μπλε αναπνοή	Η συσκευή βρίσκεται σε κατάσταση αναμονής/παύσης. Η συσκευή φορτίζει.
Αναβοσβήνει με μπλε χρώμα\	Η συσκευή βρίσκεται σε λειτουργία σύνδεσης WLAN.

Κουμπιά LED	Σημασία
Κόκκινη αναπνοή ή αναβοσβήνει	Παρουσιάστηκε δυσλειτουργία. Αντιμετώπιση προβλημάτων βλέπε *Αντιμετώπιση βλαβών*.

Χρώματα LED στον σταθμό φόρτισης

Κουμπιά LED	Σημασία
Off	Η συσκευή είναι πλήρως φορτισμένη και σε λειτουργία ύπνου. Η συσκευή βρίσκεται σε λειτουργία "Μην ενοχλείτε". Απενεργοποίηση.
Ανάβει με μπλε χρώμα	Συντήρηση σε εξέλιξη. Η συσκευή είναι πλήρως φορτισμένη.
Μπλε αναπνοή	Η συσκευή φορτίζει.
Αναβοσβήνει με κόκκινο χρώμα	Παρουσιάστηκε δυσλειτουργία. Αντιμετώπιση προβλημάτων βλέπε *Αντιμετώπιση βλαβών*.

Ειδικές λειτουργίες

Κατάσταση αναστολής λειτουργίας

Μετά από 5 λεπτά αδράνειας το ρομπότ μεταβαίνει αυτόματα σε κατάσταση αναστολής λειτουργίας. Για να το αφυπνίσετε πατήστε ένα οποιοδήποτε πλήκτρο.

- Το ρομπότ δεν εισέρχεται σε κατάσταση αναστολής λειτουργίας όταν βρίσκεται στον σταθμό φόρτισης.
- Όταν το ρομπότ παραμείνει σε κατάσταση αναστολής λειτουργίας για περισσότερες από 6 ώρες, θα απενεργοποιηθεί αυτόματα

Λειτουργία "Μην ενοχλείτε"

Είναι δυνατή η ενεργοποίηση της λειτουργίας "Μην ενοχλείτε". Στη λειτουργία "Μην ενοχλείτε", το ρομπότ καθαρισμού δεν εκπέμπει καμία ηχητική προειδοποίηση. Οι λυχνίες LED απενεργοποιούνται.
Η λειτουργία "Μην ενοχλείτε" μπορεί να ενεργοποιηθεί στην εφαρμογή. Η λήψη της εφαρμογής περιγράφεται στο κεφάλαιο *Σύνδεση ρομπότ καθαρισμού με WLAN και εφαρμογή* (Ρομπότ καθαρισμού με WLAN και εφαρμογή).

Υπόδειξη

Στη λειτουργία "Μην ενοχλείτε", το ρομπότ καθαρισμού δεν απενεργοποιείται. Για να συνεχίσετε τον καθαρισμό, πατήστε στιγμιαία το Κουμπί On/Off/Παύση.

Τηλεχειριστήριο

Στην εφαρμογή, υπάρχει η δυνατότητα πλοήγησης του ρομπότ, εάν αυτό κολλήσει σε κάποιο δυσπρόσιτο σημείο, για παράδειγμα.
Αυτό το τηλεχειριστήριο μπορεί να επιλεγεί στην εφαρμογή στο μενού "APP settings" (Ρυθμίσεις εφαρμογής) > "Feature settings" (Ρυθμίσεις λειτουργιών) > "More features" (Περισσότερες λειτουργίες).

Θέση σε λειτουργία για πρώτη φορά

Ρύθμιση του σταθμού φόρτισης

- Επιλέξτε τη θέση έτσι ώστε το ρομπότ καθαρισμού να μπορεί να φτάσει εύκολα στον σταθμό φόρτισης.

ΠΡΟΣΟΧΗ

Κίνδυνος καταστροφής του δαπέδου λόγω υγρασίας

Η υγρή σφουγγαρίστρα μπορεί να προκαλέσει ζημιά στο δάπεδο κατά τη διάρκεια της φόρτισης.
Τοποθετήστε τον σταθμό φόρτισης σε αδιάβροχο δάπεδο.

- Διασφαλίστε απόσταση τουλάχιστον 0,5 m αριστερά και δεξιά του σταθμού φόρτισης και απόσταση τουλάχιστον 1,5 m μπροστά από το σταθμό φόρτισης.
- Η θέση δεν πρέπει να εκτίθεται σε άμεση ηλιακή ακτινοβολία.

1. Ρύθμιση του σταθμού φόρτισης.
   Εικόνα C
2. Συνδέστε το βύσμα του καλωδίου τροφοδοσίας της συσκευής στην πρίζα φόρτισης στον σταθμό φόρτισης.
   Εικόνα D
3. Συνδέστε το βύσμα δικτύου ρεύματος.

Σύνδεση του ρομπότ καθαρισμού με τον σταθμό φόρτισης

1. Τοποθετήστε χειροκίνητα το ρομπότ καθαρισμού στον σταθμό φόρτισης και βεβαιωθείτε ότι οι ακροδέκτες της μπαταρίας έχουν καλή επαφή.
   Το ρομπότ καθαρισμού ενεργοποιείται αυτόματα.
   Τα κουμπιά LED ανάβουν.

Σύνδεση ρομπότ καθαρισμού με WLAN και εφαρμογή

Ο χειρισμός του ρομπότ μπορεί να γίνεται απευθείας με πλήκτρα στη συσκευή ή μέσω εφαρμογής σε κινητή συσκευή με σύνδεση WLAN. Για να μπορείτε να χρησιμοποιήσετε όλες τις διαθέσιμες λειτουργίες, συνιστάται ο χειρισμός του ρομπότ να γίνεται μέσω της εφαρμογής Ρομπότ εσωτερικού χώρου KÄRCHER.
Πριν τη λήψη της εφαρμογής, βεβαιωθείτε ότι:

- Η κινητή συσκευή είναι συνδεδεμένη στο διαδίκτυο.
- Το WLAN 2,4 GHz του δρομολογητή είναι ενεργοποιημένο.
- Υπάρχει επαρκής κάλυψη WLAN.

Κατεβάστε την εφαρμογή Ρομπότ εσωτερικού χώρου KÄRCHER από το Apple App Store® ή από το Google Play™ Store.

- Google Play™ και Android™ είναι εμπορικά σήματα ή σήματα κατατεθέντα της Google Inc.
- Apple® και App Store® είναι εμπορικά σήματα ή σήματα κατατεθέντα της Apple Inc.

Σύνδεση ρομπότ καθαρισμού με εφαρμογή Ρομπότ εσωτερικού χώρου KÄRCHER και WLAN:

1. Κατεβάστε την εφαρμογή Ρομπότ εσωτερικού χώρου KÄRCHER από το Apple App Store ή το Google Play Store.
2. Ανοίξτε την εφαρμογή Ρομπότ εσωτερικού χώρου KÄRCHER.
3. Δημιουργήστε έναν λογαριασμό (εάν δεν είστε ήδη εγγεγραμμένοι).
4. Προσθέστε το επιθυμητό ρομπότ καθαρισμού.
5. Ακολουθήστε βήμα προς βήμα τις οδηγίες της εφαρμογής.

Απενεργοποίηση των ρομπότ καθαρισμού με WLAN

1. Διαγράψτε τη συσκευή στην εφαρμογή.
2. Πατήστε ταυτόχρονα το κουμπί On/Off και το κουμπί "Επιστροφή στον σταθμό φόρτισης" για 3 δευτερόλεπτα μέχρι να ακουστεί η φωνή: "Επαναφορά σύνδεσης Wi-Fi και είσοδος στη λειτουργία διαμόρφωσης δικτύου".

Έναρξη χρήσης

Εγκατάσταση της πλαϊνής βούρτσας

1. Αναποδογυρίστε το ρομπότ καθαρισμού.
2. Τοποθετήστε την πλαϊνή βούρτσα.
   Εικόνα E

Τοποθέτηση των δίσκων σφουγγαρίσματος

1. Αναποδογυρίστε το ρομπότ καθαρισμού.
2. Τοποθετήστε τους δίσκους σφουγγαρίσματος.
   Εικόνα F

Πλήρωση της δεξαμενής καθαρού νερού του σταθμού φόρτισης

ΠΡΟΣΟΧΗ

Κίνδυνος πρόκλησης ζημιάς

Η χρήση καυτού νερού στο δοχείο καθαρού νερού μπορεί να οδηγήσει σε παραμόρφωση του πλαστικού. Μην ρίχνετε καυτό νερό στο δοχείο καθαρού νερού.

Υπόδειξη

Αδειάζετε πάντα πρώτα τη δεξαμενή ακάθαρτου νερού πριν γεμίσετε τη δεξαμενή καθαρού νερού.

1. Πληρώστε τη δεξαμενή καθαρού νερού.
   Εικόνα G
2. Τραβήξτε τη γλωττίδα στο κάλυμμα της δεξαμενής καθαρού νερού και ανασηκώστε το κάλυμμα.
3. Γεμίστε τη δεξαμενή καθαρού νερού με κρύο ή χλιαρό νερό βρύσης μέχρι τη σήμανση MAX.

ΠΡΟΣΟΧΗ

Ζημιά στη συσκευή λόγω διάβρωσης και υλικών με χημικό περιεχόμενο

Μην βάζετε απορρυπαντικά, απολυμαντικά ή άλλα καθαριστικά προϊόντα στη δεξαμενή καθαρού νερού. Μην ρίχνετε ζεστό νερό μέσα στη δεξαμενή καθαρού νερού.

4. Εγκατάσταση δεξαμενής καθαρού νερού.

Τοποθέτηση σακούλας σκόνης

1. Ανοίξτε το μπροστινό κάλυμμα του σταθμού φόρτισης.
   Εικόνα H
2. Σπρώξτε τη σακούλα σκόνης στην εισαγωγή.
3. Κλείστε το μπροστινό κάλυμμα του σταθμού φόρτισης.

Χειρισμός

ΠΡΟΣΟΧΗ

Κίνδυνος λόγω εμποδίων

Κίνδυνος πρόκλησης ζημιάς

Πριν την έναρξη λειτουργίας του ρομπότ καθαρισμού, βεβαιωθείτε ότι δεν υπάρχουν εμπόδια στο δάπεδο, σε σκάλες ή πλατύσκαλα.

Προετοιμασία χώρου

- Για να διασφαλίζετε αποτελεσματικό καθαρισμό διατηρείτε το δάπεδο καθαρό από διάσπαρτα αντικείμενα. Τα εμπόδια αυξάνουν το χρόνο καθαρισμού, επειδή το ρομπότ θα πρέπει να τα παρακάμπτει.
- Ανοίξτε τις πόρτες των δωματίων που πρόκειται να καθαριστούν.
- Κατά τον χειρισμό του ρομπότ με την εφαρμογή: Κάντε στην εφαρμογή τις απαιτούμενες ρυθμίσεις, έτσι ώστε το ρομπότ να μπορεί να καθαρίζει σύμφωνα με τις εξατομικευμένες ανάγκες καθαρισμού (ζώνες απαγόρευσης, διαφορετικές παράμετροι καθαρισμού κλπ.), βλ. Κεφάλαιο *Δημιουργία χάρτη*.

Ρυθμίσεις

Ρυθμίσεις στο ρομπότ

Ο καθαρισμός μπορεί επίσης να ξεκινήσει από το ρομπότ καθαρισμού χωρίς εφαρμογή. Οι ακόλουθες εντολές μπορούν να εκτελεστούν με τη χρήση των κουμπιών:

- Ξεκινήστε τον καθαρισμό μέσω του Κουμπί On/Off/Παύση.
- Διακόψτε τον καθαρισμό μέσω του Κουμπί On/Off/Παύση.
- Επιστρέψτε χειροκίνητα το ρομπότ καθαρισμού στον σταθμό φόρτισης μέσω του Κουμπί επιστροφής στην αρχική θέση (HOME).

Το ρομπότ καθαρισμού επιστρέφει αυτόματα στον σταθμό φόρτισης για επαναφόρτιση όταν ολοκληρώσει μια εργασία καθαρισμού ή όταν η μπαταρία είναι πολύ χαμηλή κατά τη διάρκεια μιας διαδικασίας καθαρισμού.

Ρυθμίσεις στην εφαρμογή

Η εφαρμογή Ρομπότ εσωτερικού χώρου KÄRCHER προσφέρει, μεταξύ άλλων, τις ακόλουθες κύριες λειτουργίες:

- Οδηγός βήμα προς βήμα για τις επιλογές διαμόρφωσης
- Δημιουργία χάρτη για δωμάτια και διάφορους ορόφους
- Καθορισμός χρονοδιαγραμμάτων
- Ορισμός των απαγορευμένων ζωνών και των εικονικών τειχών
- Σημειώσεις σχετικά με σφάλματα ή δυσλειτουργίες και την πρόοδο του καθαρισμού
- Ρύθμιση παραμέτρων καθαρισμού, όπως η ποσότητα νερού, η ισχύς αναρρόφησης και ο αριθμός των περασμάτων.
- Καθιέρωση ζωνών καθαρισμού
- Ενεργοποίηση/απενεργοποίηση της λειτουργίας "Μην ενοχλείτε"
- Τηλεχειριστήριο της συσκευής
- Συχνές ερωτήσεις με λεπτομερή οδηγό αντιμετώπισης προβλημάτων

Ενεργοποίηση του ρομπότ καθαρισμού

Υπόδειξη

Θέστε το ρομπότ καθαρισμού απευθείας στον σταθμό φόρτισης, εάν δεν μπορεί να ενεργοποιηθεί λόγω πολύ χαμηλής κατάστασης φόρτισης, βλέπε κεφάλαιο Θέση σε λειτουργία για πρώτη φορά.

1. Τοποθετήστε χειροκίνητα το ρομπότ καθαρισμού στον σταθμό φόρτισης και βεβαιωθείτε ότι οι ακροδέκτες της μπαταρίας έχουν καλή επαφή.
   Το ρομπότ καθαρισμού ενεργοποιείται αυτόματα και εκπέμπει ένα ηχητικό σήμα.
   Η λυχνία LED θα ανάψει.

Υπόδειξη

Εναλλακτικά, το ρομπότ καθαρισμού δεν μπορεί να απενεργοποιηθεί όταν βρίσκεται στον σταθμό φόρτισης.

2. Κρατήστε πατημένο το Κουμπί On/Off/Παύση για 3 δευτερόλεπτα.
   Το ρομπότ καθαρισμού ενεργοποιείται.
   Εικόνα I

Λειτουργία χωρίς εφαρμογή

Έναρξη καθαρισμού

Υπόδειξη

Ανοίξτε τις πόρτες όλων των χώρων που πρόκειται να καθαριστούν από το ρομπότ και καθαρίστε το δάπεδο από διάσπαρτα αντικείμενα.

1. Πατήστε το Κουμπί On/Off/Παύση.
   Το ρομπότ καθαρισμού εκπέμπει ένα ηχητικό σήμα και πρώτα δημιουργεί έναν χάρτη του περιβάλλοντος χώρου χωρίς καθαρισμό.
   Τα κουμπιά LED ανάβουν με μπλε χρώμα.
   Όταν ολοκληρωθεί η δημιουργία του χάρτη, το ρομπότ καθαρισμού επιστρέφει στον σταθμό φόρτισης.

Υπόδειξη

Περιμένετε μερικά δευτερόλεπτα μέχρι να πατήσετε ξανά το Κουμπί On/Off/Παύση, ώστε το ρομπότ να μπορέσει να αποθηκεύσει τον χάρτη.

2. Πατήστε το Κουμπί On/Off/Παύση.
   Το ρομπότ καθαρισμού μεταδίδει ένα ηχητικό σήμα και ξεκινά τον καθαρισμό.
   Τα κουμπιά LED ανάβουν με μπλε χρώμα.

Λειτουργία με την εφαρμογή

Δημιουργία χάρτη

Υπόδειξη

Ανοίξτε τις πόρτες όλων των χώρων που πρόκειται να καθαριστούν από το ρομπότ και καθαρίστε το δάπεδο από διάσπαρτα αντικείμενα.

1. Στην εφαρμογή, πατήστε τον πίνακα ελέγχου "Start" (Έναρξη) και ακολουθήστε τα βήματα που υποδεικνύονται ανάλογα με τις ανάγκες.
   Το ρομπότ καθαρισμού μεταδίδει ένα ηχητικό σήμα και ξεκινά τη δημιουργία του χάρτη.
   Τα κουμπιά LED ανάβουν με μπλε χρώμα.
   Όταν ολοκληρωθεί η δημιουργία του χάρτη, το ρομπότ καθαρισμού επιστρέφει στον σταθμό φόρτισης.

Διαμόρφωση του ρομπότ στην εφαρμογή

Οι μεμονωμένες ρυθμίσεις του χάρτη μπορούν να γίνουν στην εφαρμογή.

- Οι εικονικοί τοίχοι και οι περιορισμένες περιοχές εμποδίζουν το ρομπότ καθαρισμού να εισέλθει σε περιοχές που δεν πρέπει να καθαριστούν.
- Με τον καθαρισμό χώρων ή ζωνών καθαρισμού, το ρομπότ μπορεί να καθαρίσει ειδικά τις περιοχές που έχει επιλέξει ο χρήστης μία φορά.
- Με διαφορετικές λειτουργίες καθαρισμού, η ένταση καθαρισμού μπορεί να επιλεγεί ξεχωριστά για κάθε χώρο ανάλογα με τον τύπο του δαπέδου ή τη ρύπανση (ποσότητα νερού, αριθμός περασμάτων ανά περιοχή, ισχύς αναρρόφησης κ.λπ.).

Η λήψη της εφαρμογής περιγράφεται στο κεφάλαιο *Σύνδεση ρομπότ καθαρισμού με WLAN και εφαρμογή*.

1. Ακολουθήστε τις οδηγίες βήμα προς βήμα στην εφαρμογή.

Έναρξη καθαρισμού

1. Επιλέξτε τον επιθυμητό χάρτη στην εφαρμογή και ξεκινήστε τον καθαρισμό σύμφωνα με τις εκάστοτε ρυθμίσεις.

Διακοπή καθαρισμού

Διακοπή καθαρισμού στη συσκευή

1. Πατήστε οποιοδήποτε κουμπί κατά τη διάρκεια του καθαρισμού.
   Το ρομπότ καθαρισμού σταματά.
   Τα κουμπιά LED πάλλονται με μπλε χρώμα.
2. Πατήστε το Κουμπί On/Off/Παύση.
   Ο καθαρισμός συνεχίζεται.
   Τα κουμπιά LED ανάβουν με μπλε χρώμα.

Διακοπή καθαρισμού στην εφαρμογή

1. Στην εφαρμογή, πατήστε τον πίνακα ελέγχου "Break" (Παύση).
   Το ρομπότ καθαρισμού σταματά.
   Τα κουμπιά LED πάλλονται με μπλε χρώμα.
2. Στην εφαρμογή, πατήστε τον πίνακα ελέγχου "Start" (Έναρξη).
   Ο καθαρισμός συνεχίζεται.
   Τα κουμπιά LED ανάβουν με μπλε χρώμα.

Ένδειξη στάθμης μπαταρίας

Υπόδειξη

Εάν η μπαταρία είναι άδεια, το ρομπότ καθαρισμού επιστρέφει αυτόματα στον σταθμό φόρτισης για να επαναφορτίσει την μπαταρία.

Υπόδειξη

Εάν το ρομπότ καθαρισμού δεν ολοκλήρωσε τον καθαρισμό πριν, θα συνεχίσει τον καθαρισμό μόλις επαναφορτιστεί η μπαταρία.

Αποστολή του ρομπότ χειροκίνητα για φόρτιση

Χειροκίνητη αποστολή του ρομπότ καθαρισμού για επαναφόρτιση

1. Εάν το ρομπότ εκτελεί επί του παρόντος μια εκτέλεση καθαρισμού, πατήστε οποιοδήποτε κουμπί .
   Το ρομπότ καθαρισμού σταματά.
   Τα κουμπιά LED πάλλονται με μπλε χρώμα.
2. Πατήστε το Κουμπί επιστροφής στην αρχική θέση (HOME).
   Ο καθαρισμός ακυρώνεται.
   Το ρομπότ καθαρισμού μετακινείται προς τον σταθμό φόρτισης για επαναφόρτιση.
   Μόλις το ρομπότ καθαρισμού συνδεθεί στον σταθμό φόρτισης, τα κουμπιά LED πάλλονται με μπλε χρώμα.

Το ρομπότ καθαρισμού επιστρέφει αυτόματα στον σταθμό φόρτισης για επαναφόρτιση όταν ολοκληρώσει μια εργασία καθαρισμού ή όταν η μπαταρία είναι πολύ χαμηλή κατά τη διάρκεια μιας διαδικασίας καθαρισμού.

Χειροκίνητη αποστολή του ρομπότ καθαρισμού για

επαναφόρτιση μέσω της εφαρμογής

1. Εάν το ρομπότ εκτελεί επί του παρόντος μια λειτουργία καθαρισμού, πατήστε τον πίνακα ελέγχου "Break" (Παύση) στην εφαρμογή.
   Το ρομπότ καθαρισμού σταματά.
   Τα κουμπιά LED πάλλονται με μπλε χρώμα
2. Στην εφαρμογή, πατήστε τον πίνακα ελέγχου "Charge" (Φόρτιση).
   Ο καθαρισμός ακυρώνεται.
   Το ρομπότ καθαρισμού μετακινείται προς τον σταθμό φόρτισης για επαναφόρτιση.
   Μόλις το ρομπότ καθαρισμού συνδεθεί στον σταθμό φόρτισης, τα κουμπιά LED πάλλονται με μπλε χρώμα.

Το ρομπότ καθαρισμού επιστρέφει αυτόματα στον σταθμό φόρτισης για επαναφόρτιση όταν ολοκληρώσει μια εργασία καθαρισμού ή όταν η μπαταρία είναι πολύ χαμηλή κατά τη διάρκεια μιας διαδικασίας καθαρισμού.

Άδειασμα του δοχείου σκόνης

Ανάλογα με τη ρύθμιση στην εφαρμογή, η σκόνη στο δοχείο σκόνης σκουπίζεται αυτόματα σε τακτά χρονικά διαστήματα όταν μετακινείται στον σταθμό φόρτισης.

Χειροκίνητο άδειασμα του δοχείου σκόνης:

1. Ανοίξτε το επάνω κάλυμμα.
2. Πιέστε το κλιπ και πιάστε το δοχείο σκόνης από τις εγκοπές της λαβής για να το αφαιρέσετε από τη συσκευή.
   Εικόνα K
3. Ανοίξτε το καπάκι.
   Εικόνα L
4. Αδειάστε το δοχείο σκόνης.
5. Κλείστε το καπάκι μέχρι να ασφαλίσει ηχητικά στη θέση του.
6. Τοποθετήστε ξανά το δοχείο σκόνης.
7. Για να συνεχίσετε τον καθαρισμό, πατήστε το κουμπί On/Off.

Απενεργοποιώντας τη συσκευή

Υπόδειξη

Το ρομπότ καθαρισμού δεν μπορεί να απενεργοποιηθεί όταν βρίσκεται στον σταθμό φόρτισης.

1. Πατήστε παρατεταμένα το Κουμπί On/Off/Παύση 3 δευτερόλεπτα.
   Τα κουμπιά LED σβήνουν.
   Το ρομπότ καθαρισμού απενεργοποιείται.
2. Αδειάστε τη δεξαμενή ακάθαρτου νερού στον σταθμό φόρτισης και ξεπλύνετε με καθαρό νερό, βλέπε *Καθαρισμός της δεξαμενής ακάθαρτου νερού του σταθμού φόρτισης*.
3. Καθαρίστε τη σφουγγαρίστρα και αφήστε τη να στεγνώσει, βλέπε κεφάλαιο *Καθαρισμός της σφουγγαρίστρας* (Καθαρισμός σφουγγαρίστρας).
4. Καθαρίστε τη βούρτσα καθαρισμού, βλέπε *Καθαρισμός της βούρτσας καθαρισμού*.

Επαναφορά σύνδεσης WLAN

Εάν αλλάξετε δρομολογητή ή τον κωδικό πρόσβασης WLAN, πρέπει να ανανεώσετε τη σύνδεση WLAN του ρομπότ καθαρισμού.

Υπόδειξη

Υποστηρίζεται μόνο δίκτυο WLAN 2,4 GHz.

1. Ενεργοποιήστε το ρομπότ καθαρισμού, ανατρέξτε στο κεφάλαιο *Ενεργοποίηση του ρομπότ καθαρισμού* (Ενεργοποίηση συσκευής).
2. Πατήστε ταυτόχρονα το Κουμπί On/Off/Παύση και το Κουμπί επιστροφής στην αρχική θέση (HOME) για 3 δευτερόλεπτα μέχρι να ακουστεί ένα ηχητικό σήμα.

Επαναφορά εργοστασιακών ρυθμίσεων

1. Πατήστε παρατεταμένα το Κουμπί επιστροφής στην αρχική θέση (HOME) για 5 δευτ/πτα μέχρι να ακουστεί ηχητικό σήμα.
2. Πατήστε ξανά παρατεταμένα το Κουμπί επιστροφής στην αρχική θέση (HOME) για 5 δευτ/πτα μέχρι να ακουστεί ηχητικό σήμα.
   Οι εργοστασιακές ρυθμίσεις επανέρχονται.

Μεταφορά

Αν είναι δυνατό, μεταφέρετε και επιστρέφετε τη συσκευή μόνο στην αρχική της συσκευασία. Αν η αρχική συσκευασία δεν είναι διαθέσιμη, επικοινωνήστε με το τμήμα σέρβις μας.

Υποδείξεις ασφαλείας για τη μεταφορά

Η μπαταρία ιόντων λιθίου συμφωνεί με τις απαιτήσεις για τα επικίνδυνα προϊόντα.
Μια καλή και λειτουργική συστοιχία μπαταριών μπορεί να μεταφέρεται από τον χρήστη χωρίς επιπλέον όρους σε δημόσιους χώρους κυκλοφορίας.
Κατά την αποστολή από τρίτους (εταιρίες μεταφορών), τηρείτε τις ειδικές απαιτήσεις συσκευασίας και σήμανσης.
Τηρείτε τους εθνικούς κανόνες.

Αποθήκευση

ΠΡΟΣΟΧΗ

Ανάπτυξη οσμών λόγω υγρασίας

Μπορεί να αναπτυχθούν δυσάρεστες οσμές εάν η συσκευή περιέχει υγρά/υγρή βρωμιά κατά την αποθήκευση.
Χρησιμοποιήστε το εργαλείο καθαρισμού για να αφαιρέσετε τρίχες και σωματίδια ρύπων από την κύρια βούρτσα.
Αφήστε την καθαρισμένη σφουγγαρίστρα να στεγνώσει στον αέρα.
Μην τοποθετείτε τη βρεγμένη σφουγγαρίστρα \σε κλειστό ντουλάπι για να στεγνώσει.

ΠΡΟΣΟΧΗ

Υλικές ζημιές

Λανθασμένη αποθήκευση μπορεί να προκαλέσει βλάβες στη συσκευή.
Μην τοποθετείτε αντικείμενα πάνω στο ρομπότ.
Μην αποθηκεύετε τη συσκευή αναποδογυρισμένη.
Αποθηκεύετε το ρομπότ πλήρως φορτισμένο και απενεργοποιημένο σε δροσερό και ξηρό μέρος.

Υπόδειξη

Για να αποφύγετε τη βαθιά εκφόρτιση της μπαταρίας, επαναφορτίζετε το ρομπότ πλήρως μετά από 5 μήνες το αργότερο.

Φροντίδα και συντήρηση

Εργασίες συντήρησης

Αλλαγή της σακούλας σκόνης

1. Ανοίξτε το μπροστινό κάλυμμα του σταθμού φόρτισης.
2. Αφαιρέστε τη σακούλα φίλτρου.
3. Εάν είναι απαραίτητο, καθαρίστε το εσωτερικό του σταθμού φόρτισης και το φίλτρο προστασίας του κινητήρα, βλέπε *Καθαρισμός του φίλτρου προστασίας κινητήρα*.

4. Ξεδιπλώστε την καινούργια σακούλα σκόνης και σπρώξτε την στο στήριγμα.
Εικόνα H
5. Κλείστε το μπροστινό κάλυμμα του σταθμού φόρτισης.

Καθαρισμός του φίλτρου προστασίας κινητήρα

1. Ανοίξτε το μπροστινό κάλυμμα του σταθμού φόρτισης.
Εικόνα M
2. Αφαιρέστε τη σακούλα φίλτρου.
3. Αφαιρέστε το φίλτρο προστασίας κινητήρα.
4. Καθαρίστε το φίλτρο προστασίας κινητήρα κάτω από τρεχούμενο νερό.
5. Αφήστε το φίλτρο προστασίας του κινητήρα να στεγνώσει.
6. Τοποθετήστε το φίλτρο προστασίας του κινητήρα στον σταθμό φόρτισης.
7. Τοποθετήστε τη σακούλα σκόνης, βλέπε *Τοποθέτηση σακούλας σκόνης*.
8. Κλείστε το μπροστινό κάλυμμα του σταθμού φόρτισης.

Καθαρισμός της δεξαμενής ακάθαρτου νερού του σταθμού φόρτισης

ΠΡΟΣΟΧΗ

Δυσοσμία εξαιτίας βρεγμένου δοχείου ακάθαρτου νερού

Αν κατά την αποθήκευση το δοχείο ακάθαρτου νερού εξακολουθεί να περιέχει υγρά ή υγρές ακαθαρσίες, αυτό μπορεί να προκαλέσει δυσοσμία.
Αδειάστε εντελώς το δοχείο ακάθαρτου νερού.
Καθαρίζετε τακτικά το δοχείο ακάθαρτου νερού.

1. Αφαιρέστε τη δεξαμενή ακάθαρτου νερού.
2. Τραβήξτε τη γλωττίδα στο κάλυμμα της δεξαμενής ακάθαρτου νερού και ανασηκώστε το κάλυμμα.
3. Αδειάστε τη δεξαμενή ακάθαρτου νερού. Σε περίπτωση επίμονης βρωμιάς, ξεπλύνετε το δοχείο ακάθαρτου νερού με καθαρό νερό ή καθαρίστε το με τη βούρτσα καθαρισμού.
4. Κλείστε το κάλυμμα της δεξαμενής ακάθαρτου νερού.
5. Τοποθετήστε τη δεξαμενή ακάθαρτου νερού στον σταθμό φόρτισης.

Καθαρισμός αισθητήρων

Καθαρίζετε τους αισθητήρες τουλάχιστον μια φορά κάθε μήνα. Σε περίπτωση που οι αισθητήρες λερωθούν, να τους καθαρίζετε αμέσως.
Εικόνα J
1. Σκουπίζετε τους αισθητήρες με μαλακό πανί.

Καθαρισμός των επαφών

Καθαρίζετε τις επαφές της συσκευής τουλάχιστον μία φορά τον μήνα. Καθαρίζετε πάντα τις επαφές.
1. Σκουπίστε τις επαφές της συσκευής με ένα μαλακό πανί.

Καθαρισμός του δοχείου σκόνης

1. Αδειάστε το δοχείο σκόνης.

ΠΡΟΣΟΧΗ

Βλάβη σε ηλεκτρονικά εξαρτήματα

Μην καθαρίζετε το δοχείο σκόνης με νερό.

2. Καθαρίστε το δοχείο σκόνης με το παρεχόμενο εργαλείο καθαρισμού.
Εικόνα N
3. Κλείστε το καπάκι μέχρι να ασφαλίσει ηχητικά στη θέση του.
4. Τοποθετήστε ξανά το δοχείο σκόνης.

Καθαρισμός του φίλτρου

Συνιστούμε να καθαρίζετε τακτικά τα φίλτρα. Βοηθά να αποτρέπεται η απόφραξή τους.
1. Ανοίξτε το επάνω κάλυμμα.
2. Πιέστε το κλιπ και πιάστε το δοχείο σκόνης από τις εγκοπές της λαβής για να το αφαιρέσετε από τη συσκευή.
Εικόνα K
3. Αφαιρέστε το φίλτρο. Καθαρίστε το φίλτρο κάτω από τρεχούμενο νερό με το παρεχόμενο εργαλείο καθαρισμού.
Εικόνα O
4. Αφήστε το φίλτρο να στεγνώσει εντελώς.
5. Πιέστε το φίλτρο στη θέση του.
6. Τοποθετήστε ξανά το δοχείο σκόνης.

Καθαρισμός της βούρτσας καθαρισμού

1. Αναποδογυρίστε το ρομπότ καθαρισμού.
2. Πιέστε τους σφιγκτήρες μαζί πάνω στο κάλυμμα της βούρτσας.
Εικόνα P
3. Αφαιρέστε το κάλυμμα της βούρτσας.
4. Αφαιρέστε τη βούρτσα καθαρισμού.
Εικόνα Q
5. Καθαρίστε τη βούρτσα καθαρισμού με το παρεχόμενο εργαλείο καθαρισμού.
6. Τοποθετήστε τη βούρτσα καθαρισμού.
7. Τοποθετήστε το κάλυμμα της βούρτσας και πιέστε το προς τα κάτω μέχρι να ασφαλίσει ηχητικά στη θέση του.

Καθαρισμός των τροχών

Σωματίδια ρύπων (όπως π.χ. άμμος κλπ.) μπορεί να κολλήσουν στην επιφάνεια κύλισης και να προκαλέσουν φθορές σε ευαίσθητα, γυαλιστερά δάπεδα.
1. Καθαρίζετε τις επιφάνειες κύλισης των τροχών με υγρό πανί.

Καθαρισμός της σφουγγαρίστρας

1. Αναποδογυρίστε το ρομπότ καθαρισμού.
2. Αφαιρέστε τους δίσκους σφουγγαρίσματος.
3. Αφαιρέστε τις σφουγγαρίστρες από τους δίσκους σφουγγαρίσματος.
4. Πλύνετε τις σφουγγαρίστρες και στεγνώστε τις εντελώς.

Αντιμετώπιση βλαβών

Οι βλάβες οφείλονται συχνά σε ασήμαντες αιτίες, τις οποίες μπορείτε να αντιμετωπίσετε μόνοι σας με τη βοήθεια του παρακάτω πίνακα. Σε περίπτωση αμφιβολίας ή σε περίπτωση βλάβης που δεν αναγράφεται εδώ μπορείτε να απευθύνεστε σε εξουσιοδοτημένο κατάστημα.

Σφάλμα	Αιτία	Αντιμετώπιση
Η μπαταρία δεν φορτίζεται	Οι επαφές φόρτισης είναι λερωμένες.	1. Σκουπίστε τις επαφές φόρτισης τόσο στον σταθμό φόρτισης όσο και στο ρομπότ με ένα στεγνό πανί.
	Η θερμοκρασία περιβάλλοντος είναι κάτω από 0 °C ή πάνω από 35 °C.	1. Χρησιμοποιείτε το ρομπότ καθαρισμού σε θερμοκρασίες άνω των 0 °C και κάτω των 35 °C.
	Το καλώδιο δικτύου του σταθμού φόρτισης δεν είναι συνδεδεμένο.	1. Συνδέστε το καλώδιο δικτύου του σταθμού φόρτισης.
Το ρομπότ καθαρισμού δεν επιστρέφει στον σταθμό φόρτισης	Η μπαταρία είναι άδεια.	1. Τοποθετήστε με τα χέρια το ρομπότ στον σταθμό φόρτισης και αφήστε το να φορτιστεί πλήρως.
	Το ρομπότ είναι πολύ μακριά από τον σταθμό φόρτισης.	1. Φέρτε το ρομπότ πιο κοντά στον σταθμό φόρτισης. 2. Τοποθετήστε με τα χέρια το ρομπότ στον σταθμό φόρτισης.
	Πολύ λίγος χώρος γύρω από τον σταθμό φόρτισης.	1. Βεβαιωθείτε ότι υπάρχει αρκετός χώρος γύρω από τον σταθμό φόρτισης, βλ. κεφάλαιο *Ρύθμιση του σταθμού φόρτισης*.
	Γύρω από τον σταθμό φόρτισης υπάρχουν πάρα πολλά εμπόδια.	1. Τοποθετήστε τον σταθμό φόρτισης σε μια πιο ανοιχτή περιοχή, βλ. κεφάλαιο *Ρύθμιση του σταθμού φόρτισης*.
	Το ρομπότ καθαρισμού προσδιορίζει εκ νέου το περιβάλλον του όταν έχει μετακινηθεί σε μεγαλύτερη απόσταση.	1. Τοποθετήστε με τα χέρια το ρομπότ στον σταθμό φόρτισης.
	Το ρομπότ καθαρισμού δεν ξεκίνησε από τον σταθμό φόρτισης. Σε αυτή την περίπτωση, θα επιστρέψει μόνο στον τόπο από τον οποίο ξεκίνησε.	1. Τοποθετήστε με τα χέρια το ρομπότ στον σταθμό φόρτισης.
	Το καλώδιο δικτύου του σταθμού φόρτισης δεν είναι συνδεδεμένο.	1. Συνδέστε το καλώδιο δικτύου του σταθμού φόρτισης.
Ο πολυλειτουργικός σταθμός δεν λειτουργεί σωστά	Το ρομπότ καθαρισμού δεν έχει τοποθετηθεί σωστά στον σταθμό φόρτισης.	1. Θέστε χειροκίνητα το ρομπότ καθαρισμού στον σταθμό φόρτισης.
	Η σακούλα σκόνης είναι γεμάτη.	1. Αλλάξτε τη σακούλα σκόνης (βλέπε *Αλλαγή της σακούλας σκόνης*).
	Δεν υπάρχει σακούλα σκόνης ή έχει τοποθετηθεί λανθασμένα.	1. Τοποθετήστε τη σακούλα σκόνης ή ελέγξτε ότι έχει τοποθετηθεί σωστά.
	Η δεξαμενή καθαρού νερού είναι άδεια.	1. Επαναπληρώστε τη δεξαμενή καθαρού νερού.
	Η δεξαμενή ακάθαρτου νερού είναι γεμάτη.	1. Αδειάστε τη δεξαμενή ακάθαρτου νερού.
	Δεν υπάρχει δεξαμενή νερού ή έχει εγκατασταθεί λανθασμένα.	1. Τοποθετήστε σωστά τη δεξαμενή νερού.
	Δεν υπάρχει φίλτρο δίσκου πλύσης ή έχει τοποθετηθεί εσφαλμένα.	1. Τοποθετήστε σωστά το φίλτρο του δίσκου πλύσης.

Υπηρεσία εξυπηρέτησης πελατών

Εάν δε διορθωθεί η βλάβη, πρέπει να γίνει έλεγχος της συσκευής από την υπηρεσία εξυπηρέτησης πελατών.

Εγγύηση

Σε κάθε χώρα ισχύουν οι όροι εγγύησης οι οποίοι εκδίδονται από την αρμόδια εταιρεία διανομής μας. Τυχόν βλάβες στη συσκευή σας επιδιορθώνονται από εμάς χωρίς χρέωση εντός της προθεσμίας εγγύησης, εφόσον οφείλονται σε σφάλμα υλικού ή κατασκευής. Σε περίπτωση εγγύησης απευθυνθείτε στον προμηθευτή σας ή στο πλησιέστερο εξουσιοδοτημένο συνεργείο, προσκομίζοντας το παραστατικό της αγοράς.
(για διευθύνσεις βλέπε την πίσω σελίδα)

Περαιτέρω πληροφορίες για την εγγύηση (εάν υπάρχουν) θα βρείτε στην καρτέλα σέρβις της τοπικής ιστοσελίδας της Kärcher στην ενότητα "Downloads".

Δήλωση συμμόρφωσης ΕΕ

Συσκευή	Τύπος	Ζώνη συχνοτήτων, MHz	Ισχύς, μέγ. EIRP, mW
1.269-130.0	WLAN	2400-2483,5	50
1.269-130.0	Bluetooth	2400-2483,5	8

Με την παρούσα η Alfred Kärcher SE & Co. KG δηλώνει ότι δηλώνει ότι ο τύπος ραδιοεξοπλισμού Robo Cleaner πληροί την οδηγία 2014/53/ΕΕ. Το πλήρες κείμενο της δήλωσης συμμόρφωσης ΕΕ θα το βρείτε στη διεύθυνση *www.kaercher.com/RVM4Comfort*.

Τεχνικά στοιχεία

		RVM 4 Comfort
Ρομπότ καθαρισμού		
Ονομαστική ισχύς	W	45
Τύπος συστοιχίας μπαταριών		Li-ION
Χωρητικότητα μπαταρίας	mAh	4800
Διάστημα κανονικής λειτουργίας με τελείως γεμάτη μπαταρία	min	160
Χρόνος φόρτισης (8 % έως 100 % / 0 % έως 100 %)	min	230 / 285
Ασύρματες συνδέσεις		2,4G + Bluetooth
Στάθμη ηχητικής πίεσης	dB(A)	<66
Στεγνή βρομιά	ml	300
Βάρος	kg	4,1
Σταθμός φόρτισης		
Ονομαστική κατανάλωση ισχύος (αναρρόφηση/διαδικασία φόρτισης)	W	650/32
Όγκος δεξαμενής καθαρού νερού	l	3
Όγκος δεξαμενής ακάθαρτου νερού	l	2,3
Χωρητικότητα σακούλας φίλτρου	l	2,5
Βάρος	kg	6,1
Μήκος x πλάτος x ύψος	mm	310x450 x455
Στάθμη ηχητικής πίεσης	dB(A)	79

Με την επιφύλαξη τεχνικών αλλαγών.

Содержание

Общие указания 204
Указания по технике безопасности 204
Символы на устройстве 206
Защита окружающей среды 206
Использование по назначению 206
Принадлежности и запасные части 206
Комплект поставки 206
Описание устройства 206
Первый ввод в эксплуатацию 207
Ввод в эксплуатацию 208
Управление 208
Транспортировка 210
Хранение 211
Уход и техническое обслуживание 211
Помощь при неисправностях 212
Гарантия 212
Декларация о соответствии стандартам ЕС ... 213
Технические характеристики 213

Общие указания

Перед первым использованием устройства следует ознакомиться с данной оригинальной инструкцией по эксплуатации и действовать в соответствии с ней. Следует сохранить документацию для дальнейшего пользования или для следующего владельца.

- Несоблюдение инструкции по эксплуатации и указаний по технике безопасности может привести к повреждению устройства и опасности травмирования оператора и других лиц.
- При обнаружении транспортных повреждений сразу проинформировать торгового представителя.
- При распаковке устройства проверить его комплектность и целостность.

Указания по технике безопасности

- Наряду с указаниями, содержащимися в инструкции по эксплуатации, соблюдать также общие законодательные положения по технике безопасности и предотвращению несчастных случаев.
- Предупредительные и указательные таблички, размещенные на приборе, содержат важную информацию, необходимую для его безопасной эксплуатации.

Уровни опасности

⚠ *ОПАСНОСТЬ*

- *Указание на непосредственно грозящую опасность, которая приводит к получению тяжелых или смертельных травм.*

⚠ *ПРЕДУПРЕЖДЕНИЕ*

- *Указание на потенциально опасную ситуацию, которая может привести к получению тяжелых или смертельных травм.*

⚠ *ОСТОРОЖНО*

- *Указание на потенциально опасную ситуацию, которая может привести к получению легких травм.*

ВНИМАНИЕ

- *Указание на потенциально опасную ситуацию, которая может привести к нанесению материального ущерба.*

Общие указания по технике безопасности

Лазерный радар устройства соответствует стандарту IEC 60825-1:2014 по безопасности лазеров класса 1 и не производит лазерного излучения, опасного для человека.

⚠ *ОПАСНОСТЬ* • *Опасность удушья. Упаковочную пленку хранить в недоступном для детей месте.*

⚠ *ПРЕДУПРЕЖДЕНИЕ* • *Использовать устройство только по назначению. Учитывать местные особенности и при работе с устройством следить за третьими лицами, находящимися поблизости, особенно детьми.*
• *Устройство не предназначено для использования лицами с ограниченными физическими, сенсорными или умственными способностями или лицами с недостатком опыта и/или знаний.* • *Устройством разрешено*

пользоваться только лицам, которые прошли инструктаж по обращению с ним, подтвердили свои способности по управлению ним и которым поручено пользование устройством.
● Запрещается работать с устройством детям.
● Следить за тем, чтобы дети не играли с устройством. ● Детям разрешено проводить очистку и обслуживание устройства только под присмотром. ● Детям старше 8 лет разрешено пользоваться устройством только в том случае, если они проинструктированы лицом, отвечающим за их безопасность, или находятся под его надлежащим присмотром, а также понимают потенциальные риски.

⚠ ***ОСТОРОЖНО*** *● Опасность несчастного случая и травмирования. При транспортировке и хранении учитывать вес устройства, см. главу Технические характеристики в инструкции по эксплуатации.*
● Предохранительные устройства предназначены для вашей защиты. Запрещено изменять предохранительные устройства или пренебрегать ими.

ВНИМАНИЕ *● Повреждение устройства. Не становитесь на устройство, не сажайте на него детей или домашних животных, не ставьте на него предметы. ● В устройстве имеются аккумуляторы, которые могут быть заменены только специалистом.*

Опасность поражения током

⚠ ***ПРЕДУПРЕЖДЕНИЕ*** *● Устройство имеет электрические компоненты, поэтому его нельзя мыть под проточной водой. ● Выключать устройство перед всеми работами по уходу и техобслуживанию.*

⚠ ***ОСТОРОЖНО*** *● Работы по ремонту и с электрическими компонентами поручать только авторизованной сервисной службе.*

Указания по технике безопасности при эксплуатации

⚠ ***ОПАСНОСТЬ*** *● Не эксплуатируйте устройство без присмотра в помещениях, в которых есть горящее пламя или тлеющие угли в открытом камине. ● Не эксплуатируйте устройство без присмотра в помещениях, в которых есть горящие свечи.*

⚠ ***ПРЕДУПРЕЖДЕНИЕ*** *● Опасность короткого замыкания. Держите токопроводящие предметы (например, отвертки) на расстоянии от зарядных контактов.*

⚠ ***ОСТОРОЖНО*** *● Помните об опасности споткнуться о перемещаемый уборочный робот.*
● Опасность травмирования. Во время эксплуатации никогда не прикасайтесь пальцами или инструментами к вращающемуся валику устройства. ● Не стойте и не сидите на станции или на роботе для влажной уборки пола.
● Обратите внимание, что предметы могут упасть, если они столкнуться с роботом для влажной уборки пола (включая предметы на столах или небольших предметах мебели).
● Обратите внимание, что робот для влажной уборки пола может запутаться в висящих телефонных кабелях, электрических кабелях, скатертях, шнурах, ремнях и т. д. Это может привести к падению предметов.

ВНИМАНИЕ *● Не эксплуатируйте устройство в помещениях, защищенных системой сигнализации или датчиком движения.*
● Устройство допускается эксплуатировать при температуре от -0 °C до +35 °C. ● Использовать устройство только в помещениях. ● Не собирать устройством острые или крупные предметы, такие как осколки, гравий или детали игрушек.
● Перед использованием устройства поднимите все кабели с пола, чтобы избежать их волочения при уборке. ● Оградите все места, где существует риск падения устройства. Например, лестницы или галереи без ограждений.

Указания по технике безопасности для зарядной станции

⚠ ***ОПАСНОСТЬ*** *● Подключайте устройство только к источнику переменного тока. Напряжение, указанное на заводской табличке, должно соответствовать сетевому напряжению. ● Из соображений безопасности рекомендуется использовать устройство только с устройством защитного отключения (макс. 30 мА). ● Запрещено прикасаться к штепсельной вилке и розетке мокрыми руками. ● Опасность взрыва. Не заряжать аккумуляторы, не подлежащие повторной зарядке.*

⚠ ***ПРЕДУПРЕЖДЕНИЕ*** *● Подключать устройство только к элементу электроподключения, выполненному специалистом-электриком в соответствии со стандартом Международной электротехнической комиссии (МЭК) IEC 60364-1.*
● Проверить соответствие сетевого напряжения с напряжением, указанном на заводской табличке зарядного устройства.
● Устройство имеет электрические компоненты, поэтому его нельзя мыть под проточной водой.
● Опасность короткого замыкания. Держите токопроводящие предметы (например, отвертки) на расстоянии от зарядных контактов.
● Опасность короткого замыкания. Выполняйте только сухую очистку зарядных контактов.
● Перед проведением любых работ по уходу и техническому обслуживанию извлекать штепсельную вилку из розетки. ● Робот для влажной уборки пола 1.269-130.0 можно заряжать только на зарядном устройстве зарядной станции с номенклатурным номером 9.773-135.0 / 9.773-248.0. ● Заряжайте на зарядной станции только чистящее устройство, входящее в комплект поставки. ● Проверять сетевой кабель на наличие повреждений перед каждым использованием. Не использовать поврежденный сетевой кабель. В случае повреждений заменить сетевой кабель кабелем, разрешенным к замене. Подходящий для замены кабель можно приобрести в компании KÄRCHER или у одного из наших сервисных партнеров.

ВНИМАНИЕ *● Используйте зарядную станцию только в помещении. ● Не размещайте зарядную станцию вблизи источников тепла, например, обогревателей. ● Храните зарядную станцию только в прохладном сухом месте*

внутри в помещения. ● Во избежание глубокого разряда аккумулятора полностью перезаряжать робот-мойщик не позднее чем через 5 месяцев. ● Выключайте зарядную станцию перед всеми работами по уходу и техобслуживанию.

Символы на устройстве

Перед вводом в эксплуатацию ознакомьтесь с инструкцией по эксплуатации и всеми указаниями по технике безопасности.

Защищать устройство от влаги. Хранить устройство в сухом месте. Не подвергать устройство воздействию дождя. Устройство предназначено только для использования в помещении.

Защита окружающей среды

Упаковочные материалы поддаются вторичной переработке. Упаковку необходимо утилизировать без ущерба для окружающей среды.

Электрические и электронные устройства часто содержат ценные материалы, пригодные для вторичной переработки, и зачастую такие компоненты, как батареи, аккумуляторы или масло, которые при неправильном обращении или ненадлежащей утилизации представляют потенциальную опасность для здоровья и окружающей среды. Тем не менее, данные компоненты необходимы для правильной работы устройства. Устройства, обозначенные этим символом, запрещено утилизировать вместе с бытовыми отходами.

Указания по компонентам (REACH)
Для получения актуальной информации о компонентах см. *www.kaercher.de/REACH*

Использование по назначению

Устройство состоит из двух компонентов: зарядной станции и робота-мойщика, работающего от аккумулятора.

- Этот робот-мойщик предназначен для влажной и сухой уборки в автоматическом режиме.
- Не чистить чувствительные к воде покрытия как, например, необработанные пробковые полы, поскольку может проникнуть влага и повредить пол.
- Устройство подходит для очистки ковров, ПВХ, линолеума, плитки, камня, вощеного и обработанного маслом паркета, ламината, а также всех водостойких напольных покрытий.
- Данное устройство разработано для бытового использования. Оно не предусмотрено для промышленного использования.

Принадлежности и запасные части

Использовать только оригинальные принадлежности и запасные части. Только они гарантируют безопасную и бесперебойную работу устройства.
Для получения информации о принадлежностях и запчастях см. *www.kaercher.com*.

Комплект поставки

При распаковке устройства проверить комплектацию. При обнаружении недостающих принадлежностей или повреждений, полученных во время транспортировки, следует уведомить торговую организацию, продавшую устройство.

Описание устройства

Иллюстрации см. на странице с изображениями.
Рисунок A
Рисунок B

① Диски с мопами
② Щетка
③ Крышка щетки
④ Ведущее колесо
⑤ Датчик перепада высоты
⑥ Боковая щетка
⑦ Направляющее колесико
⑧ Контейнер для сухого мусора
⑨ Приспособление для очистки
⑩ кнопку включения/выключения/паузы
⑪ кнопку возврата на зарядную станцию
⑫ Лазерный датчик (лидар)
⑬ Двухлинейный лазер
⑭ Зарядные контакты
⑮ Передняя крышка станции
⑯ Фильтр моечного лотка
⑰ Моечный лоток
⑱ Емкость для чистой воды
⑲ Емкость для грязной воды
⑳ Зарядное гнездо станции
㉑ Фильтр-мешок
㉒ Сетевой кабель

Принцип работы робота-пылесоса

- Мобильный робот-пылесос получает питание от встроенного перезаряжаемого аккумулятора, который регулярно заряжается на входящей в комплект поставки зарядной станции. При слишком низком заряде аккумулятора робот автоматически возвращается на зарядную станцию для подзарядки и, при необходимости, приостанавливает текущую задачу уборки.
- После завершения зарядки робот-пылесос автоматически покидает зарядную станцию и возобновляет уборку, если она была прервана. Завершив уборку, робот также возвращается на зарядную станцию.
- Робот-пылесос передает сообщения о состоянии через голосовой выход, а также с помощью смены цвета светодиодов на устройстве.
- Робот-пылесос перемещается системно. Он сканирует помещение лазерным датчиком

(лидаром), а затем поэтапно выполняет уборку в нем.
- Робот-пылесос оснащен датчиками перепада высоты, которые могут обнаруживать лестницы и ступени и предназначены для предотвращения падения.
- Ультразвуковой датчик используется для распознавания коврового покрытия, и его можно активировать и деактивировать индивидуально в приложении. В зависимости от конфигурации робот-пылесос обходит ковровые покрытия.
- В конструкции робота-пылесоса предусмотрен контейнер для сухого мусора, главная щетка, боковая щетка и 2 диска с мопами. Эти компоненты позволяют одновременно проводить сухую и влажную уборку. В процессе всасывания робот собирает все частицы пыли и крупную грязь в контейнер для сухого мусора, чтобы на моп для влажной уборки не попадала пыль и крупная грязь.
- На многофункциональной зарядной станции происходит удаление пыли из контейнера. Здесь же возможна мойка и сушка мопа.

Всасывание выполняется только при следующих условиях:
- Робот-пылесос находится на зарядной станции.
- На зарядной станции закреплен мешок для пыли.

Цвета светодиодов на устройстве

Кнопки со светодиодами	Значение
Не горит	Прибор выключен. Устройство находится в спящем режиме. Устройство находится в режиме «Не беспокоить».
Горит синим	Устройство работает. Устройство полностью заряжено.
Мерцает синим	Устройство находится в режиме ожидания / паузы. Устройство заряжается.
Мигает синим.	Устройство находится в режиме подключения к беспроводной сети.
Мерцает или мигает красным	Неисправность. Инструкции по устранению см. в разделе *Помощь при неисправностях*.

Цвета светодиодов на зарядной станции

Кнопки со светодиодами	Значение
Не горит	Устройство полностью заряжено и находится в спящем режиме. Устройство находится в режиме «Не беспокоить». Питание выключено.
Горит синим	Выполняется техническое обслуживание. Устройство полностью заряжено.
Мерцает синим	Устройство заряжается.
Мигает красным	Неисправность. Инструкции по устранению см. в разделе *Помощь при неисправностях*.

Специальные режимы

Спящий режим

Робот для влажной уборки пола автоматически переходит в спящий режим после 5 минут бездействия. Нажмите любую кнопку для вывода робота из спящего режима.
- Робот для влажной уборки пола не переходит в спящий режим, когда находится на зарядной станции.
- Робот для влажной уборки пола автоматически выключается, если находится в спящем режиме более 6 часов

Режим «Не беспокоить»

На приборе можно активировать режим «Не беспокоить». В этом режиме робот-пылесос не издает никаких звуковых предупреждений. Светодиодные индикаторы выключены.
Режим «Не беспокоить» можно активировать в приложении. Порядок загрузки приложения описан в разделе *Подключение робота-мойщика к сети WLAN и приложению*.

Примечание

В режиме «Не беспокоить» робот-пылесос не выключается. Для продолжения уборки кратковременно нажмите кнопку включения/выключения/паузы.

Дистанционное управление

Приложение дает возможность управлять роботом, например, в ситуации когда он застрял в недоступном месте.
Пульт дистанционного управления можно открыть в приложении в разделе «Настройки приложения» > «Настройки функций» > «Дополнительные функции».

Первый ввод в эксплуатацию

Настройка зарядной станции

- Выберите удобное место для зарядной станции, куда робот сможет без труда добраться.

ВНИМАНИЕ

Опасность повреждения напольного покрытия влагой

Моп для влажной уборки может повредить напольное покрытие во время зарядки. Расположите зарядную станцию на водостойком покрытии.

- Слева и справа от зарядной станции должно быть минимум по 0,5 м свободного места и не менее 1,5 м перед ней.
- Это место не должно подвергаться воздействию прямых солнечных лучей.

1. Разместить зарядную станцию в выбранном месте.
   Рисунок C
2. Вставить штекер сетевого кабеля в гнездо на зарядной станции.
   Рисунок D
3. Вставить вилку в сетевую розетку.

Подключение робота-пылесоса к зарядной станции

1. Вручную установить робот-пылесос на зарядную станцию, проверив правильное размещение зарядных контактов.
   Робот-пылесос включается автоматически.
   Загораются светодиоды на кнопках.

Подключение робота-мойщика к сети WLAN и приложению

Роботом-мойщиком можно управлять непосредственно с помощью кнопок на устройстве или через приложение с помощью мобильного устройства с поддержкой WLAN. Для возможности использовать все доступные функции рекомендуется управлять роботом-мойщиком через приложение KÄRCHER Indoor Robots.
Перед загрузкой приложения убедиться в следующем:

- Мобильное устройство подключено к Интернету.
- Активирована сеть WLAN 2,4 ГГц маршрутизатора.
- Обеспечено достаточное покрытие сети WLAN.

Загрузить приложение KÄRCHER Indoor Robots из Apple App Store® или Google Play™ Store.

- Google Play™ и Android™ являются товарными знаками или зарегистрированными товарными знаками Google Inc.
- Apple® и App Store® являются торговыми марками или зарегистрированными товарными знаками Apple Inc.

Подключение робота-мойщика к приложению KÄRCHER Indoor Robots и сети WLAN:

1. Загрузить приложение KÄRCHER Indoor Robots из Apple App Store или Google Play Store.
2. Открыть приложение KÄRCHER Indoor Robots.
3. Создать учетную запись (если пользователь еще не зарегистрирован).
4. Добавить необходимый робот-мойщик.
5. Следовать пошаговым инструкциям в приложении.

Отключение робота-пылесоса по беспроводной сети

1. Удалить устройство в приложении.
2. Нажать кнопку включения/выключения и кнопку возврата на зарядную станцию одновременно и удерживать их в течение 3 секунд до голосового сообщения: «Сброс подключения к беспроводной сети и вход в режим настройки сети».

Ввод в эксплуатацию

Установка боковой щетки

1. Перевернуть робот-пылесос вверх дном.
2. Установить боковую щетку.
   Рисунок E

Установка дисков с мопами

1. Перевернуть робот-пылесос вверх дном.
2. Установить диски с мопами.
   Рисунок F

Заполнение емкости для чистой воды на зарядной станции

ВНИМАНИЕ

Опасность повреждения

Заливка горячей воды в бак для чистой воды может привести к деформации пластмассы.
Не заливать горячую воду в бак для чистой воды.

Примечание

Всегда сначала опорожняйте емкость для грязной воды перед заполнением емкости для чистой воды.

1. Снять емкость для чистой воды.
   Рисунок G
2. Потянуть язычок на крышке емкости для чистой воды и поднять крышку.
3. Заполнить емкость для чистой воды холодной или слегка теплой водопроводной водой до отметки MAX.

ВНИМАНИЕ

Вероятность повреждения устройства ввиду коррозии и химического состава чистящих средств.

Не добавляйте моющие, дезинфицирующие или другие чистящие средства в емкость для чистой воды.
Не наливайте горячую воду в емкость для чистой воды.

4. Установить емкость для чистой воды на место.

Установка мешка для пыли

1. Открыть переднюю крышку зарядной станции.
   Рисунок H
2. Вставить мешок для пыли во впускное отверстие.
3. Закрыть переднюю крышку зарядной станции.

Управление

ВНИМАНИЕ

Опасность от препятствий

Опасность повреждения
Прежде чем приступить к работе с роботом-пылесосом, убедитесь, что на полу, лестнице или ступенях нет препятствий.

Подготовка окружающей среды

- Чтобы уборка была эффективной, на полу не должно быть лишних предметов. Уборка с препятствиями требует много времени, поскольку роботу для влажной уборки пола приходится объезжать предметы.
- Открыть двери комнат, подлежащих уборке.
- При управлении роботом для влажной уборки пола с помощью приложения: Выполнить настройку в приложении, чтобы робот для влажной уборки пола мог выполнять уборку в соответствии с индивидуальными требованиями к уборке (непроходные зоны, различные параметры уборки и т. д.), см. главу *Составление плана*.

Настройки

Настройки робота

Уборку можно запустить непосредственно с робота-пылесоса без приложения. Следующие команды выполняются с помощью кнопок:

- Запуск уборки — нажать кнопку включения/выключения/паузы.
- Приостановка уборки — нажать кнопку включения/выключения/паузы.
- Ручной возврат робота-пылесоса на зарядную станцию — нажать кнопку возврата на зарядную станцию.

Робот-пылесос автоматически возвращается на зарядную станцию для подзарядки после выполнения уборки или при слишком низком заряде аккумулятора во время процесса уборки.

Настройки в приложении

Приложение KÄRCHER Indoor Robots выполняет, среди прочего, следующие основные функции:

- пошаговое руководство по настройке параметров;
- создание плана комнат и нескольких этажей;
- настройка графиков уборки;
- определение закрытых для уборки участков и виртуальных стен;
- уведомления о неисправностях или сбоях в работе, а также о ходе уборки;
- настройка параметров уборки, включая количество воды, мощность всасывания и количество проходов;
- установка зон уборки;
- активация/деактивация режима «Не беспокоить»;
- дистанционное управление устройством;
- часто задаваемые вопросы с подробным описанием порядка устранения неисправностей.

Включение робота-пылесоса

Примечание

При невозможности включить робот-пылесос ввиду слишком низкого заряда аккумулятора, поместите его непосредственно на зарядную станцию, см. раздел Первый ввод в эксплуатацию.

1. Вручную установить робот-пылесос на зарядную станцию, проверив правильное размещение зарядных контактов.
   Робот-пылесос включается автоматически и издает звуковой сигнал.
   Загорится светодиодный индикатор.

Примечание

Или же робот-пылесос можно включить, когда он находится не на зарядной станции:

2. Нажать и удерживать кнопку включения/выключения/паузы в течение 3 секунд.
   Робот-пылесос включается.
   Рисунок I

Работа без приложения

Начало уборки

Примечание

Открыть двери во все комнаты, в которых требуется уборка роботом, и убрать с пола посторонние предметы.

1. Нажать кнопку включения/выключения/паузы.
   Робот-пылесос подает звуковой сигнал и сначала создает план помещения, не приступая к уборке.
   Светодиоды горят синим.
   Составив план, робот-пылесос возвращается на зарядную станцию.

Примечание

Подождите несколько секунд, прежде чем снова нажимать кнопку включения/выключения/паузы, чтобы робот сохранил составленный план.

2. Нажать кнопку включения/выключения/паузы.
   Робот-пылесос подает звуковой сигнал и приступает к уборке.
   Светодиоды горят синим.

Работа с приложением

Составление плана

Примечание

Открыть двери во все комнаты, в которых требуется уборка роботом, и убрать с пола посторонние предметы.

1. В приложении нажать на панель управления «Пуск» и выполнить указанные действия.
   Робот-пылесос подает звуковой сигнал и начинает составление плана.
   Светодиоды горят синим.
   Составив план, робот-пылесос возвращается на зарядную станцию.

Настройка робота в приложении

Отдельные настройки плана можно выполнять в приложении.

- Виртуальные стены и зоны ограниченного доступа предотвращают попадание робота-пылесоса на участки поверхности, которые не следует очищать.
- При уборке помещений или зон уборки робот может работать только на указанных пользователем участках.
- Благодаря разным режимам уборки можно индивидуально устанавливать интенсивность очистки для каждого помещения в зависимости от типа напольного покрытия или степени загрязнения (количество воды, количество проходов, мощность всасывания и т. д.)

Порядок загрузки приложения описан в главе *Подключение робота-мойщика к сети WLAN и приложению*.

1. Выполнить пошаговые инструкции в приложении.

Начало уборки

1. Выбрать в приложении нужную карту и начать уборку по индивидуальной конфигурации.

Прерывание уборки

Прерывание уборки на устройстве

1. Во время уборки нажать любую кнопку.
   Робот-пылесос останавливается.
   Светодиоды мерцают синим.
2. Нажать кнопку включения/выключения/паузы.
   Уборка продолжается.
   Светодиоды горят синим.

Прерывание уборки в приложении

1. В приложении нажать на панель управления «Перерыв».
   Робот-пылесос останавливается.
   Светодиоды мерцают синим.
2. В приложении нажать на панель управления «Пуск».
   Уборка продолжается.
   Светодиоды горят синим.

Индикатор уровня заряда аккумулятора

Примечание

Если аккумулятор разряжен, робот-пылесос автоматически возвращается на зарядную станцию для подзарядки.

Примечание

Если робот-пылесос не завершил уборку, то после зарядки аккумулятора он вернется к выполнению задачи.

Отправка робота-мойщика на зарядку вручную

Постановка робота-пылесоса на зарядку вручную

1. Если робот выполняет уборку, нажать любую кнопку.
   Робот-пылесос останавливается.
   Светодиоды мерцают синим.
2. Нажать кнопку возврата на зарядную станцию.
   Уборка отменяется.
   Робот-пылесос перемещается на зарядную станцию для подзарядки.
   Как только робот-пылесос подключится к зарядной станции, светодиоды начинают пульсировать синим.

Робот-пылесос автоматически возвращается на зарядную станцию для подзарядки после выполнения уборки или при слишком низком заряде аккумулятора во время процесса уборки.

Постановка робота-пылесоса на зарядку вручную через приложение

1. Если робот выполняет уборку, нажать панель управления «Перерыв» в приложении.
   Робот-пылесос останавливается.
   Светодиоды пульсируют синим.
2. В приложении нажать на панель управления «Зарядка».
   Уборка отменяется.
   Робот-пылесос перемещается на зарядную станцию для подзарядки.
   Как только робот-пылесос подключится к зарядной станции, светодиоды начинают пульсировать синим.

Робот-пылесос автоматически возвращается на зарядную станцию для подзарядки после выполнения уборки или при слишком низком заряде аккумулятора во время процесса уборки.

Опорожнение контейнера для пыли

В зависимости от настроек в приложении пыль из контейнера автоматически отсасывается через равные промежутки времени, когда пылесос стоит на зарядной станции.

Опорожнение контейнера для пыли вручную

1. Открыть крышку.
2. Прижать защелку и, взявшись пазы в ручках контейнера, достать его из устройства.
   Рисунок K
3. Открыть заслонку.
   Рисунок L
4. Опорожнить контейнер для пыли.
5. Закрыть заслонку, прижав до щелчка.
6. Установить контейнер для пыли на место.
7. Чтобы продолжить уборку, нажать кнопку включения/выключения.

Выключение устройства

Примечание

Робот-пылесос нельзя выключить, когда он находится на зарядной станции.

1. Нажать и удерживать кнопку включения/выключения/паузы 3 секунды.
   Светодиоды гаснут.
   Робот-пылесос выключается.
2. Опорожнить емкость для грязной воды на зарядной станции и промыть ее чистой водой, см. *Очистка емкости для грязной воды на зарядной станции*.
3. Очистить и просушить моп, см. раздел *Очистка мопа*.
4. Очистить щетку, см. *Очистка чистящей щетки*.

Сброс соединения с беспроводной сетью

При переходе на новый маршрутизатор или изменении пароля беспроводной сети необходимо обновить подключение робота-пылесоса к WLAN.

Примечание

Поддерживаются только сети WLAN 2,4 ГГц.

1. Включить робот-пылесос, см. раздел *Включение робота-пылесоса*.
2. Одновременно нажать кнопки кнопку включения/выключения/паузы и кнопку возврата на зарядную станцию и удерживать в течение 3 секунд до звукового сигнала.

Восстановление заводских настроек

1. Нажать кнопку возврата на зарядную станцию и удерживать в течение 5 секунд, пока не прозвучит сигнал.
2. Повторно нажать кнопку возврата на зарядную станцию и удерживать в течение 5 секунд, пока не прозвучит сигнал.
   Заводские настройки восстановлены.

Транспортировка

Транспортировать или возвращать устройство по возможности только в оригинальной упаковке. Если оригинальная упаковка отсутствует, следует обратиться в нашу сервисную службу.

Указания по технике безопасности при транспортировке

На литий-ионный аккумулятор распространяются требования законодательства об опасных грузах.

Неповрежденный и работоспособный аккумуляторный блок может транспортироваться пользователем по дорогам общего пользования без дополнительных ограничений.
При транспортировке третьими лицами (транспортными компаниями) необходимо соблюдать особые требования к упаковке и маркировке.
Соблюдайте национальные предписания.

Хранение

ВНИМАНИЕ

Появление запаха под воздействием влаги

При хранении устройства с остатками чистой/грязной воды могут появиться неприятные запахи.
Используйте приспособление для очистки, чтобы удалить волосы и частицы грязи с главной щетки.
После очистки просушите моп на воздухе.
Не сушите мокрый моп в закрытом шкафу.

ВНИМАНИЕ

Материальный ущерб

Неправильное хранение может привести к повреждению устройства.
Не класть предметы на робот-мойщик.
Не хранить устройство в перевернутом виде.
Хранить робот-мойщик в сухом и прохладном месте полностью заряженным и выключенным.

Примечание

Во избежание глубокого разряда аккумулятора полностью перезаряжайте робот для влажной уборки пола не позднее чем через 5 месяцев.

Уход и техническое обслуживание

Работы по техническому обслуживанию

Замена мешка для пыли

1. Открыть переднюю крышку зарядной станции.
2. Вынуть фильтр-мешок.
3. При необходимости очистить внутреннюю часть зарядной станции и защитный фильтр двигателя, см. *Очистка защитного фильтра двигателя*.
4. Развернуть новый мешок для пыли и вставить его в опору.
   Рисунок H
5. Закрыть переднюю крышку зарядной станции.

Очистка защитного фильтра двигателя

1. Открыть переднюю крышку зарядной станции.
   Рисунок M
2. Вынуть фильтр-мешок.
3. Вставить защитный фильтр двигателя.
4. Промыть защитный фильтр двигателя под проточной водой.
5. Просушить защитный фильтр двигателя.
6. Вставить защитный фильтр двигателя в зарядную станцию.
7. Вставить мешок для пыли, см. *Установка мешка для пыли*.
8. Закрыть переднюю крышку зарядной станции.

Очистка емкости для грязной воды на зарядной станции

ВНИМАНИЕ

Появление запаха из-за жидкости в баке для грязной воды

Если во время хранения в баке для грязной воды находится жидкость/влажная грязь, это может привести к появлению неприятного запаха.
Полностью опорожнить бак для грязной воды.
Регулярно очищать бак для грязной воды.

1. Снять емкость для грязной воды.
2. Потянуть язычок на крышке емкости для грязной воды и поднять крышку.
3. Опорожнить емкость для грязной воды. В случае стойкой грязи промыть емкость для грязной воды чистой водой или очистить ее щеткой.
4. Закрыть крышку емкости для грязной воды.
5. Вставить емкость для грязной воды в зарядную станцию.

Очистка датчиков

Очищать датчики не реже одного раза в месяц. При загрязнении всегда сразу же очищать датчики.
Рисунок J

1. Протирать датчики мягкой тканью.

Очистка контактов

Очищайте контакты на устройстве не реже одного раза в месяц. Всегда очищайте контакты.

1. Протереть контакты на устройстве мягкой салфеткой.

Очистка контейнера для пыли

1. Опорожнить контейнер для пыли.

ВНИМАНИЕ

Повреждение электронных компонентов

Не мойте контейнер водой.

2. Очистить контейнер для пыли специальным приспособлением из комплекта поставки.
   Рисунок N
3. Закрыть заслонку, прижав до щелчка.
4. Установить контейнер для пыли на место.

Очистка фильтра

Рекомендуется регулярно чистить фильтры. Это предотвращает их засорение.

1. Открыть крышку.
2. Прижать защелку и, взявшись за пазы в ручках контейнера, достать его из устройства.
   Рисунок K
3. Вынуть фильтр. Промыть фильтр под проточной водой с помощью прилагаемого приспособления.
   Рисунок O
4. Дать фильтру полностью высохнуть.
5. Установить фильтр в нужное положение.
6. Установить контейнер для пыли на место.

Очистка чистящей щетки

1. Перевернуть робот-пылесос вверх дном.
2. Прижать оба зажима на щетке одновременно.
   Рисунок P
3. Снять крышку щетки.
4. Снять щетку.
   Рисунок Q
5. Очистить щетку специальным приспособлением из комплекта поставки.
6. Вставить щетку на место.
7. Установить крышку щетки и прижать ее до щелчка.

Очистка колес

Частицы грязи (например, песок и т. д.) могут прилипнуть к поверхности колеса и затем повредить чувствительные гладкие участки пола.

1. Очистить рабочие поверхности колес влажной тканью.

Очистка мопа

1. Перевернуть робот-пылесос вверх дном.
2. Снять диски с мопами.
3. Снять мопы с дисков.
4. Промыть мопы и полностью высушить их.

Помощь при неисправностях

Зачастую неисправности имеют простые причины, поэтому с помощью следующего обзора их можно устранить самостоятельно. В случае сомнения или возникновения не описанных здесь неисправностей следует обращаться в авторизованную сервисную службу.

Ошибка	Причина	Устранение
Аккумулятор не заряжается	Загрязнены зарядные контакты.	1. Протереть зарядные контакты на зарядной станции и роботе-мойщике сухой тканью.
	Температура окружающей среды ниже 0 °C или выше 35 °C.	1. Использовать робот-мойщик при температуре выше 0 °C и ниже 35 °C.
	Сетевой кабель зарядной станции не подключен.	1. Подключить сетевой кабель зарядной станции.
Робот-мойщик не возвращается на зарядную станцию	Аккумулятор разряжен.	1. Вручную установить робот-мойщик на зарядную станцию и дать ему полностью зарядиться.
	Робот-мойщик находится слишком далеко от зарядной станции.	1. Переместить робот-мойщик ближе к зарядной станции. 2. Вручную установить робот-мойщик на зарядную станцию.
	Недостаточно места вокруг зарядной станции.	1. Убедиться, что вокруг зарядной станции достаточно места, см. главу *Настройка зарядной станции*.
	Вокруг зарядной станции слишком много препятствий.	1. Разместить зарядную станцию в более открытом месте, см. главу *Настройка зарядной станции*.
	При перемещении на большое расстояние робот-мойщик перерисовывает свое окружение.	1. Вручную установить робот-мойщик на зарядную станцию.
	Робот-мойщик не был запущен с зарядной станции. В этом случае он возвращается только туда, где был запущен.	1. Вручную установить робот-мойщик на зарядную станцию.
	Сетевой кабель зарядной станции не подключен.	1. Подключить сетевой кабель зарядной станции.
Многофункциональная станция неисправна	Робот-пылесос неправильно размещен на зарядной станции.	1. Вручную поместить робот-пылесос на зарядную станцию.
	Мешок для пыли заполнен.	1. Заменить мешок для пыли (см. *Замена мешка для пыли*).
	Мешок для пыли отсутствует или установлен неправильно.	1. Вставить мешок для пыли или проверить, правильно ли он установлен.
	Емкость для чистой воды пустая.	1. Доливка воды в емкость для чистой воды
	Емкость для грязной воды заполнена.	1. Опорожнить емкость для грязной воды.
	Емкость для воды отсутствует или установлена неправильно.	1. Правильно установить емкость для воды.
	Фильтр моечного лотка отсутствует или установлен неправильно.	1. Правильно установите фильтр моечного лотка.

Сервисная служба

Если неисправность не удается устранить, устройство необходимо отправить на проверку в сервисную службу.

Гарантия

В каждой стране действуют соответствующие условия гарантии, установленные нашей дочерней сбытовой компанией. Возможные неисправности устройства в течение гарантийного срока мы

устраняем бесплатно, если причина заключается в дефектах материалов или производственном браке. В случае возникновения претензий в течение гарантийного срока просьба обращаться с чеком о покупке в торговую организацию, продавшую изделие, или в ближайшую уполномоченную службу сервисного обслуживания.
(Адрес указан на обороте)
Дополнительную информацию о гарантии (при наличии) можно найти в области сервисного обслуживания на местном веб-сайте Kärcher в разделе «Загрузки».
Дата выпуска отображается на заводской табличке либо в формате MM/YYYY, где MM - месяц производства, YYYY - год производства, либо в закодированном виде.
При этом отдельные цифры имеют следующее значение:
Пример: 30290
3 год выпуска
0 столетие выпуска
2 десятилетие выпуска
9 вторая цифра месяца выпуска
0 первая цифра месяца выпуска
Таким образом, в данном примере код 30290 означает дату выпуска 09 /(2)023.

Декларация о соответствии стандартам ЕС

Устройство	Тип	Диапазон частот, МГц	Мощность, макс. ЭИИМ, мВт
1.269-130.0	WLAN	2400-2483,5	50
1.269-130.0	Bluetooth	2400-2483,5	8

Alfred Kärcher SE & Co. KG настоящим заявляет, что радиоустройство типа робот-пылесос соответствует директиве 2014/53/EU. Полный текст Декларации о соответствии стандартам ЕС опубликован на сайте *www.kaercher.com/RVM4Comfort*.

Технические характеристики

		RVM4Comfort
Робот-мойщик		
Номинальная мощность	W	45
Тип аккумуляторного блока		Li-ION
Емкость аккумулятора	mAh	4800
Время работы при полном заряде аккумулятора в нормальном режиме	min	160
Время зарядки (от 8 % до 100 %/от 0 % до 100 %)	min	230 / 285
Беспроводные соединения		2,4 ГГц + Bluetooth
Уровень звукового давления	dB(A)	<66
Сухая грязь	ml	300
Вес	kg	4,1
Зарядная станция		
Номинальная потребляемая мощность (всасывание/зарядка)	W	650/32
Объем бака для чистой воды	l	3
Объем бака для грязной воды	l	2,3
Емкость пылесборного мешка	l	2,5
Вес	kg	6,1
Длина x ширина x высота	mm	310x450x455
Уровень звукового давления	dB(A)	79

Сохраняется право на внесение технических изменений.

Зміст

Загальні вказівки 213
Вказівки з техніки безпеки..... 213
Символи на пристрої..... 215
Охорона довкілля 215
Використання за призначенням 215
Приладдя та запасні деталі 215
Комплект поставки 215
Опис пристрою 215
Перше введення в експлуатацію..... 217
Введення в експлуатацію 217
Керування 217
Транспортування 219
Зберігання 220
Догляд та технічне обслуговування 220
Допомога в разі несправностей..... 221
Гарантія 221
Декларація про відповідність стандартам ЄС. 221
Технічні характеристики..... 222

Загальні вказівки

Перед першим використанням пристрою слід ознайомитися з цією оригінальною інструкцією з експлуатації і діяти відповідно до неї. Документи слід зберегти для подальшого користування або для наступного власника.

- Недотримання інструкції з експлуатації та вказівок з техніки безпеки може призвести до пошкодження пристрою та небезпеки травмування оператора та інших осіб.
- У разі виявлення транспортних ушкоджень відразу проінформувати торгового представника.
- Під час розпакування пристрою перевірити його комплектність і цілісність.

Вказівки з техніки безпеки

- Разом із вказівками в цій інструкції з експлуатації слід враховувати загальні законодавчі положення щодо техніки безпеки та попередження нещасних випадків.
- Наявні на пристрої попереджувальні знаки та таблички дають важливі вказівки для безпечної експлуатації пристрою.

Ступінь небезпеки

⚠ НЕБЕЗПЕКА

- *Вказівка щодо небезпеки, яка безпосередньо загрожує та призводить до тяжких травм чи смерті.*

⚠ ПОПЕРЕДЖЕННЯ

- *Вказівка щодо потенційно можливої небезпечної ситуації, що може призвести до тяжких травм чи смерті.*

⚠ ОБЕРЕЖНО

- *Вказівка щодо потенційно небезпечної ситуації, яка може спричинити отримання легких травм.*

УВАГА

- *Вказівка щодо можливої потенційно небезпечної ситуації, що може спричинити матеріальні збитки.*

Загальні вказівки з техніки безпеки

Лазерний радар пристрою відповідає стандарту IEC 60825-1:2014 для лазерів класу 1 і не створює лазерне випромінювання, небезпечне для організму людини.

⚠ НЕБЕЗПЕКА *• Небезпека ядухи. Пакувальну плівку зберігати у недоступному для дітей місці.*

⚠ ПОПЕРЕДЖЕННЯ *• Використовувати пристрій лише за призначенням. Враховувати умови місцевості, під час роботи з пристроєм необхідно звертати увагу на третіх осіб, особливо на дітей. • Пристрій не призначений для використання особами з обмеженими фізичними, сенсорними або розумовими здібностями, а також особами з недостатнім досвідом та/або знаннями. • Пристроєм дозволяється користуватися тільки особам, які пройшли інструктаж щодо поводження з ним, підтвердили свої здібності щодо керування ним та яким доручено користування пристроєм. • Забороняється працювати з пристроєм дітям. • Стежити за тим, щоб діти не грали з пристроєм. • Дітям дозволено проводити очищення та обслуговування пристрою тільки під наглядом. • Дітям не менше 8 років дозволено користуватись пристроєм, якщо вони проінструктовані особою, яка відповідає за їхню безпеку, чи знаходяться під її належним наглядом, а також усвідомлюють потенційні ризики.*

⚠ ОБЕРЕЖНО *• Небезпека нещасного випадку та травмування. Під час транспортування та зберігання враховуйте вагу пристрою, див. главу Технічні характеристики в інструкції з експлуатації. • Запобіжні пристрої призначені для вашого захисту. Забороняється змінювати запобіжні пристрої чи нехтувати ними.*

УВАГА *• Пошкодження пристрою. Не ставайте на пристрій і не розміщуйте на ньому дітей, предмети або хатніх тварин. • Пристрій містить акумулятори, заміну яких може виконати тільки фахівець.*

Небезпека ураження струмом

⚠ ПОПЕРЕДЖЕННЯ *• Пристрій має електричні компоненти, тому його не можна мити під проточною водою. • Перед виконанням будь-яких робіт з догляду та технічного обслуговування вимкніть пристрій.*

⚠ ОБЕРЕЖНО *• Роботи з ремонту та з електричними компонентами доручати тільки авторизованій сервісній службі.*

Вказівки з техніки безпеки під час експлуатації

⚠ НЕБЕЗПЕКА *• Не експлуатуйте пристрій без нагляду в приміщеннях із палаючим вогнем або жаром у відкритому каміні. • Не експлуатуйте пристрій без нагляду в приміщеннях із палаючими свічками.*

⚠ ПОПЕРЕДЖЕННЯ *• Небезпека короткого замикання. Тримайте струмопровідні предмети (викрутки тощо) якнайдалі від зарядних контактів.*

⚠ ОБЕРЕЖНО *• Будьте уважні, щоб не спіткнутися через робот-пилосос, що рухається. • Небезпека травмування. Під час роботи пристрою в жодному разі не вставляйте кінцівки або інструменти в очищувальний валик, що обертається. • Не стійте і не сідайте на станцію або робот-пилосос. • Зверніть увагу на те, що предмети можуть впасти, якщо вони зіткнуться з роботом-пилососом (включно з предметами на столах або невеликими предметами меблів). • Зверніть увагу, що робот-пилосос може заплутатися у телефонних кабелях, електричних кабелях, скатертинах, шнурах, ременях тощо. Це може призвести до падіння предметів.*

УВАГА *• Не експлуатуйте пристрій у приміщеннях, захищених сигналізацією або датчиком руху. • Допустима температура експлуатації пристрою від 0 °C до +35 °C. • Використовувати пристрій тільки у приміщеннях. • Не збирати пристроєм гострі або великі предмети, такі як уламки, гравій або деталі іграшок. • Підніміть усі кабелі з підлоги, перш ніж використовувати пристрій, щоб запобігти їх затягуванню під час прибирання. • Закрийте всі зони, де існує небезпека падіння пристрою. Наприклад, сходи або галереї без перешкод.*

Вказівки з техніки безпеки для станції заряджання

⚠ НЕБЕЗПЕКА *• Підключати пристрій тільки до джерела змінного струму. Зазначена напруга на заводській табличці повинна відповідати напрузі в мережі. • З міркувань безпеки радимо використовувати пристрій тільки з пристроєм захисного вимкнення (макс. 30 мА). • Заборонено торкатися штепсельної вилки та розетки вологими руками. • Небезпека вибуху. Не заряджати акумулятори, які не підлягають повторному заряджанню.*

⚠ ПОПЕРЕДЖЕННЯ *• Підключати пристрій до елемента електропідключення, виконаного спеціалістом-електриком відповідно до стандарту міжнародної електротехнічної комісії (МЕК) IEC 60364-1. • Перевіряйте відповідність напруги в мережі та напруги, вказаної на заводській табличці зарядного пристрою. • Пристрій має електричні компоненти, тому його не можна мити під проточною водою. • Небезпека короткого замикання. Тримайте струмопровідні предмети (викрутки тощо) якнайдалі від зарядних*

контактів. ● Небезпека короткого замикання. Очищайте зарядні контакти станції тільки сухими. ● Перед проведенням будь-яких робіт з догляду та технічного обслуговування витягувати штепсельну вилку з розетки. ● Робот-пилосос 1.269-130.0 дозволяється заряджати лише на зарядному пристрої станції заряджання з номером компонента 9.773-135.0 / 9.773-248.0. ● Заряджайте в зарядній станції тільки очисний пристрій, що входить до комплекту поставки. ● Перевіряти мережевий кабель на наявність пошкоджень перед кожним використанням. Не використовувати пошкоджений мережевий кабель. У разі пошкоджень замінити мережевий кабель кабелем, дозволеним до заміни. Відповідний для заміни кабель можна придбати в компанії KÄRCHER або у одного з наших сервісних партнерів.

УВАГА *● Використовувати станцію заряджання тільки в приміщеннях. ● Не розміщуйте станцію заряджання біля джерел тепла, наприклад, обігрівачів. ● Зберігайте станцію заряджання тільки в прохолодному й сухому місці в приміщенні. ● Щоб запобігти глибокому розряджанню акумулятора, повністю заряджайте робота-пилососа не рідше, ніж раз у п'ять місяців ● Перед проведенням будь-яких робіт з обслуговування та ремонту вимкніть станцію заряджання.*

Символи на пристрої

Перед уведенням в експлуатацію ознайомитись з інструкцією з експлуатації та усіма вказівками з техніки безпеки.

Забезпечити захист пристрою від вологи. Зберігати пристрій у сухому місці. Не виставляти пристрій під дощ. Пристрій можна використовувати лише у приміщеннях.

Охорона довкілля

Пакувальні матеріали придатні до вторинної переробки. Упаковку необхідно утилізувати без шкоди для довкілля.

Електричні та електронні пристрої містять цінні матеріали, які придатні до вторинної переробки, і часто компоненти, як-от батареї, акумулятори чи мастило, які у разі неправильного поводження з ними або неправильної утилізації можуть створити потенційну небезпеку для здоров'я людини та довкілля. Однак ці компоненти необхідні для належної експлуатації пристрою. Пристрої, позначені цим символом, забороняється утилізувати разом із побутовим сміттям.

Вказівки щодо компонентів (REACH)
Актуальні відомості про компоненти наведені на сайті: *www.kaercher.de/REACH*

Використання за призначенням

Пристрій складається з двох вузлів: станції заряджання та робота-пилососа, що працює від акумулятора.

- Цей робот-пилосос призначений для повністю автоматизованого вологого та сухого прибирання.
- Не чистити чутливі до води покриття, наприкладнеоброблені коркові підлоги, оскільки може просочитись волога і пошкодити підлогу.
- Пристрій підходить для прибирання килимів, полівінілхлоридних покриттів, лінолеуму, плиткових та кам'яних підлог, змащеного і натертого воском паркету, ламіната, а також усіх видів водостійких підлогових покриттів.
- Цей пристрій призначений для побутового використання та не призначений для промислового використання.

Приладдя та запасні деталі

Слід використовувати лише оригінальне приладдя та оригінальні запасні частини, тому що саме вони гарантують безпечну та безперебійну експлуатацію пристрою.
Інформація щодо приладдя та запасних частин міститься на сайті *www.kaercher.com*.

Комплект поставки

Під час розпакування пристрою перевірити комплектацію. У разі нестачі приладдя або ушкоджень, отриманих під час транспортування, слід повідомити про це торговельній організації, яка продала пристрій.

Опис пристрою

Ілюстрації розміщені на сторінці зображень.
Малюнок A
Малюнок B

1. Диски з мопами
2. Щітка
3. Кришка щітки
4. Повідне колесо
5. Датчик перепаду висоти
6. Бічна щітка
7. Напрямне коліщатко
8. Контейнер для сухого сміття
9. Приладдя для чищення
10. кнопку вмикання/вимикання/зупинки
11. кнопку повернення на станцію
12. Лазерний датчик (лідар)
13. Подвійний лінійний лазер
14. Зарядні контакти
15. Передня кришка станції
16. Фільтр мийного лотка
17. Мийний лоток
18. Бак для чистої води
19. Бак для брудної води
20. Зарядна розетка на станції
21. Фільтр-мішок

㉒ Мережевий кабель

Принцип роботи робота-пилососа

- Мобільний робот-пилосос отримує живлення від вбудованого акумулятора, що регулярно заряджається на зарядній станції з комплекту постачання. Якщо заряд акумулятора занадто низький, робот автоматично повертається до зарядної станції для підзарядки й, за необхідності, призупиняє поточне завдання прибирання.
- Після завершення заряджання робот-пилосос автоматично залишає зарядну станцію та відновлює перерване прибирання. Робот також повертається на зарядну станцію після закінчення завдання.
- Робот-пилосос передає повідомлення про стан за допомогою голосового виводу та світлодіодів різного кольору на пристрої.
- Робот-пилосос рухається системно. Він сканує приміщення лазерним датчиком (лідаром), а потім поетапно проводить прибирання.
- Робот-пилосос оснащений датчиками перепаду висоти, які здатні виявляти сходи й сходинки, і призначені для запобігання падінню пристрою.
- Ультразвуковий датчик використовується для виявлення килимових покриттів, і його можна вмикати й вимикати індивідуально в застосунку. Залежно від конфігурації, робот-пилосос уникає килимового покриття.
- На роботі-пилососі встановлено контейнер для сухого сміття, головну щітку, бічну щітку й 2 диски з мопами. Ці компоненти дозволяють одночасно виконувати сухе й вологе прибирання. Пил і великі часточки сміття всмоктуються до контейнеру для сухого сміття, щоб під час вологого прибирання цей бруд не потрапляв на моп.
- На багатофункціональній зарядній станції сміття прибирається з контейнера. Також на станції можна вимити й висушити моп.

Всмоктування може відбуватися лише за таких умов:

- Робот-пилосос знаходиться на зарядній станції
- На зарядній станції закріплений мішок для пилу.

Кольори світлодіодів на пристрої

Кнопки зі світлодіодами	Значення
Не світиться	Пристрій вимкнений. Пристрій перебуває в режимі сну. Пристрій перебуває в режимі «Не турбувати».
Світиться синім	Пристрій працює. Пристрій повністю заряджений.
Миготить синім	Пристрій перебуває в режимі очікування / паузи. Пристрій заряджається.
Блимає синім	Пристрій перебуває в режимі підключення до бездротової мережі.
Миготить або блимає червоним	Несправність. Про усунення див. *Допомога в разі несправностей*.

Кольори світлодіодів на зарядній станції

Кнопки зі світлодіодами	Значення
Не світиться	Пристрій повністю заряджений і перебуває в режимі сну. Пристрій перебуває в режимі «Не турбувати». Живлення вимкнено.
Світиться синім	Виконується технічне обслуговування. Пристрій повністю заряджений.
Миготить синім	Пристрій заряджається.
Блимає червоним	Несправність. Про усунення див. *Допомога в разі несправностей*.

Спеціальні режими

Сплячий режим

Робот-пилосос автоматично переходить у сплячий режим після 5 хвилин бездіяльності. Натисніть будь-яку кнопку, щоб вивести його з цього режиму.

- Робот-пилосос не переходить у сплячий режим, коли він перебуває на станції заряджання.
- Робот-пилосос автоматично вимикається, якщо перебуває в сплячому режимі понад 6 годин.

Режим «Не турбувати»

На пристрої можна активувати режим «Не турбувати». У режимі «Не турбувати» робот-пилосос не видає жодних звукових попереджень. Світлодіоди не світяться.
Режим «Не турбувати» можна активувати в застосунку. Порядок завантаження застосунку описано в розділі *Підключення робота-пилососа до мережі WLAN та застосунку*.

Вказівка

У режимі «Не турбувати» робот-пилосос не вимикається. Щоб продовжити прибирання, коротко натисніть кнопку вмикання/вимикання/зупинки.

Дистанційне керування

У застосунку є опція керування роботом у ситуації, коли він, наприклад, застрягає у важкодоступному місці.
Пульт дистанційного керування можна вибрати в застосунку в розділі «Налаштування застосунку» > «Налаштування функцій» > «Додаткові функції».

Перше введення в експлуатацію

Налаштування зарядної станції

- Виберіть зручне місце для зарядної станції, куди робот зможе легко дістатися.

УВАГА

Ризик пошкодження підлоги через вологу

Вологий моп може пошкодити підлогове покриття під час заряджання.

Розмістіть зарядну станцію на водостійкій підлозі.

- Ліворуч та праворуч від зарядної станції має бути мінімум по 0,5 м вільного місця та не менше 1,5 м перед нею.
- Це місце не повинно піддаватися впливу прямих сонячних променів.

1. Розмістити зарядну станцію у вибраному місці.
   Малюнок C
2. Вставити штекер мережевого кабелю в зарядне гніздо на зарядній станції.
   Малюнок D
3. Вставити вилку в розетку.

Підключення робота-пилососа до зарядної станції

1. Вручну помістити робот-пилосос на зарядну станцію й перевірити, чи правильно приєднані клеми акумулятора.
   Робот-пилосос вмикається автоматично.
   Світлодіоди на кнопках світяться.

Підключення робота-пилососа до мережі WLAN та застосунку

Роботом-пилососом можна керувати безпосередньо за допомогою кнопок на пристрої або через застосунок на мобільному пристрої з підтримкою WLAN. Щоб використовувати всі доступні функції, рекомендується керувати роботом-пилососом через застосунок KÄRCHER Indoor Robots App.

Перш ніж завантажити застосунок, переконайтеся, що виконано наведені нижче умови:

- Мобільний пристрій підключено до Інтернету.
- Увімкнено Wi-Fi маршрутизатора на частоті 2,4 ГГц.
- Гарантовано достатнє покриття бездротової мережі.

Застосунок KÄRCHER Indoor Robots App від Apple App Store® або з Google Play™ Store.

GET IT ON Google Play

Download on the App Store

- Google Play™ і Android™ є торговими марками або зареєстрованими торговими марками Google Inc.
- Apple® і App Store® є торговими марками або зареєстрованими торговими знаками Apple Inc.

Підключення робота-пилососа до застосунку KÄRCHER Indoor Robots App та мережі WLAN:

1. Завантажити застосунок KÄRCHER Indoor Robots App з Apple App Store або з Google Play Store.
2. Відкрити застосунок KÄRCHER Indoor Robots App.
3. Створити обліковий запис (якщо ще не зареєстровані).
4. Додати потрібного робота-пилососа.
5. Дотримуватися покрокових інструкцій у програмі.

Деактивація робота-пилососа через бездротову мережу

1. Видалити пристрій у застосунку.
2. Одночасно натиснути кнопку ввімкнення/вимкнення і кнопку повернення до зарядної станції й утримувати їх протягом 3 секунд, доки не пролунає голосова команда: «Скидання підключення до бездротової мережі та вхід у режим конфігурації мережі».

Введення в експлуатацію

Установлення бічної щітки

1. Перевернути робот-пилосос догори дном.
2. Установити бічну щітку.
   Малюнок E

Установлення дисків з мопами

1. Перевернути робот-пилосос догори дном.
2. Установити диски з мопами.
   Малюнок F

Наповнення бака для чистої води на зарядній станції

УВАГА

Небезпека пошкодження

Наливання гарячої води в бак для чистої води може призвести до деформації пластику.

Не заливати гарячу воду в бак для чистої води.

Вказівка

Завжди спочатку спорожняйте бак для брудної води, перш ніж наповнювати бак для чистої води.

1. Зняти бак для чистої води.
   Малюнок G
2. Потягнути за язичок на кришці бака для чистої води й підняти кришку.
3. Наповнити бак для чистої води холодною або ледве теплою водопровідною водою.

УВАГА

Імовірність пошкодження пристрою через корозію та хімічний склад засобів для чищення.

Не додавайте мийні, дезінфекційні або інші засоби для чищення в бак для чистої води.

Не наливайте гарячу воду в бак для чистої води.

4. Установити бак для чистої води

Установлення мішка для пилу

1. Відкрити передню кришку зарядної станції.
   Малюнок H
2. Вставити мішок для пилу у впускний отвір.
3. Закрити передню кришку зарядної станції.

Керування

УВАГА

Небезпека через перешкоди

Небезпека пошкодження

Перш ніж приступити до роботи з роботом-пилососом, переконайтеся, що на підлозі, сходах або сходинках немає перешкод.

Підготовка території

- Щоб прибирання було ефективним, на підлозі не повинно бути зайвих предметів. Прибирання з перешкодами потребує багато часу, оскільки роботу-пилососу доводиться об'їжджати предмети.
- Відчинити двері кімнат, що підлягають прибиранню.
- Під час керування роботом-пилососом за допомогою програми: Виконати налаштування в програмі, щоб робот-пилосос міг виконувати прибирання відповідно до індивідуальних вимог до прибирання (непрохідні зони, різні параметри прибирання тощо), див. главу *Створення плану*.

Налаштування

Налаштування робота

Прибирання також можна розпочати з робота-пилососа без застосунку. За допомогою кнопок можна виконувати такі команди:

- Почати прибирання — натиснути кнопку вмикання/вимикання/зупинки.
- Перервати прибирання — натиснути кнопку вмикання/вимикання/зупинки.
- Вручну повернути робота на заряду станцію — натиснути кнопку повернення на станцію.

Робот-пилосос автоматично повертається до зарядної станції для підзарядки після завершення прибирання або коли заряд акумулятора помітно зменшується під час прибирання.

Налаштування в застосунку

Застосунок KÄRCHER Indoor Robots виконує, серед іншого, такі основні функції:

- покрокові інструкції з налаштування;
- створення плану кімнат і кількох поверхів;
- налаштування графіків прибирання;
- визначення зон, закритих для прибирання, та віртуальних стін;
- повідомлення про несправності або помилки, а також про перебіг прибирання;
- налаштування параметрів прибирання, зокрема кількості води, сили всмоктування й кількості проходів;
- установлення зон прибирання;
- активація/деактивація режиму «Не турбувати»;
- дистанційне керування пристроєм;
- часті питання з докладним описом порядку усунення несправностей.

Увімкнення робота-пилососа

Вказівка

Якщо через занадто низький заряд акумулятора робот-пилосос не вмикається, помістіть його безпосередньо на зарядну станцію, див. розділ Перше введення в експлуатацію.

1. Вручну помістити робот-пилосос на зарядну станцію й перевірити, чи надійно приєднані клеми акумулятора.
   Робот-пилосос вмикається автоматично та подає звуковий сигнал.
   Вмикається світлодіодний індикатор.

Вказівка

Також робот-пилосос можна ввімкнути, коли він знаходиться не на зарядній станції:

2. Натиснути й утримувати кнопку кнопку вмикання/вимикання/зупинки протягом 3 секунд.
   Робот-пилосос вмикається.
   Малюнок I

Робота без програми

Початок прибирання

Вказівка

Відкрийте двері у всі кімнати, які повинен прибрати робот-пилосос, і приберіть з пола зайві предмети.

1. Натиснути кнопку вмикання/вимикання/зупинки.
   Робот-пилосос подає звуковий сигнал і спочатку створює план приміщення без прибирання.
   Світлодіоди на кнопках світяться синім.
   Після завершення створення плану робот-пилосос повертається до зарядної станції.

Вказівка

Зачекайте кілька секунд, перш ніж знову натискати кнопку вмикання/вимикання/зупинки, щоб робот міг зберегти план.

2. Натиснути кнопку вмикання/вимикання/зупинки.
   Робот-пилосос подає звуковий сигнал і починає прибирання.
   Світлодіоди на кнопках світяться синім.

Робота з програмою

Створення плану

Вказівка

Відкрийте двері у всі кімнати, які повинен прибрати робот-пилосос, і приберіть з пола зайві предмети.

1. У застосунку натиснути панель керування «Почати» та виконати дії за підказками.
   Робот-пилосос подає звуковий сигнал і починає створення плану.
   Світлодіоди на кнопках світяться синім.
   Після завершення створення плану робот-пилосос повертається до зарядної станції.

Налаштування робота в застосунку

Індивідуальні конфігурації плану можна зробити в застосунку.

- Віртуальні стіни та зони обмеженого доступу запобігають потраплянню робота-пилососа туди, де прибирати не слід.
- Під час прибирання кімнат або зон прибирання робот може працювати тільки на тих ділянках, які вибрані користувачем.
- Завдяки різним режимам прибирання для кожної кімнати індивідуально можна вибрати інтенсивність прибирання залежно від типу підлоги або ступеня забруднення (кількість води, кількість проходів на ділянку, сила всмоктування тощо).

Порядок завантаження застосунку описаний в розділі *Підключення робота-пилососа до мережі WLAN та застосунку*.

1. Виконати покрокові інструкції в застосунку.

Початок прибирання

1. Вибрати в програмі потрібну карту і почати прибирання за індивідуальною конфігурацією.

Переривання прибирання

Переривання прибирання на пристрої

1. Натиснути будь-яку кнопку під час прибирання.
   Робот-пилосос зупиняється.
   Світлодіоди на кнопках пульсують синім.

2. Натиснути кнопку вмикання/вимикання/зупинки.
   Прибирання продовжується.
   Світлодіоди на кнопках світяться синім.

Переривання прибирання в застосунку

1. У застосунку натиснути панель керування «Перерва».
   Робот-пилосос зупиняється.
   Світлодіоди на кнопках пульсують синім.
2. У застосунку натиснути панель керування «Почати».
   Прибирання продовжується.
   Світлодіоди на кнопках світяться синім.

Індикатор рівня заряду акумулятора

Вказівка

Якщо акумулятор розряджений, робот-пилосос автоматично повертається до зарядної станції для підзарядки.

Вказівка

Якщо робот-пилосос ще не завершив прибирання, він продовжить його після заряджання акумулятора.

Відправлення робота-пилососа вручну для заряджання

Ручне відправлення робота-пилососа на підзарядку

1. Якщо робот виконує прибирання, натиснути будь-яку кнопку.
   Робот-пилосос зупиняється.
   Світлодіоди на кнопках пульсують синім.
2. Натиснути кнопку повернення на станцію.
   Прибирання скасовується.
   Робот-пилосос рухається до зарядної станції для підзарядки.
   Після підключення робота до зарядної станції світлодіодні кнопки почнуть пульсувати синім.

Робот-пилосос автоматично повертається до зарядної станції для підзарядки після завершення прибирання або коли заряд акумулятора сильно зменшується під час прибирання.

Ручне відправлення робота-пилососа на підзарядку через застосунок

1. Якщо робот виконує прибирання, натиснути панель керування «Перерва» у застосунку.
   Робот-пилосос зупиняється.
   Світлодіоди на кнопках пульсують синім.
2. У застосунку натиснути панель керування «Зарядити».
   Прибирання скасовується.
   Робот-пилосос рухається до зарядної станції для підзарядки.
   Після підключення робота до зарядної станції світлодіодні кнопки почнуть пульсувати синім.

Робот-пилосос автоматично повертається до зарядної станції для підзарядки після завершення прибирання або коли заряд акумулятора сильно зменшується під час прибирання.

Спорожнення контейнера для сміття

Залежно від налаштувань у застосунку, пил автоматично висмоктується з контейнера через регулярні проміжки часу, коли робот знаходиться на зарядній станції.

Ручне спорожнення контейнера для сміття:

1. Відкрити верхню кришку.
2. Натиснути на затискач і взятися за пази ручки контейнера, щоб витягнути його з пристрою.
   Малюнок K
3. Відкрити заслінку фільтра.
   Малюнок L
4. Спорожнити контейнер для сміття.
5. Закрити заслінку, притиснувши її до фіксації з клацанням.
6. Вставити контейнер для сміття на місце.
7. Щоб продовжити прибирання, натиснути кнопку ввімкнення/вимкнення.

Вимикання пристрою

Вказівка

Робот-пилосос не можна вимкнути, коли він знаходиться на зарядній станції.

1. Натиснути й утримувати кнопку вмикання/вимикання/зупинки 3 секунди.
   Світлодіоди на кнопках гаснуть.
   Робот-пилосос вимикається.
2. Спорожнити бак для брудної води у зарядній станції та промити його чистою водою, див. *Очищення бака для брудної води на станції*.
3. Вимити й просушити моп, див. розділ *Очищення мопа*.
4. Очистити щітку, див. *Очищення щітки*.

Скидання підключення до бездротової мережі

Якщо ви переходите на новий маршрутизатор або змінюєте пароль бездротової мережі, вам потрібно оновити налаштування з'єднання на роботі-пилососі.

Вказівка

Підтримуються лише мережі WLAN 2,4 ГГц.

1. Увімкнути робот-пилосос, див. розділ *Увімкнення робота-пилососа*.
2. Натиснути одночасно кнопки кнопку вмикання/вимикання/зупинки та кнопку повернення на станцію і утримувати їх протягом 3 секунд до звукового сигналу.

Відновлення заводських налаштувань

1. Натиснути й утримувати кнопку повернення на станцію впродовж 5 секунд, доки не пролунає звуковий сигнал.
2. Ще раз натиснути й утримувати кнопку повернення на станцію впродовж 5 секунд, доки не пролунає звуковий сигнал.
   Заводські налаштування відновлено.

Транспортування

Транспортувати або повертати пристрій за можливістю тільки в оригінальній упаковці. Якщо оригінальна упаковка відсутня, слід звернутися в нашу сервісну службу.

Вказівки з техніки безпеки під час транспортування

На літій-іонний акумулятор поширюються вимоги законодавства про небезпечні вантажі.
Непошкоджений і справний акумуляторний блок може транспортуватися користувачем дорогами загального користування без додаткових обмежень.
У разі перевезення третіми особами (транспортними компаніями) дотримуватись особливих вимог до упаковки та маркування.
Дотримуватися національних норм.

Зберігання

УВАГА

Поява запаху через вологість

Через розміщення пристрою на зберігання із залишками рідини/вологого бруду всередині може виникнути неприємний запах.

Скористайтеся приладдям для чищення, щоб видалити волосся й частинки бруду з головної щітки.

Ретельно просушіть моп на повітрі.

Не залишайте вологий моп сушитися в закритій шафі.

УВАГА

Матеріальна шкода

Неправильне зберігання може призвести до пошкодження пристрою.

Не кладіть жодних предметів на робот-пилосос.

Не зберігайте пристрій догори дном.

Зберігайте робот-пилосос повністю зарядженим і вимкненим у прохолодному й сухому місці.

Вказівка

Щоб уникнути глибокого розрядження акумулятора, підзаряджати робот-пилосос до повного заряду не пізніше ніж через 5 місяців.

Догляд та технічне обслуговування

Роботи з технічного обслуговування

Заміна мішка для пилу

1. Відкрити передню кришку зарядної станції.
2. Вийняти фільтр-мішок.
3. За потреби очистити внутрішню частину зарядної станції та захисний фільтр двигуна, див. *Очищення захисного фільтра двигуна*.
4. Розгорнути новий мішок для пилу й вставити його в кріплення.
   Малюнок H
5. Закрити передню кришку зарядної станції.

Очищення захисного фільтра двигуна

1. Відкрити передню кришку зарядної станції.
   Малюнок M
2. Вийняти фільтр-мішок.
3. Зняти захисний фільтр двигуна.
4. Промити захисний фільтра проточною водою.
5. Просушити захисний фільтр двигуна.
6. Вставити захисний фільтр двигуна в зарядну станцію.
7. Вставити мішок для пилу, див. *Установлення мішка для пилу*.
8. Закрити передню кришку зарядної станції.

Очищення бака для брудної води на станції

УВАГА

Поява запаху через вологий бак для брудної води

Якщо під час зберігання в баку для брудної води ще знаходиться рідина / вологий бруд, це може спричинити появу неприємного запаху.

Повністю спорожніть бак для брудної води.

Регулярно очищати бак для брудної води.

1. Зняти бак для брудної води.
2. Потягнути за язичок на кришці бака для брудної води й підняти кришку.
3. Спорожнити бак для брудної води. В разі стійкого забруднення промити бак для брудної води чистою водою або очистити його щіткою.
4. Закрити кришку бака для брудної води.
5. Вставити бак для брудної води в зарядну станцію.

Очищення датчиків

Очищати датчики щонайменше щомісяця. Завжди негайно очищати датчики, якщо вони забруднилися.

Малюнок J

1. Протирати датчики м’якою тканиною.

Очищення контактів

Очищайте контакти на пристрої принаймні раз на місяць. Завжди очищайте контакти.

1. Протерти контакти на пристрої м’якою ганчіркою.

Очищення контейнера для сміття

1. Спорожнити контейнер для сміття.

УВАГА

Пошкодження електронних компонентів

Не мийте контейнер водою.

2. Очистити контейнер для сміття приладдям для чищення з комплекту постачання.
   Малюнок N
3. Закрити заслінку, притиснувши її до фіксації з клацанням.
4. Вставити контейнер для сміття на місце.

Очищення фільтра

Рекомендуємо регулярно чистити фільтри. Це запобігає їхньому засміченню.

1. Відкрити верхню кришку.
2. Натиснути на затискач і взятися за пази ручки контейнера, щоб витягнути його з пристрою.
   Малюнок K
3. Вийняти фільтр. Промити фільтр під проточною водою за допомогою приладдя для чищення, що додається.
   Малюнок O
4. Дати фільтру повністю висохнути.
5. Притиснути фільтр на місце.
6. Вставити контейнер для сміття на місце.

Очищення щітки

1. Перевернути робот-пилосос догори дном.
2. Притиснути затискачі на щітці разом.
   Малюнок P
3. Зняти кришку щітки.
4. Зняти щітку.
   Малюнок Q
5. Очистити щітку та підшипник щітки за допомогою приладдя для чищення з комплекту постачання.
6. Вставити щітку.
7. Встановити кришку щітки й притиснути її до фіксації з клацанням.

Очищення коліс

На робочу поверхню можуть потрапити частки бруду (наприклад, пісок тощо), які потім можуть пошкодити чутливі гладкі поверхні підлоги.

1. Очистити робочу поверхню коліс вологою тканиною.

Очищення мопа

1. Перевернути робот-пилосос догори дном.
2. Зняти диски з мопами.
3. Зняти мопи з дисків.
4. Вимити й ретельно просушити мопи.

Допомога в разі несправностей

Несправності часто мають просту причину, яку можна усунути самостійно за допомогою інструкцій, наведених нижче. За наявності сумнівів або в разі неназваних несправностей слід звертатися до авторизованої сервісної служби.

Помилка	Причина	Усунення
Акумулятор не заряджається	Зарядні контакти забруднені.	1. Протерти зарядні контакти на зарядній станції та роботі-пилососі сухою тканиною.
	Температура навколишнього середовища нижче 0 °C або вище 35 °C.	1. Використовувати робот-пилосос за температури вище 0 °C і нижче 35 °C.
	Мережевий кабель зарядної станції не підключений до мережі.	1. Підключити мережевий кабель зарядної станції.
Робот-пилосос не повертається на зарядну станцію	Акумулятор розряджений.	1. Вручну помістіть робота-пилососа на зарядну станцію та дайте йому повністю зарядитися.
	Робот-пилосос занадто далеко від зарядної станції.	1. Піднесіть робота-пилососа ближче до зарядної станції. 2. Вручну помістіть робот-пилосос на зарядну станцію.
	Замало місця навколо зарядної станції.	1. Переконайтеся, що навколо зарядної станції достатньо місця, див. розділ *Налаштування зарядної станції*.
	Навколо зарядної станції забагато перешкод.	1. Налаштуйте зарядну станцію у вільнішій зоні, див. розділ *Налаштування зарядної станції*.
	Робот-пилосос наново будує образ оточення, коли його переміщують на більшу відстань.	1. Вручну помістіть робот-пилосос на зарядну станцію.
	Робот-пилосос не був запущений із зарядної станції. У такому разі він повертається лише в те місце, із якого був запущений.	1. Вручну помістіть робот-пилосос на зарядну станцію.
	Мережевий кабель зарядної станції не підключений до мережі.	1. Підключити мережевий кабель зарядної станції.
Багатофункціональна станція несправна	Робот-пилосос неправильно розміщений на зарядній станції.	1. Вручну помістити робот-пилосос на зарядну станцію.
	Мішок для пилу повний.	1. Замініть мішок для пилу (див. *Заміна мішка для пилу*).
	Немає мішка для пилу, або його встановлено неправильно.	1. Вставити мішок для пилу або перевірити, чи він правильно встановлений.
	Бак для чистої води пустий.	1. Заповнити бак для чистої води.
	Бак для брудної води заповнений.	1. Спорожнити бак для брудної води.
	Немає бака для води, або він встановлений неправильно.	1. Правильно встановити бак для води.
	Фільтр мийного лотка відсутній або встановлений неправильно.	1. Правильно встановити фільтр мийного лотка.

Сервісна служба

Якщо пошкодження не можна усунути, необхідно перевірити пристрій у сервісній службі.

Гарантія

У кожній країні діють відповідні гарантійні умови, встановлені уповноваженою організацією збуту нашої продукції в цій країні. Можливі несправності пристрою протягом гарантійного строку ми усуваємо безкоштовно, якщо причина несправності полягає в дефектах матеріалів або виробничому браку. У разі виникнення претензій протягом гарантійного строку прохання звертатися, маючи при собі чек про покупку, до торговельної організації, що продала продукт, або до найближчої уповноваженої служби сервісного обслуговування.
(Адреси див. на звороті)
Додаткову інформацію про гарантію (за наявності) можна знайти в області сервісного обслуговування місцевого вебсайту Kärcher у розділі «Завантаження».

Декларація про відповідність

стандартам ЄС

Пристрій	Тип	Смуга частот, МГц	Потужність, макс. ЕІВП, мВт
1.269-130.0	Бездротова локальна мережа (WLAN)	2400-2483,5	50
1.269-130.0	Bluetooth	2400-2483,5	8

Alfred Kärcher SE & Co. KG цим заявляє, що радіопристрій типу робот-пилосос відповідає директиві 2014/53/ЄС. Повний текст Декларації про відповідність нормам ЄС опубліковано на вебсайті *www.kaercher.com/RVM4Comfort*.

Технічні характеристики

		RVM 4 Comfort
Робот-пилосос		
Номінальна потужність	W	45
Тип акумуляторного блока		Li-ION
Ємність акумулятора	mAh	4800
Час роботи в нормальному режимі за повної зарядки акумулятора	min	160
Час заряджання (від 8 % до 100 % / від 0 % до 100 %)	min	230 / 285
Бездротові з'єднання		2,4 ГГц + Bluetooth
Рівень звукового тиску	dB(A)	<66
Сухий бруд	ml	300
Вага	kg	4,1
Зарядна станція		
Номінальне енергоспоживання (всмоктування/заряджання)	W	650/32
Об'єм бака для чистої води	l	3
Об'єм бака для брудної води	l	2,3
Ємність фільтрувального мішка	l	2,5
Вага	kg	6,1
Довжина x ширина x висота	mm	310x450 x455
Рівень звукового тиску	dB(A)	79

Зберігається право на внесення технічних змін.

Мазмұны

Жалпы нұсқаулар 222
Қауіпсіздік нұсқаулары 222
Құрылғыдағы белгілер..... 224
Қоршаған ортаны қорғау 224
Мақсатына сәйкес қолдану 224
Керек-жарақ және қосалқы бөлшектер 224
Жеткізілім жинағы 224
Құрылғы сипаттамасы..... 224
Бастапқы іске қосу 225
Пайдалануға енгізу..... 226
Қолдану 226
Тасымалдау 228
Сақтау..... 228
Күтім және техникалық қызмет көрсету..... 229
Ақаулар кезіндегі көмек 230
Кепілдік..... 230
ЕО стандарттарына сәйкестігі туралы декларация 231
Техникалық мағлұматтар..... 231

Жалпы нұсқаулар

Құрылғыны алғаш рет пайдалану алдында, осы пайдалану бойынша түпнұсқа нұсқаулықты оқыңыз және соларға сәйкес әрекет етіңіз. Ары қарай пайдалану немесе келесі иесіне беру үшін, құжатты сақтап қойыңыз.

- Пайдалану жөніндегі осы нұсқаулықты және қауіпсіздік жөніндегі нұсқаулықты ұстанбау құрылғының зақымдалуына және құрылғылармен және сол ортада жұмыс істейтін тұлғалардың жарақаттануына әкелуі мүмкін.
- Тасымалдау кезінде зақымдалған жағдайда дереу дилерге хабарлаңыз.
- Қаптамадан шығарған кезде оның құрамында керек-жарақтардың бар-жоғын немесе зақымданбағанын тексеріңіз.

Қауіпсіздік нұсқаулары

- Пайдалану бойынша нұсқаулықтағы нұсқауларға қосымша құрылғы пайдаланылатын елдің қауіпсіздік техникасы мен қайғылы жағдайлардың алдын алудың жалпы нұсқауларын сақтау керек.
- Құрылғыдағы нұсқаулары мен ескертулері бар тақтайша қауіпсіз пайдалануға арналған маңызды нұсқауларды береді.

Қауіп деңгейлері

⚠ *ҚАУІП*

- *Ауыр жарақаттануға немесе өлімге апарып соғатын тікелей қауіп бойынша нұсқау.*

⚠ *ЕСКЕРТУ*

- *Ауыр жарақаттануға немесе өлімге апарып соғуы мүмкін қауіпті жағдай бойынша нұсқау.*

⚠ *АБАЙЛАҢЫЗ*

- *Жеңіл жарақаттануға апарып соғуы ықтимал қауіпті жағдай бойынша нұсқау.*

НАЗАР АУДАРЫҢЫ

- *Материалдық зиянға апарып соғуы ықтимал қауіпті жағдай бойынша нұсқау.*

Техникалық қауіпсіздік бойынша жалпы нұсқаулары

Құрылғының лазерлік радары 1-класты лазер үшін өнімдер қауіпсіздігі бойынша IEC 60825-1:2014 стандартына сәйкес келеді және адам ағзасына зиянды лазерлік сәуле шығармайды.

⚠ *ҚАУІП* • *Тұншығу қаупі! Қаптама пленканы балалардан алыс ұстау қажет.*

⚠ *ЕСКЕРТУ* • *Құрылғыны тек нұсқауға сәйкес қолданыңыз. Жергілікті жағдайларды*

ескеріңіз және құрылғымен жұмыс істеген кезде, бөгде тұлғаларды, әсіресе балаларды қадағалаңыз. ● Құрылғыны физикалық, психикалық және ойлау қабілеті жеткіліксіз адамдардың, тәжірибесі/білімі жеткіліксіз адамдардың пайдалануына болмайды.
● Құрылғыны пайдалану бойынша нұсқау берілген немесе құрылғыны пайдалану мүмкіндігін растаған және осы мақсатқа нақты тағайындалған адамдарға ғана пайдалануға рұқсат етілген.
● Балаларға құрылғыны пайдалануға тыйым салынады. ● Балаларды бұйыммен ойнамайтындай етіп қадағалап тұрыңыз.
● Балалар тазалау және техникалық қызмет көрсету жұмыстарын тек біреудің бақылауында орындай алады. ● Кемінде 8 жастан үлкен балалар олардың қауіпсіздігі үшін жауапты тұлғаның тарапынан бұйымды пайдалануға машықтанған, дұрыс қадағаланған және бұйымды пайдаланудан туындайтын қауіптерді түсінген жағдайда ғана бұйымды пайдалана алады.

⚠ ***АБАЙЛАҢЫЗ*** *● Жарақат пен төтенше жағдайлар қаупі. Тасымалдау және сақтау кезінде құрылғының салмағын есепке алыңыз, Пайдалану нұсқаулығындағы Техникалық сипаттар бөлімін қараңыз. ● Қорғаныс құрылғысы сіздің қауіпсіздігіңізге арналған. Қорғаныс құрылғысын ешқашан өзгертпеңіз немесе ажыратпаңыз.*

НАЗАР АУДАРЫҢЫ *● Құрылғының зақымдануы. Құрылғының үстінде тұрмаңыз және оған балаларды, заттарды немесе үй жануарларын қоймаңыз. ● Құрылғыда тек маманның ауыстыруына рұқсат етілген аккумуляторлар бар.*

Ток соғу қаупі

⚠ ***ЕСКЕРТУ*** *● Бұйым ішінде электрлік құрамдас бөлшектер бар, сондықтан оны ағынды су астында тазалауға болмайды. ● Кез-келген күтім және техникалық қызмет көрсету жұмыстарын жасамас бұрын құрылғыны өшіріңіз.*

⚠ ***АБАЙЛАҢЫЗ*** *● Электр бөліктерімен жұмысты және жөндеу жұмыстарын тек өкілетті қызмет көрсету қызметінің орындауына рұқсат етіледі.*

Жұмыс кезіндегі қауіпсіздік нұсқаулары

⚠ ***ҚАУІП*** *● Құрылғыны қараусыз ашық алауошақта жанып тұрған от немесе жалынсыз көмір бар бөлмелерде пайдаланбаңыз.*
● Құрылғыны қараусыз жанып тұрған шырақтары бар бөлмелерде пайдаланбаңыз.

⚠ ***ЕСКЕРТУ*** *● Қысқа тұйықталу қаупі. Өткізгіш заттарды (мысалы, бұрағыштар немесе соған ұқсас) зарядтау түйіспелерінен алыс ұстаңыз.*

⚠ ***АБАЙЛАҢЫЗ*** *● Қозғалып жүрген тазалағыш роботқа сүріну қаупіне назар аударыңыз. ● Жарақат қаупі. Жұмыс кезінде саусақтарыңызды немесе құралдарды ешқашан құрылғының айналмалы тазалағыш білікшесіне салмаңыз. ● Станцияда немесе тазалағыш роботтың үстінде тұрмаңыз немесе отырмаңыз.*
● Егер сіз тазалағыш роботпен соқтығыссаңыз, заттар құлап кетуі мүмкін екенін ескеріңіз (үстелдердегі заттарды немесе жиһаздың кішкене бөліктерін қоса). ● Тазалағыш робот ілулі телефон сымдарында, электр сымдарында, дастарханда, сымдарда, белдіктерде және т. б. шатасуы мүмкін екенін ескеріңіз. Бұл заттардың құлауына әкелуі мүмкін.

НАЗАР АУДАРЫҢЫ *● Құрылғыны дабыл жүйесімен немесе қозғалыс датчиктерімен қорғалған бөлмелерде пайдаланбаңыз.*
● Құрылғыны тек 0°C-тан +35°C-қа дейінгі температурада пайдаланыңыз. ● Құрылғыны тек бөлме ішінде пайдаланыңыз. ● Құрылғымен сынықтар, тастар, бөтелкелер, ойыншық бөліктері секілді өткір немесе үлкен заттарды тазаламаңыз. ● Тазалау кезінде сүйреп кетпес үшін құрылғыны қолданар алдында еденнен барлық кабельдерді көтеріңіз. ● Құрылғының құлау қаупі бар барлық жерлерді қорғаңыз. Мысалы, шектеусіз баспалдақтар немесе галереялар.

Зарядтау станциясының қауіпсіздік нұсқаулары

⚠ ***ҚАУІП*** *● Құрылғыны тек ауыспалы ток көзіне қосуға рұқсат етіледі. Зауыттық тақтайшада көрсетілген кернеу желі кернеуіне сәйкес келу керек. ● Қауіпсіздік мақсатында біз әдетте құрылғыны тек дифференциалды ток ажыратқышы (максимум 30 мА) арқылы пайдалануды ұсынамыз. ● Ешқашан қуат ашасы мен электр розеткасын ылғалды қолмен ұстамаңыз. ● Жарылыс қаупі. Қайта зарядталмайтын батареяларды зарядтамаңыз.*

⚠ ***ЕСКЕРТУ*** *● Құрылғыны IEC 60364-1 стандартына сәйкес электрик маман орындаған қуат көзіне жалғаңыз. ● Кернеудің зарядтау құрылғысының техникалық ақпарат тақтайшасында көрсетілген кернеуіне сәйкестігін тексеріңіз. ● Бұйым ішінде электрлік құрамдас бөлшектер бар, сондықтан оны ағынды су астында тазалауға болмайды. ● Қысқа тұйықталу қаупі. Өткізгіш заттарды (мысалы, бұрағыштар немесе соған ұқсас) зарядтау түйіспелерінен алыс ұстаңыз. ● Қысқа тұйықталу қаупі. Зарядтау станциясының зарядтау түйіспелерін тек құрғақ күйде тазалаңыз. ● Күтім мен техникалық қызмет көрсету бойынша барлық жұмысты орындамас бұрын құрылғы ашасын электр желісінен ажыратыңыз. ● Тазалағыш роботты 1.269-130.0 тек бөлшек нөмірі 9.773-135.0 / 9.773-248.0 бар зарядтау станциясының зарядтағышынан зарядтауға болады. ● Зарядтау станциясында тек қоса берілген тазалау құрылғысын зарядтаңыз. ● Әр қолданар алдында қуат сымында зақымның болмауын тексеріңіз. Зақымдалған қуат сымын қолданбаңыз. Егер зақымдалған болса, қуат сымын бекітілген ауыстыру сымына ауыстырыңыз. Сіз сәйкес ауыстыру сымын KÄRCHER немесе біздің қызмет көрсету серіктестердің бірінен ала аласыз.*

НАЗАР АУДАРЫҢЫ *● Зарядтау станциясын тек үй ішінде пайдаланыңыз.*
● Зарядтау станциясын жылытқыштар сияқты жылу көздеріне жақын қоймаңыз. ● Зарядтау станциясын тек үй ішінде, салқын және құрғақ жерде сақтаңыз. ● Батареяның терең зарядсызданбауы үшін робот-шаңсорғышты 5 айдан кейін толық зарядтаңыз. ● Кез-келген күтім

және техникалық қызмет көрсету жұмыстарын жасамас бұрын зарядтау станциясын өшіріңіз.

Құрылғыдағы белгілер

Пайдалану алдында нұсқаулықты және барлық қауіпсіздік нұсқауларын оқыңыз.

Құрылғыны ылғалдан қорғаңыз. Құрылғыны құрғақ жерде сақтаңыз. Құрылғыны жаңбырға ұшыратпаңыз. Құрылғы үйде қолдану үшін ғана жарамды.

Қоршаған ортаны қорғау

Орауыш материалдарын утилизациялауға болады. Орауыштарды қоршаған ортаға қауіпсіз түрде утилизациялаңыз.

Электрлік және электрондық бұйымдардың құрамында қате қолдану немесе утилизациялау нәтижесінде адам денсаулығына және қоршаған ортаға қауіп төндіруі ықтимал, құнды қайта өңделмелі материалдар және батареялар, аккумуляторлар немесе май сияқты бөлшектер жиі кездеседі. Алайда, аталмыш бөлшектер бұйымды тиісінше пайдалану үшін қажет болады. Осы таңбамен белгіленген құрылғыларды үй қоқыстарымен бірге тастауға болмайды.

Құрамдағы заттар бойынша нұсқаулар (REACH)
Бұйымның құрамындағы заттар туралы соңғы мәліметтерді мына мекенжай бойынша табуға болады: *www.kaercher.de/REACH*

Мақсатына сәйкес қолдану

Құрылғы екі блоктан, зарядтау станциясынан және аккумулятормен жұмыс істейтін тазалағыш роботтан тұрады.

- Бұл робот-шаңсорғышты толығымен автоматты дымқыл және құрғақ тазалауға арналған.
- Суға сезімтал жабындарды, мысалы өңделмеген тығынды едендерді тазаламаңыз, себебі ылғал еденге еніп, зақым келтіруі мүмкін.
- Құрылғы кілемдерді, ПВХ, линолеум, плиткаларды, тасты, майлы және балауызданған паркетті, ламинатты және барлық су өткізбейтін еден жабындарын тазалауға жарамды.
- Бұл құрылғы жеке үйлерде пайдалануға арналған және коммерциялық мақсатта пайдалануға арналмаған.

Керек-жарақ және қосалқы бөлшектер

Тек түпнұсқалы керек-жарақ немесе қосалқы бөлшектерді пайдаланыңыз, себебі ол құралдың қауіпсіз және апатсыз жұмыс істеуіне кепілдік болады.
Керек-жарақтар мен қосалқы бөлшектер туралы ақпарат *www.kaercher.com* веб-сайтында қолжетімді.

Жеткізілім жинағы

Құрылғы қаптамасын ашқан кезде жинақтың толықтығын тексеріп алыңыз. Керек-жарақтар жетіспеген немесе тасымалдау кезінде зақымдар тиген жағдайда, дилеріңізге хабарласыңыз.

Құрылғы сипаттамасы

Суреттерді графикалық кескіндер бетінен қараңыз.
Сурет A
Сурет B

① Тазалау дискілері
② Тазалау щеткасы
③ Щетка қақпағы
④ Жетекші дөңгелек
⑤ Үзілу бергіші
⑥ Бүйірлік щетка
⑦ Өздігінен бағдарланатын дөңгелек
⑧ Құрғақ шаң жинағыш
⑨ Тазалау құралы
⑩ «Қосу/Өшіру/Кідірту» түймесі
⑪ «Басты бет» түймесі
⑫ Лазерлік сенсор (LiDAR)
⑬ Қос сызықты лазер
⑭ Түйіспелерді зарядтау
⑮ Станцияның алдыңғы қақпағы
⑯ Жуу науасы сүзгісі
⑰ Жуу науасы
⑱ Тұщы су ыдысы
⑲ Пайдаланылған су ыдысы
⑳ Станцияның зарядтау ұясы
㉑ Сүзгі сөмкесі
㉒ Желілік кабель

Тазалау роботының қызметі

- Мобильді тазалау роботы өз энергиясын кіріктірілген қайта зарядталатын батареядан алады, ол оны берілген зарядтау станциясында үнемі қайта зарядтайды. Батарея деңгейі тым төмен болса, ол қайта зарядтау үшін автоматты түрде зарядтау станциясына оралады және қажет болса, ағымдағы тазалау тапсырмасын кідіртеді.
- Зарядтау аяқталғаннан кейін тазалау роботы автоматты түрде зарядтау станциясынан шығып, тапсырма үзілген жағдайда тазалауды жалғастырады. Тазалау роботы тазалауды аяқтағаннан кейін зарядтау станциясына да оралады.
- Тазалау роботы күй хабарларын дауыс шығысы және құрылғыдағы әртүрлі жарық диодты түстері арқылы хабарлайды.
- Тазалау роботы жүйелі түрде қозғалады. Ол бөлмені лазерлік сенсормен (LiDAR) сканерлейді, содан кейін бөлмені кезең-кезеңімен тазартады.
- Тазалау роботында баспалдақтарды және қадамдарды анықтай алатын үзілу бергіштері бар, олар құлап кетпеу үшін жасалған.

- Ультрадыбыстық сенсор кілемді анықтау үшін пайдаланылады, оны қолданбада жеке қосуға және өшіруге болады. Конфигурацияға байланысты тазалау роботы кілемдерден аулақ болады.
- Тазалау роботында құрғақ шаң жинағыш, негізгі щетка, бүйірлік щетка және 2 сүрткіш дискі бар. Бұл компоненттер құрғақ және ылғалды бір уақытта тазалауға мүмкіндік береді. Ылғал тазалау кезінде шаң бөлшектері мен ірі кір жиналмауы үшін сору процесі барлық шаң бөлшектерін және дөрекі кірді құрғақ шаң жинағышқа жинайды.
- Көп функциялы зарядтау станциясында шаң жинағышынан тазартылады. Сондай-ақ, зарядтау станциясында сүртетін матаны жууға және кептіруге болады.

Сору тек келесі жағдайларда жүзеге асырылады:
- Тазалау роботы зарядтау станциясында.
- Зарядтау станциясында шаң қапшығы ілулі тұр.

Құрылғыдағы жарық диодты түстер

Жарық диодты түймелері	Мағынасы
Өшірулі	Құрылғы өшірулі. Құрылғы ұйқы режимінде. Құрылғы «Аландатпау» режимінде.
Көк түспен жану	Құрылғы жұмыс істейді. Құрылғы толығымен зарядталған.
Көк тыныс	Құрылғы күту/кідірту режимінде. Құрылғы зарядталып жатыр.
Көк түспен жыпылықтау	Құрылғы WLAN қосылым режимінде.
Қызыл тыныс немесе жыпылықтау	Ақаулық орын алды. Ақауларды жою туралы *Ақаулар кезіндегі көмек* қараңыз.

Зарядтау станциясындағы жарық диодты түстер

Жарық диодты түймелері	Мағынасы
Өшірулі	Құрылғы толығымен зарядталған және ұйқы режимінде. Құрылғы «Аландатпау» режимінде. Қуатты өшіру.
Көк жанады	Техникалық қызмет көрсету жұмысы. Құрылғы толығымен зарядталған.
Көк тыныс	Құрылғы зарядталып жатыр.
Қызыл түспен жыпылықтайды	Ақаулық орын алды. Ақауларды жою туралы *Ақаулар кезіндегі көмек* қараңыз.

Арнайы режимдер

Ұйқы режимі

Тазалағыш робот 5 минут әрекетсіздіктен кейін автоматты түрде ұйқы режиміне өтеді. Оны ояту үшін кез келген түймені басыңыз.
- Тазалағыш робот зарядтау станциясында тұрған кезде ұйқы режиміне өтпейді.
- Тазалағыш робот 6 сағаттан астам ұйқы режимінде болса, автоматты түрде өшеді

«Аландатпау» режимі

«Аландатпау» режимін қосуға болады.
«Аландатпау» режимінде тазалау роботы ешқандай дыбыстық ескертулер шығармайды. Жарық диодты шамдар өшірілген.
Қолданбада «Аландатпау» режимін қосуға болады.
Қолданбаны жүктеп алу *Тазалағыш роботты WLAN-ға және қолданбаға қосыңыз* тарауында сипатталған.

Нұсқау

«Аландатпау» режимінде тазалау роботы өшірілмейді. Тазалауды жалғастыру үшін «Қосу/Өшіру/Кідірту» түймесі түймесін басыңыз.

Қашықтан басқару

Қолданбада, мысалы, робот қол жетпейтін жерде тұрып қалса, оны басқару мүмкіндігі бар.
Бұл қашықтан басқару құралын қолданбада «ҚОЛДАНБА параметрлері» > «Мүмкіндік параметрлері» > «Қосымша мүмкіндіктер» тармағынан таңдауға болады.

Бастапқы іске қосу

Зарядтау станциясын орнату

- Тазалау роботы зарядтау станциясына оңай жетуі үшін орналасқан жерді таңдаңыз.

НАЗАР АУДАРЫҢЫ

Ылғалға байланысты еденге зақым келтіру қаупі бар

Ылғал сүртетін сүрткіш зарядтау кезінде еденді зақымдауы мүмкін.

Зарядтау станциясын суға төзімді еденге қойыңыз.

- Зарядтау станциясының сол және оң жағында кемінде 0,5 м қашықтықты және зарядтау станциясының алдында кемінде 1,5 м қашықтықты қамтамасыз етіңіз.
- Орналасқан жер тікелей күн сәулесінің әсеріне ұшырамауы керек.

1. Зарядтау станциясын орнатыңыз.
   Сурет C
2. Қуат кабелінің құрылғы ашасын зарядтау станциясындағы зарядтау ұясына салыңыз.
   Сурет D
3. Желілік ашаны қосыңыз.

Тазалау роботын зарядтау станциясымен

қосу

1. Тазалау роботын зарядтау станциясына қолмен қойып, батарея терминалдарының жақсы жанасуын тексеріңіз.
   Тазалау роботы автоматты түрде қосылады. Жарық диодты түймелер жанады.

Тазалағыш роботты WLAN-ға және қолданбаға қосыңыз

Робот-шаңсорғышты құрылғыдағы түймелер арқылы немесе WLAN қолдайтын мобильді құрылғы арқылы тікелей қолдануға болады. Барлық қолжетімді функцияларды пайдалана алу үшін тазалағыш роботты KÄRCHER жабық роботтар қолданбасы арқылы басқаруды ұсынамыз. Қолданбаны жүктеп алмас бұрын мыналарға көз жеткізіңіз:

- Мобильді құрылғы интернетке қосылған.
- Роутердің 2,4 ГГц WLAN қосылған.
- Жеткілікті WLAN қамтылуына кепілдік беріледі.

KÄRCHER жабық роботтар қолданбасын Apple App Store® немесе Google Play™ Дүкеннен жүктеп алыңыз.

GET IT ON Google Play

Download on the App Store

- Google Play™ және Android™ Google Inc. компаниясының маркалары немесе тіркелген сауда белгілері болып табылады.
- Apple® және App Store® бұл Apple Inc. компаниясының маркалары немесе тіркелген сауда белгілері болып табылады.

Робот-шаңсорғышты WLAN және KÄRCHER жабық роботтарқолданбамен пайдаланыңыз:

1. Apple App Store немесе Google Play дүкенінен KÄRCHER жабық роботтар қолданбасын жүктеп алыңыз.
2. KÄRCHER жабық роботтар қолданбаны ашыңыз.
3. Есептік жазба жасаңыз (егер әлі тіркелмеген болсаңыз).
4. Қажетті тазалағыш роботты қосыңыз.
5. Қолданбаның қадамдық нұсқауларын орындаңыз.

WLAN арқылы тазалау роботтарын өшіру

1. ҚОЛДАНБАДА құрылғыны жойыңыз.
2. «Wi-Fi параметрлерін қалпына келтіріп, желіні орнату режиміне өтіңіз» деген дауыстық хабар естілгенше «Қосу/Өшіру» түймесін және «Басты бет» түймесін бір уақытта 3 секунд басып тұрыңыз.

Пайдалануға енгізу

Бүйірлік щетканы орнату

1. Тазалау роботын төңкеріңіз.
2. Бүйірлік щетканы салыңыз.
   Сурет E

Тазарту дискілерін салу

1. Тазалау роботын төңкеріңіз.
2. Тазарту дискілерін салыңыз.
   Сурет F

Зарядтау станциясының тұщы су ыдысын толтыру

НАЗАР АУДАРЫҢЫ

Зақымдау тәуекелі

Таза су багіне ыстық су құю пластиктің деформациясына әкелуі мүмкін.

Таза су багіне ыстық су құймаңыз.

Нұсқау

Тұщы су ыдысын толтырмас бұрын әрқашан пайдаланылған су ыдысын босатыңыз.

1. Тұщы су ыдысын алып тастаңыз.
   Сурет G
2. Тұщы су ыдысының қақпағындағы ілмекті тартып, қақпақты көтеріңіз.
3. Тұщы су ыдысын «MAX» белгісіне дейін салқын немесе жылы ағын сумен толтырыңыз.

НАЗАР АУДАРЫҢЫ

Коррозияға және химиялық құрамдағы материалдарға байланысты құрылғының зақымдалуы.

Жуғыш заттарды, дезинфекциялау құралдарын немесе басқа тазалау құралдарын тұщы су ыдысына салмаңыз.

Тұщы су ыдысына ыстық су құймаңыз.

4. Тұщы су ыдысын орналастыруда.

Шаң қапшығын салыңыз

1. Зарядтау станциясының алдыңғы қақпағын ашыңыз.
   Сурет H
2. Шаң қапшығын сорғышқа итеріңіз.
3. Зарядтау станциясының алдыңғы қақпағын жабыңыз.

Қолдану

НАЗАР АУДАРЫҢЫ

Кедергілерден туындайтын қауіп

Зақымдау тәуекелі

Тазалағыш роботпен жұмыс жасамас бұрын, еденде, баспалдақта немесе алаңдарда кедергілер жоқ екеніне көз жеткізіңіз.

Ортаны дайындаңыз

- Тазалауды тиімді ету үшін еденге кездейсоқ заттардың түсуіне жол бермеңіз. Кедергілерді тазарту көп уақытты қажет етеді, өйткені тазалағыш роботқа заттардан аулақ болуыға тура келеді.
- Тазаланатын бөлмелердің есіктерін ашыңыз.
- Тазалағыш роботты қолданба арқылы басқарған кезде: Тазалағыш робот жеке тазалау талаптарына (тыйым салынған аймақтар, әртүрлі тазалау опциялары және т.б.) сәйкес тазалауды орындай алатындай етіп қолданба ішінде реттеуді орындаңыз, *Картаны құру* тарауын қараңыз.

Параметрлер

Роботтағы параметрлер

Тазалауды қолданбасыз тазалау роботынан да бастауға болады. Түймелердің көмегімен келесі командаларды орындауға болады:

- «Қосу/Өшіру/Кідірту» түймесі арқылы тазалауды бастаңыз.
- «Қосу/Өшіру/Кідірту» түймесі арқылы тазалауды тоқтатыңыз.
- Тазалау роботын зарядтау станциясына «Басты бет» түймесі арқылы қайтарыңыз.

Тазалау робот тазалау тапсырмасын орындағаннан кейін немесе тазалау процесі кезінде батарея заряды тым аз болғанда автоматты түрде зарядтау станциясына қайтады.

Қолданбадағы параметрлер

KÄRCHER жабық роботтар қолданбасы басқалармен қатар келесі негізгі функцияларды ұсынады:

- Конфигурация опцияларына арналған қадамдық нұсқаулық
- Бөлмелер мен бірнеше қабаттар үшін карта жасау
- Уақыт кестелерін орнату
- Шығуға тыйым салынған аймақтар мен виртуалды қабырғалардың анықтамасы
- Ақаулар немесе қателіктер және тазалау барысы туралы ескертпелер
- Су мөлшері, сору қуаты және өту саны сияқты тазалау параметрлерін орнату.
- Тазалау аймақтарын құру
- «Аландатпау» режимін қосу/өшіру
- Құрылғыны қашықтан басқару
- Ақаулықтарды жою нұсқаулығы туралы толық түрдегі жиі қойылатын сұрақтар

Тазалау роботын қосу

Нұсқау

Тым төмен зарядтау күйіне байланысты қосу мүмкін болмаса, тазалау роботын тікелей зарядтау станциясына қойыңыз, Бастапқы іске қосу тарауын қараңыз.

1. Тазалау роботын зарядтау станциясына қолмен қойып, батарея терминалдарының жақсы жанасуын тексеріңіз.
   Тазалау роботы автоматты түрде қосылады және дыбыстық сигнал шығарады.
   Жарық диодты шам жанады.

Нұсқау

Болмаса тазалау роботын зарядтау станциясында болмаса да қосуға болады:

2. «Қосу/Өшіру/Кідірту» түймесі 3 секунд бойы басып тұрыңыз.
   Тазалау роботы қосылады.
   Сурет I

Қолданбасыз жұмыс істеу

Тазалауды бастау

Нұсқау

Робот-шаңсорғыш тазалауы керек барлық бөлмелердің есіктерін ашыңыз және еденді айналада жатқан заттардан босатыңыз.

1. «Қосу/Өшіру/Кідірту» түймесі түймесін басыңыз.
   Тазалау роботы дыбыстық сигнал береді және алдымен тазалаусыз айналаның картасын жасайды.
   Жарық диодты түймелер көк түспен жанады.
   Картаны жасау аяқталғаннан кейін тазалау роботы зарядтау станциясына оралады.

Нұсқау

Робот картаны сақтай алуы үшін «Қосу/Өшіру/Кідірту» түймесі қайта басқанша бірнеше секунд күтіңіз.

2. «Қосу/Өшіру/Кідірту» түймесі түймесін басыңыз.
   Тазалау роботы дыбыстық сигнал беріп, тазалауды бастайды.
   Жарық диодты түймелер көк түспен жанады.

Қолданбамен жұмыс істеу

Картаны құру

Нұсқау

Робот-шаңсорғыш тазалауы керек барлық бөлмелердің есіктерін ашыңыз және еденді айналада жатқан заттардан босатыңыз.

1. Қолданбада басқару тақтасын «Бастау» басып, қажетінше көрсетілген қадамдарды орындаңыз.
   Тазалау роботы дыбыстық сигнал беріп, карта жасауды бастайды.
   Жарық диодты түймелер көк түспен жанады.
   Картаны жасау аяқталғаннан кейін тазалау роботы зарядтау станциясына оралады.

Қолданбасында роботты конфигурациялау

Картаның жеке конфигурацияларын қолданбада жасауға болады.

- Виртуалды қабырғалар мен шектеулі аумақтар тазалау роботының тазаланбауы тиіс аймақтарға кіруіне жол бермейді.
- Бөлмені тазалау немесе тазалау аймақтары арқылы робот пайдаланушы таңдаған аумақтарды бір рет арнайы тазалай алады.
- Әртүрлі тазалау режимдерімен тазалау қарқынын еден түріне немесе ластануға (судың мөлшері, бір аумақтағы өту саны, сору қуаты және т.б.) байланысты әр бөлме үшін жеке таңдауға болады.

Қолданбаны жүктеп алу *Тазалағыш роботты WLAN-ға және қолданбаға қосыңыз* тарауында сипатталған.

1. Қолданбадағы қадамдық нұсқаулықтарды орындаңыз.

Тазалауды бастау

1. Қолданбада қажетті картаны таңдап, жеке конфигурацияға сәйкес тазалауды бастаңыз.

Тазалауды тоқтату

Құрылғыдағы тазалауды үзу

1. Тазалау кезінде кез келген түймені басыңыз.
   Тазалау роботы тоқтайды.
   Жарық диодты түймелер көк түспен жыпылықтап жанады.
2. «Қосу/Өшіру/Кідірту» түймесі түймесін басыңыз.
   Тазалау жалғасуда.
   Жарық диодты түймелер көк түспен жанады.

Қолданбада тазалауды тоқтату

1. Қолданбада басқару тақтасын «Үзіліс» басыңыз.
   Тазалау роботы тоқтайды.
   Жарық диодты түймелер көк түспен жыпылықтап жанады.
2. Қолданбада басқару тақтасын «Бастау» басыңыз.
   Тазалау жалғасуда.
   Жарық диодты түймелер көк түспен жанады.

Батарея деңгейінің көрсеткіші

Нұсқау

Батарея бос болса, тазалау роботы батареяны қайта зарядтау үшін автоматты түрде зарядтау станциясына оралады.

Нұсқау

Тазалау роботы тазалауды бұрын аяқтамаған болса, батарея зарядталғаннан кейін тазалауды жалғастырады.

Тазалағыш роботты зарядтауға қолмен жіберіңіз

Тазалау роботын зарядтауға қолмен жіберу

1. Егер робот қазір тазалауды орындап жатса, кез келген түймені басыңыз.
   Тазалау роботы тоқтайды.
   Жарық диодты түймелер көк түспен жыпылықтап жанады.
2. «Басты бет» түймесі түймесін басыңыз.
   Тазалау тоқтатылды.
   Тазалау роботы зарядтау үшін зарядтау станциясына жылжиды.
   Тазалау роботы зарядтау станциясына қосылғаннан кейін жарық диоды түймелері көк түспен пульсацияланады.

Тазалау робот тазалау тапсырмасын орындағаннан кейін немесе тазалау процесі кезінде батарея заряды тым аз болғанда автоматты түрде зарядтау станциясына қайтады.

Тазалау роботын қолданба арқылы зарядтауға қолмен жіберу

1. Егер робот қазір тазалауды орындап жатса, қолданбадағы басқару тақтасын «Үзіліс» басыңыз.
   Тазалау роботы тоқтайды.
   Жарық диодты түймелер көк түспен жыпылықтап жанады.
2. Қолданбада басқару тақтасын «Зарядтау» басыңыз.
   Тазалау тоқтатылды.
   Тазалау роботы зарядтау үшін зарядтау станциясына жылжиды.
   Тазалау роботы зарядтау станциясына қосылғаннан кейін жарық диоды түймелері көк түспен пульсацияланады.

Тазалау робот тазалау тапсырмасын орындағаннан кейін немесе тазалау процесі кезінде батарея заряды тым аз болғанда автоматты түрде зарядтау станциясына қайтады.

Шаң жинағышты босату

Қолданбадағы параметрге байланысты, шаң жинағыштағы шаң зарядтау станциясына ауысқан кезде тұрақты аралықпен автоматты түрде сорылады.

Шаң жинағышты қолмен босату:

1. Үстіңгі қақпақты ашыңыз.
2. Қысқышты басып, шаң жинағышты құрылғыдан шығару үшін оны сабының ойықтарынан ұстаңыз.
   Сурет K
3. Қақпағын ашыңыз.
   Сурет L
4. Шаң жинағышты босатыңыз.
5. Қақпақты орнына түскенше жабыңыз.
6. Шаң жинағышты салыңыз.
7. Тазалауды жалғастыру үшін «Қосу/Өшіру» түймесін басыңыз.

Құрылғыны өшіру

Нұсқау

Тазалау роботы зарядтау станциясында тұрғанда өшірілмейді.

1. «Қосу/Өшіру/Кідірту» түймесі 3 секунд түймесін басып тұрыңыз.
   Жарық диодты түймелер сөнеді.
   Тазалау роботы өшеді.
2. Зарядтау станциясындағы пайдаланылған су ыдысын босатыңыз және таза сумен шайыңыз, *Пайдаланылған су ыдысының зарядтау станциясын тазалау* қараңыз.
3. Сүртетін сүрткішті тазалап, құрғағанша күтіңіз, *Сүртетін сүрткішті тазалау* тарауын қараңыз.
4. Тазалау щеткасын тазалаңыз, *Тазалау щеткасын тазалау* қараңыз.

WLAN қосылымын қалпына келтіру

Жаңа маршрутизаторға ауыссаңыз немесе WLAN құпия сөзін өзгертсеңіз, тазалау роботының WLAN қосылымын жаңартуыңыз керек.

Нұсқау

Тек 2,4 ГГц WLAN желісіне қолдау көрсетіледі.

1. Тазалау роботын қосыңыз, *Тазалау роботын қосу* тарауын қараңыз.
2. Дыбыстық сигнал естілгенше «Қосу/Өшіру/Кідірту» түймесі және «Басты бет» түймесі түймелерін бір уақытта 3 секунд басыңыз.

Зауыттық параметрлерді қалпына келтіріңіз

1. Акустикалық сигнал естілгенше 5 секунд «Басты бет» түймесі басып тұрыңыз.
2. Қайтадан акустикалық сигнал естілгенше 5 секунд «Басты бет» түймесі басып тұрыңыз.
   Зауыттық параметрлер қалпына келтірілді.

Тасымалдау

Мүмкіндігінше құрылғыны тек түпнұсқа қаптамада тасымалдаңыз немесе қайтарыңыз. Егер түпнұсқа қаптама болмаса, біздің қызмет көрсету орталығымызға хабарласыңыз.

Тасымалдау барысында қауіпсіздік техникасы бойынша нұсқаулар

Литий-ион аккумуляторы қауіпті тауарлар туралы заң талаптарына сай.

Бүлінбеген және функционалдыа аккумуляторды пайдаланушы қоғамдық трафик аймағында қосымша шектеусіз тасымалдайды.

Үшінші тараптармен тасымалдау кезінде (тасымалдау компаниялары) орау мен таңбалауға қойылатын ерекше талаптарды орындаңыз.

Ұлттық ережелерді сақтаңыз.

Сақтау

НАЗАР АУДАРЫҢЫ

Ылғалға байланысты иістің дамуы

Құрылғыда сақтау кезінде сұйықтық/ылғалды кір болса, жағымсыз иіс пайда болуы мүмкін.

Негізгі щеткадан шаш пен кір бөлшектерін кетіру үшін тазалау құралын пайдаланыңыз.

Тазартылған сүртетін сүрткіштің ауада кептірілуіне рұқсат етіңіз.

Кептіру үшін ылғал сүртетін сүрткішті жабық шкафқа құрғату үшін салмаңыз.

НАЗАР АУДАРЫҢЫ

Мүліктік залалдар

Дұрыс сақтамау құрылғыға зақым келтіруі мүмкін.
Тазалағыш роботқа ешқандай зат қоймаңыз.
Құрылғыны төмен қаратып қоймаңыз.
Тазалағыш роботты толығымен зарядталған және өшірілген күйде салқын және құрғақ жерде сақтаңыз.

Нұсқау

Батарея толығымен зарядсызданбауы үшін тазалағыш роботты 5 айдан кейін толық зарядтаңыз.

Күтім және техникалық қызмет көрсету

Техникалық қызмет көрсету жұмыстары

Шаң қапшығын ауыстыру

1. Зарядтау станциясының алдыңғы қақпағын ашыңыз.
2. Сүзгі сөмкесі алып тастаңыз.
3. Қажет болса, зарядтау станциясының ішкі кеңістігін және қозғалтқышты қорғау сүзгісін тазалаңыз, *Қозғалтқышты қорғау сүзгісін тазалау* қараңыз.
4. Жаңа шаң қапшығын ашып, оны тірекке қарай итеріңіз.
   Сурет H
5. Зарядтау станциясының алдыңғы қақпағын жабыңыз.

Қозғалтқышты қорғау сүзгісін тазалау

1. Зарядтау станциясының алдыңғы қақпағын ашыңыз.
   Сурет M
2. Сүзгі сөмкесі алып тастаңыз.
3. Қозғалтқышты қорғау сүзгісін алыңыз.
4. Қозғалтқышты қорғау сүзгісін ағынды су астында тазалаңыз.
5. Қозғалтқышты қорғау сүзгісін кептіруге рұқсат етіңіз.
6. Қозғалтқышты қорғау сүзгісін зарядтау станциясына салыңыз.
7. Шаң қапшығын салыңыз, *Шаң қапшығын салыңыз* қараңыз.
8. Зарядтау станциясының алдыңғы қақпағын жабыңыз.

Пайдаланылған су ыдысының зарядтау станциясын тазалау

НАЗАР АУДАРЫҢЫ

Дымқыл лас су багінен иістің пайда болуы

Егер сақтау кезінде лас су багінде әлі де сұйықтық/дымқыл кір болса, бұл иістің пайда болуына әкелуі мүмкін.
Лас су багін толығымен босатыңыз.
Лас су багін үнемі тазартып тұрыңыз.

1. Пайдаланылған су ыдысын алып тастаңыз.
2. Пайдаланылған су ыдысының қақпағындағы құлақшаны тартып, қақпақты көтеріңіз.
3. Пайдаланылған су ыдысын босатыңыз. Қатты ластанған жағдайда пайдаланылған су ыдысын таза сумен шайыңыз немесе тазалау щеткасымен тазалаңыз.
4. Пайдаланылған су ыдысының қақпағын жабыңыз.
5. Пайдаланылған су ыдысын зарядтау станциясына салыңыз.

Датчиктерін тазалау

Датчиктерді кем дегенде ай сайын тазалаңыз. Датчиктерді ластанған кезде әрқашан дереу тазалаңыз.

Сурет J

1. Датчиктерді жұмсақ шүберекпен сүртіңіз.

Контактілерді тазалау

Құрылғыдағы контактілерді айына кемінде бір рет тазалаңыз. Әрқашан контактілерді тазалаңыз.

1. Құрылғыдағы контактілерді жұмсақ шүберекпен сүртіңіз.

Шаң жинағышын тазалау

1. Шаң жинағышты босатыңыз.

НАЗАР АУДАРЫҢЫ

Электрондық компоненттердің зақымдануы

Шаң жинағышты сумен тазаламаңыз.

2. Шаң жинағышты берілген тазалау құралымен тазалаңыз.
   Сурет N
3. Қақпақты орнына түскенше жабыңыз.
4. Шаң жинағышты салыңыз.

Сүзгіні тазалау

Сүзгілерді жүйелі түрде тазалауды ұсынамыз. Бұл олардың бітеліп қалуына жол бермейді.

1. Үстіңгі қақпақты ашыңыз.
2. Қысқышты басып, шаң жинағышты құрылғыдан шығару үшін оны сабының ойықтарынан ұстаңыз.
   Сурет K
3. Сүзгіні алыңыз. Сүзгіні берілген тазалау құралымен ағынды су астында тазалаңыз.
   Сурет O
4. Сүзгіні толығымен құрғатыңыз.
5. Сүзгіні орнына басыңыз.
6. Шаң жинағышты салыңыз.

Тазалау щеткасын тазалау

1. Тазалау роботын төңкеріңіз.
2. Щетка қақпағындағы қысқыштарды бірге басыңыз.
   Сурет P
3. Щетка қақпағын алыңыз.
4. Тазалау щеткасын алыңыз.
   Сурет Q
5. Тазалау щеткасын берілген тазалау құралы арқылы тазалаңыз.
6. Тазалау щеткасын салыңыз.
7. Щетка қақпағын салыңыз да, дыбыстық түрде орнына түскенше басыңыз.

Дөңгелектеріді тазалау

Ластану бөлшектері (мысалы, құм және т.б.) протекторға жабысып, содан кейін еденнің сезімтал, тегіс беттерін зақымдауы мүмкін.

1. Дөңгелектер протекторын дымқыл шүберекпен сыртынан тазалаңыз.

Сүртетін сүрткішті тазалау

1. Тазалау роботын төңкеріңіз.
2. Тазарту дискілерін алыңыз.
3. Тазарту дискілерінен сүртетін сүрткіштерді алып тастаңыз.
4. Сүртетін сүрткіштерді жуып, толығымен құрғатыңыз.

Ақаулар кезіндегі көмек

Ақаулардың себептері көп жағдайда келесі шолуды пайдалану арқылы өздігінен жоюға болатындай қарапайым болады. Күдіктер болса немесе осы жерде көрсетілмеген ақаулар болған кезде, ресми сервис орталығына хабарласыңыз.

Қате	Себебі	Жою
Аккумулятор зарядталмайды	Зарядтау түйіспелері ластанған.	1. Зарядтау станциясындағы және тазалағыш роботтағы зарядтау түйіспелерін құрғақ шүберекпен сүртіңіз.
	Қоршаған орта температурасы 0 °C-тан төмен немесе 35 °C-тан жоғары.	1. Тазалағыш роботты 0 °C-тан жоғары және 35 °C-тан төмен температурада пайдаланыңыз.
	Зарядтау станциясының желі кабелі розеткаға қосылмаған.	1. Зарядтау станциясының желі кабелін қосыңыз.
Тазалағыш робот зарядтау станциясына оралмайды	Аккумулятор таусылған.	1. Тазалағыш роботты зарядтау станциясына қолмен қойып, оның толық зарядталуына мүмкіндік беріңіз.
	Тазалағыш робот зарядтау станциясынан тым алыс.	1. Тазалағыш роботты зарядтау станциясына жақындатыңыз. 2. Тазалағыш роботты зарядтау станциясына қолмен қойыңыз.
	Зарядтау станциясының айналасында орын жеткіліксіз.	1. Зарядтау станциясының айналасында жеткілікті орын бар екеніне көз жеткізіңіз, *Зарядтау станциясын орнату*-тарауды қараңыз.
	Зарядтау станциясының айналасында тым көп кедергілер бар.	1. Зарядтау станциясын неғұрлым ашық аймаққа орнатыңыз, *Зарядтау станциясын орнату*-тарауды қараңыз.
	Тазалағыш робот үлкенірек қашықтыққа жылжыған кезде айналаның суретін қайта жасайды.	1. Тазалағыш роботты зарядтау станциясына қолмен қойыңыз.
	Тазалағыш робот зарядтау станциясынан іске қосылмаған. Бұл жағдайда ол тек іске қосылған жерге оралады.	1. Тазалағыш роботты зарядтау станциясына қолмен қойыңыз.
	Зарядтау станциясының желі кабелі розеткаға қосылмаған.	1. Зарядтау станциясының желі кабелін қосыңыз.
Көп функциялы станция дұрыс жұмыс істемейді.	Тазалау роботы зарядтау станциясына дұрыс қойылмаған.	1. Тазалау роботын зарядтау станциясына қолмен қойыңыз.
	Шаң қапшығы толы.	1. Шаң қапшығын ауыстырыңыз (*Шаң қапшығын ауыстыру* қараңыз).
	Шаң қапшығы жоқ немесе ол дұрыс орнатылмаған.	1. Шаң қапшығын салыңыз немесе оның дұрыс орнатылғанын тексеріңіз.
	Тұщы су ыдысы бос.	1. Тұщы су ыдысын толтыруда.
	Пайдаланылған су ыдысы толған.	1. Пайдаланылған су ыдысын босатыңыз.
	Су ыдысы жоқ немесе ол дұрыс орнатылмаған.	1. Су ыдысын дұрыс орнатыңыз.
	Жуу науасы сүзгісі жоқ немесе ол дұрыс орнатылмаған.	1. Жуу науасы сүзгісін дұрыс орнатыңыз.

Тұтынушыларға қызмет көрсету

Ақау жойылмаған болса, шаңсорғышты сервистік қызметте тексеру керек.

Кепілдік

Әр елде жергілікті дистрибьюторлар берген кепілдік шарттары қолданылады. Бұйымда материалдық немесе өндірістік ақаулар анықталған жағдайда, ықтимал ақауларды кепілдік мерзімі ішінде ақысыз жөндейміз. Кепілдік мерзіміне наразылықтарыңыз болса, бұйымды сатқан сауда мекемесіне немесе жақындағы өкілетті қызмет көрсету орнына түбіртекті көрсетіп хабарласыңыз.
(Мекенжайымыз артқы бетте)
Кепілдік туралы қосымша ақпаратты (бар болса) жергілікті Kärcher веб-сайтының «Жүктеулер» бөліміндегі қызмет көрсету бөлімінде табуға болады.
Шығару күні фирмалық тақтайшада MM/YYYY пішімінде көрсетіледі, мұнда MM - өндіріс айы, YYYY - шығарылған жылы немесе кодталған түрде.
Жеке сандардың мағынасы келесідей болады:
Мысалы: 30290

3 Өндірілген жылы
0 Өндірілген ғасыры
2 Өндірілген онжылдық
9 Өндірілген айының екінші саны
0 Өндірілген айының бірінші саны
Сонымен бұл мысалда 30290 коды 09/(2)023 өндірілген күнін білдіреді.

ЕО стандарттарына сәйкестігі туралы декларация

Құрылғы	Түрі	Жиілік ауқымы, Мгц	Қуат, макс. EIRP, мВт
1.269-130.0	WLAN	2400–2483,5	50
1.269-130.0	Bluetooth	2400–2483,5	8

Alfred Kärcher SE & Co. KG осы арқылы Robo Cleaner типті радиоқұрылғы 2014/53/EU директивасына сәйкес келетінін мәлімдейді. ЕО сәйкестік декларациясының толық мәтінін *www.kaercher.com/RVM4Comfort* сайтынан табуға болады.

Техникалық мағлұматтар

		RVM 4 Comfort
Робот-шаңсорғыш		
Номиналды қуаты	W	45
Аккумуляторлар жинағының типі		Li-ION
Аккумулятор сыйымдылығы	mAh	4800
Қалыпты жұмыс кезінде батарея толық болғандағы жұмыс уақыты	min	160
Зарядтау уақыты (8 %–100 %/ 0 %–100 %)	min	230 / 285
Сымсыз қосылымдар		2,4 ГГц + Bluetooth
Дыбыс қысымының деңгейі	dB(A)	<66
Құрғақ кір	ml	300
Салмағы	kg	4,1
Зарядтау станциясы		
Номиналды қуаты (сору/ зарядтау)	W	650/32
Тұщы су ыдысының көлемі	l	3
Кір су бағының көлемі	l	2,3
Сүзгі қапшығының сыйымдылығы	l	2,5
Салмағы	kg	6,1
Ұзындығы x ені x биіктігі	mm	310x450 x455
Дыбыс қысымының деңгейі	dB(A)	79

Техникалық өзгерістер рұқсат етілген.

Съдържание

Общи указания 231
Указания за безопасност 231
Символи върху уреда 233
Защита на околната среда 233
Употреба по предназначение 233
Аксесоари и резервни части 233
Комплект на доставката 233
Описание на устройството 233
Първоначално пускане в експлоатация 234
Пускане в експлоатация 235
Обслужване 235
Транспортиране 238
Съхранение 238
Грижа и поддръжка 238
Помощ при повреди 239
Гаранция 240
Декларация за съответствие на ЕС 240
Технически данни 240

Общи указания

Преди първото използване на уреда прочетете това оригинално ръководство за експлоатация и действайте съответно. Запазете документа за последващо използване или за следващия собственик.

- При пренебрегване на ръководството за експлоатация и на указанията за безопасност могат да възникнат повреди по уреда и опасности за обслужващото лице и за други хора.
- При транспортни дефекти незабавно информирайте търговеца.
- При разопаковането проверете съдържанието на опаковката за липсващи принадлежности или повреди.

Указания за безопасност

- Освен указанията в ръководството за експлоатация, трябва да спазвате и общовалидните законови предписания за безопасност и избягване на злополуки.
- Поставените на уреда предупредителни табелки и табелки с указания дават важна информация за безопасната експлоатация.

Степени на опасност

⚠ *ОПАСНОСТ*

- *Указание за непосредствена опасност, която може да доведе до тежки телесни повреди или до смърт.*

⚠ *ПРЕДУПРЕЖДЕНИЕ*

- *Указание за възможна опасна ситуация, която може да доведе до тежки телесни повреди или до смърт.*

⚠ *ПРЕДПАЗЛИВОСТ*

- *Указание за възможна опасна ситуация, която може да доведе до леки телесни повреди.*

ВНИМАНИЕ

- *Указание за възможна опасна ситуация, която може да доведе до материални щети.*

Общи указания за безопасност

Лазерният радар на уреда съответства на стандарта IEC 60825-1:2014 за лазери от клас 1

Безопасност на продукта и не генерира лазерно лъчение, опасно за човешкото тяло.

⚠ ***ОПАСНОСТ*** *• Опасност от задушаване. Дръжте опаковъчното фолио далече от обсега на деца.*

⚠ ***ПРЕДУПРЕЖДЕНИЕ*** *• Използвайте уреда само по предназначение. Съблюдавайте местните условия и при работата с уреда следете за трети лица, особено деца. • Уредът не е предназначен за употреба от лица с ограничени физически, сензорни или умствени възможности, или липса на опит и / или познания. • Уредът трябва да се използва само от хора, които са обучени за работа с него или които са доказали способностите си за обслужването му, и на които ползването на уреда е изрично възложено. • Децата не бива да използват уреда. • Децата трябва да бъдат под надзор, за да се гарантира, че не си играят с уреда. • Децата могат да извършват почистване и експлоатационна поддръжка само под надзор. • Уредът може да бъде използван от деца на възраст минимум 8 години, ако са получили инструкции за безопасното използване на уреда от отговорно за тяхната сигурност лице, под наблюдение са и разбират произтичащите опасности.*

⚠ ***ПРЕДПАЗЛИВОСТ*** *• Опасност от злополука и наранявания. При транспортиране и съхранение вземайте под внимание теглото на уреда, вж. глава Технически данни от ръководството за експлоатация. • Предпазните устройства служат за Вашата защита. Никога не променяйте или пренебрегвайте предпазни устройства.*

ВНИМАНИЕ *• Повреда на уреда. Не заставяйте върху уреда и не поставяйте деца, предмети или домашни любимци върху него. • Уредът съдържа акумулиращи батерии, които могат да се сменят само от специалист.*

Опасност от токов удар

⚠ ***ПРЕДУПРЕЖДЕНИЕ*** *• Уредът съдържа електрически компоненти, не почиствайте уреда под течаща вода. • Изключвайте уреда преди всякакви работи по поддръжка и техническо обслужване.*

⚠ ***ПРЕДПАЗЛИВОСТ*** *• Възлагайте извършването на ремонти и работи по електрически елементи само на оторизирания сервиз.*

Указания за безопасност при експлоатация

⚠ ***ОПАСНОСТ*** *• Не използвайте уреда в помещения с горящ огън или жарава в открита камина без надзор. • Не работете с уреда в помещения с горящи свещи без надзор.*

⚠ ***ПРЕДУПРЕЖДЕНИЕ*** *• Опасност от късо съединение. Дръжте проводимите предмети (като отвертки или други подобни) далеч от контактите за зареждане.*

⚠ ***ПРЕДПАЗЛИВОСТ*** *• Обърнете внимание на риска от спъване поради движещия се почистващ робот. • Опасност от нараняване. Не докосвайте въртящия се почистващ валяк на уреда с пръсти или инструменти по време на работа. • Не стойте и не сядайте върху станцията или почистващия робот. • Имайте предвид, че може да паднат предмети, ако почистващият робот се блъсне в тях (също и предмети върху маси или малки мебели). • Имайте предвид, че почистващият робот може да се заплете във висящи телефонни кабели, електрически кабели, покривки, шнурове, колани и др. Това може да доведе до падане на предмети.*

ВНИМАНИЕ *• Не работете с уреда в помещения, които са закрепени с алармена система или детектор за движение. • Работете с уреда само при температури в диапазона от -0°C до +35°C. • Използвайте уреда само във вътрешни помещения. • Не засмуквайте с уреда остри или по-големи предмети, като напр. отчупени парчета, чакъл или части от играчки. • Повдигнете всички кабели от пода, преди да използвате уреда, за да предотвратите закачането му при почистване. • Преградете всички области, където съществува опасност от падане на уреда. Например, стълбища или галерии без ограничение.*

Указания за безопасност зарядна станция

⚠ ***ОПАСНОСТ*** *• Свързвайте уреда само към променлив ток. Посоченото на типовата табелка напрежение трябва да съвпада с напрежението на източника на ток. • Поради съображения, свързани с безопасността, ние препоръчваме по принцип уредът да се използва само през предпазен прекъсвач против утечен ток (максимално 30 mA). • Никога не докосвайте с мокри ръце мрежовия щепсел и контакта. • Опасност от експлозия. Не зареждайте батерии, които не могат да се презареждат.*

⚠ ***ПРЕДУПРЕЖДЕНИЕ*** *• Свързвайте уреда само към електрически извод, който е бил изпълнен от електротехник в съответствие с IEC 60364-1. • Проверете съответствието на мрежовото напрежение с посоченото върху типовата табелка на зарядното устройство напрежение. • Уредът съдържа електрически компоненти, не почиствайте уреда под течаща вода. • Опасност от късо съединение. Дръжте проводимите предмети (като отвертки или други подобни) далеч от контактите за зареждане. • Опасност от късо съединение. Извършвайте само сухо почистване на контактите за зареждане на зарядната станция. • Преди всякакви работи по грижа и поддръжка изтегляйте мрежовия щепсел. • Роботът за почистване 1.269-130.0 може да се зарежда само на зарядна станция с каталожен номер 9.773-135.0 / 9.773-248.0. • Зареждайте в зарядната станция само доставения почистващ уред. • Преди всяка употреба проверявайте мрежовия захранващ кабел за повреди. Не използвайте повреден мрежов захранващ кабел. При повреди сменете мрежовия захранващ кабел с одобрен резервен такъв. Подходящ резервен мрежов захранващ кабел ще получите от KÄRCHER или от един от нашите сервизни партньори.*

ВНИМАНИЕ *● Използвайте зарядната станция само на закрито. ● Не инсталирайте зарядната станция в близост до източници на топлина, като напр. нагреватели.*
● Съхранявайте зарядната станция само на закрито, на хладно и сухо място. ● Заредете напълно робота за почистване най-късно след 5 месеца, за да избегнете дълбоко разреждане на батерията. ● Изключвайте зарядната станция преди всякакви работи по поддръжка и техническо обслужване.

Символи върху уреда

Преди пускане в експлоатация прочетете ръководството за експлоатация и всички указания за безопасност.

Пазете уреда от влага. Съхранявайте уреда на сухо място. Не излагайте уреда на дъжд. Уредът е подходящ само за употреба във вътрешни помещения.

Защита на околната среда

Опаковъчните материали подлежат на рециклиране. Моля, изхвърляйте опаковките по съобразен с околната среда начин.

Електрическите и електронните уреди съдържат ценни материали, подлежащи на рециклиране, а често и съставни части, напр. батерии, акумулаторни батерии или масло, които при неправилно боравене или изхвърляне могат да представляват потенциална опасност за човешкото здраве и за околната среда. За правилното функциониране на уреда все пак тези съставни части са необходими. Обозначените с този символ уреди не трябва да бъдат изхвърляни заедно с битовите отпадъци.

Указания за съставни вещества (REACH)
Актуална информация за съставките ще намерите на интернет страница: *www.kaercher.de/REACH*

Употреба по предназначение

Устройството се състои от два модула, зарядна станция и почистващ робот, захранван с батерии.

- Този робот за почистване е проектиран за напълно автоматично мокро и сухо почистване.
- Не почиствайте чувствителни към вода покрития, като напр. необработени коркови подове, тъй като влажността може да проникне и да повреди пода.
- Уредът е подходящ за почистване на килими, PVC, линолеум, плочки, камък, омаслен и восъчен паркет, ламинат и всички водоустойчиви подови настилки.
- Този уред е проектиран за домашна употреба и не е предназначен за промишлена употреба.

Аксесоари и резервни части

Използвайте само оригинални аксесоари и оригинални резервни части, по този начин осигурявате безопасната и безпроблемна експлоатация на уреда.
Информация относно аксесоари и резервни части ще намерите тук: *www.kaercher.com*.

Комплект на доставката

При разопаковане проверете съдържанието за цялост. При липсващи аксесоари или при транспортни щети, моля, обърнете се към Вашия дистрибутор.

Описание на устройството

За илюстрациите вижте страницата с графики.
Фигура A
Фигура B

(1) Дискове за почистване с моп
(2) Почистваща четка
(3) Капак на четката
(4) Задвижващо колело
(5) Сензор против падане
(6) Странична четка
(7) Колелца
(8) Контейнер за прах
(9) Инструмент за почистване
(10) Бутон за включване/изключване/пауза
(11) Бутон НАЧАЛО
(12) Лазерен сензор (LiDAR)
(13) Двоен линеен лазер
(14) Контакти за зареждане
(15) Преден капак на станцията
(16) Филтър на тава за измиване
(17) Тава за измиване
(18) Резервоар за чиста вода
(19) Резервоар за мръсна вода
(20) Контакт за зареждане на станцията
(21) Филтърна торба
(22) Захранващ кабел

Функция на робота за почистване

- Мобилният робот за почистване черпи енергия от вградена акумулаторна батерия, която редовно се зарежда на предоставената зарядна станция. Ако зарядът на батерията е твърде нисък, роботът автоматично се връща към станцията за зареждане, за да се презареди и, ако е необходимо, спира текущата задача за почистване.
- След като зареждането приключи, роботът за почистване автоматично напуска станцията за зареждане и възобновява почистването, ако задачата е била прекъсната. Роботът за почистване се връща към станцията за зареждане, когато почистването завърши.
- Роботът за почистване предава съобщения за състоянието чрез гласов изход и различни цветове на светодиодите на устройството.
- Роботът за почистване се движи систематично. Сканира стаята с лазерен сензор (LiDAR) и след това я почиства стъпка по стъпка.

- Роботът за почистване има сензори против падане, които могат да откриват стълбища и стъпала, предназначени да предотвратят падането му.
- Ултразвуковият сензор се използва за откриване на килими, което може да се активира и деактивира поотделно в приложението. В зависимост от конфигурацията, роботът за почистване избягва килими.
- Роботът за почистване разполага с контейнер за прах, главна четка, странична четка и 2 диска за почистване с моп. Тези компоненти позволяват едновременно сухо и мокро почистване. Процесът на засмукване събира всички прахови частици и едри замърсявания в контейнера за прах, така че по време на мокрото почистване да не се събират прахови частици и едри замърсявания.
- В многофункционалната станция за зареждане прахът се отстранява от контейнера за прах. Възможно е също така да изперете и изсушите кърпата на мопа в зарядната станция.

Засмукването може да се осъществи само при следните условия:
- Роботът за почистване е в станцията за зареждане.
- В станцията за зареждане има окачена филтърна торба.

Цветове на светодиодите на устройството

Светодиодни бутони	Значение
Изключено	Устройството е изключено. Устройството е в спящ режим. Устройството е в режим „Не безпокойте“.
Светва в синьо	Устройството работи. Устройството е напълно заредено.
Пулсира в синьо	Устройството е в режим на готовност/пауза. Устройството се зарежда.
Мига в синьо	Устройството е в режим на WLAN връзка.
Пулсира в червено или премигва	Възникнала е неизправност. Отстраняване на неизправности, вижте *Помощ при повреди*.

Цветове на светодиодите на зарядната станция

Светодиодни бутони	Значение
Изключено	Устройството е напълно заредено и в спящ режим. Устройството е в режим „Не безпокойте“. Изключете захранването.
Светва в синьо	Изпълнява се поддръжка. Устройството е напълно заредено.
Пулсира в синьо	Устройството се зарежда.
Мига в червено	Възникнала е неизправност. Отстраняване на неизправности, вижте *Помощ при повреди*.

Специални режими

Спящ режим

Почистващият робот превключва автоматично в спящ режим след 5 минути на неактивност. Натиснете произволен бутон, за да го събудите.
- Почистващият робот не влиза в спящ режим, когато е на зарядната станция.
- Почистващият робот се изключва автоматично, ако е в спящ режим за повече от 6 часа

Режим „Не безпокойте“

Възможно е да активирате режим „Не безпокойте“. В режим „Не безпокойте“, роботът за почистване не издава никакви звукови предупреждения. Светодиодните светлини са изключени. Режимът „Не безпокойте“ може да се активира в приложението. Изтеглянето на приложението е описано в главата *Свързване на почистващия роботи с WLAN и приложение*.

Указание

В режим „Не безпокойте“ роботът за почистване не се изключва. За да продължите почистването, натиснете за кратко Бутон за включване/изключване/пауза.

Дистанционно управление

В приложението има опция за навигация на робота, ако например той заседне на недостъпно място. Това дистанционно управление може да бъде избрано в приложението под „Настройки на приложението“ > „Настройки на функциите“ > „Още функции“.

Първоначално пускане в експлоатация

Конфигуриране на станцията за зареждане

- Изберете местоположението така, че роботът за почистване да може лесно да достигне до станцията за зареждане.

ВНИМАНИЕ

Риск от повреждане на пода поради влага

Мопът за мокро почистване може да повреди пода по време на зареждане.

Поставете станцията за зареждане върху водоустойчив под.

- Осигурете разстояние от поне 0,5 м отляво и отдясно на станцията за зареждане и разстояние от поне 1,5 м пред станцията за зареждане.

- Мястото не трябва да е изложено на пряка слънчева светлина.

1. Инсталирайте станцията за зареждане.
   Фигура C
2. Включете щепсела на захранващия кабел на уреда в гнездото за зареждане на станцията за зареждане.
   Фигура D
3. Свържете мрежовия щепсел.

Свързване на робота за почистване със станцията за зареждане

1. Поставете ръчно робота за почистване върху станцията за зареждане и се уверете, че клемите на батерията правят добър контакт. Роботът за почистване се включва автоматично. Светодиодните бутони светват.

Свързване на почистващия роботи с WLAN и приложение

Почистващият робот може да се обслужва директно чрез бутони на уреда или чрез приложение на мобилно устройство с Wi-Fi. За да използвате всички налични функции, се препоръчва да управлявате почистващия робот чрез приложението Роботи за вътрешна употреба KÄRCHER .

Преди да изтеглите приложението, уверете се, че:

- Мобилното устройство е свързано към интернет.
- Активирана е WLAN връзка с 2,4 GHz на рутера.
- Гарантирано е достатъчно WLAN покритие.

Приложението Роботи за вътрешна употреба KÄRCHER е достъпно от Apple App Store® или от Google Play™ Store.

GET IT ON Google Play

Download on the App Store

- Google Play™ и Android™ са марки или регистрирани търговски марки на Google Inc.
- Apple® и App Store® са марки или регистрирани търговски марки на Apple Inc.

Свържете робота за почистване с приложението Роботи за вътрешна употреба KÄRCHER и Wi-Fi:

1. Изтеглете приложението Роботи за вътрешна употреба KÄRCHER от Apple App Store или Google Play Store.
2. Отворете приложението Роботи за вътрешна употреба KÄRCHER .
3. Създайте акаунт (ако все още нямате регистрация).
4. Добавете желания почистващ робот.
5. Следвайте инструкциите стъпка по стъпка на приложението.

Деактивиране на роботи за почистване с WLAN

1. Изтрийте устройството в приложението.
2. Натиснете едновременно бутона за включване/изключване и бутона „Начало“ за 3 секунди, докато не чуете гласова команда: „Нулиране на Wi-Fi връзката и влизане в режим на мрежова конфигурация“.

Пускане в експлоатация

Монтаж на страничната четка

1. Обърнете робота за почистване наобратно.
2. Поставете страничната четка.
   Фигура E

Поставяне на дисковете за почистване с моп

1. Обърнете робота за почистване наобратно.
2. Монтирайте дисковете за почистване с моп.
   Фигура F

Пълнене на резервоара за чиста вода на станцията за зареждане

ВНИМАНИЕ

Опасност от повреда

Наливането на гореща вода в резервоара за прясна вода може да доведе до деформация на пластмасата.

Не наливайте гореща вода в резервоара за прясна вода.

Указание

Винаги изпразвайте резервоара за отпадъчна вода, преди да напълните резервоара за чиста вода.

1. Отстраняване на резервоара за чиста вода.
   Фигура G
2. Издърпайте езичето на капака на резервоара за чиста вода и повдигнете капака.
3. Напълнете резервоара за чиста вода със студена или хладка чешмяна вода до маркировката MAX (Макс.).

ВНИМАНИЕ

Повреда на устройството поради корозия и материали с химическо съдържание.

Не поставяйте препарати за почистване, дезинфектанти или други почистващи продукти в резервоара за чиста вода.

Не наливайте гореща вода в резервоара за чиста вода.

4. Монтиране на резервоара за чиста вода.

Поставете торбата за прах

1. Отворете предния капак на зарядната станция.
   Фигура H
2. Натиснете торбата за прах във всмукателния отвор.
3. Затворете предния капак на станцията за зареждане.

Обслужване

ВНИМАНИЕ

Опасност поради препятствия

Опасност от повреда

Преди да започнете работа с почистващия робот, се уверете, че няма препятствия по пода, стълбите или площадките.

Подготовка на заобикалящата среда

- Поддържайте пода свободен от предмети, за да осигурите ефективно почистване.
  Препятствията отнемат време за почистване, тъй като почистващият робот трябва да заобикаля обектите.
- Отворете вратите на стаите, които ще се почистват.
- При управление на почистващия робот с приложението: Извършете конфигуриране в приложението, така че почистващият робот да може да почиства в съответствие с индивидуалните изисквания за почистване (забранени зони, различни параметри на почистване и т.н.), вж. глава *Създаване на карта*.

Настройки

Настройки на робота

Почистването може да се стартира и от робота за почистване без приложение. Чрез бутоните могат да се изпълняват следните команди:

- Стартиране на почистването чрез Бутон за включване/изключване/пауза.
- Прекъсване на почистването чрез Бутон за включване/изключване/пауза.
- Върнете робота за почистване ръчно до станцията за зареждане чрез Бутон НАЧАЛО.

Роботът за почистване автоматично се връща към станцията за зареждане за презареждане, когато е завършил почистване или когато батерията е твърде изтощена по време на процес на почистване.

Настройки в приложението

Приложението Роботи за вътрешна употреба KÄRCHER предлага следните основни функции, освен всички други:

- Подробно ръководство за опции за конфигуриране
- Създаване на карта за стаи и няколко етажа
- Задаване на часови графици
- Дефиниция на забранени зони и виртуални стени
- Указания за грешки или повреди и напредъка на почистването
- Настройка на параметри на почистване, като количество вода, всмукателна мощност и брой преминавания.
- Създаване на зони за почистване
- Активиране/дезактивиране на режима „Не безпокойте“.
- Дистанционно управление на устройството
- ЧЗВ с подробно ръководство за отстраняване на неизправности

Включване на робота за почистване

Указание

Поставете робота за почистване директно върху станцията за зареждане, ако не може да бъде включен поради твърде ниско ниво на заряд, вижте глава Първоначално пускане в експлоатация.

1. Поставете ръчно робота за почистване върху станцията за зареждане и се уверете, че клемите на батерията правят добър контакт.
   Роботът за почистване се включва автоматично и издава звуков сигнал.
   Светодиодната светлина ще се включи.

Указание

Роботът за почистване може също да бъде включен, когато е на станцията за зареждане:

2. Задръжте Бутон за включване/изключване/пауза натиснат за 3 секунди.
   Роботът за почистване се включва.
   Фигура I

Работа без приложение

Стартиране на почистването

Указание

Отворете вратите на всички стаи, които роботът ще почисти, и поддържайте пода чист от всякакви лежащи наоколо предмети.

1. Натиснете Бутон за включване/изключване/пауза.
   Роботът за почистване издава звуков сигнал и първо създава карта на околността, без да почиства.
   Светодиодните бутони светват в синьо.
   Когато създаването на картата приключи, роботът за почистване се връща към станцията за зареждане.

Указание

Изчакайте няколко секунди, преди да натиснете отново Бутон за включване/изключване/пауза, за да може роботът да запази картата.

2. Натиснете Бутон за включване/изключване/пауза.
   Роботът за почистване издава звуков сигнал и започва почистване.
   Светодиодните бутони светват в синьо.

Работа с приложение

Създаване на карта

Указание

Отворете вратите на всички стаи, които роботът ще почисти, и поддържайте пода чист от всякакви лежащи наоколо предмети.

1. В приложението натиснете контролния панел „Старт“ и следвайте посочените стъпки, ако е необходимо.
   Роботът за почистване издава звуков сигнал и започва създаването на картата.
   Светодиодните бутони светват в синьо.
   Когато създаването на картата приключи, роботът за почистване се връща към станцията за зареждане.

Конфигуриране на робота в приложението

Индивидуални конфигурации на картата могат да се извършват в приложението.

- Виртуалните стени и ограничените зони предотвратяват навлизането на робота за почистване в зони, които не трябва да се почистват.
- При почистване на стаи или зони за почистване, роботът може да почисти веднъж само избраните от потребителя зони.
- С различните режими на почистване, интензивността на почистване може да се избира индивидуално за всяка стая в зависимост от вида на пода или замърсяването (количество вода, брой преминавания на площ, всмукателна мощност и др.).

Изтеглянето на приложението е описано в глава *Свързване на почистващия роботи с WLAN и приложение*.

1. Следвайте подробните инструкции в приложението.

Започване на почистването

1. Изберете желаната карта в приложението и започнете почистването според индивидуалната конфигурация.

Прекъсване на почистването

Прекъсване на почистването на устройството

1. Натиснете произволен бутон по време на почистване.
   Роботът за почистване спира.
   Светодиодните бутони пулсират в синьо.
2. Натиснете Бутон за включване/изключване/пауза.
   Почистването продължава.
   Светодиодните бутони светват в синьо.

Прекъсване на почистването в приложението

1. В приложението натиснете контролния панел „Почивка“.
   Роботът за почистване спира.
   Светодиодните бутони пулсират в синьо.
2. В приложението натиснете контролния панел „Старт“.
   Почистването продължава.
   Светодиодните бутони светват в синьо.

Индикатор за ниво на батерията

Указание

Ако батерията е празна, роботът за почистване автоматично се връща към станцията за зареждане, за да я презареди.

Указание

Ако роботът за почистване не е завършил почистването преди това, той ще го възобнови, след като батерията се презареди.

Ръчно изпращане на почистващия робот за зареждане

Ръчно изпращане на робота за почистване за презареждане

1. Ако роботът в момента извършва почистване, натиснете произволен бутон.
   Роботът за почистване спира.
   Светодиодните бутони пулсират в синьо.
2. Натиснете Бутон НАЧАЛО.
   Почистването е отменено.
   Роботът за почистване се придвижва до станцията за зареждане за презареждане.
   Веднага щом роботът за почистване се свърже към станцията за зареждане, светодиодните бутони пулсират в синьо.

Роботът за почистване автоматично се връща към станцията за зареждане за презареждане, когато е завършил почистване или когато батерията е твърде изтощена по време на процес на почистване.

Ръчно изпращане на робота за почистване за презареждане чрез приложението

1. Ако роботът в момента извършва почистване, натиснете контролния панел „Почивка“ в приложението.
   Роботът за почистване спира.
   Светодиодните бутони пулсират в синьо
2. В приложението натиснете контролния панел „Зареждане“.
   Почистването е отменено.
   Роботът за почистване се придвижва до станцията за зареждане за презареждане.
   Веднага щом роботът за почистване се свърже към станцията за зареждане, светодиодните бутони пулсират в синьо.

Роботът за почистване автоматично се връща към станцията за зареждане за презареждане, когато е завършил почистване или когато батерията е твърде изтощена по време на процес на почистване.

Изпразване на контейнера за прах

В зависимост от настройката в приложението, прахът в контейнера за прах се почиства автоматично с прахосмукачка на равни интервали, когато се придвижи до станцията за зареждане.

Ръчно изпразване на контейнера за прах:

1. Отворете горния капак.
2. Натиснете скобата и хванете контейнера за прах за жлебовете на дръжката, за да го извадите от устройството.
   Фигура K
3. Отворете клапата.
   Фигура L
4. Изпразнете контейнера за прах.
5. Затворете капака, докато се чуе отчетливо щракане на мястото си.
6. Поставете контейнера за прах.
7. За да продължите почистването, натиснете бутона за вкл./изкл.

Изключване на уреда

Указание

Роботът за почистване не може да бъде изключен, когато е на станцията за зареждане.

1. Натиснете и задръжте Бутон за включване/изключване/пауза 3 секунди.
   Светодиодните бутони изгасват.
   Роботът за почистване се изключва.
2. Изпразнете резервоара за отпадъчни води в зарядната станция и го изплакнете с прясна вода, вижте *Почистване на резервоара за отпадъчна вода на станцията за зареждане*.
3. Почистете мопа за почистване и го оставете да изсъхне, вижте глава *Почистване на мопа*.
4. Почистете четката за почистване, вижте *Почистване на почистващата четка*.

Нулиране на WLAN връзката

Ако преминете към нов рутер или промените паролата си за WLAN, трябва да актуализирате WLAN връзката на робота за почистване.

Указание

Поддържат се само 2,4 GHz WLAN мрежи.

1. Включете робота за почистване, вижте глава *Включване на робота за почистване*.
2. Натиснете едновременно Бутон за включване/изключване/пауза и Бутон НАЧАЛО за 3 секунди, докато прозвучи звуков сигнал.

Възстановяване на фабричните настройки

1. Натиснете и задръжте Бутон НАЧАЛО за 5 секунди, докато чуете звуков сигнал.

2. Натиснете и задръжте Бутон НАЧАЛО отново за 5 секунди, докато чуете звуков сигнал. Фабричните настройки са възстановени.

Транспортиране

По възможност транспортирайте, респ. изпращайте обратно уреда само в оригиналната опаковка. Ако оригиналната опаковка липсва, моля, свържете се с нашия сервиз.

Указания за безопасност при транспортиране

Литиево-йонната акумулираща батерия е обхваната от изискванията на законодателството относно опасни товари.
Неповредената и функционираща акумулираща батерия може да бъде транспортирана от потребителя в по обществената пътна мрежа без допълнителни предписания.
При изпращане чрез трети лица (транспортна фирма) съблюдавайте специалните изисквания относно опаковката и етикетирането.
Спазвайте националните предписания.

Съхранение

ВНИМАНИЕ

Развитие на миризма поради влага

Могат да се развият неприятни миризми, ако устройството съдържа течности/влажна мръсотия при съхранение.
Използвайте инструмента за почистване, за да премахнете косми и замърсявания от главната четка.
Оставете почистения моп за почистване да изсъхне на въздух.
Не поставяйте мокрия моп за почистване в затворен шкаф, за да изсъхне.

ВНИМАНИЕ

Материални щети

Неправилното съхранение може да доведе до повреда на уреда.
Не поставяйте предмети върху почистващия робот.
Не съхранявайте уреда с главата надолу.
Съхранявайте почистващия робот напълно зареден и изключен на хладно и сухо място.

Указание

За да се избегне силното разреждане на батерията, заредете напълно почистващия робот след най-много 5 месеца.

Грижа и поддръжка

Работи по поддръжка

Смяна на торбичката за прах

1. Отворете предния капак на зарядната станция.
2. Извадете филтърната торба.
3. Ако е необходимо, почистете вътрешността и станцията за зареждане и предпазния филтър на мотора, вижте *Почистване на предпазния филтър на мотора*.
4. Разгънете новата торбичка за прах и я поставете чрез натискане в опората.
   Фигура H
5. Затворете предния капак на станцията за зареждане.

Почистване на предпазния филтър на мотора

1. Отворете предния капак на зарядната станция.
   Фигура M
2. Извадете филтърната торба.
3. Отстранете предпазния филтър на мотора.
4. Почистете предпазния филтър на мотора под течаща вода.
5. Оставете предпазният филтър на мотора да изсъхне.
6. Поставете предпазния филтър на мотора в станцията за зареждане.
7. Поставете торбичката за прах, вижте *Поставете торбата за прах*.
8. Затворете предния капак на станцията за зареждане.

Почистване на резервоара за отпадъчна вода на станцията за зареждане

ВНИМАНИЕ

Поява на миризма от влажен резервоар за отпадъчна вода

Ако резервоарът за отпадъчни води все още съдържа течности/влажни замърсявания по време на съхранение, това може да доведе до появата на миризми.
резервоар за отпадъчна вода
Почиствайте редовно резервоара за отпадъчна вода.

1. Отстранете резервоара за отпадъчна вода.
2. Издърпайте езичето на капака на резервоара за отпадъчна вода и повдигнете капака.
3. Изпразнете резервоара за отпадъчна вода. В случай на упорити замърсявания, изплакнете резервоара за отпадъчни води с прясна вода или го почистете с четка за почистване.
4. Затворете капака на резервоара за отпадъчни води.
5. Поставете резервоара за отпадъчни води в станцията за зареждане.

Почистване на сензорите

Почиствайте сензорите поне веднъж месечно. Винаги почиствайте сензорите незабавно, ако се замърсят.

Фигура J

1. Избършете сензорите с мека кърпа.

Почистване на контактите

Почиствайте контактите на устройството поне веднъж месечно. Винаги почиствайте контактите.

1. Избършете контактите на устройството с мека кърпа.

Почистване на контейнера за прах

1. Изпразнете контейнера за прах.

ВНИМАНИЕ

Повреда на електронните компоненти

Не почиствайте контейнера за прах с вода.

2. Почистете контейнера за прах с приложения инструмент за почистване.
   Фигура N
3. Затворете капака, докато се чуе отчетливо щракане на мястото си.
4. Поставете контейнера за прах.

Почистване на филтъра

Препоръчваме редовно почистване на филтрите. Това предотвратява запушването им.

1. Отворете горния капак.

2. Натиснете скобата и хванете контейнера за прах за хлебовете на дръжката, за да го извадите от устройството.
   Фигура K
3. Извадете филтъра. Почистете филтъра под течаща вода с приложения инструмент за почистване.
   Фигура O
4. Оставете филтъра да изсъхне напълно.
5. Натиснете филтъра на място.
6. Поставете контейнера за прах.

Почистване на почистващата четка

1. Обърнете робота за почистване наобратно.
2. Притиснете скобите върху капака на четката заедно.
   Фигура P
3. Свалете капака на четката.
4. Отстранете почистващата четка.
   Фигура Q
5. Почистете почистващата четка с приложения инструмент за почистване.
6. Поставете четката за почистване.
7. Поставете капака на четката и го натиснете надолу, докато щракне на мястото си.

Почистване на колелата

Частици мръсотия (като напр. пясък и др.) могат да се забият в ходовата част и да повредят чувствителните и гладки подови повърхности.

1. Почистете ходовите части на колелата с влажна кърпа.

Почистване на мопа

1. Обърнете робота за почистване наобратно.
2. Свалете дисковете на мопа за почистване.
3. Свалете моповете за почистване от дисковете на мопа за почистване.
4. Измийте моповете за почистване и ги подсушете напълно.

Помощ при повреди

Много често причините за повреда са елементарни и с помощта на следните указания може сами да ги отстраните. Ако не сте сигурни или повредите не са описани тук, обърнете се към оторизирания сервиз.

Грешка	Причина	Отстраняване
Акумулиращата батерия не се зарежда	Контактите за зареждане са замърсени.	1. Избършете контактите за зареждане на зарядната станция, както и тези на почистващия робот със суха кърпа.
	Температурата на околната среда е под 0 °C или над 35 °C.	1. Използвайте почистващия робот при температури над 0 °C и под 35 °C.
	Мрежовият кабел на зарядната станция не е включен.	1. Включете мрежовия кабел на зарядната станция.
Почистващият робот не се връща в зарядната станция	Акумулаторът е празен.	1. Поставете почистващия робот ръчно върху зарядната станция и го оставете да се зареди напълно.
	Почистващият робот е твърде далеч от зарядната станция.	1. Доближете почистващия робот до зарядната станция. 2. Поставете почистващия робот ръчно върху зарядната станция.
	Няма достатъчно място около зарядната станция.	1. Уверете се, че около зарядната станция има достатъчно място, вижте глава *Конфигуриране на станцията за зареждане*.
	Има твърде много препятствия около зарядната станция.	1. Настройте зарядната станция в по-открита зона, вижте глава *Конфигуриране на станцията за зареждане*.
	Почистващият робот сканира отново заобикалящата го среда, когато е бил преместен на по-голямо разстояние.	1. Поставете почистващия робот ръчно върху зарядната станция.
	Почистващият робот не е стартиран от зарядната станция. В този случай той се връща само на мястото, от което е стартиран.	1. Поставете почистващия робот ръчно върху зарядната станция.
	Мрежовият кабел на зарядната станция не е включен.	1. Включете мрежовия кабел на зарядната станция.

Грешка	Причина	Отстраняване
Многофункционалната станция не работи правилно	Роботът за почистване не е правилно разположен върху станцията за зареждане.	1. Поставете ръчно робота за почистване върху станцията за зареждане.
	Торбичката за прах е пълна.	1. Сменете торбичката за прах (вижте *Смяна на торбичката за прах*).
	Няма торбичка за прах или е поставена неправилно.	1. Поставете торбичката за прах или проверете дали е поставена правилно.
	Резервоарът за чиста вода е празен.	1. Напълнете отново резервоара за чиста вода.
	Резервоарът за отпадъчна вода е пълен.	1. Изпразнете резервоара за отпадъчна вода.
	Няма резервоар за вода или е монтиран неправилно.	1. Монтирайте правилно резервоара за вода.
	Няма филтър на тавата за измиване или е монтиран неправилно.	1. Поставете правилно филтъра на тавата за измиване.

Сервиз

Ако повредата не може да бъде отстранена, уредът трябва да бъде проверен от сервиза.

Гаранция

Във всяка държава са валидни издадените от нашия оторизиран дистрибутор гаранционни условия. Евентуални повреди на Вашия уред ще отстраним в рамките на гаранционния срок безплатно, ако се касае за дефект в материалите или производствен дефект. В случай на предявяване на право на гаранция, се обърнете към Вашия дистрибутор или към най-близкия оторизиран сервиз, като представите касовата бележка.
(Адрес, вж. задната страна)
Допълнителна гаранционна информация (ако има такава) можете да намерите в страницата „Сервиз“ на местния уебсайт на Kärcher в раздел „Изтегляне“.

Декларация за съответствие на ЕС

Устройство	Тип	Честотна лента, MHz	Мощност, макс. EIRP, mW
1.269-130.0	WLAN	2400-2483,5	50
1.269-130.0	Bluetooth	2400-2483,5	8

Alfred Kärcher SE & Co. KG декларира с настоящото, че радиоустройството тип Robo Cleaner отговаря на директива 2014/53/ЕС. Пълният текст на декларацията за съответствие на ЕС може да бъде намерен на адрес *www.kaercher.com/RVM4Comfort*.

Технически данни

		RVM 4 Comfort
Почистващ робот		
Номинална мощност	W	45
Тип акумулираща батерия		Li-ION
Капацитет на акумулаторна батерия	mAh	4800
Продължителност на работа при пълно зареждане на акумулиращата батерия в нормален режим на работа	min	160
Време за зареждане (от 8 % до 100 % / от 0 % до 100 %)	min	230 / 285
Безжични връзки		2,4G + Bluetooth
Ниво на звуково налягане	dB(A)	<66
Суха мръсотия	ml	300
Тегло	kg	4,1
Станция за зареждане		
Номинална консумирана мощност (Измсмукване/процес на зареждане)	W	650/32
Обем на резервоара за чиста вода	l	3
Обем на резервоара за мръсна вода	l	2,3
Капацитет на торбичката на филтъра	l	2,5
Тегло	kg	6,1
Дължина x широчина x височина	mm	310x450 x455
Ниво на звуково налягане	dB(A)	79

Запазваме си правото на технически промени.

		RVM 4 Comfort
الطول x العرض x الارتفاع	mm	310x450 x455
مستوى انبعاث الصوت	dB(A)	79

المواصفات الفنية خاضعة للتعديل.

خطأ	السبب	حل المشكلة
البطارية لا تشحن	ملامسات الشحن متسخة.	1. امسح ملامسات الشحن الموجودة في محطة الشحن وفي روبوت التنظيف بقطعة قماش جافة.
	درجة الحرارة المحيطة بلغت أقل من 0 درجة مئوية أو أعلى من 35 درجة مئوية.	1. استخدم روبوت التنظيف في درجات حرارة أعلى من 0 درجة مئوية وأقل من 35 درجة مئوية.
	كابل طاقة محطة الشحن غير موصل.	1. قم بتوصيل كابل الطاقة الخاص بمحطة الشحن.
روبوت التنظيف لا يعود إلى محطة الشحن	البطارية فارغة.	1. ضع روبوت التنظيف يدويا على محطة الشحن واتركه يشحن بالكامل.
	روبوت التنظيف بعيد جدا عن محطة الشحن.	1. اجعل روبوت التنظيف أقرب إلى محطة الشحن. 2. ضع روبوت التنظيف يدويا على محطة الشحن.
	المساحة حول محطة الشحن صغيرة جدًا.	1. تأكد من وجود مساحة كافية حول محطة الشحن، انظر الفصل إعداد محطة الشحن.
	يوجد الكثير من العوائق حول محطة الشحن.	1. قم بإعداد محطة الشحن في منطقة مفتوحة أكثر، انظر الفصل إعداد محطة الشحن.
	يقوم روبوت التنظيف بإعادة رسم خرائط محيطه عندما يتم تحريكه على مسافة أكبر.	1. ضع روبوت التنظيف يدويا على محطة الشحن.
	لم ينطلق روبوت التنظيف من محطة الشحن. في هذه الحالة، يعود فقط إلى المكان الذي تم إطلاقه منه.	1. ضع روبوت التنظيف يدويا على محطة الشحن.
	كابل طاقة محطة الشحن غير موصل.	1. قم بتوصيل كابل الطاقة الخاص بمحطة الشحن.
المحطة متعددة الوظائف لا تعمل بشكل صحيح	روبوت التنظيف غير موضوع بشكل صحيح على محطة الشحن.	1. ضع روبوت التنظيف يدويًا على محطة الشحن.
	كيس الغبار ممتلئ.	1. قم بتغيير كيس الغبار (راجع تغيير كيس الغبار).
	لا يوجد كيس غبار أو تم تركيبه بشكل غير صحيح.	1. أدخل كيس الغبار أو تأكد من تثبيته بشكل صحيح.
	خزان المياه النقية فارغ.	1. أعد ملء خزان المياه النقية.
	خزان المياه المستعملة ممتلئ.	1. أفرغ خزان المياه المستعملة.
	لا يوجد خزان مياه أو تم تركيبه بشكل غير صحيح.	1. ركب خزان المياه بشكل صحيح.
	لا يوجد فلتر صندوق الغسيل أو أنه مركب بشكل غير صحيح.	1. ركب فلتر صندوق الغسيل بشكل صحيح.

خدمة العملاء

إن لم تتم إزالة العيب، يجب فحص الجهاز من قبل خدمة العملاء.

الضمان

يسري في كل دولة شروط الضمان التي تضعها شركة التسويق المتخصصة التابعة لنا. نحن نتولى إصلاح الأخطاء التي قد تطرأ على جهازك خلال فترة الضمان بدون مقابل، عندما يكون سبب هذه الأعطال ناجم عن عيب في المواد المستخدمة أو في عملية التصنيع. في حالة استحقاق الضمان، توجه من فضلك بقسيمة الشراء إلى أقرب موزع أو مركز خدمة عملاء معتمد.
(العنوان على الصفحة الخلفية)
يمكن العثور على المزيد من المعلومات حول الضمان (إن وجدت) في قسم الخدمة على موقع Kärcher المحلي تحت عنوان "التنزيلات".

إعلان المطابقة لمتطلبات الاتحاد الأوروبي

الجهاز	النوع	نطاق التردد، ميجاهرتز	الطاقة، الحد الأقصى لـ EIRP، مللي واط
-1.269 130.0	WLAN	2400-2483.5	50
-1.269 130.0	البلوتوث	2400-2483.5	8

Alfred Kärcher SE & Co. تعلن شركة KG بموجب هذا المستند أن جهاز اللاسلكي من نوع Robo Cleaner يتوافق مع التوجيه EU/2014/53. يمكن العثور على النص الكامل لبيان المطابقة من الاتحاد الأوروبي على *www.kaercher.com/RVM4Comfort*.

البيانات الفنية

		RVM 4 Comfort
روبوت التنظيف		
إدخال الطاقة المقدر	W	45
نوع علبة البطارية		Li-ION
سعة البطارية	mAh	4800
وقت التشغيل عندما تكون البطارية مشحونة بالكامل	min	160
وقت الشحن (8 % إلى 100 % / 0 % إلى 100 %)	min	285 / 230
الاتصالات اللاسلكية		2.4G + البلوتوث
مستوى انبعاث الصوت	dB(A)	66>
الأوساخ الجافة	ml	300
الوزن	kg	4.1
محطة الشحن		
استهلاك الطاقة الاسمي (الشفط / عملية الشحن)	W	650/32
حجم خزان المياه النقية	l	3
حجم خزان المياه المتسخة	l	2.3
سعة كيس الفلتر	l	2.5
الوزن	kg	6.1

يُمكن نقل علبة البطارية من قبل المستخدم دون متطلبات أخرى ضمن النقل العام.
قم بمراعاة المتطلبات الخاصة للتعبئة والتمييز عند نقلها من قِبل طرف ثالث (شركات النقل).
عليك مراعاة اللوائح الوطنية.

التخزين

تنبيه
ظهور الروائح بسبب الرطوبة
قد تظهر روائح كريهة إذا كان الجهاز يحتوي على سوائل/أوساخ رطبة عند تخزينه.
استخدم أداة التنظيف لإزالة الشعر وجزيئات الأوساخ من الفرشاة الرئيسية.
اترك ممسحة المسح المنظفة لتجف في الهواء.
لا تضع ممسحة المسح المبللة في خزانة مغلقة لتجف.

تنبيه
أضرار مادية
قد يتسبب التخزين الخاطئ في تضرر الجهاز.
لا تضع أي أشياء على روبوت التنظيف.
لا تقم بتخزين الجهاز مقلوبًا.
قم بتخزين روبوت التنظيف في مكان بارد وجاف وأن يكون مطفأ ومشحونا بالكامل.
إرشاد
من أجل تجنب التفريغ العميق للبطارية، أعد شحن روبوت التنظيف بالكامل بعد 5 أشهر على أقصى تقدير.

العناية والصيانة

أعمال الصيانة

تغيير كيس الغبار

1. افتح الغطاء الأمامي لمحطة الشحن.
2. أزل كيس الفلتر.
3. إذا لزم الأمر، فنظف المساحة الداخلية لمحطة الشحن وفلتر حماية المحرك، راجع تنظيف فلتر حماية المحرك.
4. افتح كيس الغبار الجديد ثم ادفعه إلى الدعامة.
صورة إيضاحية H
5. أغلق الغطاء الأمامي لمحطة الشحن.

تنظيف فلتر حماية المحرك

1. افتح الغطاء الأمامي لمحطة الشحن.
صورة إيضاحية M
2. أزل كيس الفلتر.
3. أزل فلتر حماية المحرك.
4. نظف فلتر حماية المحرك تحت الماء الجاري.
5. اترك فلتر حماية المحرك حتى يجف.
6. أدخل فلتر حماية المحرك في محطة الشحن.
7. أدخل كيس الغبار، راجع إدخال كيس الأتربة.
8. أغلق الغطاء الأمامي لمحطة الشحن.

تنظيف خزان المياه المستعملة لمحطة الشحن

تنبيه
تطوير رائحة بسبب خزان المياه المتسخة الرطب
إذا كان خزان المياه المتسخة لا يزال يحتوي على سوائل / اتساخات رطبة أثناء التخزين، فقد يؤدي ذلك إلى انبعاث الروائح.
أفرغ خزان المياه المتسخة بالكامل.
نظف خزان المياه المتسخة بانتظام.

1. أزل خزان المياه المستعملة.
2. اسحب اللسان الموجود على غطاء خزان المياه المستعملة وارفع الغطاء.
3. أفرغ خزان المياه المستعملة. في حالة وجود أوساخ عنيدة، اشطف خزان المياه المستعملة بالمياه النقية أو نظفه باستخدام فرشاة التنظيف.
4. أغلق غطاء خزان المياه المستعملة.
5. أدخل خزان المياه المستعملة في محطة الشحن.

تنظيف المستشعرات

نظف المستشعرات كل شهر على الأقل. في حالة وجود اتساخات، فقم دائمًا بتنظيف المستشعرات على الفور.
صورة إيضاحية L
1. امسح المستشعرات بقطعة قماش ناعمة.

تنظيف نقاط التلامس

نظف نقاط التلامس الموجودة على الجهاز مرة واحدة على الأقل شهريًا. نظف دائمًا نقاط التلامس.
1. امسح نقاط التلامس الموجودة على الجهاز بقطعة قماش ناعمة.

تنظيف وعاء الأتربة

1. أفرغ وعاء الأتربة.

تنبيه
تلف المكونات الإلكترونية
لا تنظف وعاء الأتربة بالماء.
2. نظف وعاء الأتربة باستخدام أداة التنظيف المرفقة.
صورة إيضاحية N
3. أغلق الغطاء حتى يتم تثبيته في مكانه بشكل مسموع.
4. أدخل وعاء الأتربة.

تنظيف الفلتر

نوصي بتنظيف الفلاتر بانتظام. وهذا يمنع انسدادها.
1. افتح الغطاء العلوي.
2. اضغط على المشبك وأمسك وعاء الأتربة من أخاديد المقبض لإزالته من الجهاز.
صورة إيضاحية K
3. أزل الفلتر. نظف الفلتر تحت الماء الجاري باستخدام أداة التنظيف المرفقة.
صورة إيضاحية O
4. اترك الفلتر حتى يجفا تمامًا.
5. اضغط على الفلتر لتثبيته في مكانه.
6. أدخل وعاء الأتربة.

تنظيف فرشاة التنظيف

1. اقلب روبوت التنظيف رأسًا على عقب.
2. اضغط على المشابك الموجودة على غطاء الفرشاة معًا.
صورة إيضاحية P
3. أزل غطاء الفرشاة.
4. أزل فرشاة التنظيف.
صورة إيضاحية Q
5. نظف فرشاة التنظيف باستخدام أداة التنظيف المرفقة.
6. أدخل فرشاة التنظيف.
7. ركب غطاء الفرشاة واضغط عليه لأسفل حتى يتم تثبيته في مكانه بشكل مسموع.

تنظيف العجلات

جزيئات الاتساخ (مثل الرمل وما شابه) يمكن أن تلتصق بسطح السير متسببة في الإضرار بأسطح الأرضية الحساسة الناعمة.
1. نظِّف سطح سير العجلات بقطعة قماش مبللة.

تنظيف ممسحة المسح

1. اقلب روبوت التنظيف رأسًا على عقب.
2. أزل أقراص المسح.
3. أزل ممسحات المسح من أقراص المسح.
4. اغسل ممسحات المسح وجففها تمامًا.

مساعدة في حالة حدوث أعطال

في الغالب تكون للاختلالات أسباب بسيطة يمكنك التغلب عليها ببساطة بالاستعانة بالعرض العام التالي. في حالات الشك أو عند حدوث اختلالات غير مذكورة هنا فيرجى التوجه إلى خدمة العملاء المعتمدة.

التشغيل باستخدام التطبيق

إنشاء خريطة

إرشاد

افتح أبواب كافة الغرف التي تريد أن ينظفها روبوت التنظيف وابق الأرضية خالية من الأشياء الموجودة في الجوار.

1. في التطبيق، اضغط على لوحة التحكم "بدء" واتبع الخطوات الموضحة حسب الحاجة.
يصدر روبوت التنظيف إشارة صوتية ويبدأ في إنشاء الخريطة.
تضيء أزرار LED باللون الأزرق.
عند الانتهاء من إنشاء الخريطة، يعود روبوت التنظيف إلى محطة الشحن.

تكوين الروبوت في التطبيق

من الممكن إجراء تكوينات فردية للخريطة في التطبيق.

- تمنع الجدران الافتراضية والمناطق المحظورة روبوت التنظيف من دخول المناطق التي لا يجب تنظيفها.
- مع تنظيف الغرف أو مناطق التنظيف، يمكن للروبوت تنظيف المناطق التي يختارها المستخدم مرة واحدة بشكل محدد.
- بفضل أوضاع التنظيف المختلفة، يمكن تحديد شدة التنظيف لكل غرفة على حدة حسب نوع الأرضية أو الأوساخ (كمية المياه وعدد مرات المرور لكل منطقة وقوة الشفط وما إلى ذلك).

يتم شرح تنزيل التطبيق في الفصل قم بتوصيل روبوتات التنظيف بشبكة WLAN والتطبيق.

1. اتبع التعليمات التفصيلية في التطبيق.

بدء التنظيف

1. حدد الخريطة المطلوبة في التطبيق وابدأ التنظيف بحسب التهيئة الفردية.

قطع عملية التنظيف

مقاطعة التنظيف على الجهاز

1. اضغط على أي زر في أثناء التنظيف.
يتوقف روبوت التنظيف.
تضيء أزرار LED باللون الأزرق.
2. اضغط على زر التشغيل/إيقاف التشغيل/الإيقاف المؤقت.
يستمر التنظيف.
تضيء أزرار LED باللون الأزرق.

مقاطعة التنظيف في التطبيق

1. في التطبيق، اضغط على لوحة التحكم "استراحة".
يتوقف روبوت التنظيف.
تضيء أزرار LED باللون الأزرق.
2. في التطبيق، اضغط على لوحة التحكم "بدء".
يستمر التنظيف.
تضيء أزرار LED باللون الأزرق.

مؤشر مستوى البطارية

إرشاد

إذا كانت البطارية فارغة، فيعود روبوت التنظيف تلقائيًا إلى محطة الشحن لإعادة شحن البطارية.

إرشاد

إذا لم يكمل الروبوت التنظيف من قبل، فسوف يستأنف التنظيف بمجرد إعادة شحن البطارية.

إرسال روبوت التنظيف يدويا للشحن

إرسال روبوت التنظيف لإعادة الشحن يدويًا

1. إذا كان الروبوت يؤدي عملية تنظيف في الوقت الحالي، فاضغط على أي زر.
يتوقف روبوت التنظيف.
تضيء أزرار LED باللون الأزرق.
2. اضغط على زر الصفحة الرئيسية.
تم إلغاء التنظيف.
ينتقل روبوت التنظيف إلى محطة الشحن لإعادة الشحن.
بمجرد توصيل روبوت التنظيف بمحطة الشحن، تومض أزرار LED باللون الأزرق.

يعود روبوت التنظيف تلقائيًا إلى محطة الشحن لإعادة الشحن عند الانتهاء من مهمة التنظيف أو عندما تنخفض طاقة البطارية بشكل كبير في أثناء عملية التنظيف.

إرسال روبوت التنظيف لإعادة الشحن يدويًا عبر التطبيق

1. إذا كان الروبوت يؤدي عملية تنظيف في الوقت الحالي، فاضغط على لوحة التحكم "استراحة" في التطبيق.
يتوقف روبوت التنظيف.
أزرار LED تومض باللون الأزرق
2. في التطبيق، اضغط على لوحة التحكم "شحن".
تم إلغاء التنظيف.
ينتقل روبوت التنظيف إلى محطة الشحن لإعادة الشحن.
بمجرد توصيل روبوت التنظيف بمحطة الشحن، تومض أزرار LED باللون الأزرق.

يعود روبوت التنظيف تلقائيًا إلى محطة الشحن لإعادة الشحن عند الانتهاء من مهمة التنظيف أو عندما تنخفض طاقة البطارية بشكل كبير في أثناء عملية التنظيف.

تفريغ وعاء الأتربة

اعتمادًا على الإعدادات في التطبيق، يتم شفط الغبار الموجود في وعاء الأتربة تلقائيًا على فترات منتظمة عندما يتحرك إلى محطة الشحن.

تفريغ وعاء الأتربة يدويًا:

1. افتح الغطاء العلوي.
2. اضغط على المشبك وأمسك وعاء الأتربة من أخاديد المقبض لإزالته من الجهاز.

صورة إيضاحية K

3. افتح الغطاء.

صورة إيضاحية L

4. أفرغ وعاء الأتربة.
5. أغلق الغطاء حتى يتم تثبيته في مكانه بشكل مسموع.
6. أدخل وعاء الأتربة.
7. لمتابعة التنظيف، اضغط على زر التشغيل/الإيقاف.

إيقاف الجهاز

إرشاد

لا يمكن إيقاف تشغيل روبوت التنظيف عندما يكون في محطة الشحن.

1. اضغط مع الاستمرار على زر التشغيل/إيقاف التشغيل/الإيقاف المؤقت 3 ثوانٍ.
أزرار LED تنطفئ.
يتم إيقاف تشغيل روبوت التنظيف.
2. أفرغ خزان المياه المستعملة في محطة الشحن، ثم اشطفه بالمياه النقية، راجع تنظيف خزان المياه المستعملة لمحطة الشحن.
3. نظف ممسحة المسح واتركها حتى تجف، راجع الفصل تنظيف ممسحة المسح.
4. نظف فرشاة التنظيف، راجع تنظيف فرشاة التنظيف.

إعادة ضبط الاتصال بشبكة WLAN

إذا قمت بالتبديل إلى جهاز توجيه جديد أو غيرت كلمة مرور شبكة WLAN الخاصة بك، فيجب عليك تحديث الاتصال بشبكة WLAN لروبوت التنظيف.

إرشاد

يتم دعم شبكة WLAN بتردد 2.4 جيجاهرتز فقط.

1. شغّل روبوت التنظيف، راجع الفصل تشغيل روبوت التنظيف.
2. اضغط على زر التشغيل/إيقاف التشغيل/الإيقاف المؤقت وزر الصفحة الرئيسية في نفس الوقت لمدة 3 ثوانٍ حتى تسمع إشارة صوتية.

استعادة إعدادات المصنع

1. اضغط على زر الصفحة الرئيسية لمدة 5 ثوان حتى تصدر إشارة صوتية.
2. اضغط مجددًا على زر الصفحة الرئيسية لمدة 5 ثوان حتى تصدر إشارة صوتية.
تتم استعادة إعدادات المصنع.

النقل

إن أمكن، قم بنقل الجهاز أو بإعادته في عبوته الأصلية فقط. إذا لم تكن العبوة الأصلية متوفرة، فيرجى الاتصال بخدمتنا.

إرشادات السلامة للنقل

تخضع بطارية الليثيوم-أيون لمتطلبات قانون البضائع الخطرة.

قم بتوصيل روبوتات التنظيف بالتطبيق روبوتات KÄRCHER الداخلية وشبكة WLAN:

1. قم بتنزيل تطبيق روبوتات KÄRCHER الداخلية من متجر تطبيقات Apple أو متجر Google Play.
2. افتح تطبيق روبوتات KÄRCHER الداخلية.
3. قم بإنشاء حساب (إذا لم تكن مسجلا سابقا).
4. أضف روبوت التنظيف المطلوب.
5. اتبع التعليمات خطوة بخطوة الخاصة بالتطبيق.

إلغاء تنشيط روبوتات التنظيف باستخدام شبكة WLAN

1. احذف الجهاز من التطبيق.
2. اضغط على زر التشغيل/إيقاف التشغيل وزر "الصفحة الرئيسية" في نفس الوقت لمدة 3 ثوانٍ حتى تسمع صوتًا يقول: "إعادة ضبط اتصال Wi-Fi والدخول إلى وضع تكوين الشبكة".

بدء التشغيل

تركيب الفرشاة الجانبية

1. اقلب روبوت التنظيف رأسًا على عقب.
2. ركب الفرشاة الجانبية.

صورة إيضاحية E

إدخال أقراص المسح

1. اقلب روبوت التنظيف رأسًا على عقب.
2. ركب أقراص المسح.

صورة إيضاحية F

ملء خزان المياه النقية لمحطة الشحن

تنبيه

خطر حدوث ضرر

قد تؤدي إضافة الماء الساخن إلى خزان المياه العذبة إلى تشوه البلاستيك.

لا تملأ الماء الساخن في خزان المياه العذبة.

إرشاد

أفرغ دائمًا خزان المياه المستعملة أولاً قبل ملء خزان المياه النقية.

1. إزالة خزان المياه النقية.

صورة إيضاحية G

2. اسحب اللسان الموجود على غطاء خزان المياه النقية وارفع الغطاء.
3. املأ خزان المياه النقية بماء الصنبور البارد أو الفاتر حتى علامة MAX.

تنبيه

تلف الجهاز بسبب التآكل والمواد الكيميائية.

لا تضع المنظفات أو المطهرات أو أي منتجات تنظيف أخرى في خزان المياه النقية.

لا تسكب الماء الساخن في وعاء المياه النقية.

4. تركيب خزان المياه النقية.

إدخال كيس الأتربة

1. افتح الغطاء الأمامي لمحطة الشحن.

صورة إيضاحية H

2. ادفع كيس الأتربة إلى الداخل.
3. أغلق الغطاء الأمامي لمحطة الشحن.

الاستعمال

تنبيه

خطر بسبب العقبات

خطر حدوث أضرار

قبل تشغيل روبوت التنظيف، تأكد من عدم وجود عوائق على الأرض أو الدرج أو العوارض.

تحضير النطاق المحيط

- حافظ على الأرضية خالية من الأشياء الملقاة بالجوار لضمان عملية التنظيف الفعالة. تتطلب العقبات تنظيفًا يستغرق وقتًا طويلاً، حيث يتعين على روبوت التنظيف الالتفاف حول الأشياء.
- افتح أبواب الغرف المراد تنظيفها.
- عند تشغيل روبوت التنظيف باستخدام التطبيق: قم بضبط التهيئة في التطبيق حتى يتمكن روبوت التنظيف من التنظيف وفقًا لمتطلبات التنظيف الفردية (المناطق المحظورة، ومعلمات التنظيف المختلفة، وما إلى ذلك)، راجع فصل إنشاء خريطة.

الإعدادات

الإعدادات الموجودة في الروبوت

يمكن أيضًا بدء التنظيف من روبوت التنظيف بدون تطبيق. يمكن تنفيذ الأوامر التالية باستخدام الأزرار:

- ابدأ التنظيف عبر زر التشغيل/إيقاف التشغيل/الإيقاف المؤقت.
- مقاطعة التنظيف عبر زر التشغيل/إيقاف التشغيل/الإيقاف المؤقت.
- أعد روبوت التنظيف يدويًا إلى محطة الشحن عبر زر الصفحة الرئيسية.

يعود روبوت التنظيف تلقائيًا إلى محطة الشحن لإعادة الشحن عند الانتهاء من مهمة التنظيف أو عندما تنخفض طاقة البطارية بشكل كبير في أثناء عملية التنظيف.

الإعدادات في التطبيق

يقدم تطبيق روبوتات KÄRCHER الداخلية الوظائف الرئيسية التالية، من بين وظائف أخرى:

- دليل تفصيلي لخيارات التكوين
- إنشاء خريطة للغرف والطوابق المتعددة
- إعداد الجداول الزمنية
- تعريف المناطق المحظورة والجدران الافتراضية
- ملاحظات حول الأخطاء أو الأعطال وسير عملية التنظيف
- ضبط معلمات التنظيف مثل كمية المياه وقوة الشفط وعدد مرات المرور.
- إنشاء مناطق التنظيف
- تنشيط/إلغاء تنشيط وضع "عدم الإزعاج".
- التحكم عن بعد في الجهاز
- الأسئلة الشائعة مع دليل استكشاف الأعطال وإصلاحها التفصيلي

تشغيل روبوت التنظيف

إرشاد

ضع روبوت التنظيف مباشرة على محطة الشحن إذا تعذر تشغيله بسبب حالة الشحن المنخفضة جدًا، راجع الفصل تشغيل أولي.

1. ضع روبوت التنظيف يدويًا على محطة الشحن وتأكد من أن أطراف البطارية متصلة بشكل جيد.
   يتم تشغيل روبوت التنظيف تلقائيًا ويصدر إشارة صوتية.
   سيتم تشغيل ضوء LED.

إرشاد

وبدلاً من ذلك، يمكن أيضًا تشغيل روبوت التنظيف عندما لا يكون موجودًا على محطة الشحن:

2. استمر في الضغط على زر التشغيل/إيقاف التشغيل/الإيقاف المؤقت لمدة 3 ثوانٍ.
   يتم تشغيل روبوت التنظيف.

صورة إيضاحية I

التشغيل دون التطبيق

بدء التنظيف

إرشاد

افتح أبواب كافة الغرف التي تريد أن ينظفها روبوت التنظيف وابق الأرضية خالية من الأشياء الموجودة في الجوار.

1. اضغط على زر التشغيل/إيقاف التشغيل/الإيقاف المؤقت.
   يصدر روبوت التنظيف إشارة صوتية ويقوم أولاً بإنشاء خريطة للمحيط دون القيام بالتنظيف.
   تضيء أزرار LED باللون الأزرق.
   عند الانتهاء من إنشاء الخريطة، يعود روبوت التنظيف إلى محطة الشحن.

إرشاد

انتظر بضع ثوانٍ حتى تضغط على زر التشغيل/إيقاف التشغيل/الإيقاف المؤقت مرة أخرى حتى يتمكن الروبوت من حفظ الخريطة.

2. اضغط على زر التشغيل/إيقاف التشغيل/الإيقاف المؤقت.
   يصدر روبوت التنظيف إشارة صوتية ويبدأ في التنظيف.
   تضيء أزرار LED باللون الأزرق.

ألوان LED في الجهاز

أزرار LED	المعنى
إيقاف التشغيل	الجهاز متوقف. الجهاز في وضع السكون. الجهاز في وضع "عدم الإزعاج".
إضاءة زرقاء	الجهاز يعمل. تم شحن الجهاز بالكامل.
وميض أزرق	الجهاز في وضع الاستعداد/الإيقاف المؤقت. الجهاز يشحن.
أزرق وامض	الجهاز في وضع اتصال WLAN.
وميض أو وامض أحمر	لقد حدث عطل. استكشاف الأعطال وإصلاحها، راجع مساعدة في حالة حدوث أعطال.

ألوان LED في محطة الشحن

أزرار LED	المعنى
إيقاف التشغيل	تم شحن الجهاز بالكامل وهو في وضع السكون. الجهاز في وضع "عدم الإزعاج". إيقاف الطاقة.
يضيء باللون الأزرق	جار الصيانة. تم شحن الجهاز بالكامل.
وميض أزرق	الجهاز يشحن.
يومض باللون الأحمر	لقد حدث عطل. استكشاف الأعطال وإصلاحها، راجع مساعدة في حالة حدوث أعطال.

الأوضاع الخاصة

وضع السكون

يتحول روبوت التنظيف تلقائيا إلى وضع السكون بعد 5 دقائق من عدم النشاط. اضغط على أي مفتاح لإيقاظه.

- لا يتحول روبوت التنظيف إلى وضع السكون عندما يكون في محطة الشحن.
- يتم إيقاف تشغيل روبوت التنظيف تلقائيا إذا كان في وضع السكون لأكثر من 6 ساعات

وضع "عدم الإزعاج"

من الممكن تفعيل وضع "عدم الإزعاج". في وضع "عدم الإزعاج"، لا يصدر روبوت التنظيف أي تحذيرات صوتية. يتم إيقاف تشغيل أضواء LED.

يمكن تفعيل وضع "عدم الإزعاج" في التطبيق. تم شرح تنزيل التطبيق في الفصل قم بتوصيل روبوتات التنظيف بشبكة WLAN والتطبيق.

إرشاد

في وضع "عدم الإزعاج"، لا يتم إيقاف تشغيل روبوت التنظيف. لمتابعة التنظيف، اضغط لفترة وجيزة على زر التشغيل/إيقاف التشغيل/الإيقاف المؤقت.

التحكم عن بُعد

في التطبيق، هناك خيار لتوجيه الروبوت إذا علق في مكان يصعب الوصول إليه مثلاً.

يمكن تحديد جهاز التحكم عن بُعد هذا في التطبيق ضمن "إعدادات التطبيق" > "إعدادات الميزات" > "الميزات الإضافية".

تشغيل أولي

إعداد محطة الشحن

- حدد الموقع حتى يتمكن روبوت التنظيف من الوصول بسهولة إلى محطة الشحن.

تنبيه

خطر تلف الأرضية بسبب الرطوبة

يمكن أن تتلف ممسحة المسح المبللة الأرضية في أثناء الشحن.

ضع محطة الشحن على أرضية مقاومة للماء.

- تأكد من وجود مسافة لا تقل عن 0.5 متر إلى يسار محطة الشحن ويمينها ومسافة لا تقل عن 1.5 متر أمام محطة الشحن.
- يجب ألا يتعرض الموقع لأشعة الشمس المباشرة.

1. إعداد محطة الشحن.

صورة إيضاحية C

2. قم بتوصيل قابس الجهاز الخاص بكابل الطاقة بمقبس الشحن الموجود في محطة الشحن.

صورة إيضاحية D

3. قم بتوصيل قابس التيار الكهربائي.

توصيل روبوت التنظيف بمحطة الشحن

1. ضع روبوت التنظيف يدوياً على محطة الشحن وتأكد من أن أطراف البطارية متصلة بشكل جيد.
يتم تشغيل روبوت التنظيف تلقائيًا. تضيء أزرار LED.

قم بتوصيل روبوتات التنظيف بشبكة WLAN والتطبيق

يمكن استخدام روبوت التنظيف مباشرة عبر أزرار على الجهاز أو عبر التطبيق عن طريق جهاز محمول يدعم شبكة WLAN. من أجل أن تكون قادرا على استخدام جميع الوظائف المتاحة، يوصى بالتحكم في روبوت التنظيف عبر تطبيق روبوتات KÄRCHER الداخلية.

قبل تنزيل التطبيق، تأكد مما يلي:

- الجهاز المحمول متصل بالإنترنت.
- تم تمكين شبكة WLAN بسرعة 2,4 جيجاهرتز في جهاز التوجيه/الروتير.
- تغطية شبكة WLAN كافية مضمونة.

تطبيق روبوتات KÄRCHER الداخلية من متجر تطبيقات Apple® أو من Google Play™ تحميل المتجر.

GET IT ON Google Play

Download on the App Store

- Google Play™ و Android™ هي ماركات أو علامات تجارية مسجلة لشركة Google Inc.
- Apple® و App Store® هي ماركات أو علامات تجارية مسجلة لشركة Apple Inc.

الماس الكهربائي. قم بتنظيف ملامسات الشحن في محطة الشحن تنظيف جاف فقط. ● افصل القابس الكهربائي قبل إجراء أي أعمال للصيانة والعناية. ● لا يجوز شحن روبوت التنظيف 1.269-130.0 إلا في جهاز الشحن الخاص بمحطة الشحن مع رقم الجزء 9.773-135.0 / 9.773-248.0. ● لا تشحن سوى جهاز التنظيف المرفق في محطة الشحن. ● تحقق من عدم وجود تلفيات بسلك الكهرباء قبل كل استخدام. لا تستخدم سلك كهرباء تالف. في حالة وجود تلفيات بسلك الكهرباء، استبدله ببديل مسموح به. يمكنك الحصول على بديل مناسب من KÄRCHER أو من أحد شركائنا في الخدمة.

تنبيه ● استخدم جهاز الشحن في الأماكن الداخلية فقط. ● لا تضع محطة الشحن بالقرب من مصادر الحرارة، مثل السخانات. ● قم بتخزين محطة الشحن في الأماكن الداخلية فقط، في مكان بارد وجاف. ● لتجنب التفريغ العميق للبطارية، أعد شحن روبوت التنظيف بالكامل بعد 5 أشهر على أقصى تقدير. ● قم بإيقاف تشغيل محطة الشحن قبل جميع أعمال العناية والصيانة.

الرموز على الجهاز

اقرأ تعليمات التشغيل وكافة تعليمات السلامة قبل بدء التشغيل.

عليك حماية الجهاز من البلل. خزّن الجهاز في مكان جاف. لا تضع الجهاز تحت المطر. الجهاز يصلح للاستخدام الداخلي فقط.

حماية البيئة

المواد المستخدمة في التغليف قابلة لإعادة التدوير. يرجى التخلص من مواد التغليف بطريقة تحافظ على البيئة.

تحتوي الأجهزة الكهربائية والإلكترونية على مواد قيّمة قابلة لإعادة التدوير وغالبًا ما تحتوي أيضًا على مكونات مثل البطاريات أو المراكمات أو الزيوت والتي قد تُشكل خطورة على صحة الإنسان والبيئة في حالة التعامل معها بشكل غير صحيح أو إذا تم التخلص منها بصورة خاطئة. إلا أن هذه المكونات ضرورية لتشغيل الجهاز بصورة سليمة. لا يجوز التخلص من الأجهزة المميزة بهذا الرمز مع النفايات المنزلية.

إرشادات حول مواد المحتويات (REACH)

تجد المعلومات الحالية حول المحتويات على الموقع:
www.kaercher.de/REACH

الاستخدام المطابق للتعليمات

يتكون الجهاز من وحدتين، محطة شحن وروبوت تنظيف يعمل بالبطارية.

- تم تصميم روبوت التنظيف هذا لعمليات التنظيف الرطبة والجافة.
- لا تقم بتنظيف أغطية حساسة للماء مثل أرضيات الفلين غير المعالجة، حيث قد تتوغل الرطوبة إلى الداخل وتُلحق الضرر بالأرضية.
- الجهاز مناسب لتنظيف السجاد واللدائن "كلوريد متعدد الفينيل"، المشمع، البلاط، الأحجار، الباركيه المغطى بالزيت والشمع، الرقائق وجميع أغطية الأرضيات غير الحساسة للماء.
- تم تصميم هذا الجهاز للاستخدام المنزلي، وهو غير مخصص للاستخدام التجاري.

الملحقات التكميلية وقطع الغيار

استخدام الملحقات التكميلية الأصلية وقطع الغيار الأصلية فقط، والتي تضمن تشغيل الجهاز بشكل آمن وخالٍ من الاختلالات. تجد المعلومات الخاصة بالملحقات التكميلية وقطع الغيار على الموقع *www.kaercher.com*.

محتوى التسليم

تأكد من وجود جميع محتويات العبوة عند فتحها. وفي حالة نقص أية ملحقات تكميلية أو اكتشاف أي تلف بها ناتج عن عملية النقل، يرجى إخطار البائع.

وصف الجهاز

ارجع إلى صفحة الصور للاطلاع على الصور الإيضاحية.

صورة إيضاحية A
صورة إيضاحية B

① أقراص المسح
② فرشاة التنظيف
③ غطاء الفرشاة
④ عجلة القيادة
⑤ مستشعر الجرف
⑥ فرشاة جانبية
⑦ عجلة دوارة
⑧ وعاء الأتربة الجافة
⑨ أداة التنظيف
⑩ زر التشغيل/إيقاف التشغيل/الإيقاف المؤقت
⑪ زر الصفحة الرئيسية
⑫ مستشعر الليزر (LiDAR)
⑬ ليزر ثنائي الخط
⑭ نقاط تلامس الشحن
⑮ الغطاء الأمامي للمحطة
⑯ فلتر صندوق الغسيل
⑰ صندوق الغسيل
⑱ خزان المياه النقية
⑲ خزان المياه المستعملة
⑳ مقبس شحن المحطة
㉑ كيس الفلتر
㉒ كابل الكهرباء

تشغيل روبوت التنظيف

- يستمد روبوت التنظيف المتحرك طاقته من بطارية مدمجة قابلة لإعادة الشحن، ويعاد شحنها بانتظام في محطة الشحن المخصصة لذلك. إذا كان شحن البطارية منخفضًا جدًا، فسيعود تلقائيًا إلى محطة الشحن لإعادة الشحن، وإذا لزم الأمر، فسيوقف مهمة التنظيف الحالية مؤقتًا.
- بمجرد اكتمال الشحن، يغادر روبوت التنظيف محطة الشحن تلقائيًا ويستأنف التنظيف إذا تمت مقاطعة المهمة. يعود روبوت التنظيف أيضًا إلى محطة الشحن عندما ينتهي من التنظيف.
- يُرسل روبوت التنظيف رسائل الحالة عبر مخرج صوتي وألوان LED مختلفة على الجهاز.
- يتحرك روبوت التنظيف بشكل منهجي. يمسح الغرفة باستخدام مستشعر الليزر (LiDAR) ثم ينظف الغرفة خطوة بخطوة.
- يحتوي روبوت التنظيف على مستشعرات منحدرات يمكنها إكتشاف السالم والدرج، وهي مصممة لمنعه من السقوط.
- يُستخدم مستشعر الموجات فوق الصوتية للكشف عن السجاد، ويمكن تفعيله وتعطيله بشكل فردي في التطبيق. وبحسب الإعدادات، يتجنب روبوت التنظيف السجاد.
- يحتوي روبوت التنظيف على وعاء أتربة جافة وفرشاة رئيسية وفرشاة جانبية وقرصين للمسح. تسمح هذه المكونات بالتنظيف الجاف وبالماء في نفس الوقت. تجمع عملية الشفط جميع جزيئات الأتربة والأوساخ الخشنة في وعاء الأتربة الجافة بحيث لا يتم التقاط أي جزيئات أتربة وأوساخ خشنة في أثناء التنظيف بالماء.
- تُزال الأتربة من وعاء الأتربة في محطة الشحن متعددة الوظائف. من الممكن أيضًا غسل وتجفيف قطعة القماش المخصصة للمسح في محطة الشحن.

لا يمكن أن تتم عملية الشفط إلا في ظل الظروف التالية:

- روبوت التنظيف موجود في محطة الشحن.
- يتم تعليق كيس الغبار في محطة الشحن.

المحتويات

إرشادات عامة 248
إرشادات السلامة 248
الرموز على الجهاز 247
حماية البيئة 247
الاستخدام المطابق للتعليمات 247
الملحقات التكميلية وقطع الغيار 247
محتوى التسليم 247
وصف الجهاز 247
تشغيل أولي 246
بدء التشغيل 245
الاستعمال 245
النقل 244
التخزين 243
العناية والصيانة 243
مساعدة في حالة حدوث أعطال 243
الضمان 242
إعلان المطابقة لمتطلبات الاتحاد الأوروبي 242
البيانات الفنية 242

إرشادات عامة

اقرأ دليل التشغيل الأصلي قبل استخدام الجهاز لأول مرة وتصرف وفقا لذلك. حافظ على المستندات الخاصة للاستخدام لاحقًا أو تسليمها للمالك التالي.

- قد يؤدي عدم مراعاة دليل التشغيل وإرشادات السلامة إلى تعرض الجهاز لأضرار ومخاطر يتعرض لها المشغل والأشخاص الآخرين.
- أبلغ البائع فور وقوع أضرار جراء النقل.
- عند إخراج الجهاز من العبوة، تحقق من محتويات العبوة بحثًا عن أية ملحقات مفقودة أو تلفيات.

إرشادات السلامة

- عليك إلى جانب الإرشادات الواردة في دليل التشغيل مراعاة القواعد العامة للسلامة والوقاية من الحوادث والتي يحددها المشرع القانوني.
- تشير علامات الإرشاد والتحذير الموجودة على الجهاز إلى الإرشادات الهامة للتشغيل الآمن.

درجات الخطر

⚠ خطر

- إشارة إلى خطر مباشر وشيك الحدوث وقد يؤدي إلى إصابات جسدية بالغة أو إلى الوفاة.

⚠ تحذير

- إشارة إلى موقف قد تحفه المخاطر وقد يؤدي إلى إصابات جسدية بالغة أو إلى الوفاة.

⚠ تنويه

- إشارة إلى موقف قد تحفه المخاطر وقد يؤدي إلى إصابات بسيطة.

تنبيه

- إشارة إلى موقف قد تحفه المخاطر وقد يؤدي إلى حدوث أضرار مادية.

إرشادات السلامة العامة

يتوافق رادار الليزر الخاص بالجهاز مع معيار IEC 60825-1:2014 لليزر سلامة المنتج من الفئة 1 ولا يولد إشعاع ليزر خطير على جسم الإنسان.

⚠ **خطر** • خطر الاختناق. يجب عليك إبعاد أكياس التعبئة والتغليف عن متناول الأطفال.

⚠ **تحذير** • استخدم الجهاز وفقا للغرض المحدد له فقط. عليك مراعاة الظروف المحيطة والانتباه عند استخدام الجهاز إلى الأشخاص الآخرين وخاصة الأطفال منهم. • لا يجوز استخدام هذا الجهاز من قِبل الأطفال أو الأشخاص الذين يعانون من أية إعاقة بدنية أو حسية أو عقلية أو من ليس لديهم الخبرة والمعرفة. • لا يُسمح باستخدام الجهاز إلا من قِبل الأشخاص الذين تم إرشادهم إلى كيفية استخدام الجهاز، أو الذين أثبتوا قدرتهم على استخدام الجهاز وتم تكليفهم صراحةً باستخدامه. • لا يُسمح للأطفال بتشغيل الجهاز. • يجب مراقبة الأطفال للتأكد من عدم لعبهم بالجهاز. • يُسمح للأطفال القيام بعملية التنظيف والصيانة بشرط أن يتم الإشراف عليهم. • يُسمح باستخدام الجهاز من قِبل الأطفال الصغار بدءاً من 8 سنوات بشرط أن يتم الحفاظ على سلامتهم عن طريق توجيههم حول كيفية استخدام الجهاز بمعرفة شخص متخصص ووضعهم تحت المراقبة وكذلك ضمان فهمهم للأخطار الناتجة عنه.

⚠ **تنويه** • خطر الحوادث والإصابة. عليك مراعاة وزن الجهاز عند عملية الشحن والتخزين، انظر فصل *البيانات الفنية* في دليل التشغيل. • تجهيزات السلامة تخدم حمايتك. لا تقم بتغيير أو تجاوز تجهيزات السلامة أبدا.

تنبيه • تلف الجهاز. لا تقف على الجهاز ولا تضع الأطفال أو الأشياء أو الحيوانات الأليفة عليه. • يحتوي الجهاز على بطاريات لا يمكن استبدالها إلا بواسطة متخصص.

خطر الصدمة الكهربائية

⚠ **تحذير** • يحتوي الجهاز على أجزاء كهربائية، فلذلك لا تقم بتنظيف الجهاز تحت الماء الجاري. • قم بإيقاف الجهاز قبل جميع أعمال العناية والصيانة.

⚠ **تنويه** • عليك إجراء أعمال الإصلاح أو الأعمال الأخرى على القطع الكهربائية من قِبل مركز خدمة معتمدة فقط.

إرشادات السلامة للتشغيل

⚠ **خطر** • لا تقم بتشغيل الجهاز في غرف فيها نار مشتعلة أو جمر في مدفأة مفتوحة دون إشراف. • لا تقم بتشغيل الجهاز في غرف بها شموع مشتعلة دون إشراف.

⚠ **تحذير** • خطر الماس الكهربائي. احتفظ بالأشياء الموصلة للتيار (مثل مفكات البراغي أو ما شابه ذلك) بعيدا عن ملامسات الشحن.

⚠ **تنويه** • انتبه إلى خطر التعثر بسبب روبوت التنظيف المتحرك. • خطر الإصابة. لا تلمس أبداً بكرة التنظيف الدوارة بالجهاز بالأصابع أو بأي أدوات أثناء التشغيل. • لا تقف أو تجلس على المحطة أو روبوت التنظيف. • عليك مراعاة أن الأشياء قد تسقط بسبب الاصطدام بروبوت التنظيف (بما في ذلك الأشياء الموجودة على الطاولات أو قطع الأثاث الصغيرة). • عليك مراعاة أن روبوت التنظيف قد يعلق في أسلاك الهاتف المعلقة، والكابلات الكهربائية، ومفارش المائدة، والأسلاك، والأحزمة، وما إلى ذلك. يمكن أن يؤدي ذلك إلى سقوط الأشياء.

تنبيه • لا تقم بتشغيل الجهاز في الغرف المؤمنة بنظام إنذار أو كاشف حركة. • قم بتشغيل الجهاز فقط في درجات حرارة تتراوح ما بين 0 درجة مئوية و +35 درجة مئوية. • استخدم الجهاز في الأماكن الداخلية فقط. • لا تستخدم الجهاز لشفط الأشياء الحادة أو الكبيرة، مثل الشظايا أو الحصى أو أجزاء ألعاب الأطفال. • قم برفع جميع الكابلات من الأرض قبل استخدام الجهاز لمنعه من سحبها عند التنظيف. • قم بغلق جميع المناطق التي يكون فيها الجهاز معرضا لخطر السقوط. على سبيل المثال، السالم أو الأروقة غير المسيجة.

إرشادات السلامة لمحطة الشحن

⚠ **خطر** • قم بتوصيل الجهاز بتيار متردد فقط. يجب أن يتوافق الجهد الموجود على لوحة الطراز مع جهد الشبكة. • لأسباب تتعلق بالسلامة، نوصي بتشغيل الجهاز فقط عبر قاطع الدائرة الخطأ (بحد أقصى 30 مللي أمبير). • لا تلمس القابس الكهربائي والمقبس بأيدي مبتلة بالماء نهائياً. • خطر الانفجار. عدم شحن البطاريات غير القابلة لإعادة الشحن.

⚠ **تحذير** • قم بتوصيل الجهاز بوصلة كهربائية يكون تم شرائها من متجر متخصص ببيع الأجهزة الكهربائية وفقا لمعيار IEC 60364-1. • تأكد من أن جهد الشبكة يتوافق مع قيمة الجهد المدونة على لوحة جهاز الشحن. • يحتوي الجهاز على أجزاء كهربائية، فلذلك لا تقم بتنظيف الجهاز تحت الماء الجاري. • خطر الماس الكهربائي. احتفظ بالأشياء الموصلة للتيار (مثل مفكات البراغي أو ما شابه ذلك) بعيدا عن ملامسات الشحن. • خطر

Hinweise zur Entsorgung und Rückgabemöglichkeiten nach dem ElektroG

(Umsetzung der WEEE-Richtlinie 2012/19/EU in Deutschland)

Elektro- und Elektronikaltgeräte (EAG) enthalten sowohl wertvolle Materialien als auch potenziell giftige Stoffe. Daher dürfen EAG nicht über den Hausmüll oder Siedlungsabfall entsorgt werden, sondern müssen einer getrennten Erfassung zugeführt werden. EAG tragen daher das Symbol der durchgestrichenen Abfalltonne, das auf die Pflicht zur getrennten Erfassung hinweist:

Vor der Entsorgung müssen Endnutzer der EAG alle Batterien, die nicht fest vom Gerät umschlossen sind, vor Abgabe vom EAG trennen und der hierfür vorgesehenen Entsorgung zuführen. Entsorgt werden können Batterien beispielsweise an Stellen mit diesem Zeichen:

BATTERIE RÜCKNAHME

Achtung: Brandgefahr bei Lithiumbatterien!

Sind Lithiumbatterien beschädigt, aufgebläht oder überhitzt, besteht Brandgefahr! Darum ist es wichtig, vor der Entsorgung des EAG die Batterien herauszunehmen und getrennt zu entsorgen. Durch ein Abkleben der Pole vor Entsorgung bzw. Abgabe der Altbatterien kann die Brandgefahr bei Lithiumbatterien zusätzlich verringert werden.
Auch Lampen, die zerstörungsfrei vom EAG getrennt werden können, müssen vor der Abgabe an einer Sammelstelle von diesem getrennt werden und der hierfür vorgesehenen Entsorgung zugeführt werden.
Mehr Informationen zur richtigen Entsorgung von EAG finden Sie unter anderem unter https://e-schrott-entsorgen.org/.

Rückgabemöglichkeiten:

EAG können an einer Vielzahl von Rücknahmestellen entsorgt werden – beispielsweise gekennzeichnet durch das Zeichen:

ELEKTROGERÄTE RÜCKNAHME

Kostenlose Rückgabemöglichkeiten zur getrennten Erfassung gibt es - neben den Wertstoffhöfen der öffentlich-rechtlichen Entsorger - auch bei stationären Fachhändlern von Elektro- und Elektronikgeräten (EEE) mit einer Verkaufsfläche von mindestens 400 qm sowie bei Lebensmittelhändlern mit einer Gesamtverkaufsfläche von mindestens 800 qm, sofern diese mehrmals pro Jahr oder dauerhaft Elektro- und Elektronikgeräte (EEE) anbieten und auf dem Markt bereitstellen.

1:1 Rücknahme:
Bei Verkauf eines neuen EEE müssen diese ein EAG der gleichen Geräteart kostenfrei am Ort der Abgabe oder in unmittelbarer Nähe zurücknehmen (1:1- Rücknahme); dies gilt auch bei Auslieferungen des EEE zum Kunden.

0:1-Rücknahme:
Kostenfrei zurückzunehmen sind im Geschäft oder in unmittelbarer Nähe hierzu außerdem bis zu drei kleine EAG < 25 cm, ohne dass dies an den Erwerb eines EEE geknüpft werden darf (0:1-Rücknahme).

Versandhandel:
Vorstehende Rücknahmepflichten gelten auch für den Versandhandel, wobei die 1:1-Rücknahme nur für Wärmeüberträger, Bildschirmgeräte und Großgeräte gilt. Für 1:1-Rücknahme von Lampen, Kleingeräten und kleinen ITK-Geräten sowie für die 0:1-Rücknahme gilt, dass Versandhändler Rückgabemöglichkeiten in zumutbarer Entfernung zum Endnutzer bereitstellen müssen.
Als rücknahmepflichtiger Online-Vertreiber von EEE sind auch wir, Alfred Kärcher SE & KG und Alfred Kärcher Vertriebs-GmbH, entsprechend verpflichtet. Dieser Pflicht kommen wir nach. Sie können Ihre Geräte bei jedem Kärcher Händler zurück geben oder über folgenden Link eine Abholung bzw. Rücksendung veranlassen:
https://www.kaercher.com/de/onlineshop/altgeraetabholung.html
Für Fragen können Sie sich zusätzlich an unsere Service-Hotline wenden.

Für die Löschung von personenbezogenen Daten auf den zu entsorgenden EAG sind Sie als Endnutzer vor der Abgabe selbst verantwortlich.
Zur Abfallvermeidung sollten Reparaturmöglichkeiten des EEE geprüft und möglichst langlebige EEE angeschafft werden.

REGISTER TO BENEFIT.

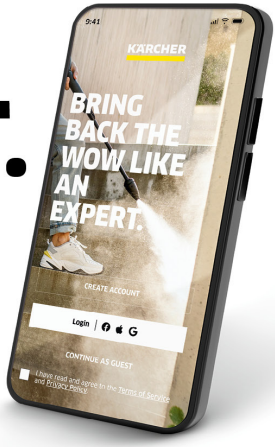

Scan QR Code for download and easy product registration in Home & Garden App or website.

karcher.com/register

DE – Laden Sie die Home & Garden App herunter, um Ihr Gerät zu registrieren und volle Unterstützung bei der Reinigung zu erhalten.

- Steuerung von smarten Produkten
- Anwendungstipps & Expertenwissen
- Produktinformationen, Zubehör-Übersicht und Betriebsanleitungen
- Hilfestellungen und Service-Kontakt
- Onlineshop, exklusive Angebote und vieles mehr

EN – Download the Home & Garden App to register your device for full support in cleaning.

- Control of smart products
- Application tips & expert knowledge
- Product information, overview of accessories and operating instructions
- Support and service contact
- Online shop – exclusive offers and much more

FR – Téléchargez l'application Home & Garden pour enregistrer votre appareil et bénéficier d'une assistance complète en matière de nettoyage.

- Contrôle des produits intelligents
- Conseils d'utilisation & expertise
- Informations sur les produits, présentation des accessoires et manuels d'utilisation
- Aide et contact de service
- Boutique en ligne – offres exclusives et bien plus encore

ES – Descarga la aplicación Home & Garden para registrar tu equipo y disfrutar de todas las ventajas de la limpieza.

- Control de productos inteligentes
- Consejos de aplicación y conocimientos de expertos
- Información sobre el producto, resumen de accesorios y manual de instrucciones
- Asistencia y contacto para el servicio
- Tienda en línea: ofertas exclusivas y mucho más

karcher.com/dealersearch

Alfred Kärcher SE & Co. KG
Alfred-Kärcher-Str. 28-40
71364 Winnenden (Germany)