makes a difference

НОВАЯ МАШИНА MC 250: ПРОГРЕССИВНОЕ РЕШЕНИЕ ДЛЯ КОММУНАЛЬНЫХ СЛУЖБ

Впечатляющая производительность уборки даже в экологически чистых зонах

WN AK 818

ЭТА МАШИНА РЕШИТ ВАШИ ЗАДАЧИ

Если Вам требуется сочетание высокой производительности с гибкостью и экологичностью, то самым верным решением окажется наша подметально-уборочная машина МС 250, которая позволит Вам эффективно выполнять различные уборочные работы – в любое время и в любом месте.

При разработке машины МС 250 мы учли рекомендации экспертов в области коммунального хозяйства, обладающих богатым опытом испытаний подметально-уборочной техники. Благодаря этому мы создали машину, которую без преувеличения можно назвать оптимальным решением для коммунальных служб.

Эта надежная и долговечная подметально-уборочная машина гарантирует высочайшую производительность и превосходное качество уборки в сочетании с высоким уровнем безопасности и комфорта для водителя, что было убедительно подтверждено еще на стадии подготовки к ее серийному выпуску.

ПРОГРЕССИВНЫЕ ТЕХНИЧЕСКИЕ РЕШЕНИЯ

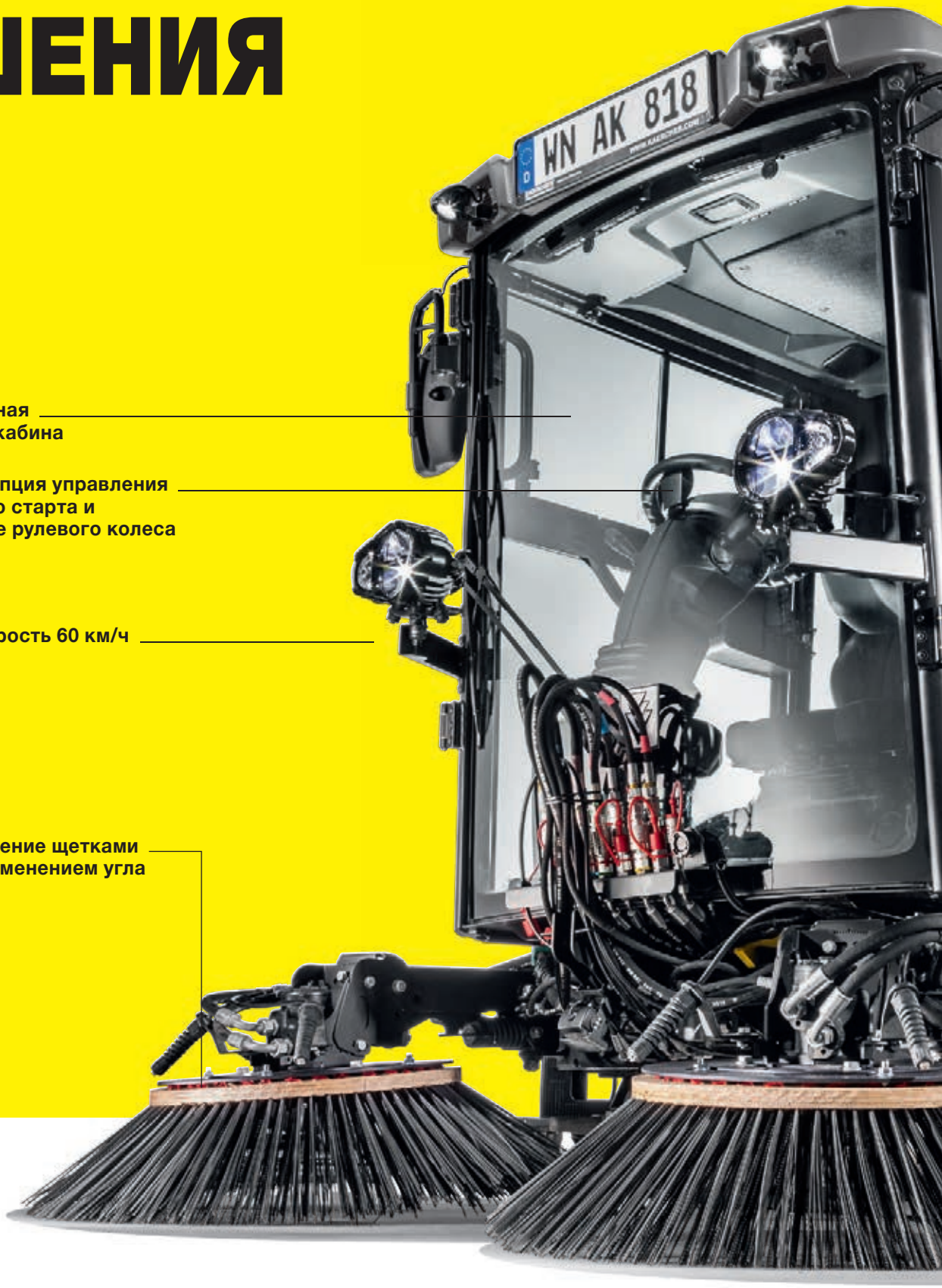

Большая двухместная комфортабельная кабина

Интуитивная концепция управления с кнопкой быстрого старта и дисплеем в ступице рулевого колеса

Максимальная скорость 60 км/ч

Раздельное управление щетками с опциональным изменением угла их наклона

Своей новой машиной MC 250 мы хотели обрадовать всех, чья профессия связана с эксплуатацией коммунальной техники, – и руководителей предприятий, и водителей, и обслуживающий персонал. Для этого мы оснастили ее самыми передовыми техническими решениями, гарантирующими высокую производительность и максимальный комфорт, и до мелочей продумали концепцию ее сервисного обслуживания. Ведь результат нашей работы удовлетворяет нас только тогда, когда он нравится Вам. И мы уверены, что наша новая машина впечатлит Вас во всех отношениях и при выполнении любых работ, в том числе и в экологически чистых городских кварталах.

Рама по технологии горячего цинкования

Максимальный объем бункера (в классе 2 м³)

Экологический стандарт EURO 6 или STAGE V

Гидропневматическая подвеска обеих осей

Независимая подвеска передних колес

Рулевое управление всеми колесами

НОВЫЙ УРОВЕНЬ ДИНАМИКИ

Никаких компромиссов: создавая лучшее, необходимо учитывать все детали. Поэтому и для реализации привода и трансмиссии мы использовали самые высококачественные компоненты, обеспечивающие динамику движения на уровне легковых автомобилей.

Как и все другие коммунальные уборочные машины Kärcher, модель MC 250 сочетает компактность с высокой надежностью и высокую мощность силового агрегата с максимальной экологичностью. Подвергнутая горячему цинкованию рама устойчива к коррозии, что подтвердили результаты длительных испытаний.

Высокая скорость движения, гидропневматическая подвеска и быстрый доступ ко всем основным узлам гарантируют Вам оперативное выполнение всех работ – как уборочных, так и по техническому обслуживанию машины.

Экспресс среди подметально-уборочных машин
Высокая скорость (макс. 60 км/ч) обеспечивает быстрое перемещение машины MC 250 от одного объекта к другому без создания помех другим участникам движения. Это значительно уменьшает затраты времени на переезды и позволяет водителю более эффективно использовать свое рабочее время.

Максимум уверенности и комфорта
Как в процессе уборки, так и во время переездов машина MC 250 гарантирует водителю безопасность движения и комфортабельность езды, характерную для легковых автомобилей. С этой целью мы оснастили ее гидропневматической подвеской обеих осей и независимой подвеской передних колес. Такие технические решения обеспечивают превосходную управляемость и эффективную амортизацию даже при движении по неровным дорогам.

Высокая маневренность благодаря управлению всеми колесами
Машина MC 250 оснащена системой рулевого управления всеми колесами, активация которой непосредственно во время движения позволяет в один прием развернуться на узкой двухполосной дороге. Столь высокая маневренность, уменьшающая затраты времени и риск дорожно-транспортных происшествий, особенно важна при выполнении работ в центре города.

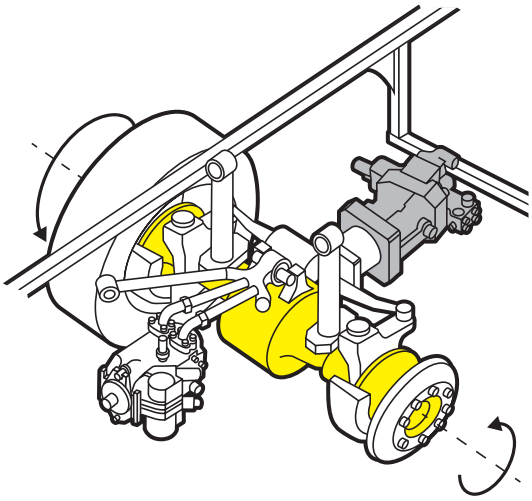

КОМФОРТ-НЫЕ УСЛОВИЯ ТРУДА

Для тех, кто проводит почти весь рабочий день внутри транспортного средства, должен быть обеспечен максимально возможный уровень эргономичности и комфорта. Кабина машины MC 250 представляет собой оборудованное по современным стандартам рабочее место, позволяющее водителю целиком сконцентрироваться на работе и окружающей обстановке и оберегающее его здоровье.

Удобная посадка для каждого
Просторная двухместная кабина с большим пространством для ног позволяет с комфортом разместиться людям любой комплекции. При этом все решения – от удобного входа в кабину и комфортабельной подвески до сиденья водителя с пневматической амортизацией, поясничным подпором, подогревом и трехточечным ремнем безопасности – рассчитаны на максимальное уменьшение нагрузки на опорно-двигательный аппарат, а комфортабельное водительское сиденье именитого производителя König сертифицировано отраслевым профсоюзом. За особую эргономичность рабочего места водителя и обеспечение ему того же уровня комфорта, что и в легковом автомобиле, по решению независимой комиссии врачей и физиотерапевтов машина MC 250 получила сертификат AGR организации «Движение за здоровый позвоночник».

Превосходный обзор
Очень большое наклонное ветровое стекло машины MC 250 обеспечивает оптимальный обзор окружающего пространства и уменьшает воздействие солнечного света. Большие окна с обеих сторон, стекла которых сдвигаются вперед и назад, облегчают настройку зеркал заднего вида и открывание шлагбаумов.

Продуманная концепция управления
Важный вклад в обеспечение безопасности труда вносит центральный дисплей, встроенный в ступицу рулевого колеса: постоянно находящийся в поле зрения водителя, он позволяет ему полностью сконцентрироваться на окружающей обстановке. А эргономичная панель управления, уже прекрасно зарекомендовавшая себя в наших машинах MIC 42 и MC 130, благодаря очевидной символике обеспечивает простое, понятное на интуитивном уровне управление машиной. Особая роль отводится в ней кнопке Eco, нажатие которой автоматически переводит машину MC 250 в рабочий режим. Это решение способствует экономии времени и повышению надежности.

ВДВОЕ И ВТРОЕ ЛУЧШЕ

Бывают хорошие решения, а бывают очень хорошие. Если Вы предпочитаете лучшие решения, то машина MC 250 окажется верным выбором – ведь по своим возможностям и качеству уборки она превосходит все модели, с которыми Вы имели дело до сих пор.

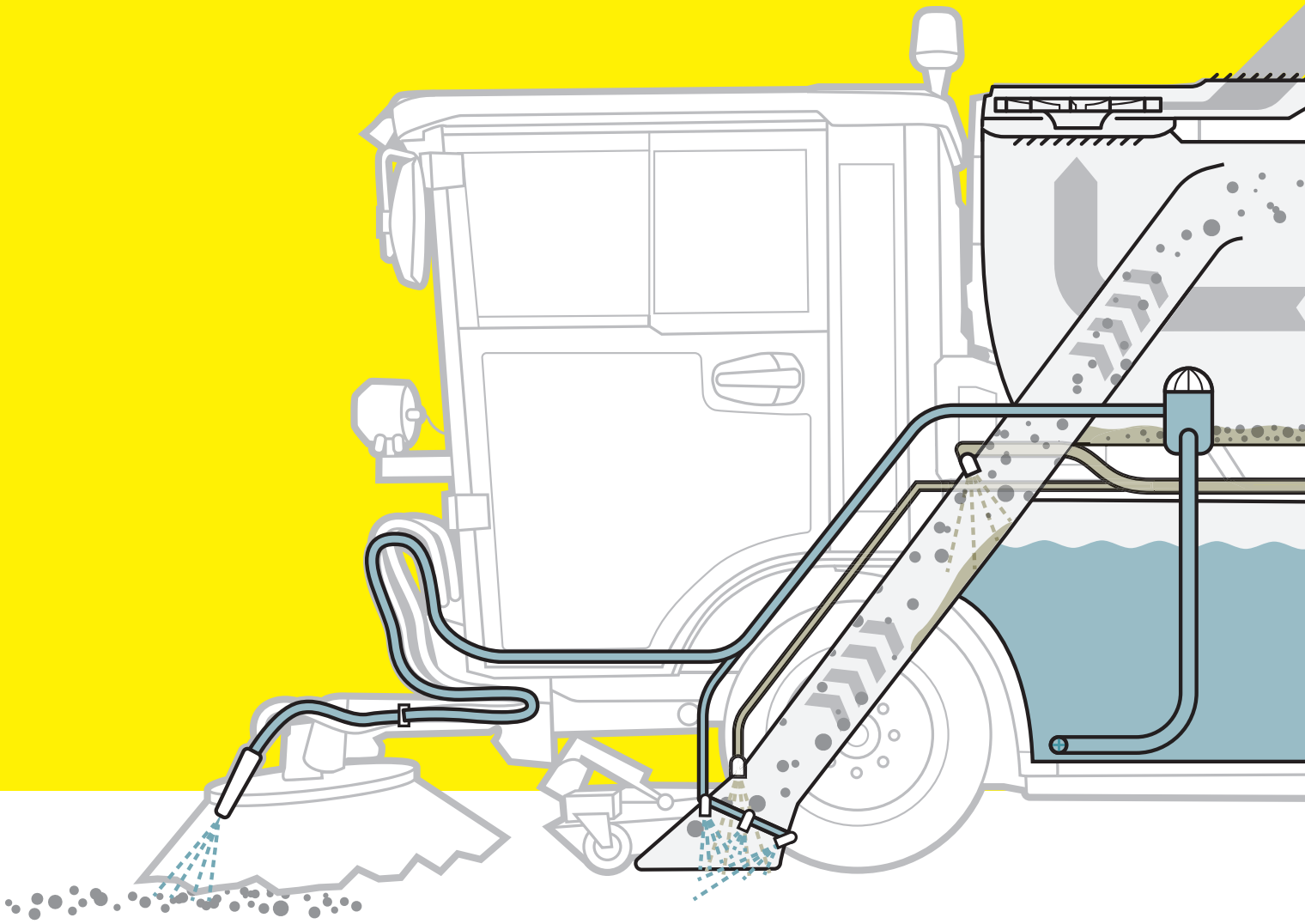

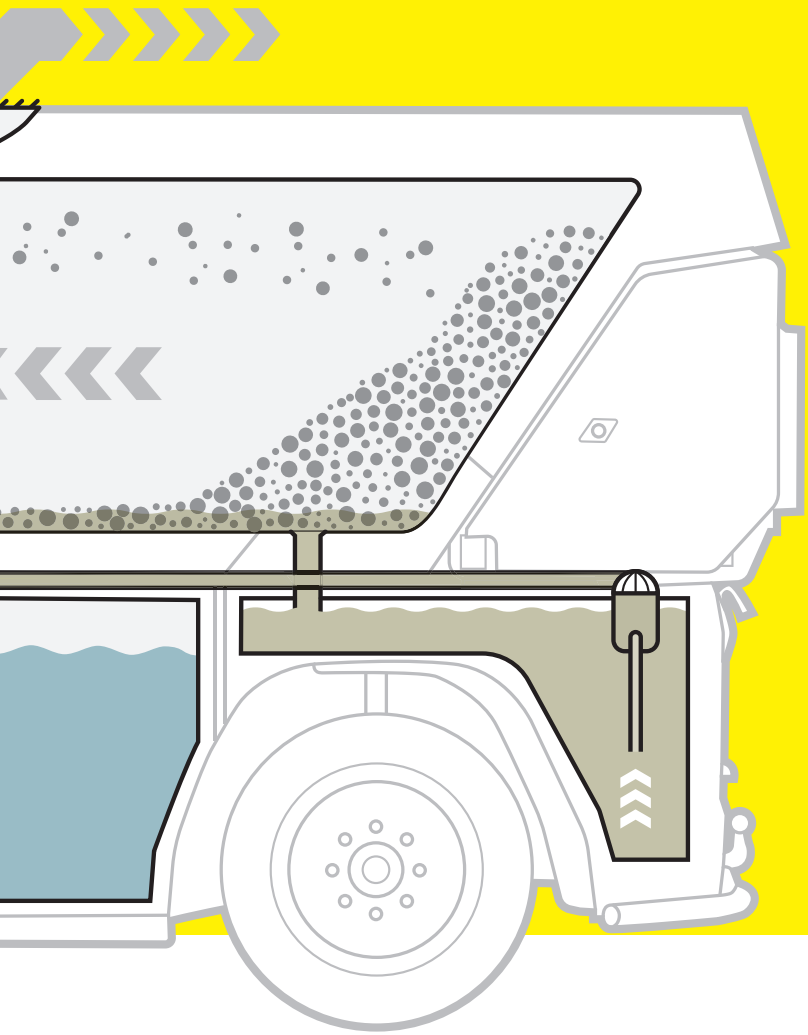

Приобретя MC 250, Вы станете владельцем не просто современной подметально-уборочной машины, а идеальной машины для выполнения любых уборочных работ в центральной части города. Вы сможете использовать ее для очистки тротуаров и велосипедных дорожек, уборки в паркингах, на территориях промышленных предприятий и в любых других местах. Вас впечатлят как результаты уборки, так и высокий уровень комфорта и безопасности. А разнообразное опциональное навесное оборудование позволит Вам значительно расширить спектр выполняемых работ – например, производить влажную уборку или чистку высоким давлением, убирать снег или бороться с сорняками. И любая из этих задач будет решаться надежно, эффективно и с превосходным результатом.

Результат компьютерного моделирования: оптимальная система сбора мусора

Вакуумная система машины проектировалась нами с использованием компьютерных методов аэродинамического моделирования. Благодаря этому высококачественная турбина создает мощное разрежение, а воздушный поток оптимально протекает через приемную горловину, всасывающую трубу и бункер и обеспечивает эффективный сбор мусора. Побочным положительным эффектом стало снижение расхода топлива и уровня шума.

ЗАМЕТЕТ ЛЮБОЙ МУСОР

На Ваш выбор: 2 или 3 щетки
Щеточную систему машины MC 250 Вы можете легко сконфигурировать в соответствии с индивидуальными потребностями. Подвижная 2-щеточная система предусматривает раздельное независимое управление щеточными консолями, а параллелограммная подвеска щеток обеспечивает равномерный износ щетины, продлевающий срок их службы. Щетки можно выдвинуть далеко за пределы контура машины и поднять практически до самых боковых стекол, что открывает принципиально новые возможности. При этом предлагаемая в качестве опции система регулировки угла наклона щеток позволяет улучшить очистку наклонных поверхностей и уменьшить износ щетины.

Для эффективного связывания пыли предусмотрены форсунки над каждой щеткой (разбрызгивающие чистую воду) и внутри приемной горловины (разбрызгивающие чистую и грязную воду), что позволяет без проблем эксплуатировать машину MC 250 в центральных городских кварталах, на территориях больниц и в паркингах. Опциональная 3-щеточная система увеличивает рабочую ширину машины и позволяет производить подметание на разных уровнях. При этом на третьей щеточной консоли можно смонтировать специальную щетку для удаления сорняков, растущих по краям дорог, и выполнять эту работу одновременно с подметанием. Благодаря этому можно, например, в один прием очищать велосипедные дорожки по всей их ширине.

Эффективная вакуумная система
Вакуумная система машины MC 250 без проблем справляется даже с крупным мусором. Его эффективный сбор обеспечивается широкой (более 800 мм) приемной горловиной из нержавеющей стали, оснащенной автоматической заслонкой для крупного мусора, и прямым всасывающим каналом диаметром 200 мм, связывающим приемную горловину с бункером. Большое сечение всасывающего канала сводит к минимуму риск его блокирования. В машине предусмотрены возможность плавного изменения высоты установки приемной горловины (например, для сбора больших объемов опавшей листвы) и интеллектуальная функция проезда перекрестков: если во время работы потребуется на повышенной скорости пересечь перекресток, достаточно нажать кнопку, чтобы поднять всю щеточную систему.

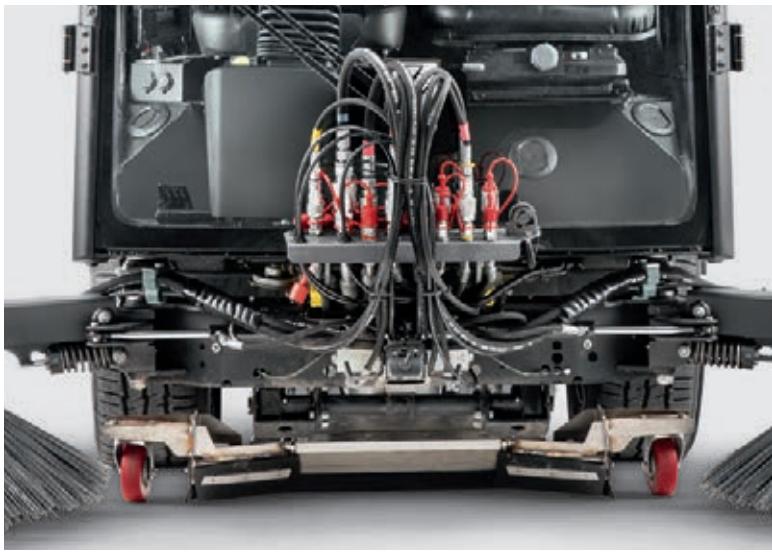

БОЛЬШЕ, ВЫШЕ, ЭКОНОМНЕЙ

Разница между просто мощной подметальной машиной и нашей машиной MC 250 велика. И проявляется она во всем – от размеров бункера и высоты его подъема до оптимизированной при помощи компьютерных технологий вакуумной системы. Благодаря этому Вы сможете в полной мере использовать преимущества высокой производительности – в любое время и в любых местах.

Самый большой бункер в этом классе
Колоссальная вместимость бункера машины MC 250 (2,2 м^3) позволяет продлить интервалы между разгрузками собираемого мусора и тем самым увеличить производительность уборки. При этом габаритная ширина машины составляет лишь 1,30 м, а высота не достигает 2 м. Бункер изготовлен целиком из нержавеющей стали – как по эстетическим соображениям, так и для обеспечения долгого срока службы.

Простая разгрузка мусора
Подъем бункера на высоту 1600 мм позволяет быстро и легко выгружать собранный мусор как в контейнеры, так и на прицепы или грузовые платформы автомобилей, используемых в паре с машиной MC 250 для более эффективной уборки в центре города.

Система рециркуляции воды
Машина MC 250 серийно оснащается системой рециркуляции воды с отдельным баком для грязной воды, размещенным на ее шасси. Значительное уменьшение расхода чистой воды обеспечивает продление интервалов непрерывной работы и экономию времени, затрачиваемого на дозаправку водой. Производительность насоса системы рециркуляции регулируется водителем из кабины в пределах от 10 до 60 л/мин. В дождливую погоду вся собираемая машиной вода может сливаться через бак для грязной воды для оптимизации полезного объема бункера.

Легкое снятие бункера
Многофункциональность – очень практичное качество. Бункер можно быстро снять и опустить при помощи штативов для того, чтобы установить вместо него другое оборудование – цистерну с водой для решения задач влажной уборки, агрегат для уничтожения сорняков горячей водой или разбрасыватель противогололедных реагентов.

ВСЁ, ЧТО ВАМ НУЖНО

Лучше других и именно такие, какие Вам необходимы: такими должны быть коммунальные машины, создаваемые нами для Вас. Таковы они и на самом деле.

Без компромиссов
Не спрашивайте, каковы возможности той или иной коммунальной машины, чтобы выбрать модель, лучше всего подходящую для решения Ваших задач. Просто выберите машину, способную решать все Ваши задачи с превосходным результатом. Разрабатывая свою коммунальную технику, мы предусматриваем возможность использования всех опций, необходимых для ее адаптации к индивидуальным запросам клиентов, и оснащения ее всем необходимым для эффективной, удобной и безопасной работы, включая климат-контроль и комфортабельное сиденье водителя с трехточечным ремнем безопасности.

Kärcher. Разница очевидна!
Наши современные, надежные и комфортабельные коммунальные машины, дополняемые разнообразным навесным оборудованием, позволят Вам эффективно и экономично решать любые задачи уборки. Какую бы модель Вы ни выбрали, она обеспечит Вам все преимущества высококачественного продукта от лидера на мировом рынке уборочной техники.

Оснащение для решения любых задач
Задачи уборки могут быть разными и не ограничиваются только подметанием. Наши коммунальные машины способны эффективно выполнять и многие другие работы. Например, ручной всасывающий шланг с подводкой воды для связывания пыли просто незаменим для очистки труднодоступных мест (под парковыми скамейками, рядом с лестницами и т. д). Наши 2- или 3-щеточная системы с раздельным управлением щетками позволяют гибко решать самые разнообразные задачи, в т. ч. и устранять сорную растительность. Не менее широкими возможностями обладает и устанавливаемый на машине аппарат высокого давления.

ВАШ ВКЛАД В ОХРАНУ ПРИРОДЫ

Наши коммунальные машины не только очищают улицы, но и способствуют охране окружающей среды – благодаря малому расходу воды и использованию экономичных двигателей с низким уровнем шума и вредных выбросов.

Двигатели последнего поколения
Используемые нами мощные двигатели соответствуют экологическим стандартам EBPO 6 или STAGE V, что позволяет эксплуатировать наши коммунальные машины даже в зонах, для которых установлены ограничения по содержанию вредных веществ в выхлопных газах автомобилей. Двигатели оснащаются сажевым фильтром и системой впрыска карбамида (у моделей с сертификатом EBPO 6). Система доочистки отработавших газов с использованием реагента AdBlue® сводит содержание в них мелких частиц и CO_2 к минимуму, достижимому на современном уровне техники.

Высшая оценка: 4 звезды
По результатам тестирования объемов выброса мелких частиц пыли (PM2,5) используемые нами двигатели были удостоены Ассоциацией европейских производителей коммунальной техники максимальной оценки.

Мощность не значит громкость
Низкий уровень шума, издаваемого нашей коммунальной машиной, обрадует не только водителя, но и пешеходов, находящихся вблизи нее во время уборки. В режиме Eco он составляет лишь 99 дБ(А), что позволяет без проблем выполнять работы даже ночью или ранним утром.

Экономия воды и времени
Система рециркуляции воды значительно сокращает расход чистой воды, что обеспечивает не только экономию затрат, но и повышение производительности труда за счет продления интервалов непрерывной работы.

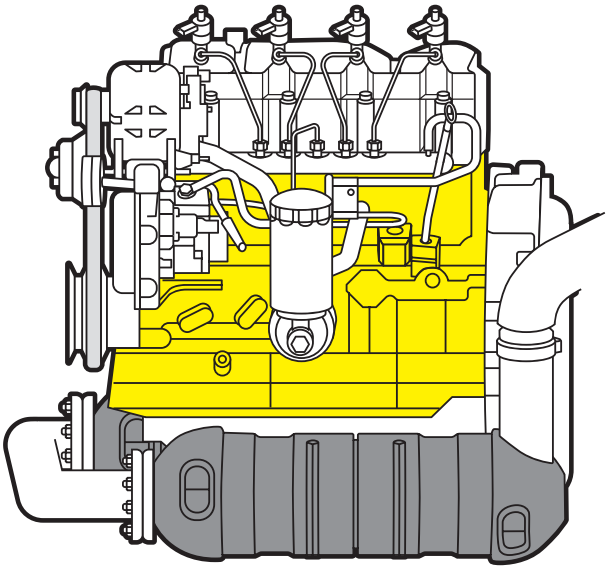

ПРОСТОТА В ОБСЛУЖИВАНИИ

Необходимым условием длительной бесперебойной эксплуатации любой машины является выполнение работ по ее техническому обслуживанию. Уход за нашей коммунальной техникой будет для Вас простой задачей.

Необходимое условие: простота
Удобство технического обслуживания является одной из главных задач при проектировании нашей техники. Многочисленные сервисные створки в корпусах наших коммунальных машин обеспечивают быстрый и легкий доступ ко всем узлам, требующим регулярного контроля и обслуживания.

Доступ без применения инструментов
Для получения свободного доступа к двигателю и сажевому фильтру достаточно просто отклонить в сторону бак для чистой воды. То, о чем мечтают сервисные техники, уже стало в коммунальных машинах Kärcher реальностью, позволяющей экономить время и уменьшать расходы на обслуживание.

Защита от грязи
Если загрязнения нельзя избежать, то необходимо хотя бы обеспечить его легкое устранение. Поэтому как можно более простая и быстрая очистка коммунальной машины является важной задачей, решаемой, в частности, за счет доступа к радиатору снаружи. При этом кожух, установленный между двигателем и бункером, защищает электронные компоненты от влаги. А система рециркуляции воды легко очищается при опущенном баке без вступления в контакт с грязью.

WN AK 818

KÄRCHER
Professional

У ВАС МНОЖЕСТВО ЗАДАЧ.
У НАС – МАШИНЫ ДЛЯ ИХ РЕШЕНИЯ

Ни одна машина не может одинаково эффективно решать все задачи. Поэтому наш ассортимент коммунальной техники включает самые разнообразные модели – от обычных подметальных машин до универсальных самоходных шасси. Машины разной производительности дополняются разнообразным навесным оборудованием, позволяющим выполнять практически любые работы. А это значит, что Вы определенно найдете машину, способную оптимально решать все задачи, стоящие перед Вами.

WN AK 818
40

WN AK 818

WN AK 818
40

WN AK 818

Мы с радостью проконсультируем Вас:

Германия

Головной офис
Alfred Kärcher SE & Co. KG
Alfred-Kärcher-Straße 28–40
71364 Winnenden

Тел.: +49 (71 95) 14-0
Факс: +49 (71 95) 14-22 12

info@kaercher.com
www.karcher.com

Россия

ООО «Керхер»
Дочернее предприятие концерна
Alfred Kärcher SE & Co. KG
Ленинградское шоссе, 47, стр. 2
125195, Москва

Тел.: +7 (800) 100 06 54

info@ru.kaercher.com
www.karcher.ru

Украина

ООО «Керхер»
Официальное представительство концерна
Alfred Kärcher SE & Co. KG
ул. Петропавловская, 4
08130, с. Петропавловская Борщаговка
Киево-Святошинский район

Тел.: +38 (044) 594 75 00
Факс: +38 (044) 247 41 50

info@karcher.ua
www.karcher.ua

Беларусь

ИООО «Керхер»
Дочернее предприятие концерна
Alfred Kärcher SE & Co. KG
просп. Независимости, 177, оф. 69-4
220125, Минск

Тел.: +375 (17) 244 33 00
Факс: +375 (17) 244 33 11

www.karcher.com

Молдова

СП «Керхер» ООО
Официальное представительство концерна
Alfred Kärcher SE & Co. KG
ул. Богдан Воевод, 7
2068, Кишинев

Тел.: +373 (22) 80 63 00
+373 (22) 80 63 06
Факс: +373 (22) 80 63 01

info@karcher.md
www.karcher.md

Казахстан

ТОО «Керхер»
Официальное представительство концерна
Alfred Kärcher SE & Co. KG
пр. Райымбека, 169/1
050050, Алматы

Тел.: +7 (727) 382 79 86
Факс: +7 (727) 382 79 86

www.karcher.kz

M/Po. · 08/2019 · № для заказа 0.028-179.0 · Напечатано в Германии на бумаге с сертификатом FSC или PEFC. Мы оставляем за собой право на технические изменения.